D3-110I-H, D3-140I-H, D3-150I-H, D3-170I-H, D3-200I-H, D3-220I-H, D3-140A-H, D3-170A-H, D3-200A-H, D3-220A-H

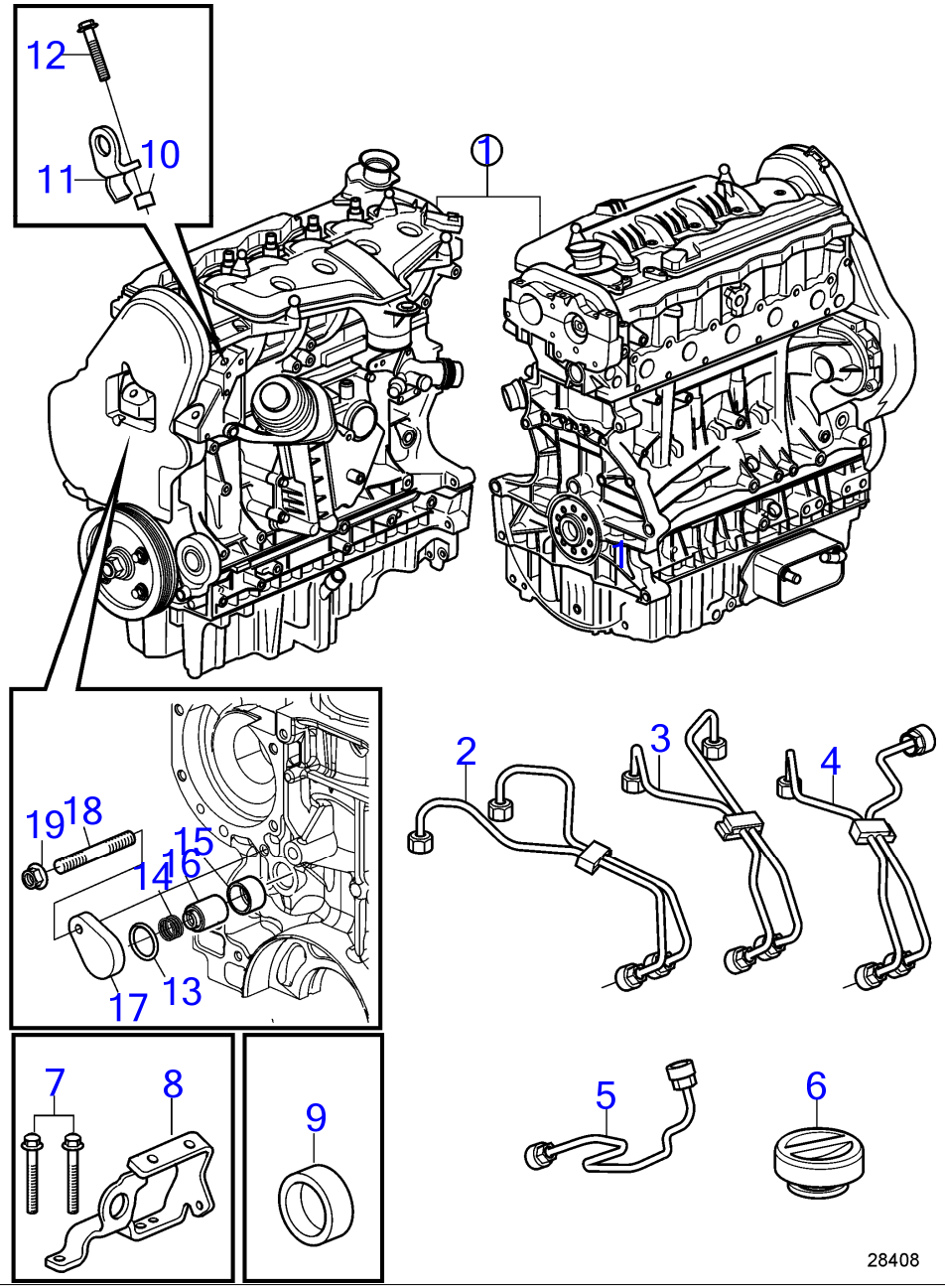

D3-110I-H, D3-140I-H, D3-150I-H, D3-170I-H, D3-200I-H, D3-220I-H, D3-140A-H, D3-170A-H, D3-200A-H, D3-220A-H

RÉF	No Piéce	QTÉ	DÉSIGNATION	Voir	NOTES
1	3801634	1	Bloc long, échange s		
	22557808	1	Bloc long		
2	31251172	1	· Tuyau refoulement	35714	
3	31251173	1	· Tuyau refoulement	35714	
4	31251174	1	· Tuyau refoulement	35714	
5	31251175	1	· Tuyau refoulement	35714	
6	3819129	1	· Bouchon de remplissa		
7	965181	2	· Vis à embase		
8	21806510	1	· Oeillet levage	38878	
9	955083	1	· Bouchon capuchon		
10	1678297	1	· Douille entretoise		
11	(21146441)	1	· Oeillet levage	38878	Réféence hors de gamme
12	984850	1	· Vis à embase		
13	949657	1	· Joint torique		
14	22468375	1	· Ressort		
15	22448834	1	· Adaptateur		
16	22544033	1	· Soupape refroidissem	38805	
17	22716222	1	· Couvercle		
18	953036	1	· Goujon		
19	990939	1	· Écrou à embase		

D3-110I-H, D3-140I-H, D3-150I-H, D3-170I-H, D3-200I-H, D3-220I-H, D3-140A-H, D3-170A-H, D3-200A-H, D3-220A-H

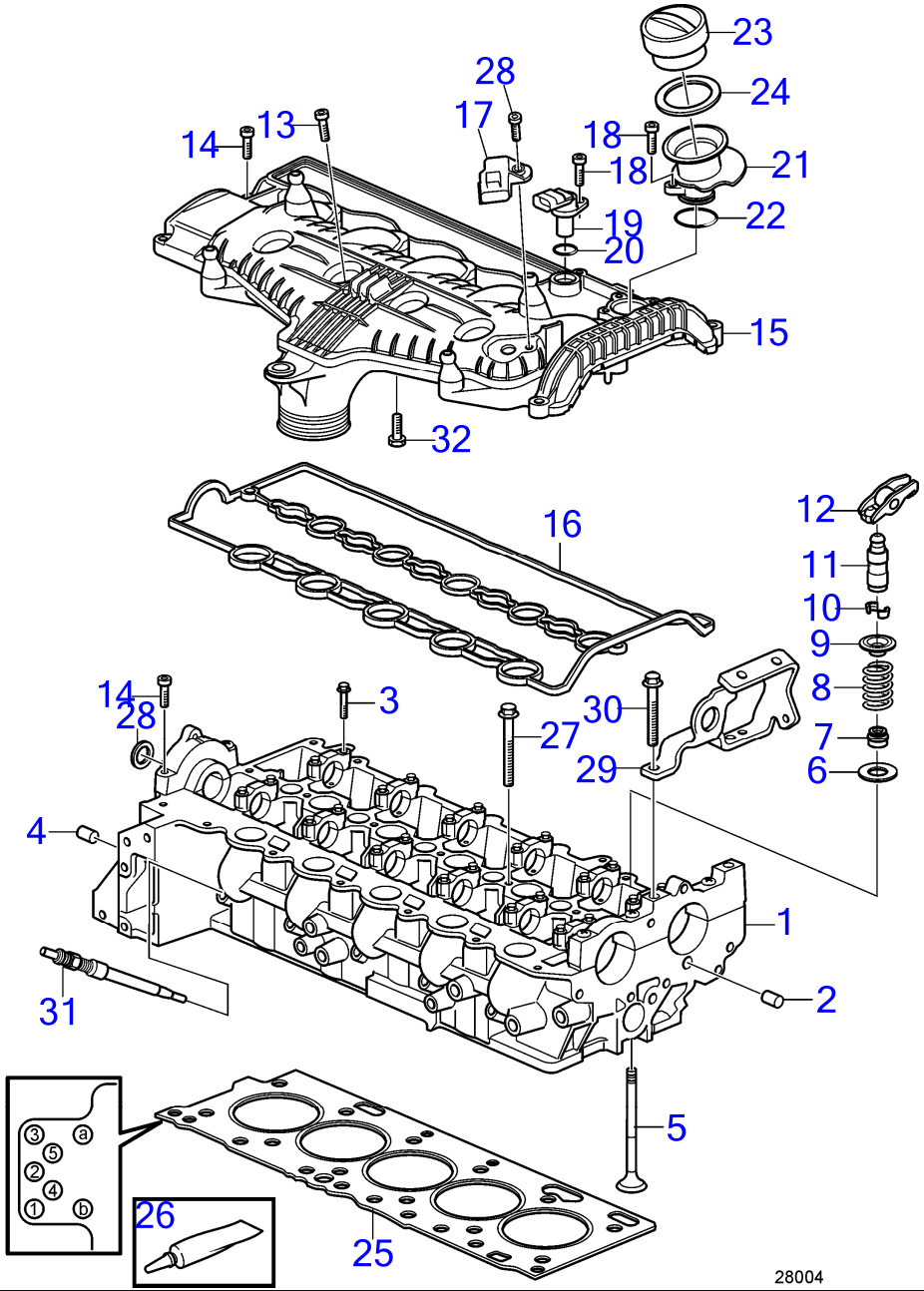

www.dbmoteurs.fr

D3-110I-H, D3-140I-H, D3-150I-H, D3-170I-H, D3-200I-H, D3-220I-H, D3-140A-H, D3-170A-H, D3-200A-H, D3-220A-H

RÉF	No Piéce	QTÉ	DÉSIGNATION	NOTES
1	3801663	1	Culasse, échange, éch.	
	36010025	1	Culasse	
	3801745	1	Culasse, échange	
	31460230	1	Culasse	
2	24426721	1	· Tampon d'expansion	
3	982761	24	· Vis à embase	M6x35mm
4	30670582	3	· Tampon	
5	8631650	10	· Soupape admission	
	8631651	10	· Soupape d'échappemen	
6	8631655	20	· Coupelle de ressort, lower	
7	8631652	20	· Joint de tige de sou	
8	31258132	20	· Ressort soupape	
9	8631654	20	· Coupelle de ressort, supérieur	
10	9454613	40	· Clavette soupape	
11	31251885	20	· Pivot	
12	8670045	20	· Poussoir soupape	
13	987740	5	Vis à embase	
14	987494	12	Vis à embase	
15	31430316	1	Couvre-culasse	
16	31430317	1	· Joint	
	30777600	1	· Joint	Remplacé par 31430317
	31430317	1	Joint	
17	31216308	1	Capteur de pression	
18	986072	5	Vis à 6 pans creux	M6x25mm
19	8658726	1	Capteur	
20	30756062	1	Joint torique	
21	31330189	1	Tube remplissage hui	
22	30757159	1	Joint torique	
23	3819129	1	Bouchon de remplissa	
24	30677740	1	· Joint torique	
25				Le joint (a) ne s'applique par pour VP
	31392321	1	Joint de culasse	Trou 5 et b, Classe 1
	31392322	1	Joint de culasse	Trous 4, 5 et b, Classe 2
	31392323	1	Joint de culasse	Trous 3, 4, 5 et b, Classe 3
	31392324	1	Joint de culasse	Trous 2, 3, 4, 5 et b, Classe 4
	31392325	1	Joint de culasse	Trous 1, 5 et b, Classe 5
26	1161059	X	Pâte joint	
27	30777636	12	Vis à embase	M12x197mm
28	8631561	1	Bague étanchéité	
29	21806510	1	Oeillet levage	
30	965181	2	Vis à embase	M8x70mm
31	30777311	5	Bougie de préchauffa	
32	987349	12	Vis à 6 pans creux	

D3-110I-H, D3-140I-H, D3-150I-H, D3-170I-H, D3-200I-H, D3-220I-H, D3-140A-H, D3-170A-H, D3-200A-H, D3-220A-H

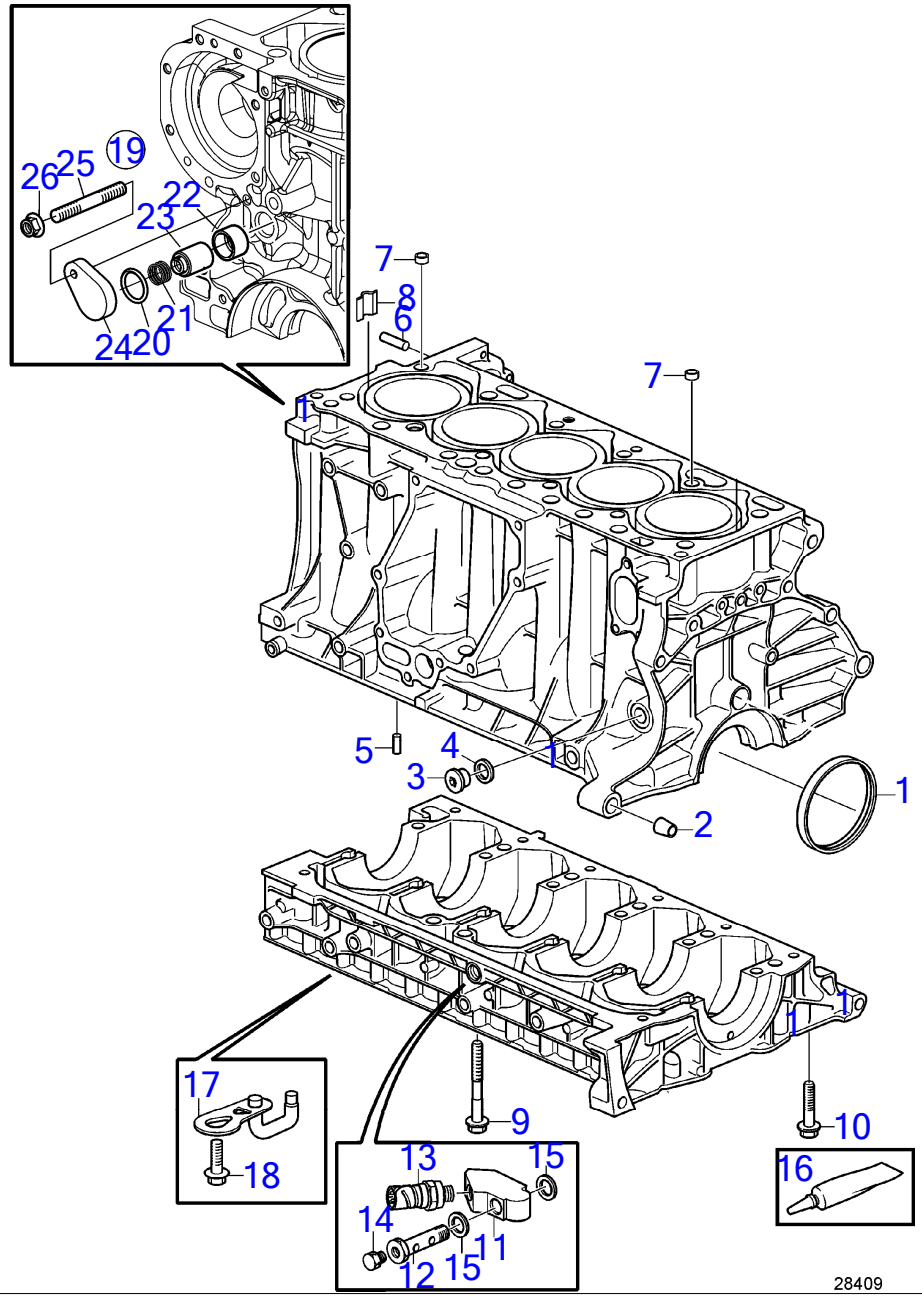

D3-110I-H, D3-140I-H, D3-150I-H, D3-170I-H, D3-200I-H, D3-220I-H, D3-140A-H, D3-170A-H, D3-200A-H, D3-220A-H

RÉF	No Piéce	QTÉ	DÉSIGNATION	NOTES
1	31330091	1	Bague étanchéité	
2	1256394	2	Douille guide	
3	30713237	1	Bouchon	
4	11996	1	Joint	
5	1383730	2	Axe de fixation	
6	950542	2	Goupille	
7	1366129	2	Douille guide	
8	8631501	1	Rail guide	
9	31368044	12	Vis	M10x117mm
10	987962	12	Vis à embase	M8x70mm
11	21636474	1	Bloc connexion	
12	21636477	1	Vis creuse	
13	21634021	1	Capteur de pression	
14	981749		Bouchon	
15	11994	2	Joint	
16	1161771	1	Pâte joint	
17	31401266	5	Buse refroidissement	
18	982777	5	Vis à embase	
19	22543924	1	Lot	
20	949657	1	· Joint torique	
21	22468375	1	· Ressort	Réféence hors de gamme
22	22448834	1	· Adaptateur	Réféence hors de gamme
23	22544033	1	· Soupape refroidissem	
24	22448833	1	Couvercle	Remplacé par 22716222
	22716222	1	Couvercle	
25	953036	1	Goujon	
26	990939	1	Écrou à embase	

D3-110I-H, D3-140I-H, D3-150I-H, D3-170I-H, D3-200I-H, D3-220I-H

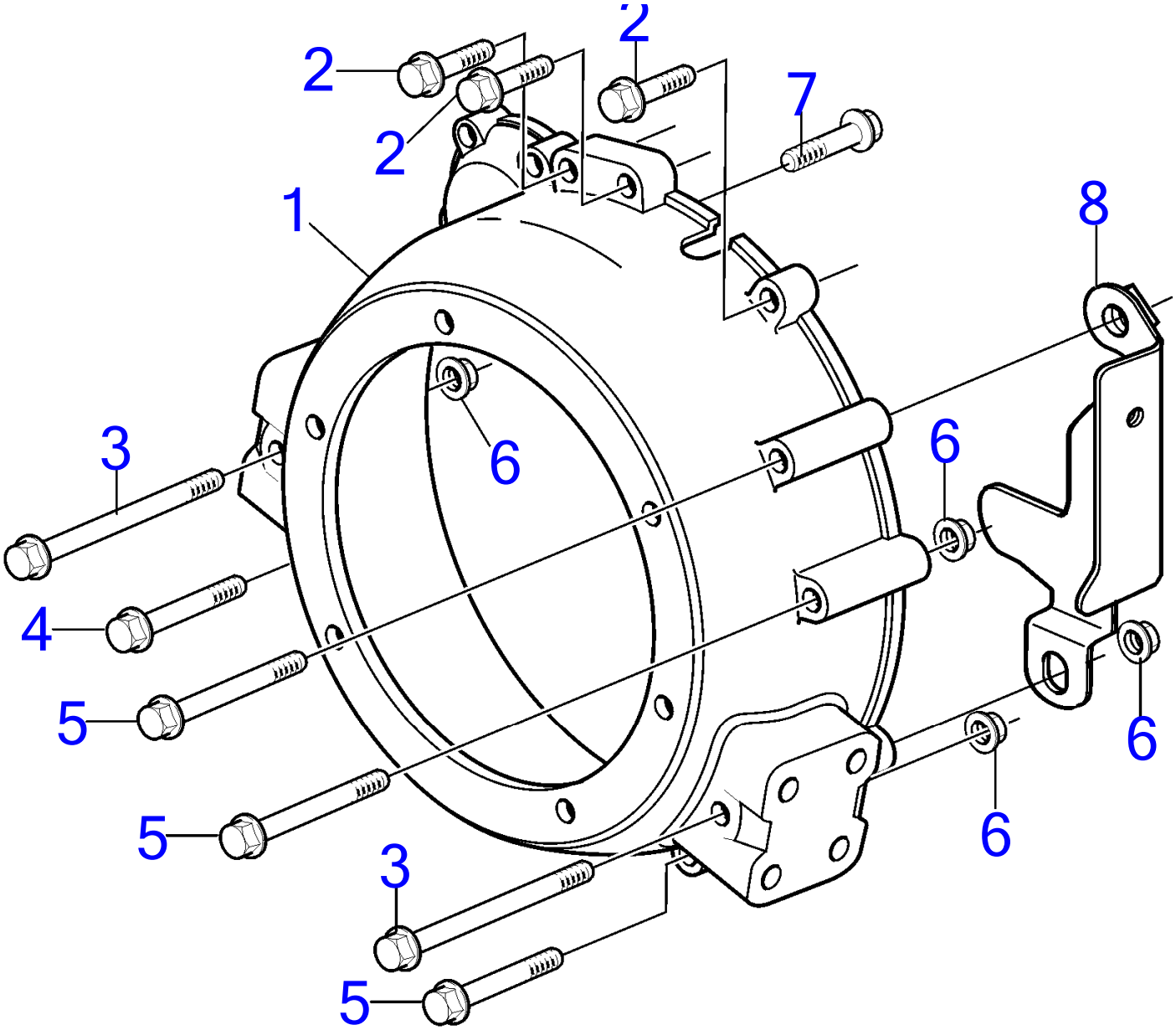

24878

D3-110I-H, D3-140I-H, D3-150I-H, D3-170I-H, D3-200I-H, D3-220I-H

RÉF	No Piéce	QTÉ	DÉSIGNATION	NOTES
1	21274806	1	Carter de volant	Remplacé par 23116801
	23116801	1	Carter de volant	
2	965185	3	Vis à embase	L=40mm
3	973098	2	Vis à embase	L=150mm
4	995500	1	Vis à embase	L=90mm
5	969313	3	Vis à embase	L=110mm
6	971095	4	Écrou à embase	
7	965188	1	Vis à embase	M10x70mm
8	40005031	1	Capot	

D3-140A-H, D3-170A-H, D3-200A-H, D3-220A-H

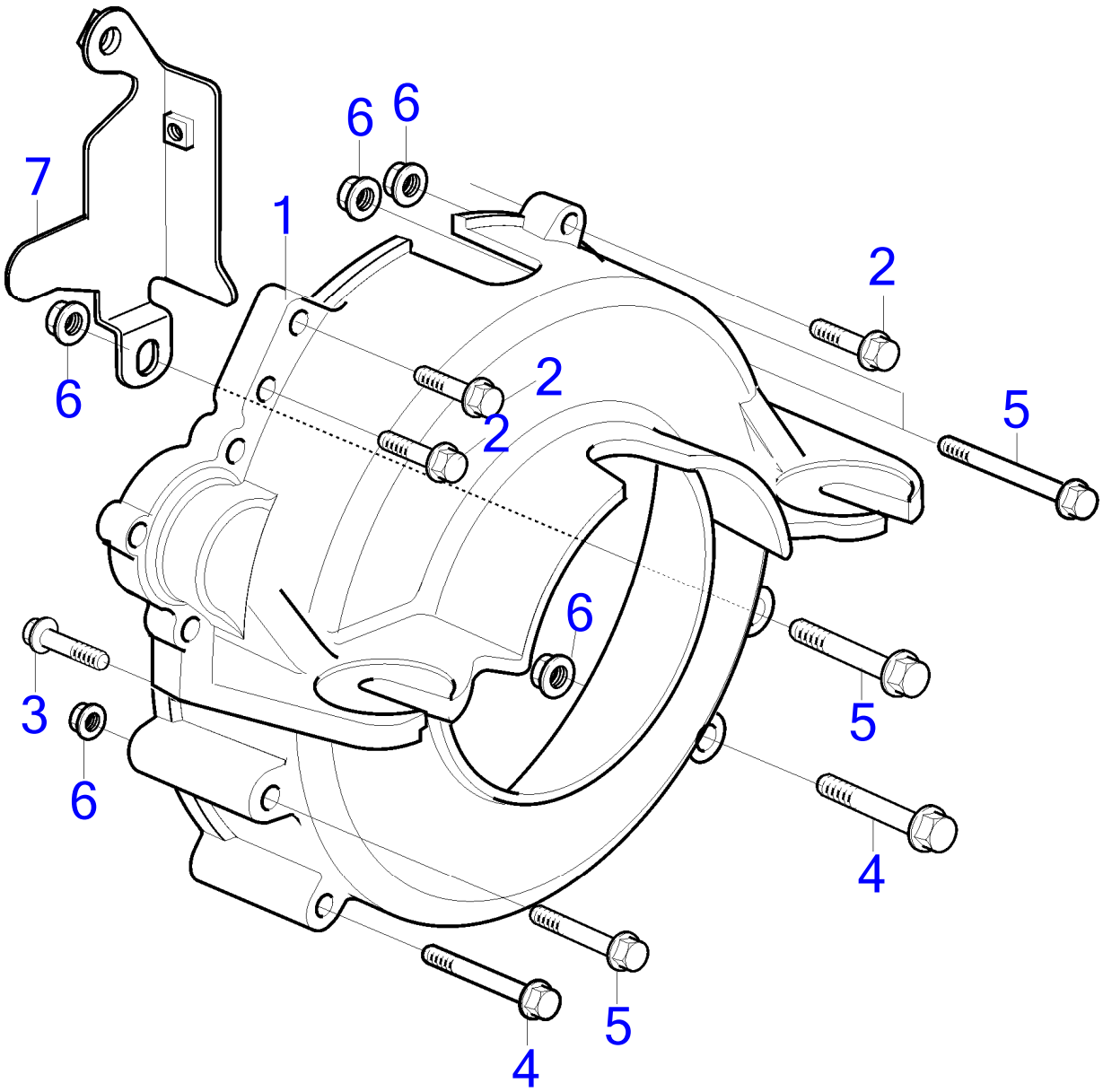

25657

D3-140A-H, D3-170A-H, D3-200A-H, D3-220A-H

RÉF	No Piéce	QTÉ	DÉSIGNATION	NOTES
1	3819497	1	Carter de volant	
2	965185	3	Vis à embase	M10x40mm
3	965188	1	Vis à embase	M10x70mm
4	995500	2	Vis à embase	M10x90mm
5	969313	4	Vis à embase	M10x110mm
6	971095	4	Écrou à embase	M10x10mm
7	40005031	1	Capot	

D3-110I-H, D3-140I-H, D3-150I-H, D3-170I-H, D3-200I-H, D3-220I-H, D3-140A-H, D3-170A-H, D3-200A-H, D3-220A-H

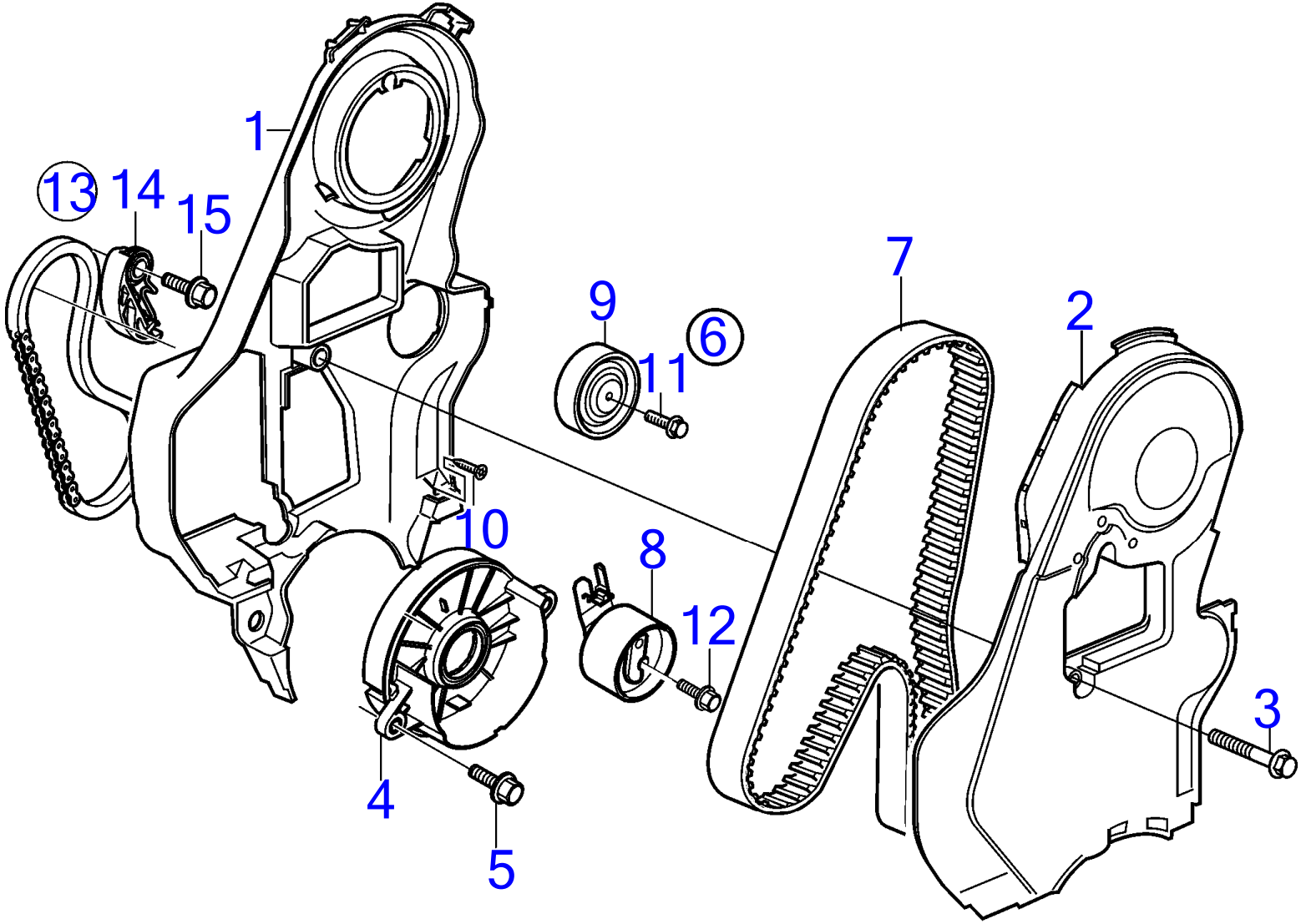

28005

D3-110I-H, D3-140I-H, D3-150I-H, D3-170I-H, D3-200I-H, D3-220I-H, D3-140A-H, D3-170A-H, D3-200A-H, D3-220A-H

RÉF	No Piéce	QTÉ	DÉSIGNATION	NOTES
1	30757901	1	Garde-courroie	Arrière
2	30757900	1	Garde-courroie	Avant
3	987966	1	Vis à embase	
4	31293007	1	Garde-courroie	Lower
5	982777	2	Vis à embase	
6	31359568	1	Courroie crantée	
7	30777779	1	· Courroie crantée	
8	31339542	1	· Bride de serrage	
9	8692561	1	· Galet-tendeur	
10	986387	3	Vis à 6 pans creux	
11	985187	1	Vis à embase	
12	987498	1	Vis à tête bombée	
13	31375415	1	Chaine de transmissi	
14	31272500	1	· Tendeur chaîne	
15	31272502	1	· Vis de guidage	

D3-110I-H, D3-140I-H, D3-150I-H, D3-170I-H, D3-200I-H, D3-220I-H, D3-140A-H, D3-170A-H, D3-200A-H, D3-220A-H

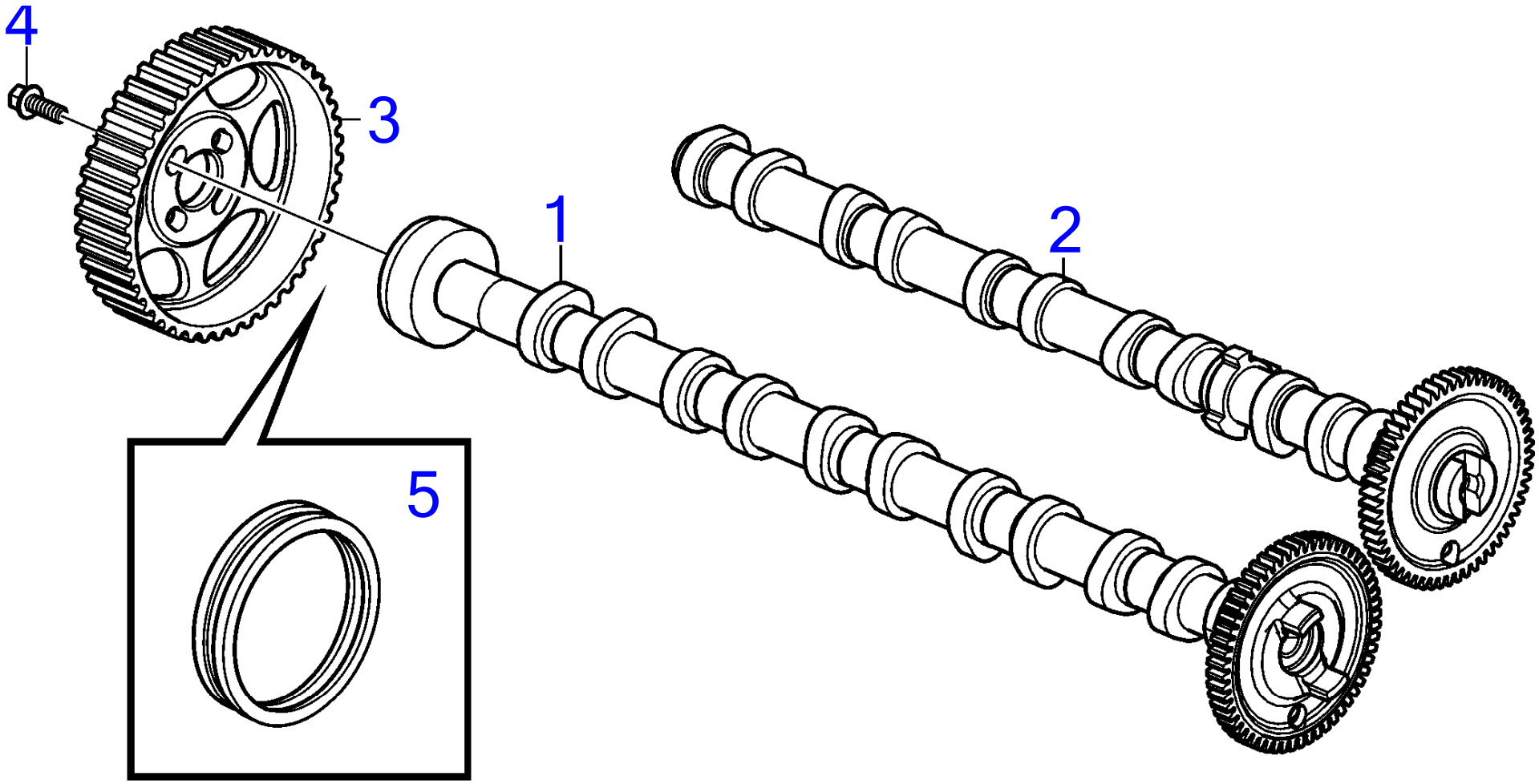

27919

D3-110I-H, D3-140I-H, D3-150I-H, D3-170I-H, D3-200I-H, D3-220I-H, D3-140A-H, D3-170A-H, D3-200A-H, D3-220A-H

RÉF	No Piéce	QTÉ	DÉSIGNATION
1	31258094	1	Arbre cames, admission
2	31258092	1	Arbre cames, echappement
3	8642804	1	Poulie de courroie c
4	985373	4	Vis
5	8631561	1	Bague étanchéité

D3-110I-H, D3-140I-H, D3-150I-H, D3-170I-H, D3-200I-H, D3-220I-H

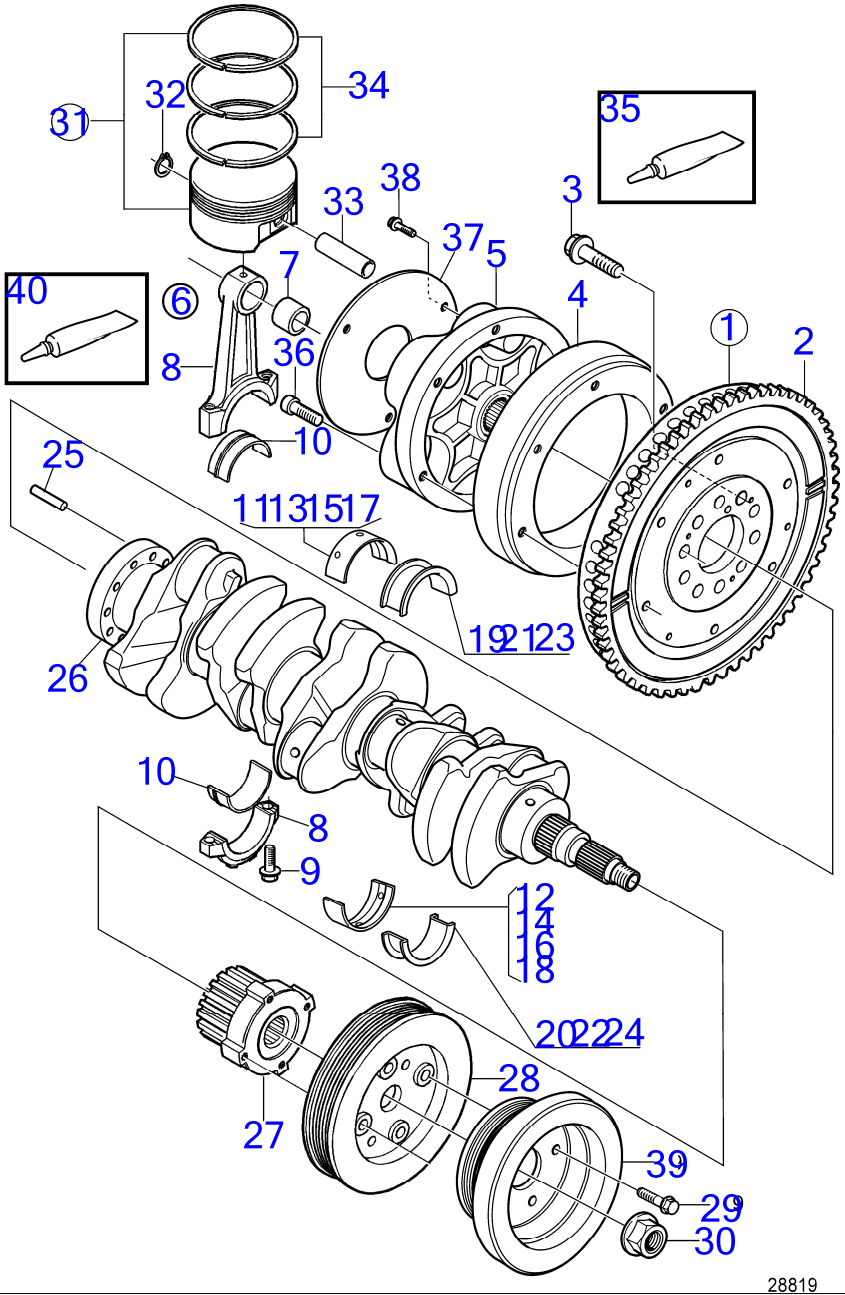

28819

D3-110I-H, D3-140I-H, D3-150I-H, D3-170I-H, D3-200I-H, D3-220I-H

RÉF	No Piéce	QTÉ	DÉSIGNATION	Voir	NOTES
1	21517500	1	Volant moteur		
2	21517489	1	· Couronne		
3	9454743	10	Vis		
4	21429352	1	Bague de connexion		
5	21485410	1	Coupleur flexible		
6	31401209	5	Bielle		
7		1	· Bague		
8		1	· Bielle assemble		
9	9497858	2	· Vis		
10	31251996	5	Jeu coussinets biell		
11	31330321	5	Palier de vilebrequi		Rouge, Sans bride, supérieure, voir Manuel d'Atelier
12	30777951	5	Palier de vilebrequi		Rouge, Sans bride, inférieure, voir Manuel d'Atelier
13	31330322	5	Palier de vilebrequi		Jaune, Sans bride, supérieure, voir Manuel d'Atelier
14	30777952	5	Palier de vilebrequi		Jaune, Sans bride, inférieure, voir Manuel d'Atelier
15	31330323	5	Palier de vilebrequi		Bleu, Sans bride, supérieure, voir Manuel d'Atelier
16	30777953	5	Palier de vilebrequi		Bleu, Sans bride, inférieure, voir Manuel d'Atelier
17	31330324	5	Palier de vilebrequi		Vert, Sans bride, supérieure, voir Manuel d'Atelier
18	30777954	5	Palier de vilebrequi		Vert, Sans bride, inférieure, voir Manuel d'Atelier
19	31316541	1	Palier de bride		Rouge, Avec bride, supérieure, voir Manuel d'Atelier
20	31316551	1	Palier de bride		Rouge, Avec bride, inférieure, voir Manuel d'Atelier
21	31316542	1	Palier de bride		Jaune, Avec bride, supérieure, voir Manuel d'Atelier
22	31316552	1	Palier de bride		Jaune, Avec bride, inférieure, voir Manuel d'Atelier
23	31316543	1	Palier de bride		Bleu, Avec bride, supérieure, voir Manuel d'Atelier
24	31316553	1	Palier de bride		Bleu, Avec bride, inférieure, voir Manuel d'Atelier
25	973660	1	Goupille tubulaire		
26	31375826	1	Vilebrequin		
27	30777171	1	Poulie		
28	31258122	1	Amortisseur de vibra		
29	984755		Vis à embase		
30	3531111	1	Écrou		
31	31339777	5	Jeu pistons		Classe C
	31339778	5	Jeu pistons		Classe D
	31339779	5	Jeu pistons		Classe E
32	30777225	10	· Anneau verrouillage		
33		5	· Axe piston		
34	31339782	5	· Jeu segments piston		
35	828250	1	Graisse		
36	959230	6	Vis à six pans creux		
37	21752671	1	Tôle		Not be used together with ZF45-1
			· Installation Instruction 47700624	47700624-EN	Kit de galets en caoutchouc
38	965185	3	Vis à embase		
39	21255747	1	Amortisseur de vibra		
40	1161325	1	Graisse au silicone		Voir le manuel d'atelier

D3-140A-H, D3-170A-H, D3-200A-H, D3-220A-H

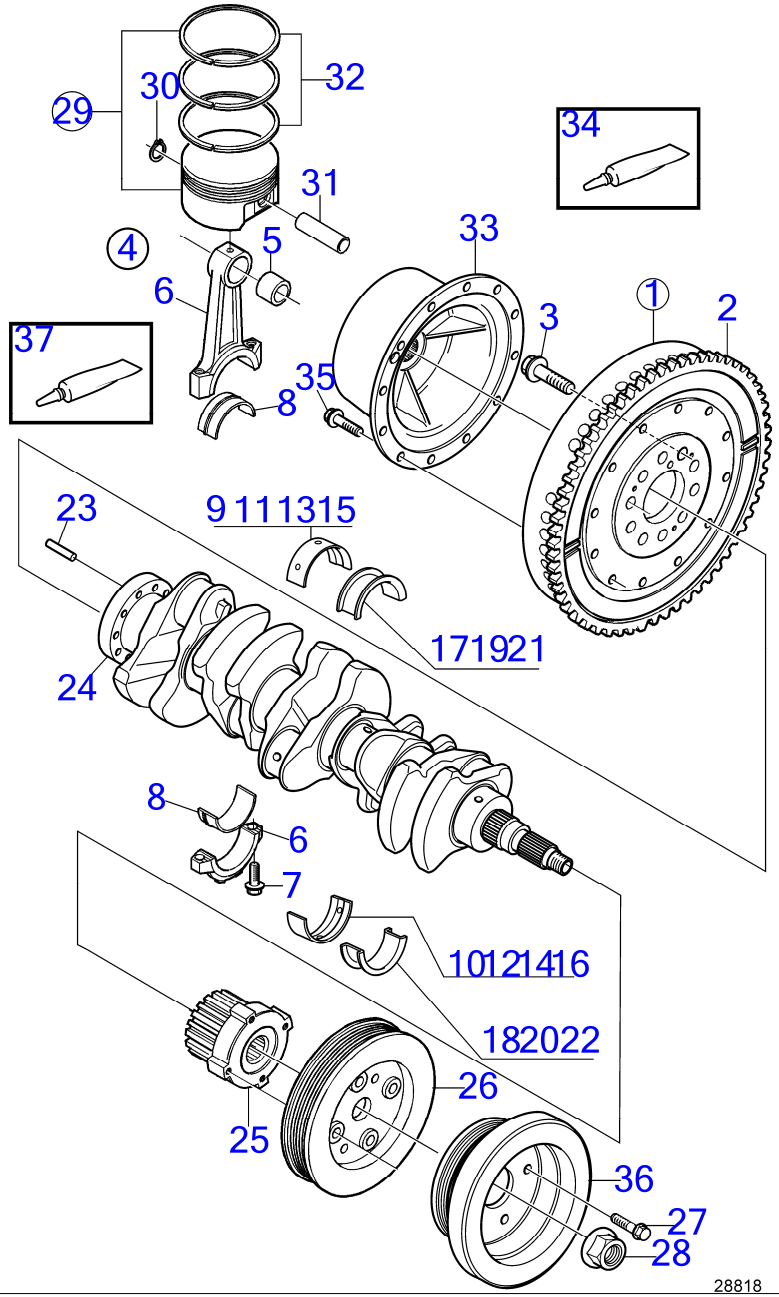

D3-140A-H, D3-170A-H, D3-200A-H, D3-220A-H

RÉF	No Piéce	QTÉ	DÉSIGNATION	NOTES
1	21517500	1	Volant moteur	
2	21517489	1	· Couronne	
3	9454743	10	Vis	
4	31401209	5	Bielle	
5		1	· Bague	
6		1	· Bielle assemble	
7	9497858	2	· Vis	
8	31251996	5	Jeu coussinets biell	
9	31330321	5	Palier de vilebrequi	Rouge, Sans bride, supérieure, voir Manuel d'Atelier
10	30777951	5	Palier de vilebrequi	Rouge, Sans bride, inférieure, voir Manuel d'Atelier
11	31330322	5	Palier de vilebrequi	Jaune, Sans bride, supérieure, voir Manuel d'Atelier
12	30777952	5	Palier de vilebrequi	Jaune, Sans bride, inférieure, voir Manuel d'Atelier
13	31330323	5	Palier de vilebrequi	Bleu, Sans bride, supérieure, voir Manuel d'Atelier
14	30777953	5	Palier de vilebrequi	Bleu, Sans bride, inférieure, voir Manuel d'Atelier
15	31330324	5	Palier de vilebrequi	Vert, Sans bride, supérieure, voir Manuel d'Atelier
16	30777954	5	Palier de vilebrequi	Vert, Sans bride, inférieure, voir Manuel d'Atelier
17	31316541	1	Palier de bride	Rouge, Avec bride, supérieure, voir Manuel d'Atelier
18	31316551	1	Palier de bride	Rouge, Avec bride, inférieure, voir Manuel d'Atelier
19	31316542	1	Palier de bride	Jaune, Avec bride, supérieure, voir Manuel d'Atelier
20	31316552	1	Palier de bride	Jaune, Avec bride, inférieure, voir Manuel d'Atelier
21	31316543	1	Palier de bride	Bleu, Avec bride, supérieure, voir Manuel d'Atelier
22	31316553	1	Palier de bride	Bleu, Avec bride, inférieure, voir Manuel d'Atelier
23	973660	1	Goupille tubulaire	
24	31375826	1	Vilebrequin	
25	30777171	1	Poulie	
26	31258122	1	Amortisseur de vibra	
27	984755	4	Vis à embase	
28	3531111	1	Écrou	
29	31339777	5	Jeu pistons	Classe C
	31339778	5	Jeu pistons	Classe D
	31339779	5	Jeu pistons	Classe E
30	30777225	10	· Anneau verrouillage	
31		5	· Axe piston	
32	31339782	5	· Jeu segments piston	
33	21373176	1	Coupleur flexible	
34	828250	1	Graisse	
35	946671	6	Vis à embase	
36	21255747	1	Amortisseur de vibra	
37	1161325	1	Graisse au silicone	Voir le manuel d'atelier

www.dbmoteurs.fr

D3-110I-H, D3-140I-H, D3-150I-H, D3-170I-H, D3-200I-H, D3-220I-H, D3-140A-H, D3-170A-H, D3-200A-H, D3-220A-H

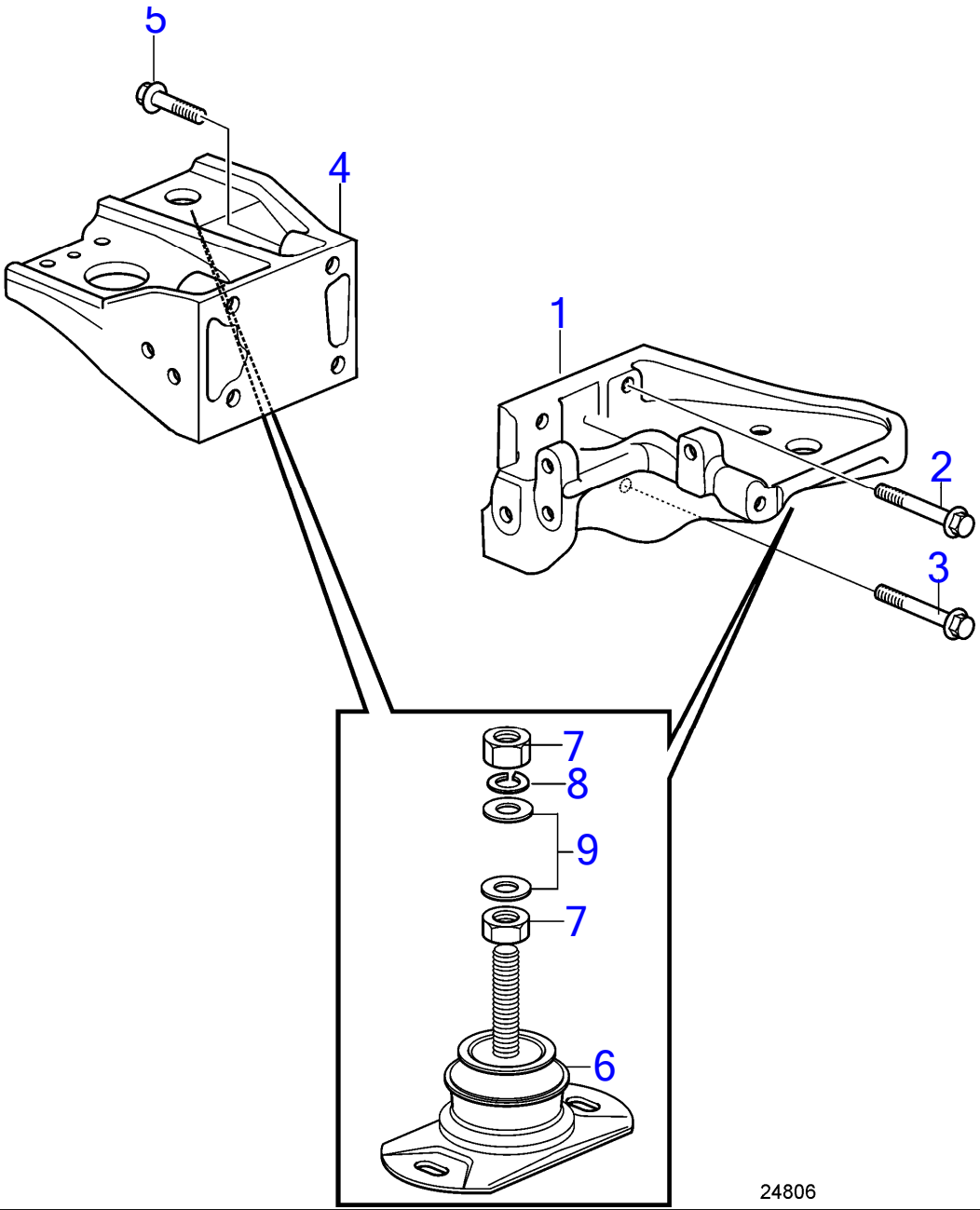

www.dbmoteurs.fr

D3-110I-H, D3-140I-H, D3-150I-H, D3-170I-H, D3-200I-H, D3-220I-H, D3-140A-H, D3-170A-H, D3-200A-H, D3-220A-H

RÉF	No Piéce	QTÉ	DÉSIGNATION	NOTES
1	21750952	1	Support moteur	Gauche, Remplacé par 22769792
	22769792	1	Support moteur	
2	984651	2	Vis à embase	
3	984662	3	Vis à embase	
4	21107717	1	Support moteur	Droit
5	984757	4	Vis à embase	
6	22230030	2	Coussin caoutchouc	
7	955806	4	Écrou hexagonal	
8	941913	2	Rondelle élastique	
9	955901	4	Rondelle	

D3-110I-H, D3-140I-H, D3-150I-H, D3-170I-H, D3-200I-H, D3-220I-H, D3-140A-H, D3-170A-H, D3-200A-H, D3-220A-H

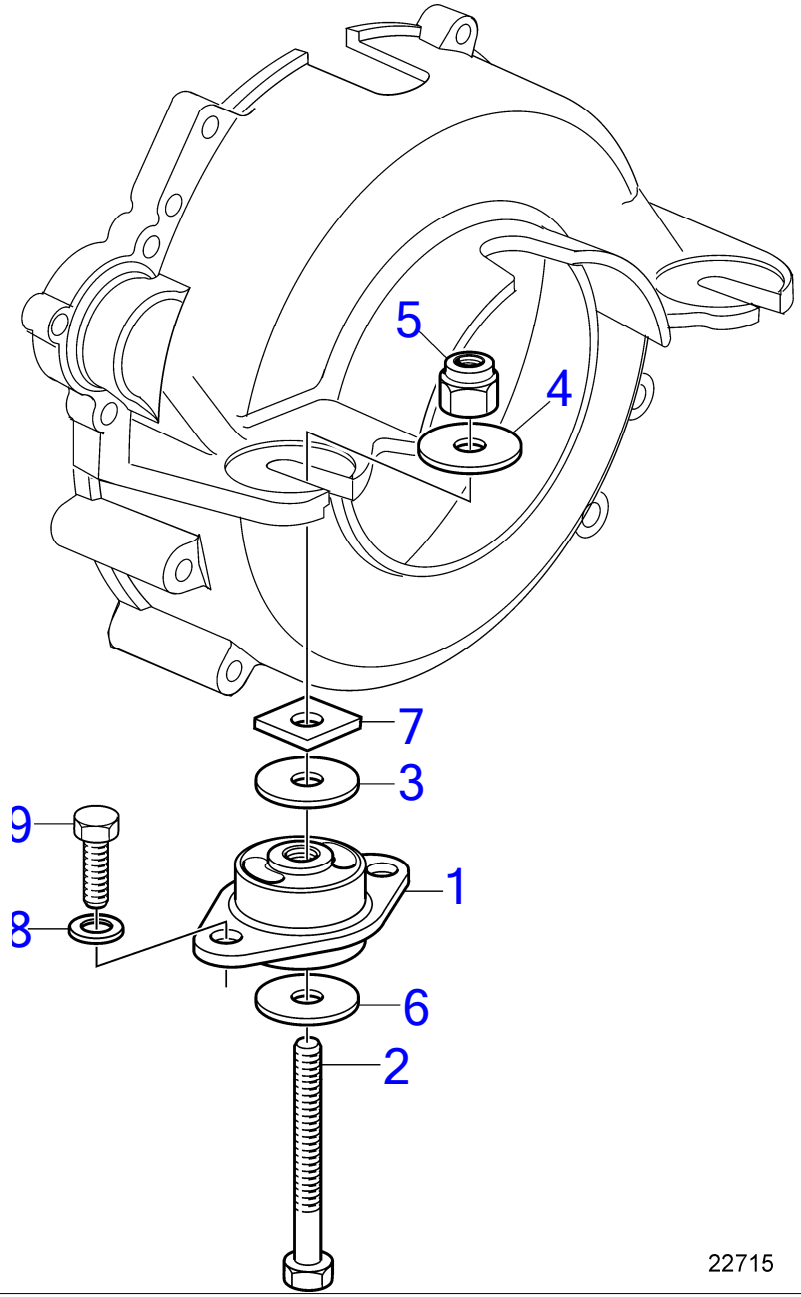

D3-110I-H, D3-140I-H, D3-150I-H, D3-170I-H, D3-200I-H, D3-220I-H, D3-140A-H, D3-170A-H, D3-200A-H, D3-220A-H

RÉF	No Piéce	QTÉ	DÉSIGNATION	NOTES
1	3812266	2	Coussin caoutchouc	
2	3587962	2	Vis à tête hexagonal	
3	3852622	2	Rondelle	
4	3852540	2	Rondelle	
5	3862657	2	Écrou	
6	3852542	2	Rondelle	
7	3852539	2	Écrou carré	
8	(3852155)	4	Rondelle	Réféence hors de gamme
9	959968	4	Vis à tête hexagonal	

www.dbmoteurs.fr

Engine Mounting for Reverse Gear ZF45-1

D3-110I-H, D3-140I-H, D3-150I-H, D3-170I-H, D3-200I-H, D3-220I-H

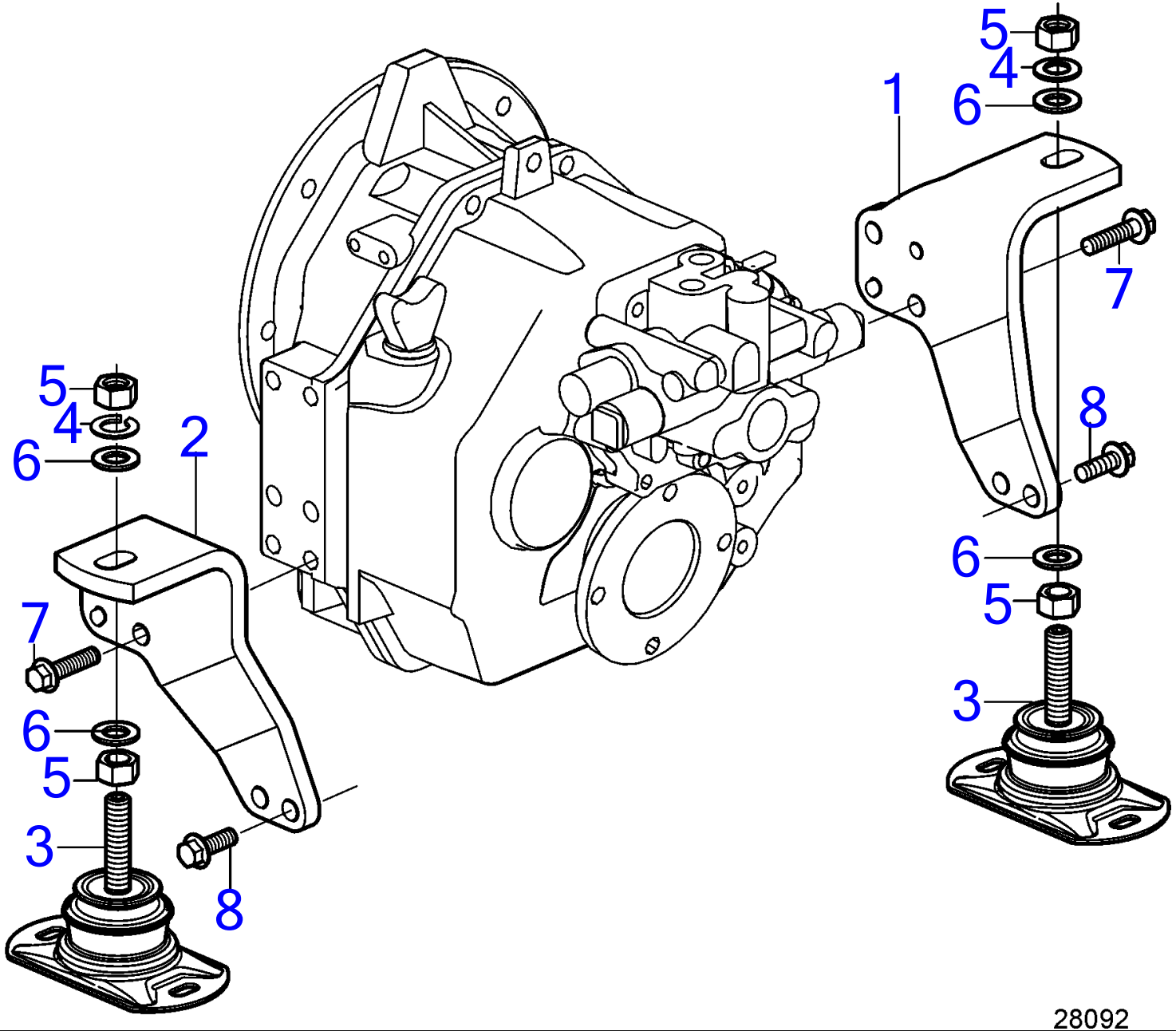

28092

D3-110I-H, D3-140I-H, D3-150I-H, D3-170I-H, D3-200I-H, D3-220I-H

RÉF	No Piéce	QTÉ	DÉSIGNATION	NOTES
1	22083503	1	Support moteur	Droit
2	22083501	1	Support moteur	Gauche
3	22230030	2	Coussin caoutchouc	
4	847766	1	· Rondelle verrouillag	
5	990973	1	· Écrou hexagonal	
6	955901	4	Rondelle	
7	984850	8	Vis à embase	M12X50
8	965225	4	Vis à embase	M12x35mm

D3-110I-H, D3-140I-H, D3-150I-H, D3-170I-H, D3-200I-H, D3-220I-H

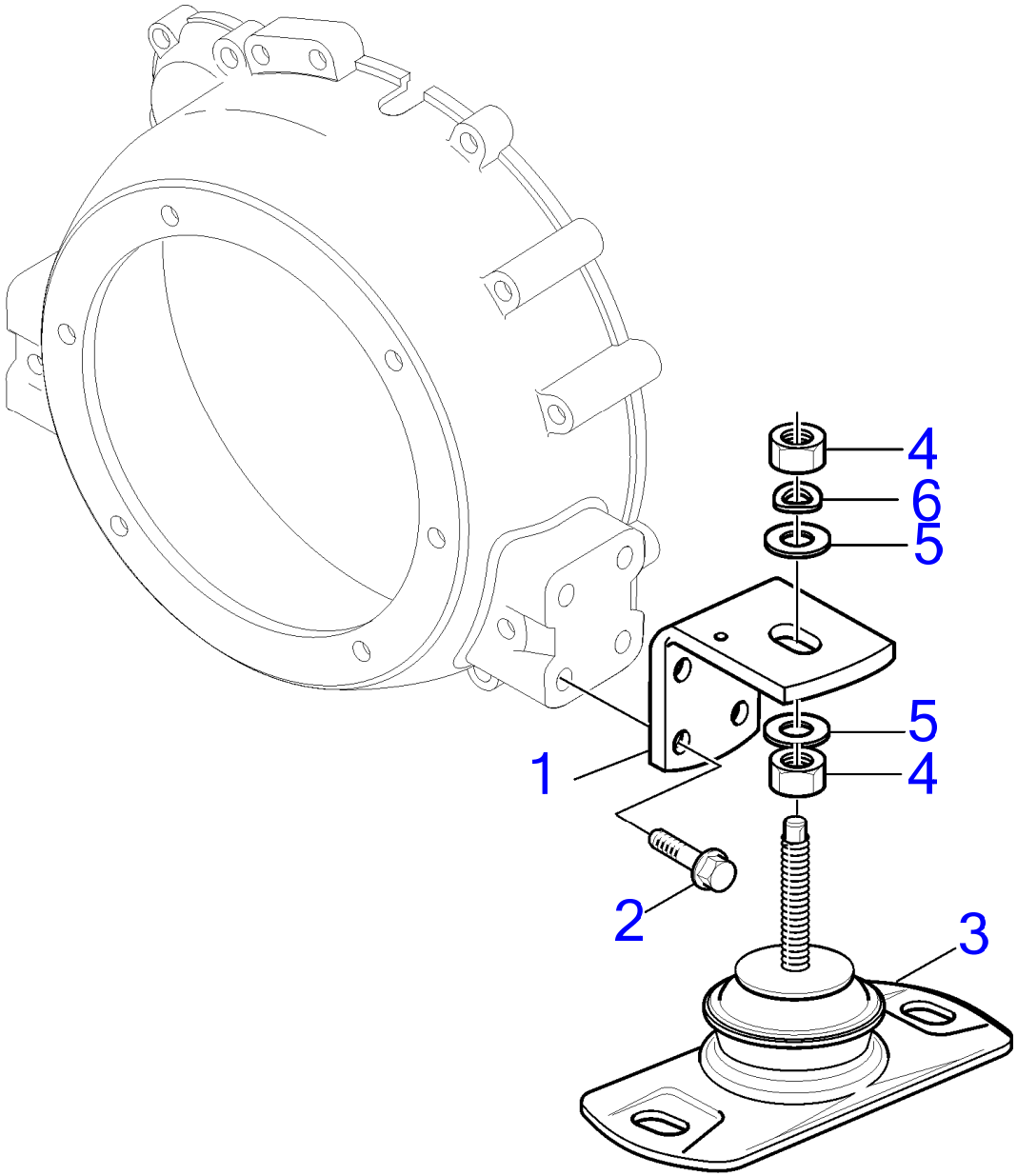

24789

D3-110I-H, D3-140I-H, D3-150I-H, D3-170I-H, D3-200I-H, D3-220I-H

RÉF	No Piéce	QTÉ	DÉSIGNATION	NOTES
1	3589825	2	Console	
2	984850	8	Vis à embase	M12X50
3	22230030	2	Coussin caoutchouc	
4	955806	4	Écrou hexagonal	M18
5	955901	4	Rondelle	
6	941913	2	Rondelle élastique	

Engine Mounting for Reverse Gear HS63IV

D3-110I-H, D3-140I-H, D3-150I-H, D3-170I-H, D3-200I-H, D3-220I-H

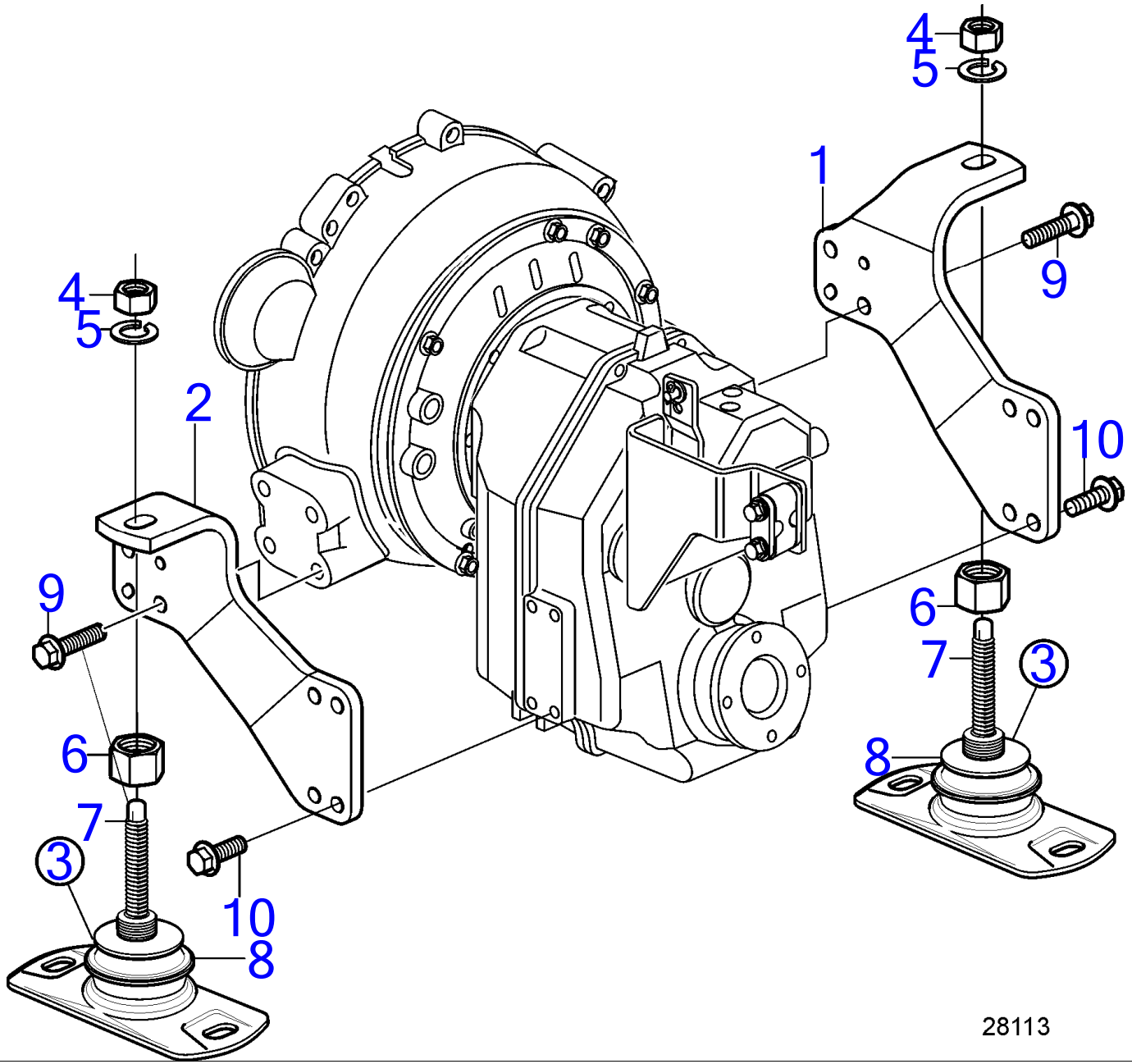

D3-110I-H, D3-140I-H, D3-150I-H, D3-170I-H, D3-200I-H, D3-220I-H

RÉF	No Piéce	QTÉ	DÉSIGNATION	NOTES
1	22176274	1	Support moteur	Droit
2	22176272	1	Support moteur	Gauche
3	22006200	2	Coussin caoutchouc	
4	990973	2	· Écrou hexagonal	
5	847766	2	· Rondelle verrouillag	
6	3594127	2	· Écrou	
7	3593856	2	· Vis réglage	
8	3593858	2	· Rondelle	
9	984850	8	Vis à embase	M12X50
10	965225	8	Vis à embase	M12x35mm

www.dbmoteurs.fr

D3-110I-H, D3-140I-H, D3-150I-H, D3-170I-H, D3-200I-H, D3-220I-H, D3-140A-H, D3-170A-H, D3-200A-H, D3-220A-H

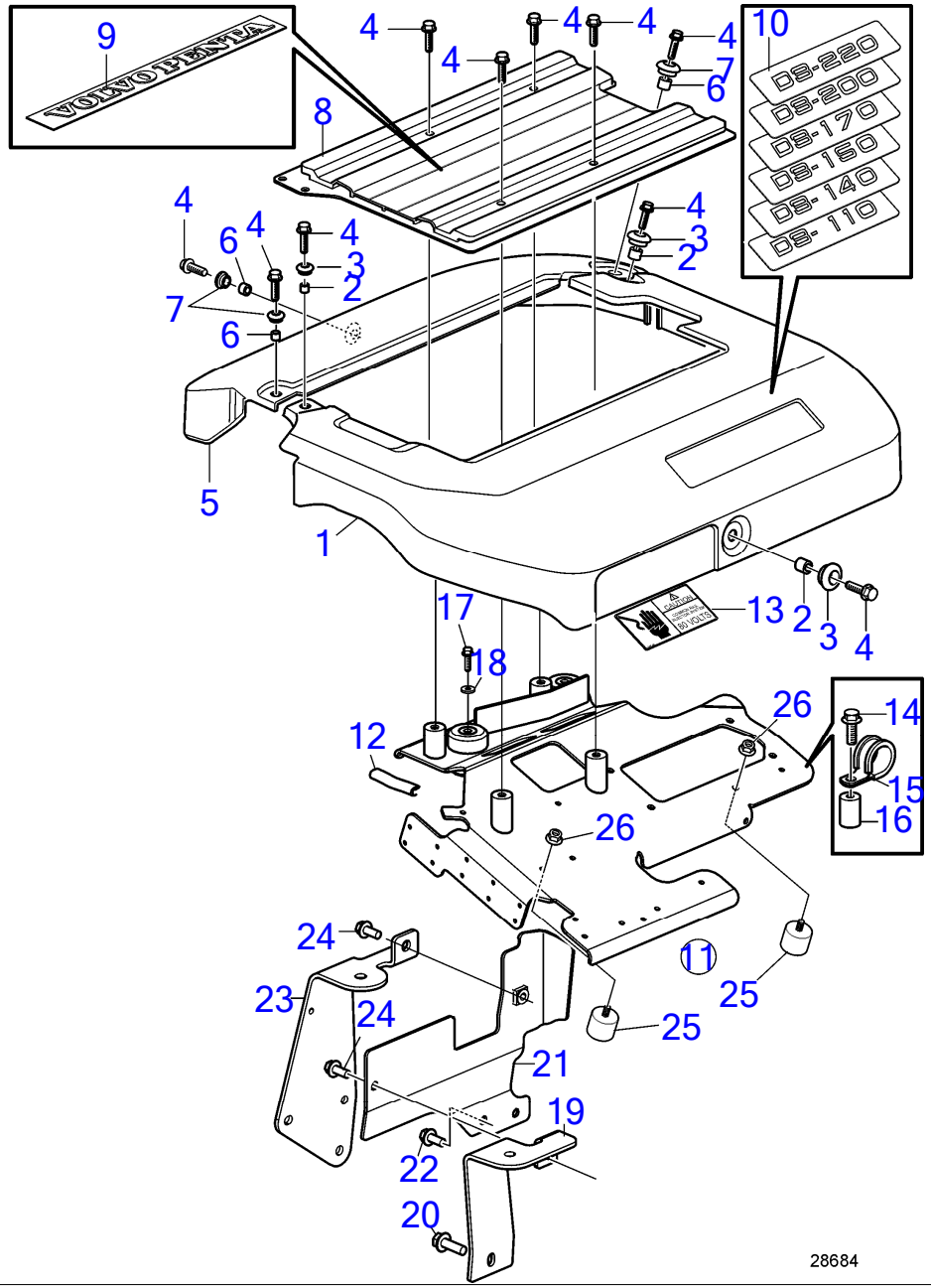

D3-110I-H, D3-140I-H, D3-150I-H, D3-170I-H, D3-200I-H, D3-220I-H, D3-140A-H, D3-170A-H, D3-200A-H, D3-220A-H

RÉF	No Piéce	QTÉ	DÉSIGNATION	NOTES
1	21231496	1	Capot moteur	
2	40005089	3	· Entretoise	
3	992404	3	· Passe fil	
4	945444	10	Vis à embase	M8x25mm
5	21231498	1	Capot moteur	
6	40005089	3	· Entretoise	
7	992404	3	· Passe fil	
8	21231632	1	Tôle	
9	22357591	1	Autocollant	
10	22358311	1	Autocollant	D3-110
	22358315	1	Autocollant	D3-140
	22358312	1	Autocollant	D3-150
	22358314	1	Autocollant	D3-170
	22358318	1	Autocollant	D3-200
	22358321	1	Autocollant	D3-220
11	22475684	1	Console	
12	21421516	1	· Protège-arête	L=70mm
13	3807239	1	Autocollant	
14	949556	1	Vis à embase	
15	952634	1	Collier serrage	
16	1257499	1	Douille entretoise	
17	965217	2	Vis à embase	
18	993933	2	Rondelle	
19	21441581	1	Console	
20	945444	1	Vis à embase	
21	21447773	1	Tôle	
22	982775	2	Vis à embase	
23	21441601	1	Console	
24	984733	2	Vis à embase	
25	21441515	2	Amortisseur de vibra	
26	990939	2	Écrou à embase	

D3-110I-H, D3-140I-H, D3-150I-H, D3-170I-H, D3-200I-H, D3-220I-H, D3-140A-H, D3-170A-H, D3-200A-H, D3-220A-H

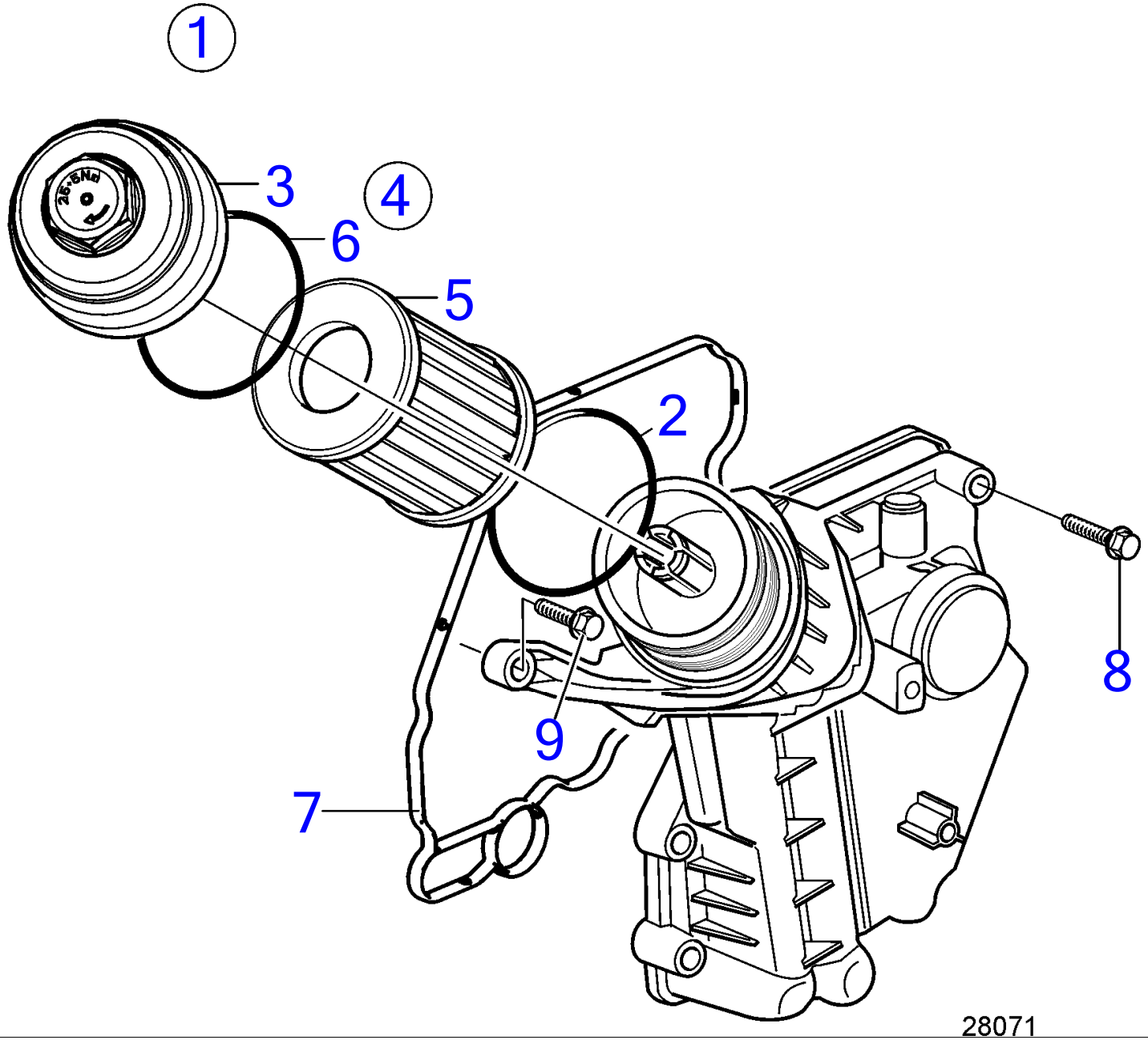

D3-110I-H, D3-140I-H, D3-150I-H, D3-170I-H, D3-200I-H, D3-220I-H, D3-140A-H, D3-170A-H, D3-200A-H, D3-220A-H

RÉF	No Piéce	QTÉ	DÉSIGNATION
1	30757730	1	Séparateur
2	30640790	1	· Joint torique
3	30788489	1	· Porte
4	30788490	1	· Kit filtre huile
5		1	· · Cartouche
6		1	· · Joint torique
7	30788492	1	· Joint
8	985322	8	Vis à embase
9	982777	1	Vis à embase

D3-110I-H, D3-140I-H, D3-150I-H, D3-170I-H, D3-200I-H, D3-220I-H, D3-140A-H, D3-170A-H, D3-200A-H, D3-220A-H

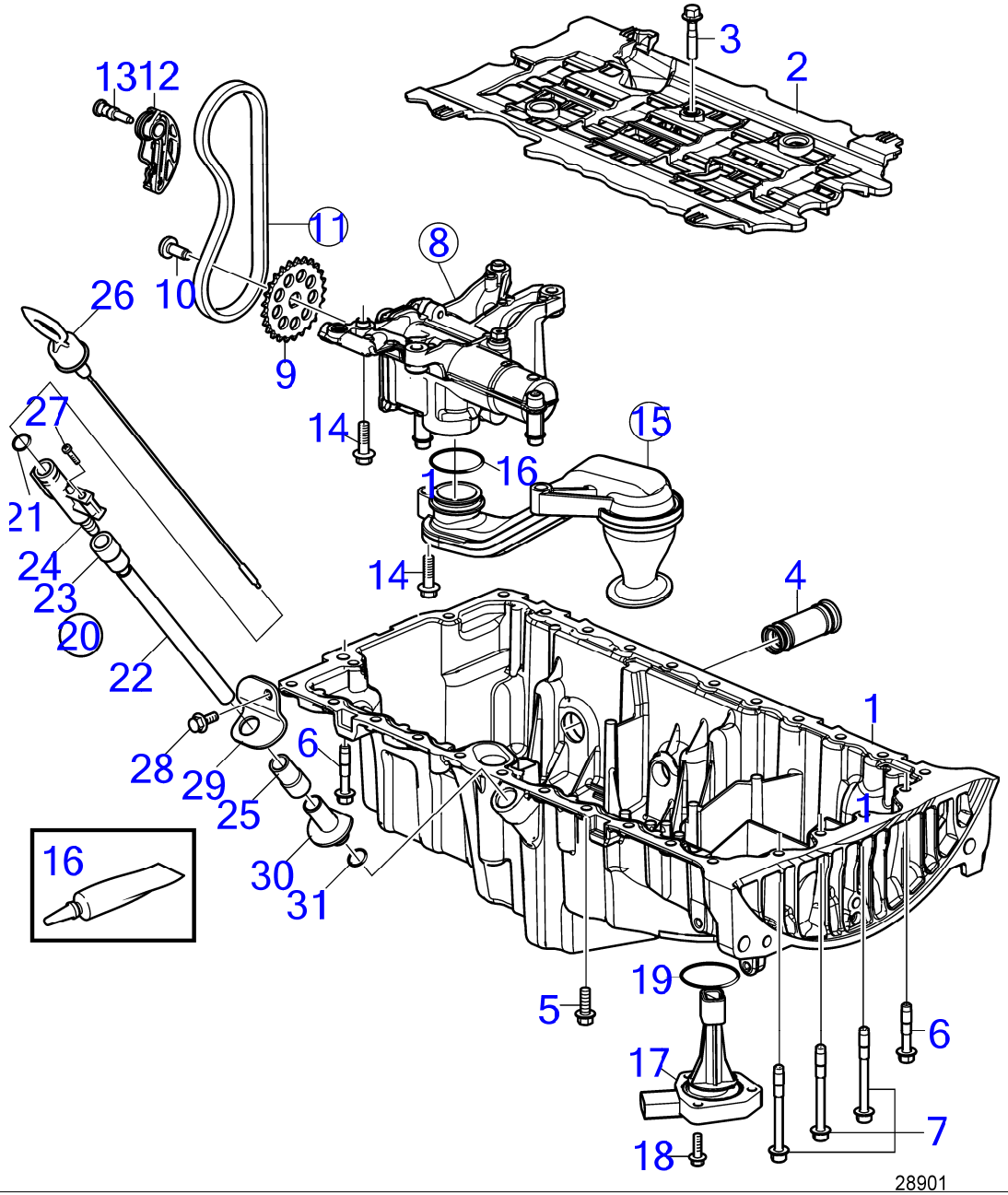

D3-110I-H, D3-140I-H, D3-150I-H, D3-170I-H, D3-200I-H, D3-220I-H, D3-140A-H, D3-170A-H, D3-200A-H, D3-220A-H

RÉF	No Piéce	QTÉ	DÉSIGNATION	NOTES
1	9487254	1	Cuvette d'huile	
2	31359659	1	· Plaque huile	
3	985135	1	Vis à embase	
4	31258024	1	Conduit d'huile	Joints toriques inclus
5	975880	22	Vis à embase	
6	985322	3	Vis à embase	
7	989850	3	Vis à embase	
8	31330979	1	Pompe à huile	
9	31272512	1	· Pignon chaîne	
10	9487162	1	· Vis	
11	31375415	1	Chaine de transmissi	
12	31272500	1	· Tendeur chaîne	
13	31272502	1	· Vis de guidage	
14	985135	6	Vis à embase	
15	31330963	1	Cheminée d'aspiratio	
16	9487163	1	· Joint torique	
17	31272687	1	Capteur de niveau d'	
18	982759	3	Vis à embase	
19	31219441	1	Joint torique	
20	21666364	1	Tuyau	
21	944124	1	· Joint torique	
22	980833	1	· Tube	
23	843533	1	· Durit caoutchouc	
24	(21626754)	1	· Fixation	Réféence hors de gamme
25	843533	1	Durit caoutchouc	
26	3847530	1	Jauge d'huile	
27	975378	1	Vis à 6 pans creux	
28	982775	1	Vis à embase	
29	3847997	1	Console	
30	21625925	1	Raccord plongeur	
31	968757	1	Joint torique	

www.dbmoteurs.fr

Oil Filling Front and Oil Drain From Turbo

D3-110I-H, D3-140I-H, D3-150I-H, D3-170I-H, D3-200I-H, D3-220I-H, D3-140A-H, D3-170A-H, D3-200A-H, D3-220A-H

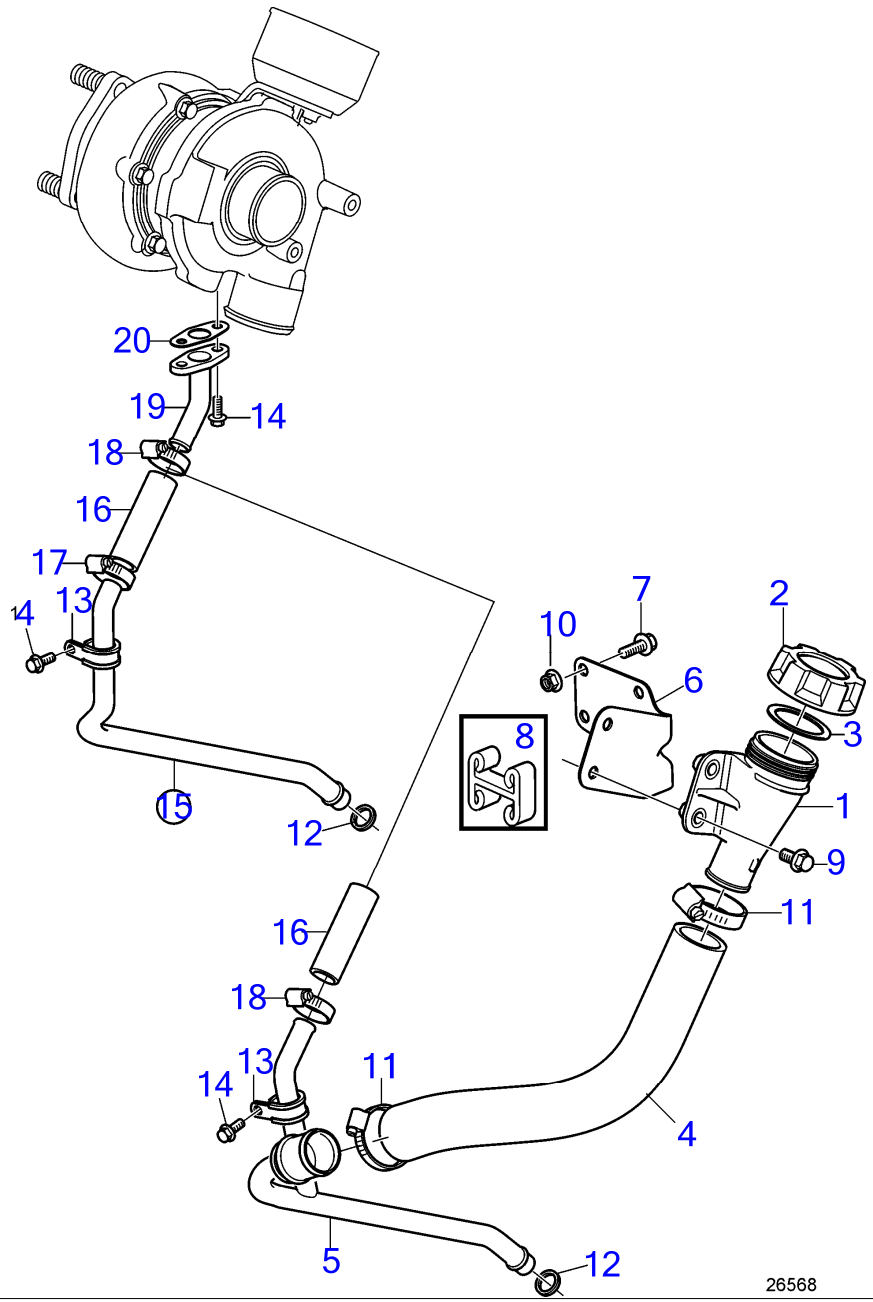

D3-110I-H, D3-140I-H, D3-150I-H, D3-170I-H, D3-200I-H, D3-220I-H, D3-140A-H, D3-170A-H, D3-200A-H, D3-220A-H

RÉF	No Piéce	QTÉ	DÉSIGNATION	NOTES
1	20808091	1	Tube remplissage hui	
2	20807510	1	· Bouchon de remplissa	
3	20365079	1	· · Rondelle caoutchouc	
4	21711255	1	Flexible	
5	21177977	1	Tuyau de retour d'hu	Option
6	21353908	1	Console	
7	965180	4	Vis à embase	Pour ábord
8	21369356	1	Profilé	Pour ábord
9	984733	2	Vis à embase	M8x16mm
10	990940	4	Écrou à embase	
11	961669	2	Collier durite	
12	31251439	1	Bague étanchéité	
13	952629	1	Collier serrage	
14	984725	3	Vis à embase	M6x16mm
15	21294908	1	Tuyau de retour d'hu	Standard
16	3593534	1	· Flexible	
17	961665	1	· Collier durite	
18	961665	2	Collier durite	
19	21098797	1	Tuyau de retour d'hu	
20	31251456	1	Joint	

D3-110I-H, D3-140I-H, D3-150I-H, D3-170I-H, D3-200I-H, D3-220I-H, D3-140A-H, D3-170A-H, D3-200A-H, D3-220A-H

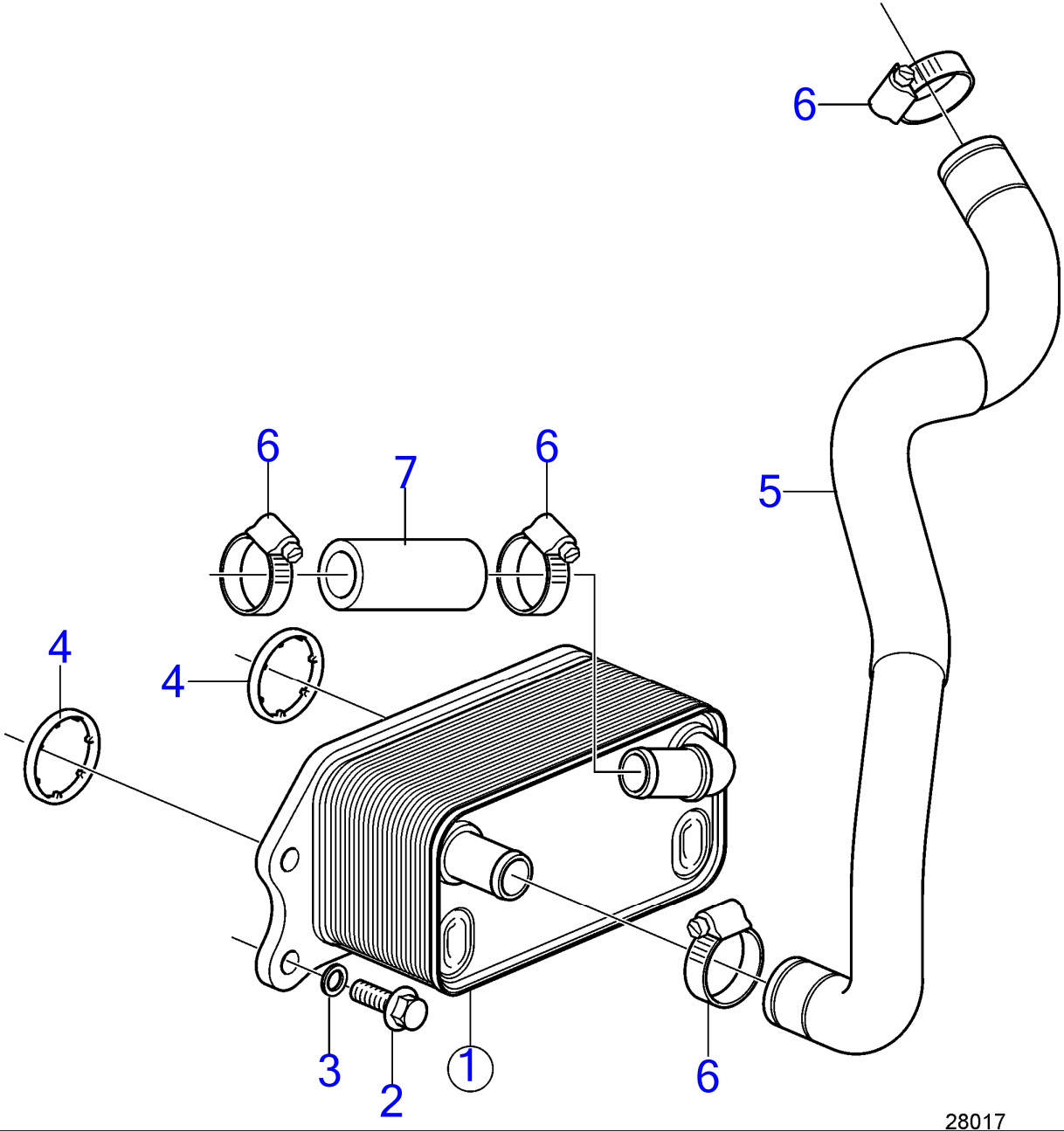

28017

D3-110I-H, D3-140I-H, D3-150I-H, D3-170I-H, D3-200I-H, D3-220I-H, D3-140A-H, D3-170A-H, D3-200A-H, D3-220A-H

RÉF	No Piéce	QTÉ	DÉSIGNATION	NOTES
1	31319422	1	Jeu radiateur huile	
2	982777	4	· Vis à embase	M7x25mm
3			·	
4	31401947	2	Étanchéité	
5	21309775	1	Flexible	
6	961665	4	Collier durite	
7	952969	1	Flexible	

D3-110I-H, D3-140I-H, D3-150I-H, D3-170I-H, D3-200I-H, D3-220I-H, D3-140A-H, D3-170A-H, D3-200A-H, D3-220A-H

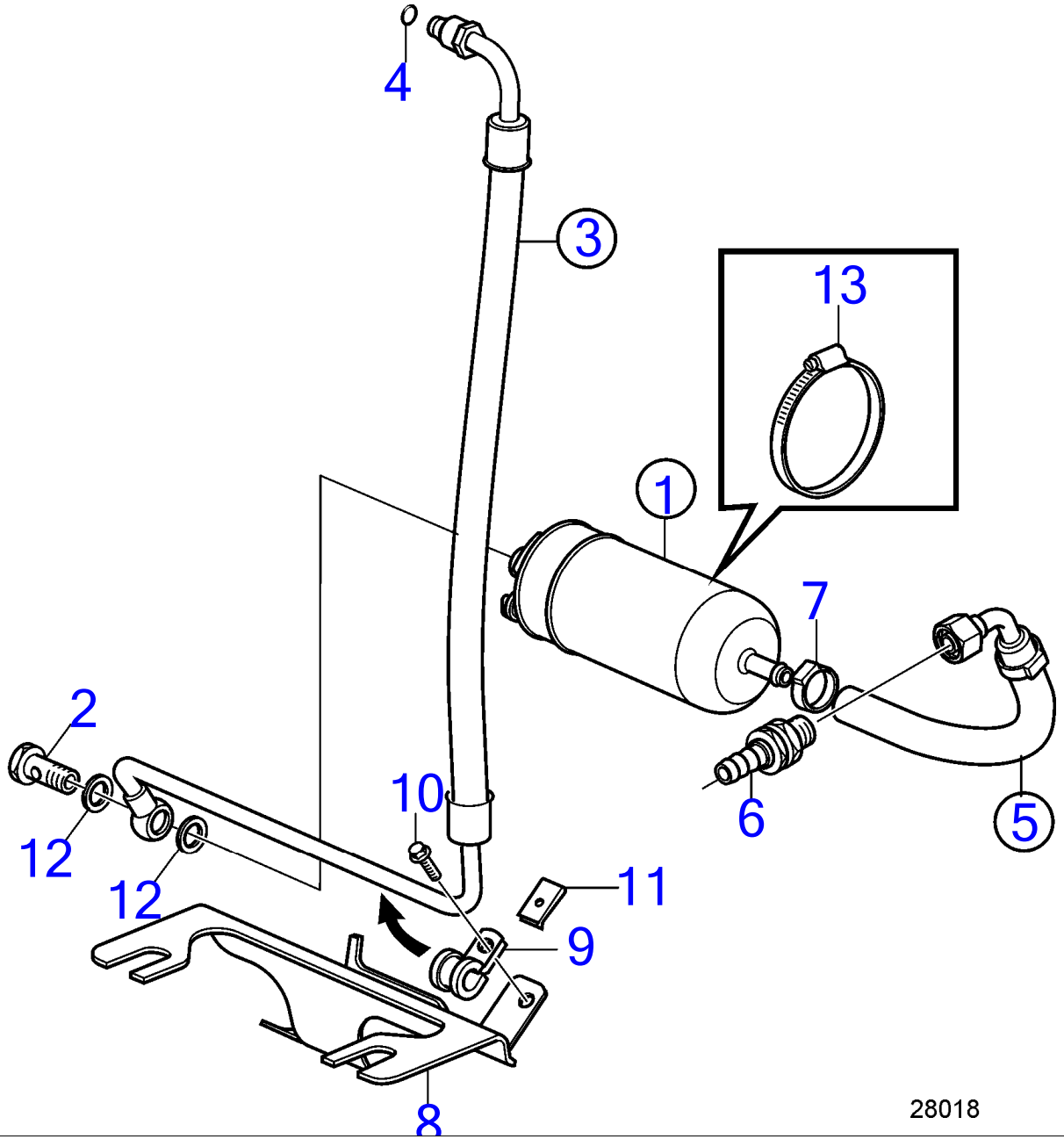

D3-110I-H, D3-140I-H, D3-150I-H, D3-170I-H, D3-200I-H, D3-220I-H, D3-140A-H, D3-170A-H, D3-200A-H, D3-220A-H

RÉF	No Piéce	QTÉ	DÉSIGNATION	NOTES
1	21120406	1	Pompe alimentation	
2	980973		· Vis creuse	
3	21300622	1	Flexible de carburan	Remplacé par 22345973
	22345973	1	Flexible de carburan	
4	976011	1	· Joint torique	
5	21300624	1	Flexible de carburan	Remplacé par 22363670
	22363670	1	Flexible de carburan	
6	21282656	1	· Passe-cloison	
7	961663	1	Collier durite	
8	21300619	1	Console	
9	952624	1	Collier serrage	
10	968476	1	Vis à embase	
11	191391	1	Écrou de ressort	
12	18665	2	Joint	
13	961671	1	Collier durite	

D3-110I-H, D3-140I-H, D3-150I-H, D3-170I-H, D3-200I-H, D3-220I-H, D3-140A-H, D3-170A-H, D3-200A-H, D3-220A-H

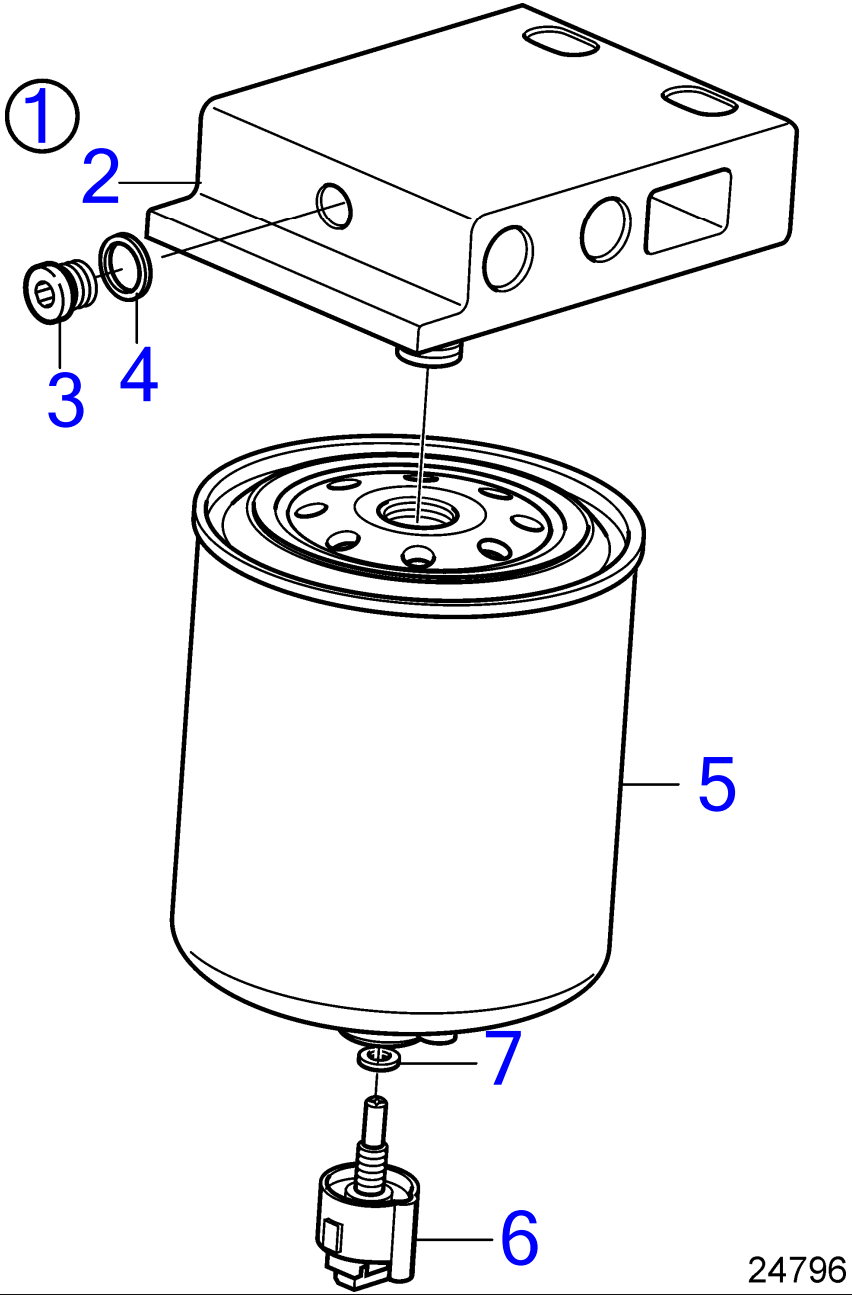

www.dbmoteurs.fr

D3-110I-H, D3-140I-H, D3-150I-H, D3-170I-H, D3-200I-H, D3-220I-H, D3-140A-H, D3-170A-H, D3-200A-H, D3-220A-H

RÉF	No Piéce	QTÉ	DÉSIGNATION	NOTES
1	21286999	1	Filtre a combustible, complet	
2	(21286987)	1	· Boîtier de filtre	Réféence hors de gamme
3	965768	1	·· Bouchon	
4	18665	1	·· Joint	
5	21139810	1	· Filtre a combustible	
6	3808616	1	· Capteur	Instructions d'installation incluses.
7	21927730	1	·· Joint	

Fuel Filter, Connecting Parts

D3-110I-H, D3-140I-H, D3-150I-H, D3-170I-H, D3-200I-H, D3-220I-H, D3-140A-H, D3-170A-H, D3-200A-H, D3-220A-H

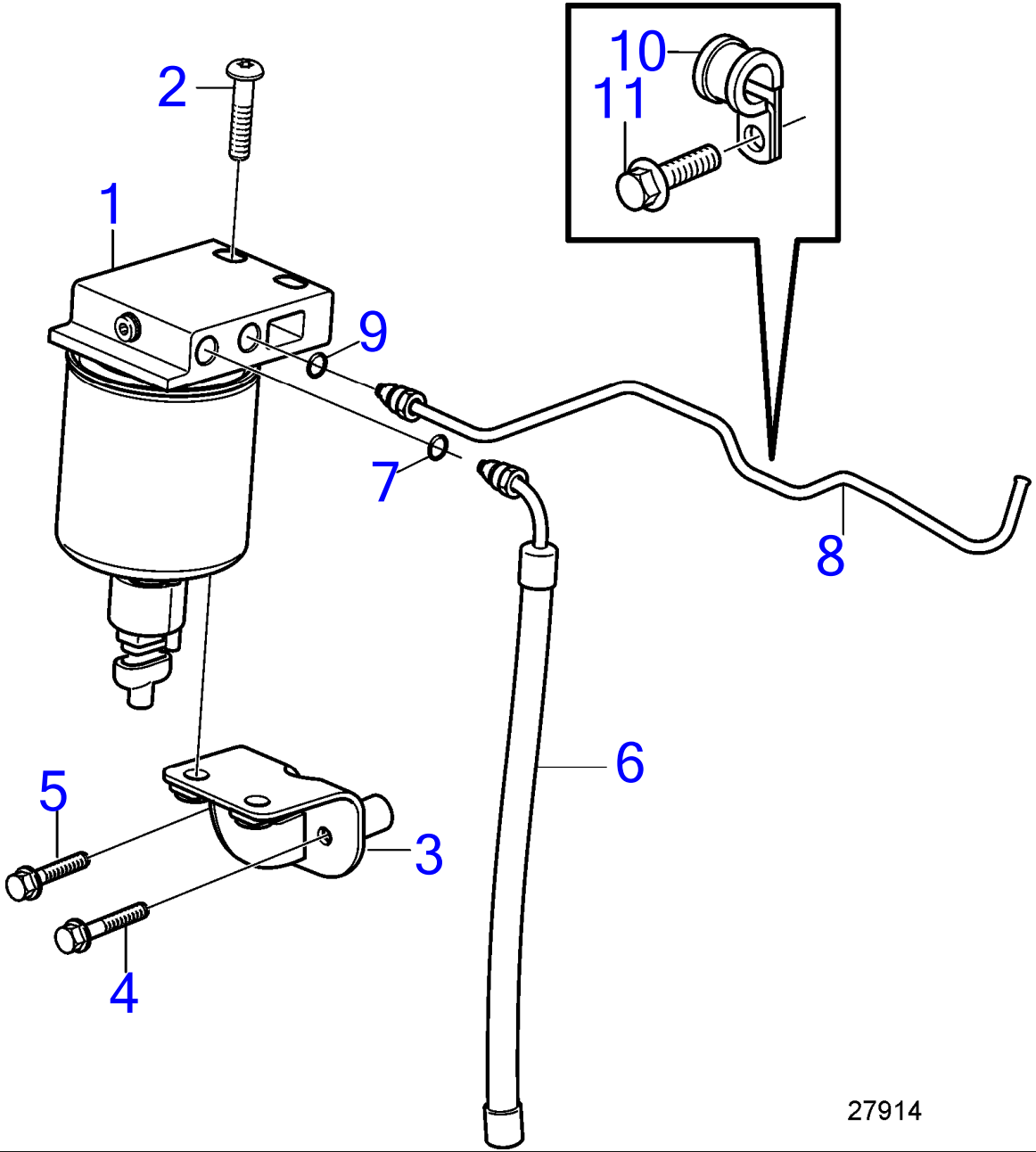

D3-110I-H, D3-140I-H, D3-150I-H, D3-170I-H, D3-200I-H, D3-220I-H, D3-140A-H, D3-170A-H, D3-200A-H, D3-220A-H

RÉF	No Piéce	QTÉ	DÉSIGNATION	Voir
1	21286999	1	Filtre a combustible, complet	35664
2	969544	2	Vis à 6 pans creux	
3	21184378	1	Console	
4	968168	1	Vis à embase	
5	965179	1	Vis à embase	
6	22345973	1	Flexible de carburan	35713
7	976011	1	· Joint torique	
8	21467499	1	Tuyau de carburant	35728
9	976011	1	· Joint torique	
10	952624	1	Collier serrage	
11	946501	1	Vis à embase	

D3-110I-H, D3-140I-H, D3-150I-H, D3-170I-H, D3-200I-H, D3-220I-H, D3-140A-H, D3-170A-H, D3-200A-H, D3-220A-H

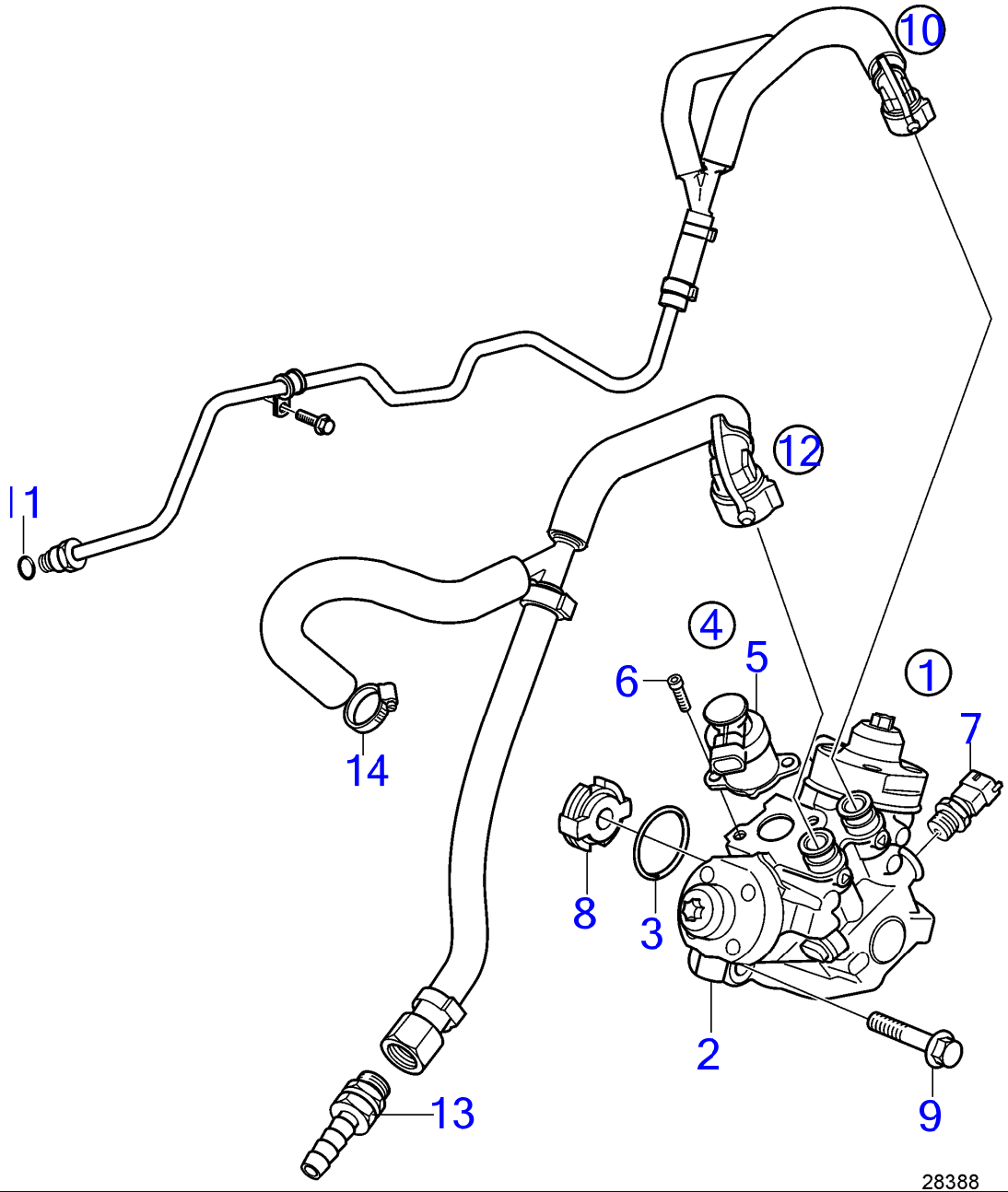

D3-110I-H, D3-140I-H, D3-150I-H, D3-170I-H, D3-200I-H, D3-220I-H, D3-140A-H, D3-170A-H, D3-200A-H, D3-220A-H

RÉF	No Piéce	QTÉ	DÉSIGNATION	NOTES
1	36002064	1	Pompe haute pression	
2	31259211	1	· Carter	
3	31259208	1	· Joint torique	
4	31478083	1	· Lot	
5	30777529	1	· · Valve commande	Remplacé par 31478083
	31478083	1	· · Lot	
6	31259210	2	· · Vis	
7	31272619	1	· Sonde de température	
8	30777586	1	Accouplement croix	
9	982799	3	Vis à embase	M8x45mm
10	21467499	1	Tuyau de carburant	
11	976011	1	· Joint torique	
12	21467497	1	Conduit flexible	
13	21282656	1	· Passe-cloison	
14	961663	1	Collier durite	

D3-110I-H, D3-140I-H, D3-150I-H, D3-170I-H, D3-200I-H, D3-220I-H, D3-140A-H, D3-170A-H, D3-200A-H, D3-220A-H

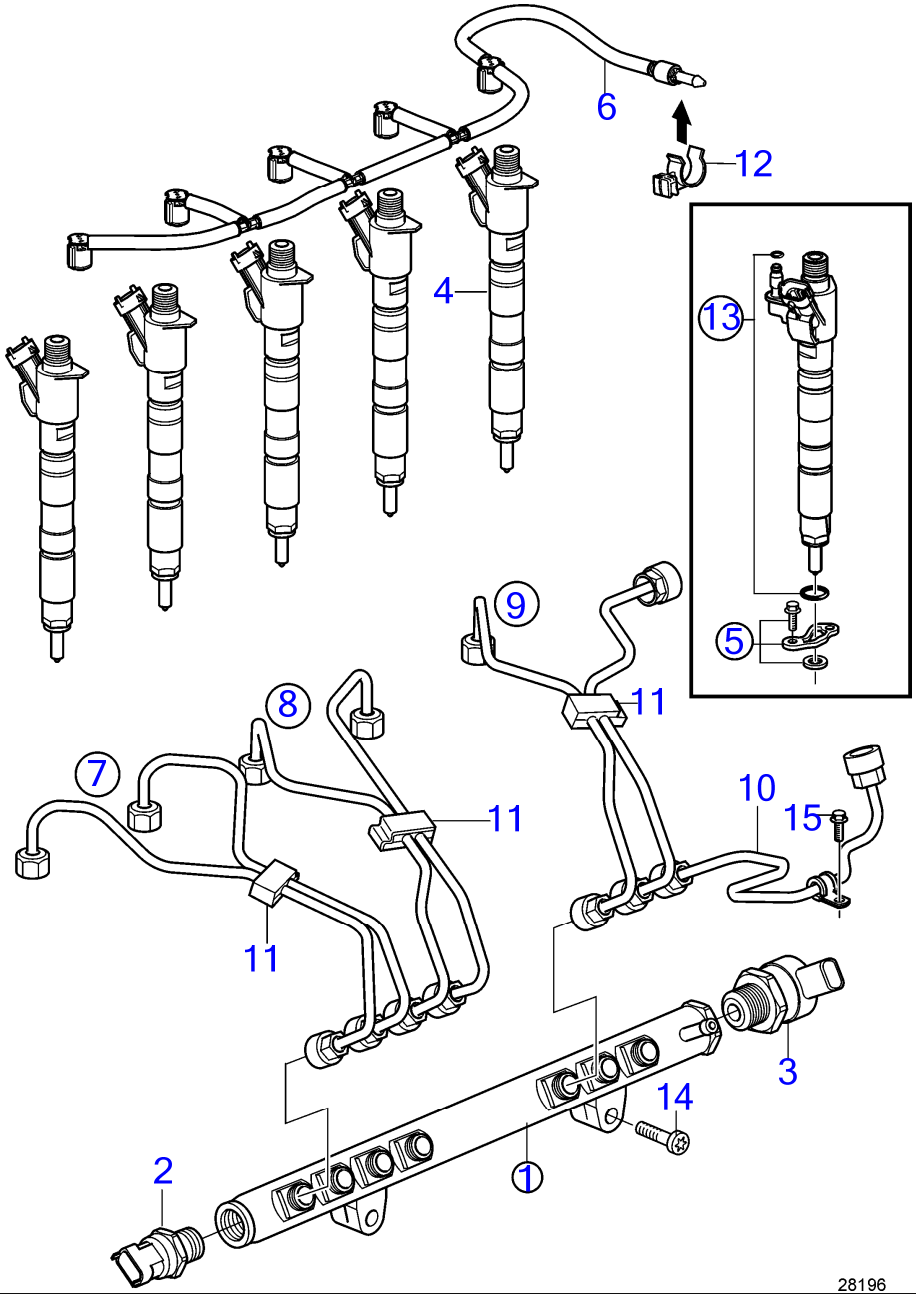

www.dbmoteurs.fr

D3-110I-H, D3-140I-H, D3-150I-H, D3-170I-H, D3-200I-H, D3-220I-H, D3-140A-H, D3-170A-H, D3-200A-H, D3-220A-H

RÉF	No Piéce	QTÉ	DÉSIGNATION	NOTES
1	30777759	1	Tuyau de distributio	
2	30787950	1	· Capteur de pression	
3	31216313	1	· Valve commande	
4	36002662	5	Soupape d'injection	
	3801385	5	Injecteur	
	3801385	5	Injecteur	
5	31272772	1	Étrier serrage	
6	31321198	1	Flexible de carburan	
7	31251172	1	Tuyau refoulement	Cylindre 1, Cylindre 2
8	31251173	1	Tuyau refoulement	Cylindre 3, Cylindre 4
9	31251174	1	Tuyau refoulement	Cylindre 5, Pompe carburant
10	31251175	1	Tuyau refoulement	Pompe carburant
11	30677792	3	Clip	
12	31321272	1	Clip	
13	31272771	1	Jeu joint toriques	
14	994441	2	Vis à embase	M8x50mm
15	946671	1	Vis à embase	

Fuel Filter and Water Separator, RINA-approved

D3-110I-H, D3-140I-H, D3-150I-H, D3-170I-H, D3-200I-H, D3-220I-H, D3-140A-H, D3-170A-H, D3-200A-H, D3-220A-H

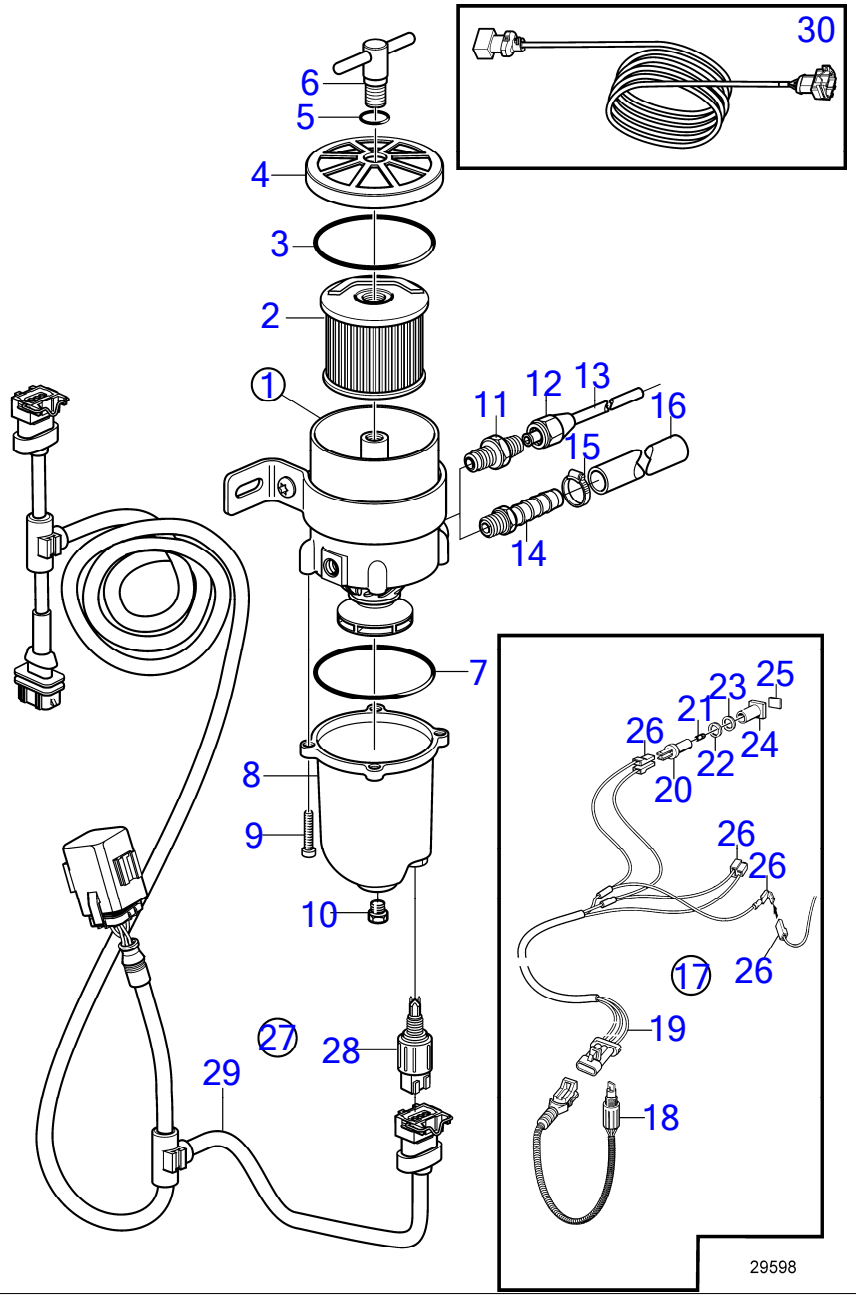

D3-110I-H, D3-140I-H, D3-150I-H, D3-170I-H, D3-200I-H, D3-220I-H, D3-140A-H, D3-170A-H, D3-200A-H, D3-220A-H

RÉF	No Piéce	QTÉ	DÉSIGNATION	Voir	NOTES
1	877763	1	Filtre a combustible		
2	1147147	1	· Cartouche de filtre		2 microns
	861014	1	· Cartouche		10 microns, Std
	3581760	1	· Cartouche de filtre		30 microns
3	838504	1	· Joint		
4		1	· Serrure		
5	838505	1	· Joint torique		
6		1	· Poignée		
7	3838861	1	· Joint		
8	3838849	1	· Bol		
9	950024	4	· Vis empreinte crucif		
10	952075	1	· Bouchon		
11	954337	2	Raccord		
12	954323	2	Écrou accouplement		
13	1140062	2	Tuyau cuivre		
14	3825000	2	Raccord flexible		
15	961664	2	Collier durite		
16	3830315	X	Flexible		3/8"
17	1140724	1	Témoin niveau		
18	3588916	1	· Lot d'alarme		
19	881774	1	· Faisceau de câbles		
20	808175	1	· Douille ampoule		
21	19923	1	· Ampoule		12V, 2W
	182059	1	· Ampoule		24V, 3W
22	967583	1	· Retenue		
23	829714	1	· Bague étanchéité		
24	838455	1	· Retenue		
25	872591	1	· Ruban symbole		
26		X	· cables et cosses	1963	
27	21641493	1			
28	21710794	1	· Capteur		Alternative
29	21710786	1	· Faisceau de câbles		Alternative
30	23274972	1	Faisceau de câbles		Câble de rallonge, L = 2 000 mm

D3-110I-H, D3-140I-H, D3-150I-H, D3-170I-H, D3-200I-H, D3-220I-H

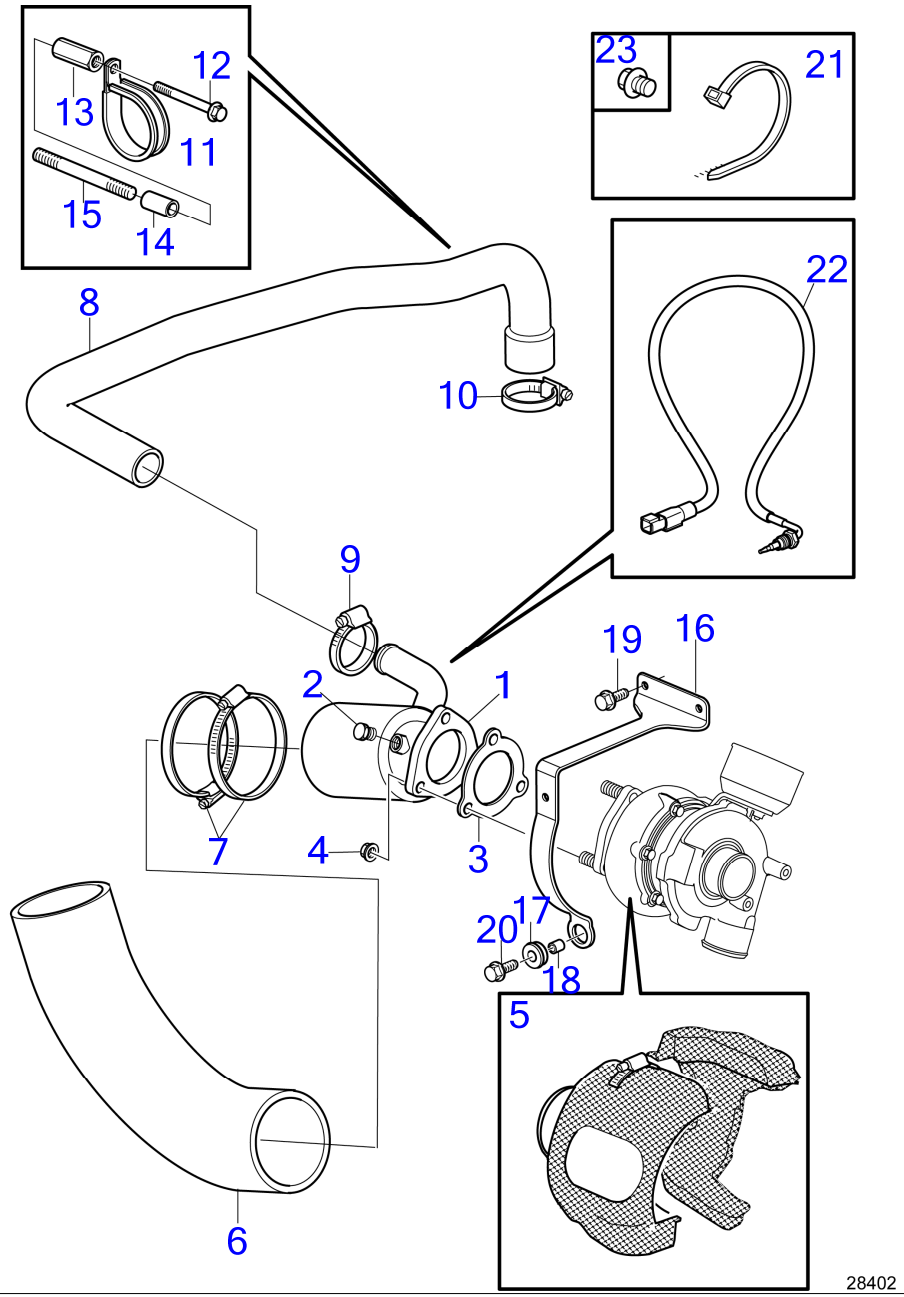

D3-110I-H, D3-140I-H, D3-150I-H, D3-170I-H, D3-200I-H, D3-220I-H

RÉF	No Piéce	QTÉ	DÉSIGNATION	Voir	NOTES
1	22108628	1	Tube d'échappement		
2	981749	1	· Bouchon		
3	1275549	1	Joint		
4	981152	3	Écrou à embase		
5	21985888	1	Écran thermique		
6	1140667	1	Flexible d'échappeme		
7	22274887	4	Collier durite		
8	21202798	1	Flexible		Echangeur de température - coude d'échappement.
9	961669	1	Collier durite		
10	22274885	1	Collier durite		
11	969194	1	Collier serrage		
12	984733	1	Vis à embase		
13	21264221	1	Écrou entretoise		
14	977801	1	Douille entretoise		
15	953060	1	Goujon		
16	21441559	1	Console		
17	992404	1	· Passe fil		
18	40005089	1	· Entretoise		
19	984733	2	Vis à embase		M8x16mm
20	945444	1	Vis à embase		
21	948211	2	Serre-câble		
22	21673187	1	Sonde de température		
			· Installation Instruction 47703789	47703789-EN	Capteur
23	945065	1	Bouchon		

D3-140A-H, D3-170A-H, D3-200A-H, D3-220A-H

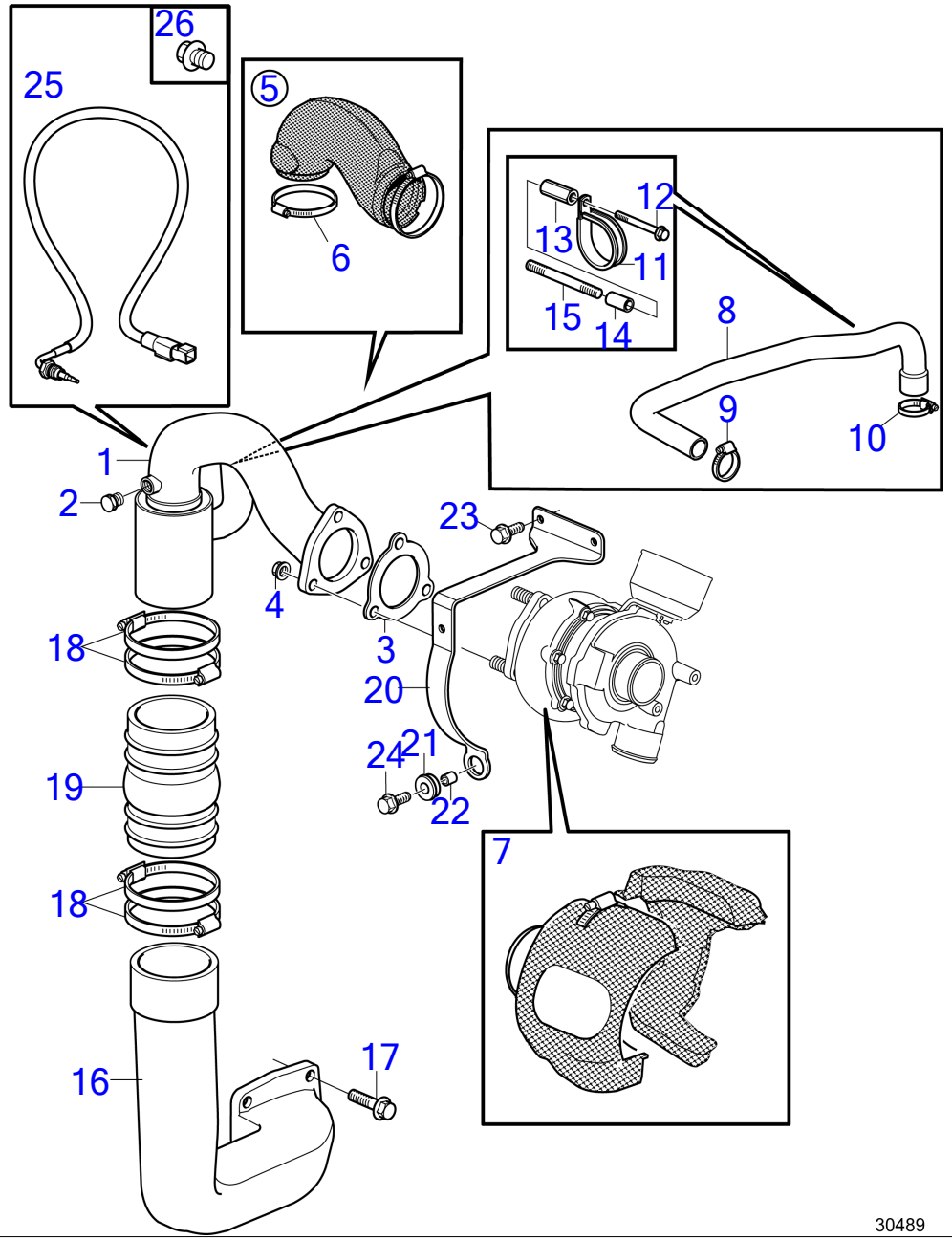

D3-140A-H, D3-170A-H, D3-200A-H, D3-220A-H

RÉF	No Piéce	QTÉ	DÉSIGNATION	Voir	NOTES
1	22108716	1	Tube d'échappement		
2	981749	1	· Bouchon		
3	1275549	1	Joint		
4	981152	3	Écrou à embase		
5	21985884	1	Écran thermique		
6	22274887	2	Collier durite		
7	21985886	1	Écran thermique		
8	21104921	1	Flexible		Echangeur de température - coude d'échappement.
9	961669	1	Collier durite		
10	22274885	1	Collier durite		
11	969194	1	Collier serrage		
12	984733	1	Vis à embase		
13	21264221	1	Écrou entretoise		
14	977801	1	Douille entretoise		
15	953060	1	Goujon		
16	21190796	1	Tube d'échappement		
17	3841928	4	Vis à embase		
18	22274887	4	Collier durite		
19	3863450	1	Soufflet		
20	21441559	1	Console		
21	992404	1	· Passe fil		
22	40005089	1	· Entretoise		
23	984733	2	Vis à embase		
24	945444	1	Vis à embase		
25	21673187	1	Sonde de température		
			· Installation Instruction 47703789	47703789-EN	Capteur
26	945065	1	Bouchon		

D3-110I-H, D3-140I-H, D3-150I-H, D3-170I-H, D3-200I-H, D3-220I-H, D3-140A-H, D3-170A-H, D3-200A-H, D3-220A-H

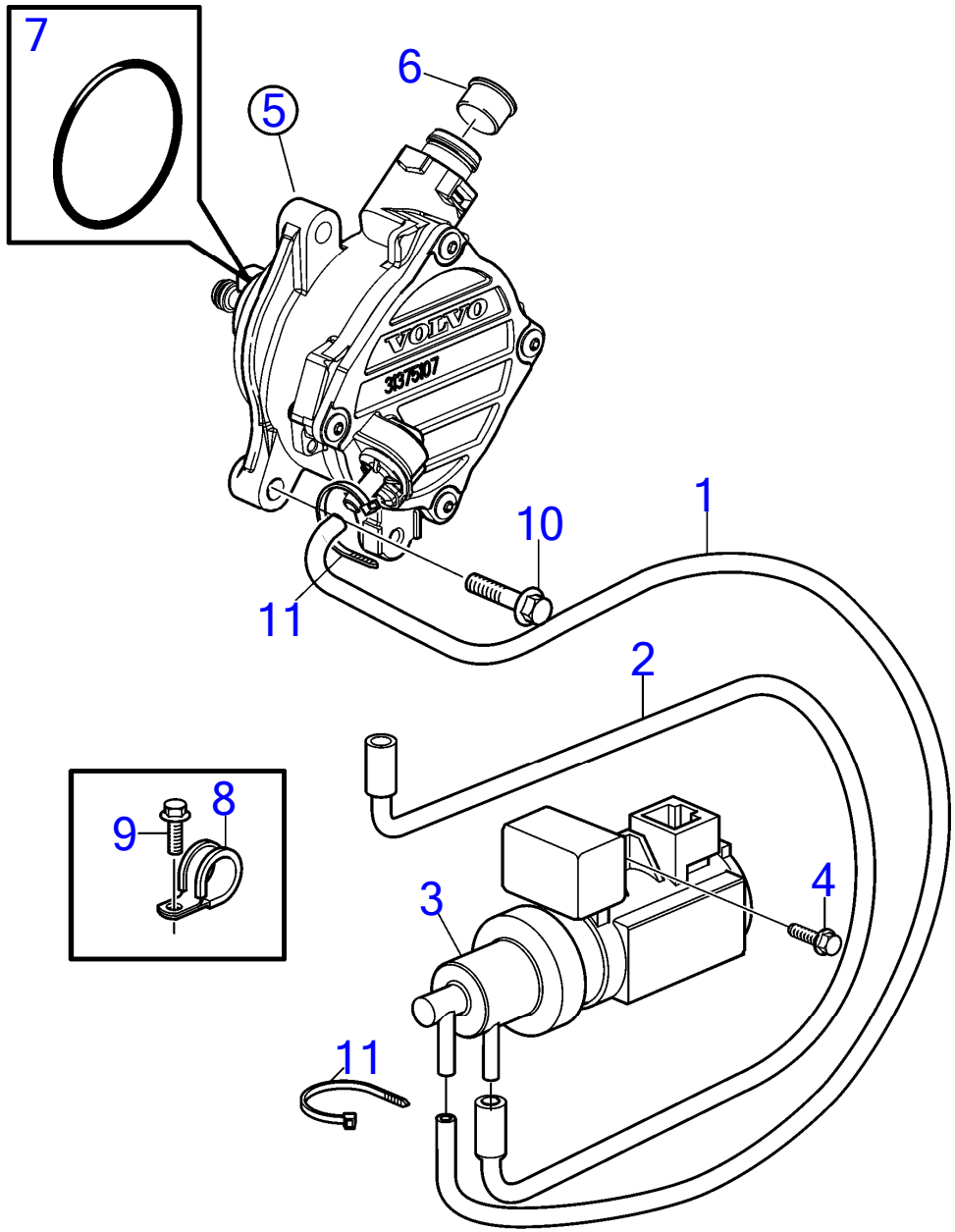

28075

D3-110I-H, D3-140I-H, D3-150I-H, D3-170I-H, D3-200I-H, D3-220I-H, D3-140A-H, D3-170A-H, D3-200A-H, D3-220A-H

RÉF	No Piéce	QTÉ	DÉSIGNATION	NOTES
1	22398749	1	Flexible, pompe à vide	Remplacé par 22722539
	22722539	1	Flexible	
2	21377749	1	Flexible, turbo	
3	30637251	1	Régulateur	
4	994258	2	Vis à embase	M6x16mm
5	22661660	1	Pompe à vide, kit	
6	955083	1	· Bouchon capuchon	
7	8658101	1	· Joint torique	
8	952625	2	Collier serrage	
9	946501	2	Vis à embase	
10	982778	1	Vis à embase	
11	948211	2	Serre-câble	

www.dbmoteurs.fr

D3-110I-H, D3-140I-H, D3-150I-H, D3-170I-H, D3-200I-H, D3-220I-H, D3-140A-H, D3-170A-H, D3-200A-H, D3-220A-H

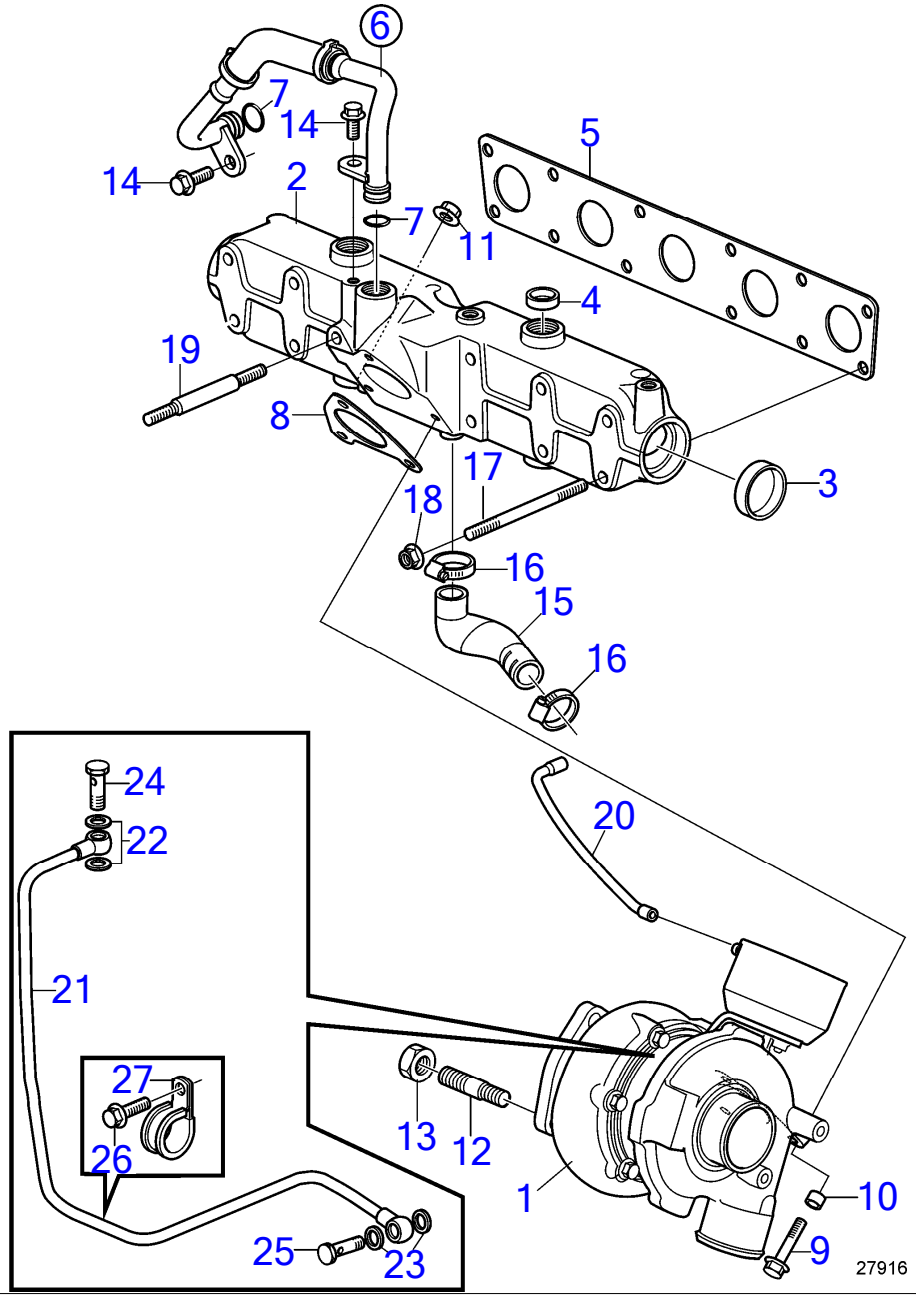

www.dbmoteurs.fr

D3-110I-H, D3-140I-H, D3-150I-H, D3-170I-H, D3-200I-H, D3-220I-H, D3-140A-H, D3-170A-H, D3-200A-H, D3-220A-H

RÉF	No Piéce	QTÉ	DÉSIGNATION	Voir	NOTES
1	21163289	1	Turbocompresseur		
	3801387	1	Turbocompresseur, éc		
2	21489972	1	Collecteur d'échappe		
3	967962	2	· Bouchon capuchon		
4	948811	4	· Bouchon capuchon		
5	30777682	1	Joint		
6	21252495	1	Tubulure admission		
7	982292	2	· Joint torique		
8	21584008	1	Joint		
9	994647	2	Vis à embase		
10	994626	2	Douille entretoise		
11	990940	1	Écrou à embase		
12	982449	3	Goujon		
13	981152	3	Écrou à embase		
14	945444	2	Vis à embase		M8x25mm
15	21454204	1	Flexible		
16	961665	2	Collier durite		
17	953060	11	Goujon		
18	990940	12	Écrou à embase		
19	947698	1	Goujon		M8x130mm
20	21377749	1	Flexible	38888	
21	21506563	1	Conduit huile pressi		
22	18665	2	Joint		
23	969011	2	Joint		
24	995343	1	Vis creuse		
25	25167	1	Vis creuse		
26	984725	1	Vis à embase		M6x16mm
27	952625	1	Collier serrage		

D3-110I-H, D3-140I-H, D3-150I-H, D3-170I-H, D3-200I-H, D3-220I-H, D3-140A-H, D3-170A-H, D3-200A-H, D3-220A-H

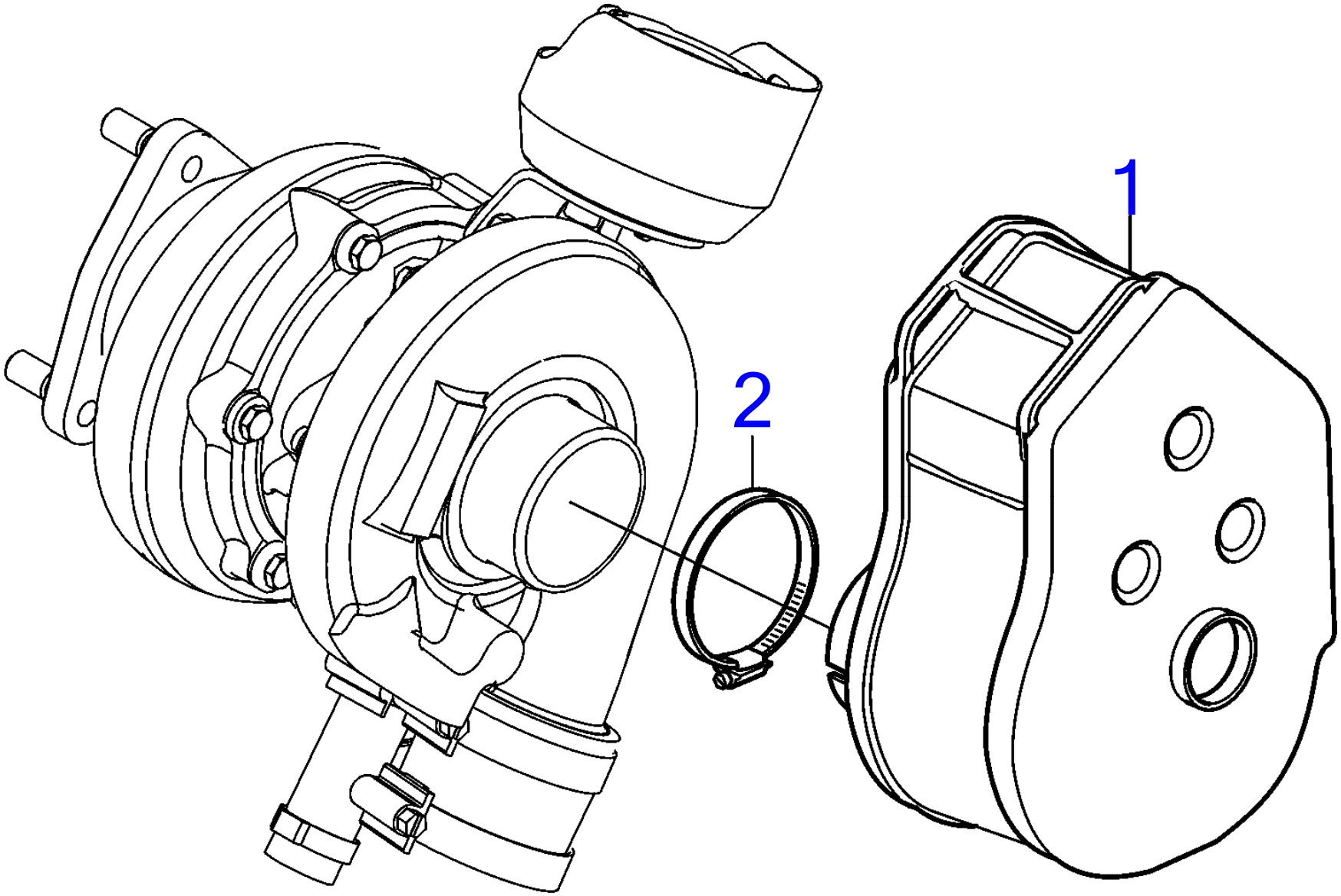

27719

D3-110I-H, D3-140I-H, D3-150I-H, D3-170I-H, D3-200I-H, D3-220I-H, D3-140A-H, D3-170A-H, D3-200A-H, D3-220A-H

RÉF	No Piéce	QTÉ	DÉSIGNATION
1	21379288	1	Filtre air
2	961672	1	Collier durite

D3-110I-H, D3-140I-H, D3-150I-H, D3-170I-H, D3-200I-H, D3-220I-H, D3-140A-H, D3-170A-H, D3-200A-H, D3-220A-H

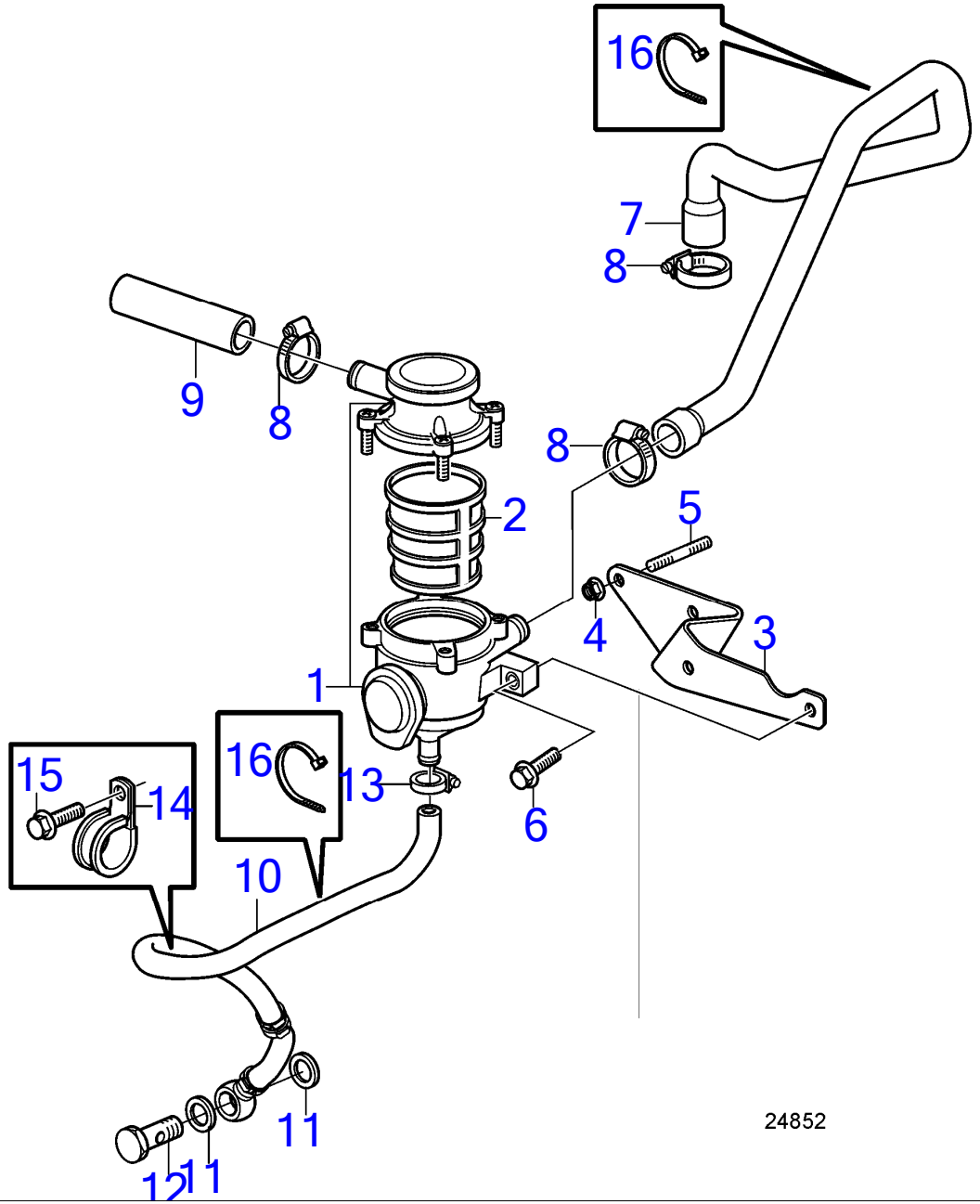

D3-110I-H, D3-140I-H, D3-150I-H, D3-170I-H, D3-200I-H, D3-220I-H, D3-140A-H, D3-170A-H, D3-200A-H, D3-220A-H

RÉF	No Piéce	QTÉ	DÉSIGNATION	NOTES
1	21690243	1	Capteur d'huile	
2	21368879	1	· Cartouche	
3	21560971	1	Console	
4	990940	3	Écrou à embase	
5	953060	3	Goujon	
6	946671	2	Vis à embase	
7	21353366	1	Flexible	
8	961666	3	Collier durite	
9	949995	1	Flexible	L=100mm
10	21461603	1	Conduit flexible	
11	11998	2	Joint	
12	26013	1	Vis creuse	
13	961664	1	Collier durite	
14	952631	1	Collier serrage	
15	984725	1	Vis à embase	
16	948211	3	Serre-câble	

Heat Exchanger with Installation Parts

D3-110I-H, D3-140I-H, D3-150I-H, D3-170I-H, D3-200I-H, D3-220I-H, D3-140A-H, D3-170A-H, D3-200A-H, D3-220A-H

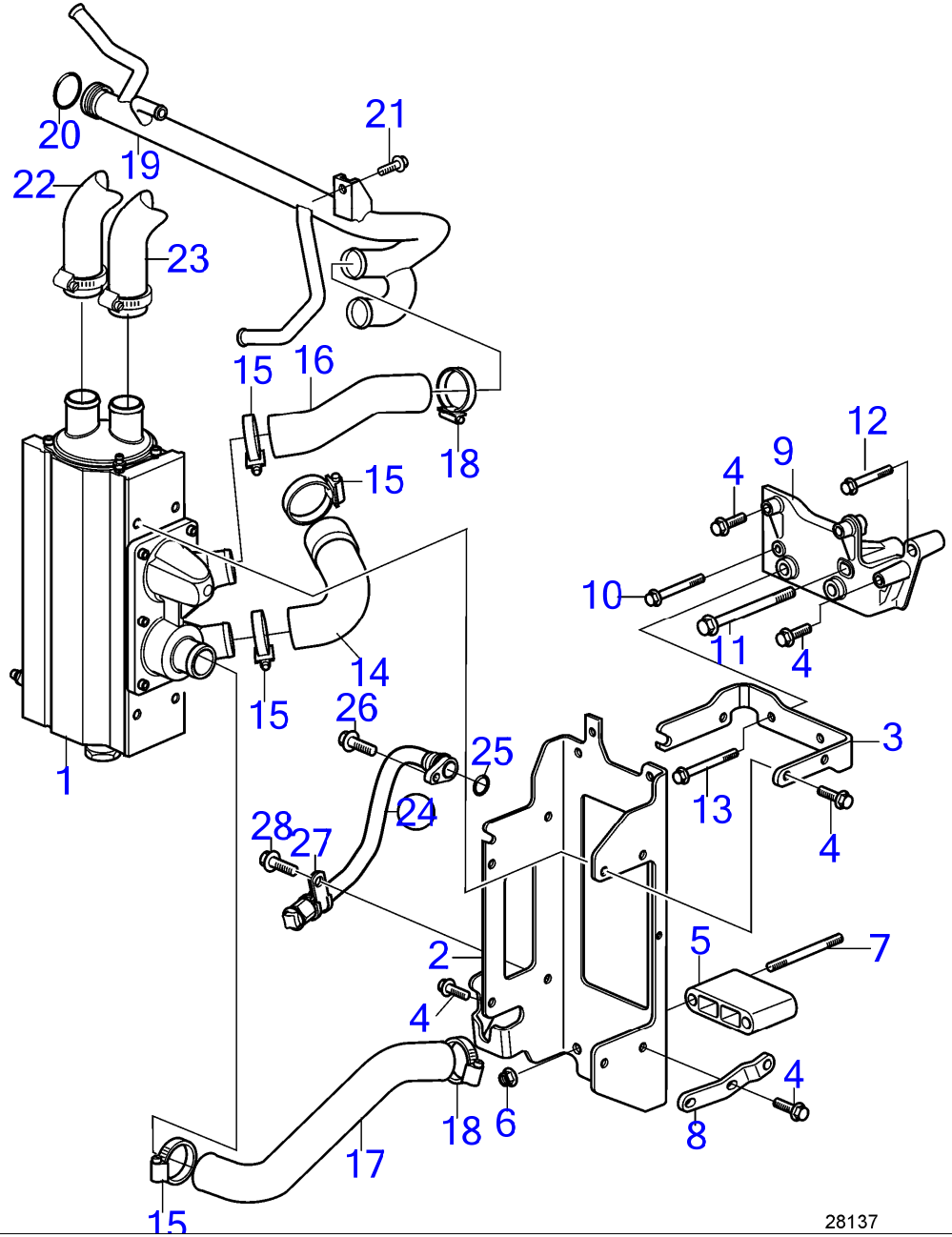

D3-110I-H, D3-140I-H, D3-150I-H, D3-170I-H, D3-200I-H, D3-220I-H, D3-140A-H, D3-170A-H, D3-200A-H, D3-220A-H

RÉF	No Piéce	QTÉ	DÉSIGNATION	Voir	NOTES
1	22004363	1	Echangeur temperatur	38810	
2	21572462	1	Console		
3	21308169	1	Tirant		
4	946671	11	Vis à embase		M8x30mm
5	21306599	1	Profilé		
6	971095	2	Écrou à embase		
7	953084	2	Goujon		M10x110mm
8	21406493	1	Tirant		
9	21514338	1	Console		
10	968172	1	Vis à embase		M7x90mm
11	969313	1	Vis à embase		
12	965187	1	Vis à embase		M10x60mm
13	969445	2	Vis à embase		
14	21166146	1	Flexible		
15	22274885	4	Collier durite		
16	21166149	1	Flexible		
17	21454184	1	Flexible		
18	961669	2	Collier durite		
19	21591184	1	Tubulure admission		
20	976045	1	Joint torique		
21	984725	1	Vis à embase		
22	21202798	1	Flexible	38923	À bord
	21104921	1	Flexible	38922	AQ
23	22004801	1	Flexible	38831	Refroidisseur d’air de suralimentation-échangeur de température, Sans pompe servo.
	22004787	1	Flexible	38268	Échangeur de chaleur - Refroidisseur d'huile de servomoteur, Remplacé par 22990055
	22990055	1	Flexible		Échangeur de chaleur - Refroidisseur d'huile de servomoteur
24	21501494	1	Flexible		
25	982292	1	· Joint torique		
26	984725	1	Vis à embase		
27	947827	1	Collier serrage		
28	946501	1	Vis à embase		

www.dbmoteurs.fr

D3-110I-H, D3-140I-H, D3-150I-H, D3-170I-H, D3-200I-H, D3-220I-H, D3-140A-H, D3-170A-H, D3-200A-H, D3-220A-H

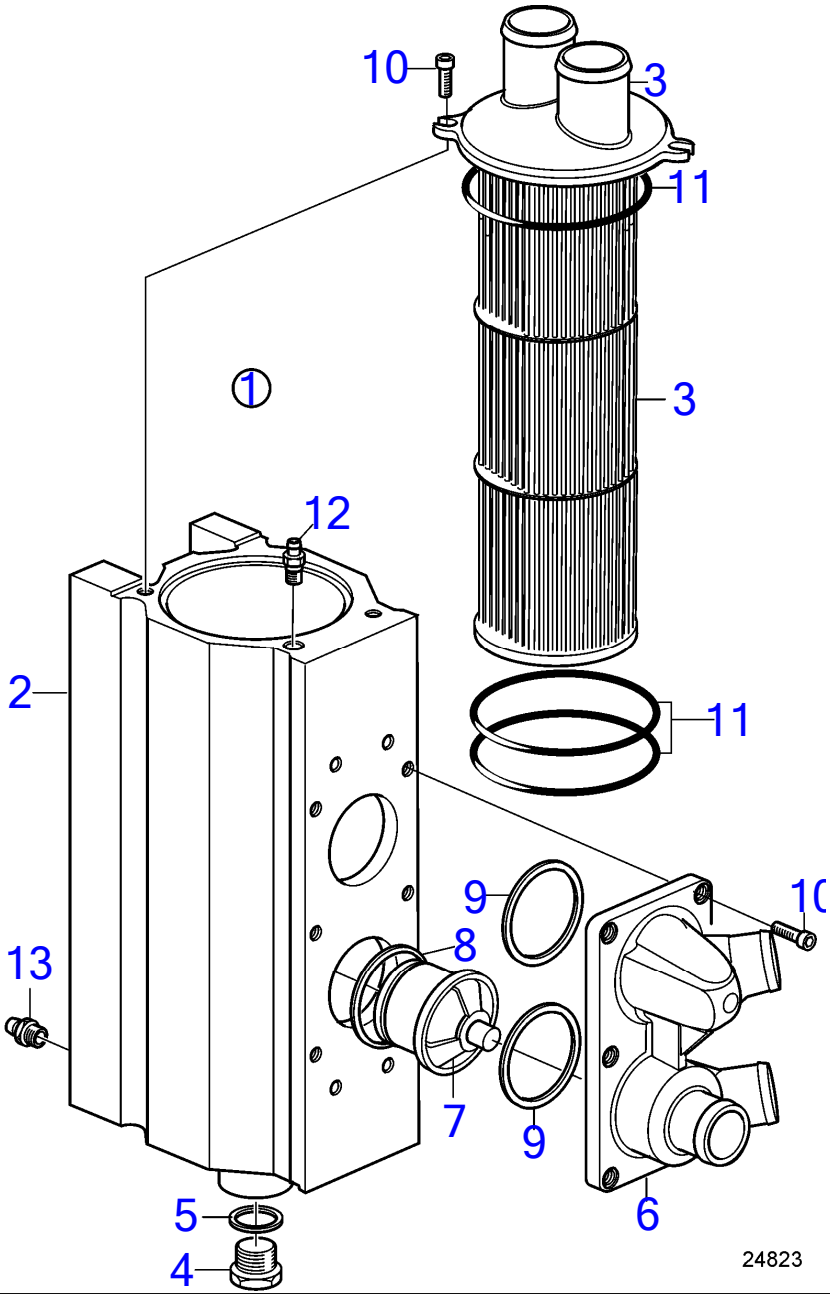

D3-110I-H, D3-140I-H, D3-150I-H, D3-170I-H, D3-200I-H, D3-220I-H, D3-140A-H, D3-170A-H, D3-200A-H, D3-220A-H

RÉF	No Piéce	QTÉ	DÉSIGNATION
1	22004363	1	Echangeur temperatur
2		1	· Carter
3	21456469	1	· Cartouche
4	21262925	1	· Bouchon
5	948887	1	· Joint torique
6	21867110	1	· Couvercle
7	3840816	1	· Thermostat
8	3584299	1	· Joint
9	21273476	2	· Joint torique
10	940326	8	· Vis à six pans creux
11	3838336	3	· Joint torique
12	3842014	1	· Tuyau
13	3583822	1	· Raccord de drainage

Cooling Water Pipe

D3-110I-H, D3-140I-H, D3-150I-H, D3-170I-H, D3-200I-H, D3-220I-H, D3-140A-H, D3-170A-H, D3-200A-H, D3-220A-H

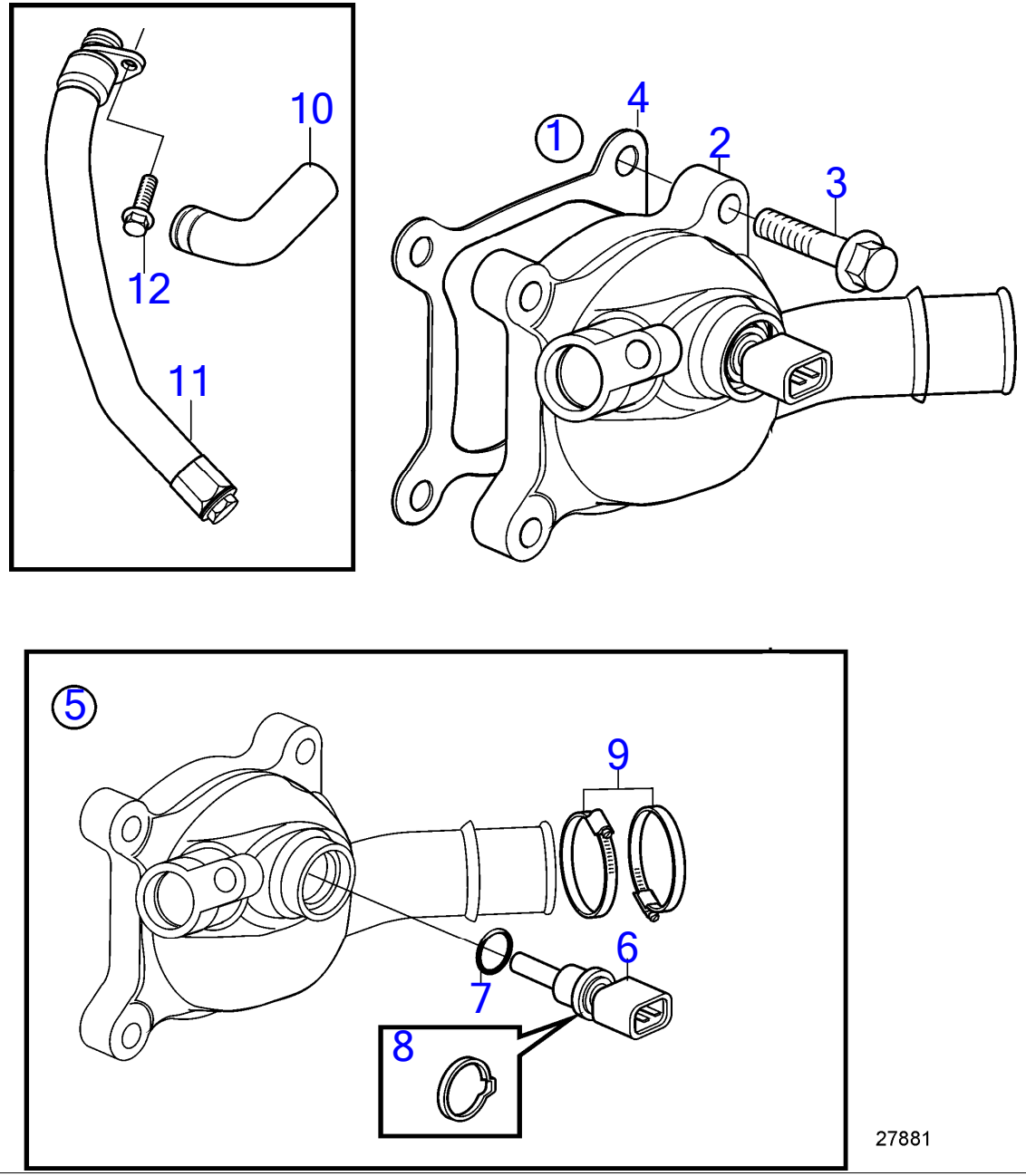

D3-110I-H, D3-140I-H, D3-150I-H, D3-170I-H, D3-200I-H, D3-220I-H, D3-140A-H, D3-170A-H, D3-200A-H, D3-220A-H

RÉF	No Piéce	QTÉ	DÉSIGNATION	NOTES
1	21678692	1	Lot	
2	21673916	1	· Tube sortie eau	
3	986228	4	· Vis à 6 pans creux	
4	21625080	1	· Joint	
5	21684636	1	· Kit petites pièces	
6			· ·	
7	(30713577)	1	· · Joint torique	Réféence hors de gamme
8	(30713576)	1	· · Clip	Réféence hors de gamme
9	22274885	2	· Collier durite	
10	21166146	1	· Flexible	
11	21501494	1	· Flexible	
12	984725	1	· Vis à embase	

D3-110I-H, D3-140I-H, D3-150I-H, D3-170I-H, D3-200I-H, D3-220I-H, D3-140A-H, D3-170A-H, D3-200A-H, D3-220A-H

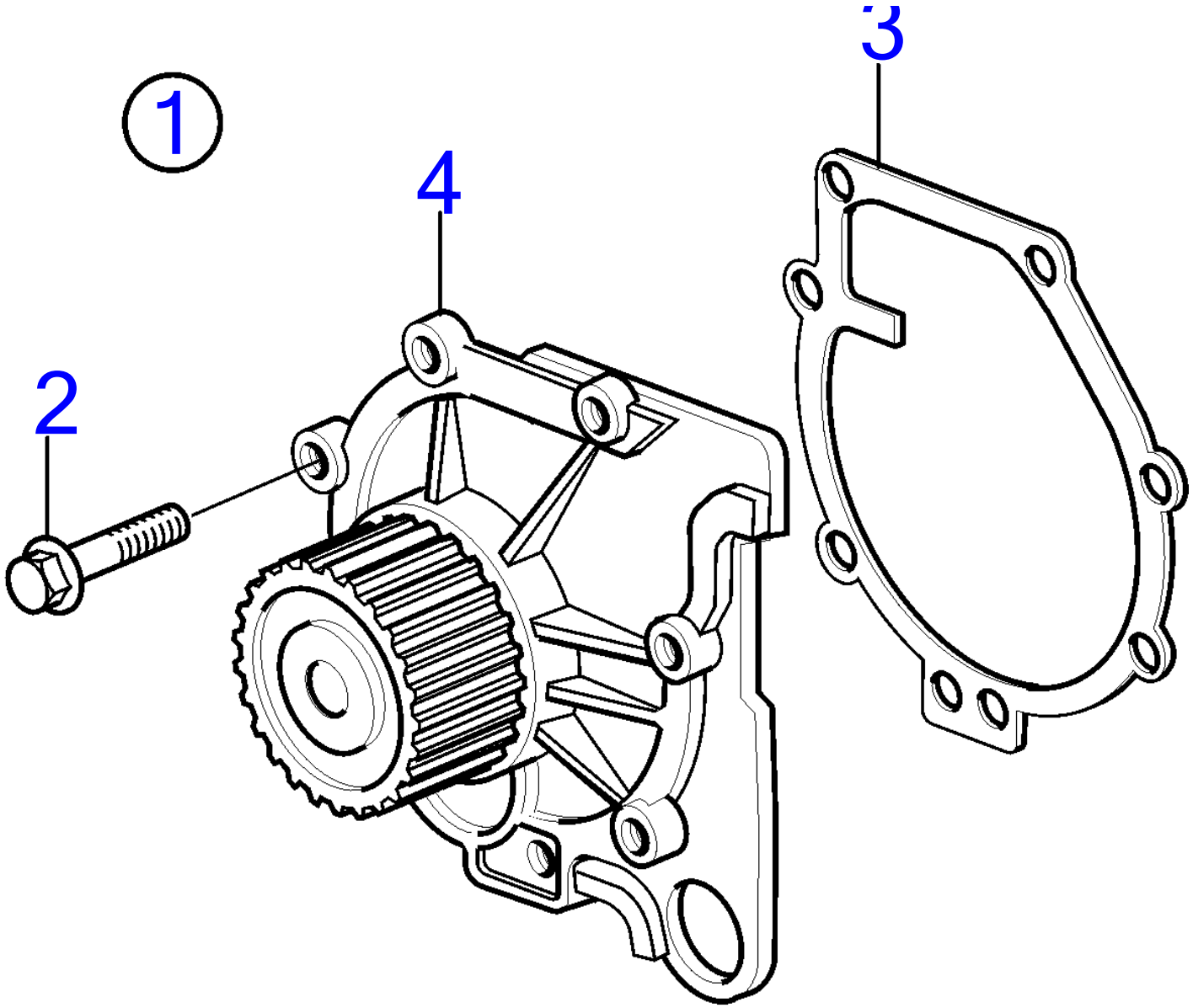

25091

D3-110I-H, D3-140I-H, D3-150I-H, D3-170I-H, D3-200I-H, D3-220I-H, D3-140A-H, D3-170A-H, D3-200A-H, D3-220A-H

RÉF	No Piéce	QTÉ	DÉSIGNATION	NOTES
1	31293668	1	Kit pompe eau	
2	985151	7	· Vis à embase	
3	30677767	1	· Joint	
4			· Pompe à eau	Non vendu séparément.

Hot Water Outlet

D3-110I-H, D3-140I-H, D3-150I-H, D3-170I-H, D3-200I-H, D3-220I-H, D3-140A-H, D3-170A-H, D3-200A-H, D3-220A-H

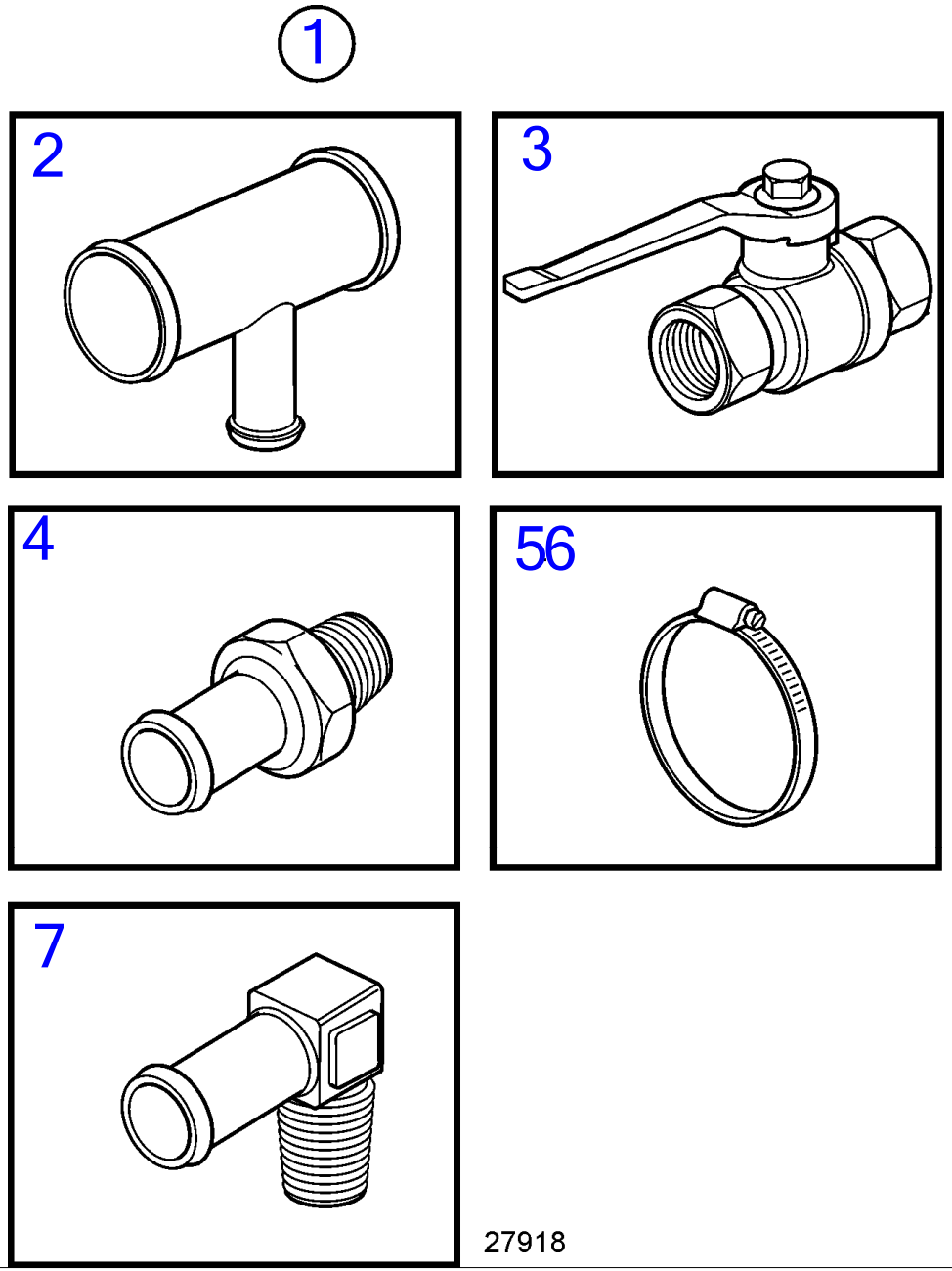

D3-110I-H, D3-140I-H, D3-150I-H, D3-170I-H, D3-200I-H, D3-220I-H, D3-140A-H, D3-170A-H, D3-200A-H, D3-220A-H

RÉF	No Piéce	QTÉ	DÉSIGNATION
1	21339078	1	Kit prise eau chaude
2	22411926	1	· Tube de refroidissem
3	1140097	2	· Pointeau
4	961657	5	· Raccord flexible
5	961665	6	· Collier durite
6	961669	2	· Collier durite
7	961607	1	· Raccord flexible

D3-110I-H, D3-140I-H, D3-150I-H, D3-170I-H, D3-200I-H, D3-220I-H, D3-140A-H, D3-170A-H, D3-200A-H, D3-220A-H

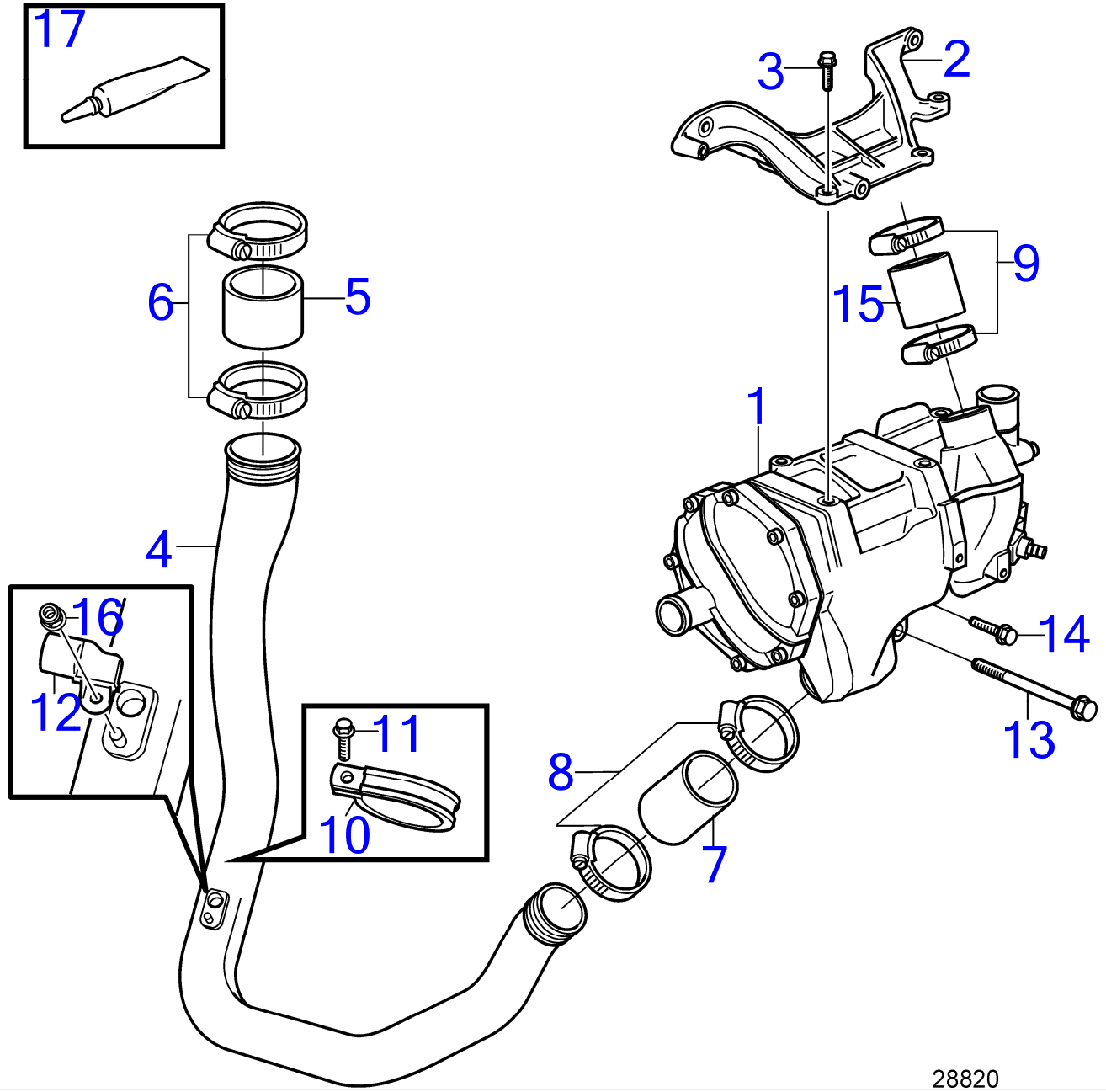

D3-110I-H, D3-140I-H, D3-150I-H, D3-170I-H, D3-200I-H, D3-220I-H, D3-140A-H, D3-170A-H, D3-200A-H, D3-220A-H

RÉF	No Piéce	QTÉ	DÉSIGNATION	Voir	NOTES
1	21928775	1	Refroidissement d'ai	37411	
2	21194424	1	Console		
3	946671	4	Vis à embase		M8x30mm
4	21501408	1	Tuyau suralimentatio		
5	30677765	1	Flexible		
6	961673	2	Collier durite		
7	847385	1	Flexible		
8	21109868	2	Collier durite		
9	961671	2	Collier durite		
10	945734	1	Collier serrage		
11	946501	1	Vis à embase		M6x12mm
12	22320906	1	Capteur de pression		
13	973098	1	Vis à embase		M10x150mm
14	947760	1	Vis à embase		M8x40mm
15	466327	1	Flexible		
16	965483	1	Écrou à embase		
17	1161277	1	Produit étanchéité		Voir le manuel d'atelier

D3-110I-H, D3-140I-H, D3-150I-H, D3-170I-H, D3-200I-H, D3-220I-H, D3-140A-H, D3-170A-H, D3-200A-H, D3-220A-H

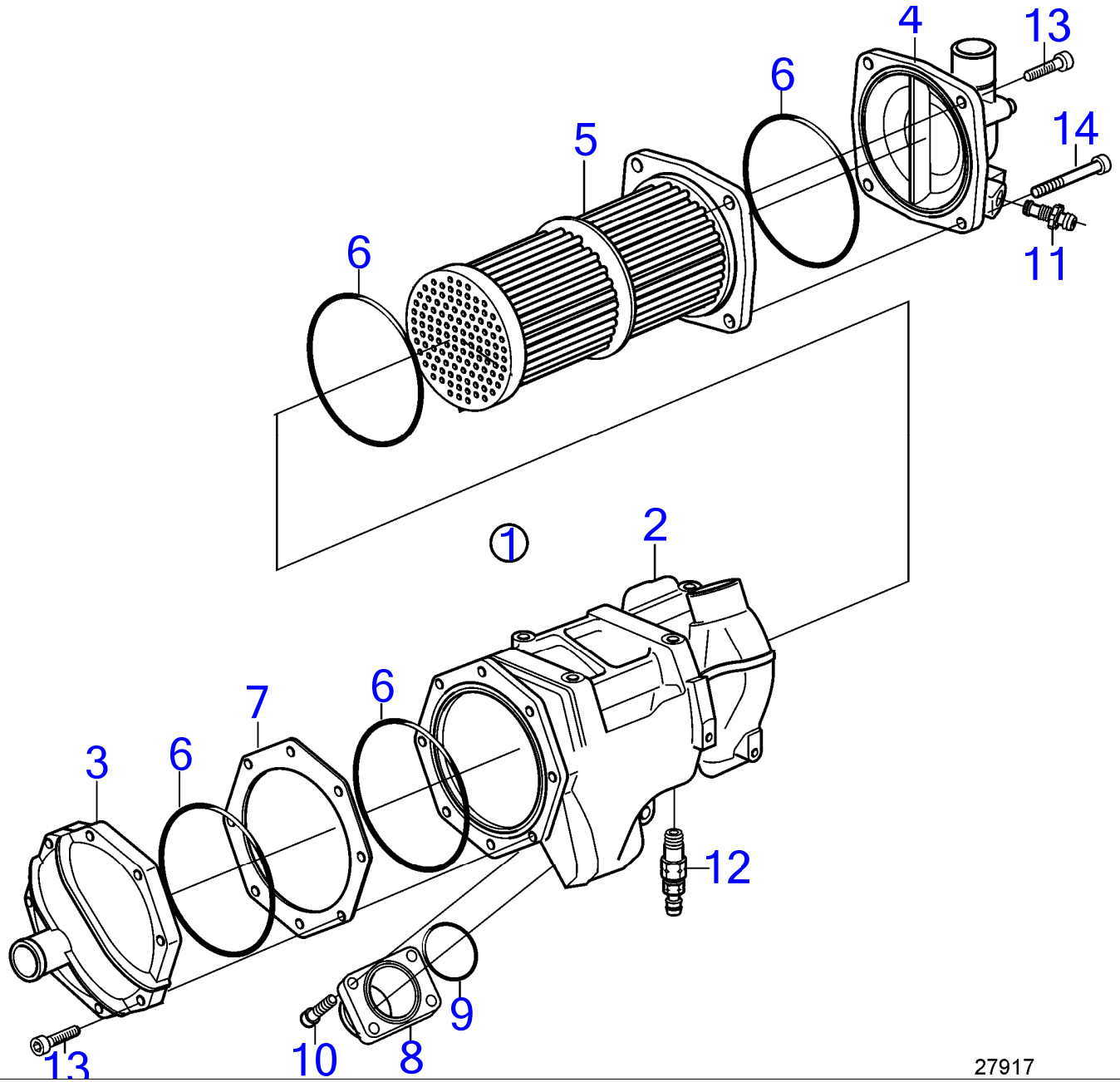

D3-110I-H, D3-140I-H, D3-150I-H, D3-170I-H, D3-200I-H, D3-220I-H, D3-140A-H, D3-170A-H, D3-200A-H, D3-220A-H

RÉF	No Piéce	QTÉ	DÉSIGNATION	NOTES
1	21928775	1	Refroidissement d'ai	
2	21262889	1	· Carter	
3	21262899	1	· Capot	Sortie
4	21262896	1	· Capot	Entrée
5	21262900	1	· Refroidissement d'ai	
6	3838406	4	· Joint torique	
7	3838407	1	· Entretoise	
8	21262907	1	· Tuyau	
9	866690	1	· Joint torique	
10	3838501	4	· Vis	M6x25mm
11	3583822	1	· Raccord de drainage	
12	974320	1	· Robinet de fermeture	
13	959224	11	· Vis à six pans creux	M8x35mm
14	959230	1	· Vis à six pans creux	M8x65mm

D3-110I-H, D3-140I-H, D3-150I-H, D3-170I-H, D3-200I-H, D3-220I-H

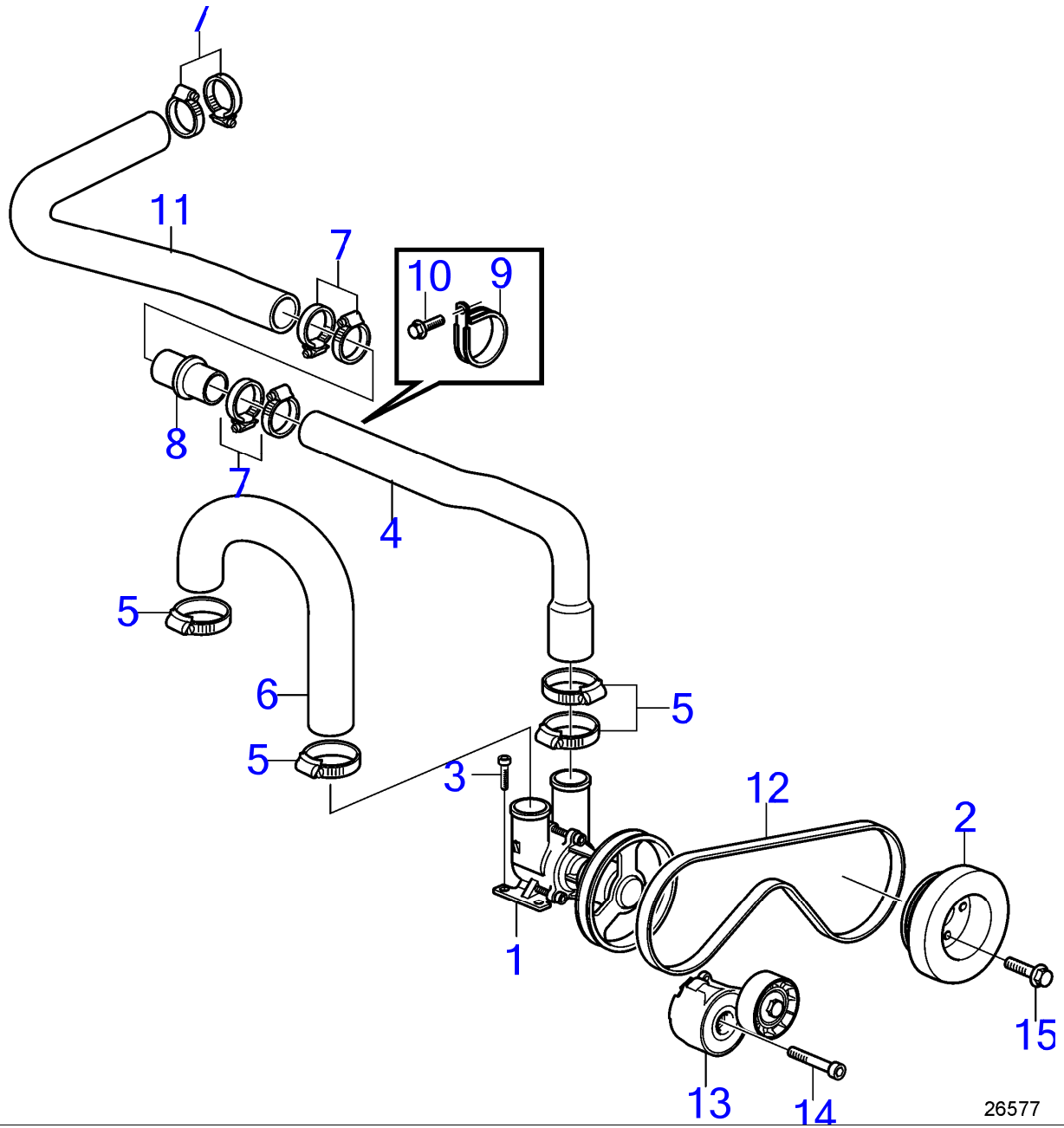

D3-110I-H, D3-140I-H, D3-150I-H, D3-170I-H, D3-200I-H, D3-220I-H

RÉF	No Piéce	QTÉ	DÉSIGNATION	Voir	NOTES
1	21379102	1	Pompe eau mer		
			.	38260	
2	21255747	1	Amortisseur de vibra		
3	984736	4	Vis à embase		
4	22371786	1	Flexible		
5	22274885	4	Collier durite		
6	21162640	1	Flexible		Pompe à eau de mer-radiateur secondaire.
7	961669	6	Collier durite		
8	861090	1	Tube		
9	967645	1	Collier serrage		
10	984725	1	Vis à embase		M6x16mm
11	22371868	1	Flexible		Vers radiateur d'huile.
12	21160912	1	Courroie striée		
13	21424647	1	Tendeur de courroie		
14	959245	1	Vis à six pans creux		
15	984755	4	Vis à embase		M10x40mm

D3-140A-H, D3-170A-H, D3-200A-H, D3-220A-H

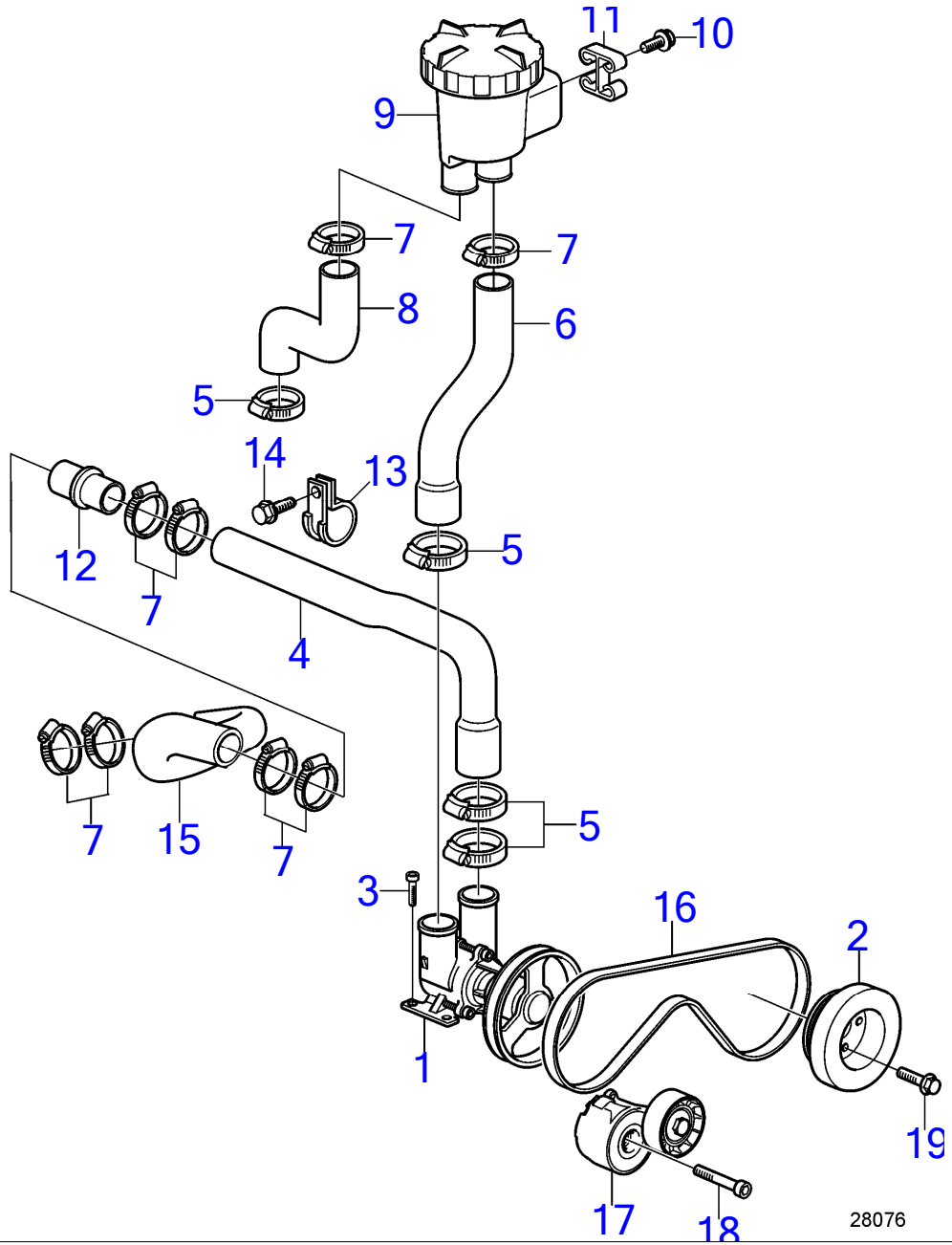

D3-140A-H, D3-170A-H, D3-200A-H, D3-220A-H

RÉF	No Piéce	QTÉ	DÉSIGNATION	Voir	NOTES
1	21379102	1	Pompe eau mer	38260	
2	21255747	1	Amortisseur de vibra		
3	984736	4	Vis à embase		
4	22371786	1	Flexible		
5	22274885	4	Collier durite		
6	21535682	1	Flexible		Pompe à eau de mer - filtre à eau de mer.
7	961669	8	Collier durite		
8	21162573	1	Flexible		Radiateur secondaire-filtre eau de mer.
9	21880386	1	Filtre à eau de mer	35648	
10	965180	4	Vis à embase		M8x20mm
11	21369356	1	Profilé		
12	861090	1	Tube		
13	967645	1	Collier serrage		
14	984725	1	Vis à embase		M6x16mm
15	22371852	1	Flexible		
16	21160912	1	Courroie striée		
17	21424647	1	Tendeur de courroie		
18	959245	1	Vis à six pans creux		
19	984755	4	Vis à embase		M10x40mm

Sea Water Pump, Components

D3-110I-H, D3-140I-H, D3-150I-H, D3-170I-H, D3-200I-H, D3-220I-H, D3-140A-H, D3-170A-H, D3-200A-H, D3-220A-H

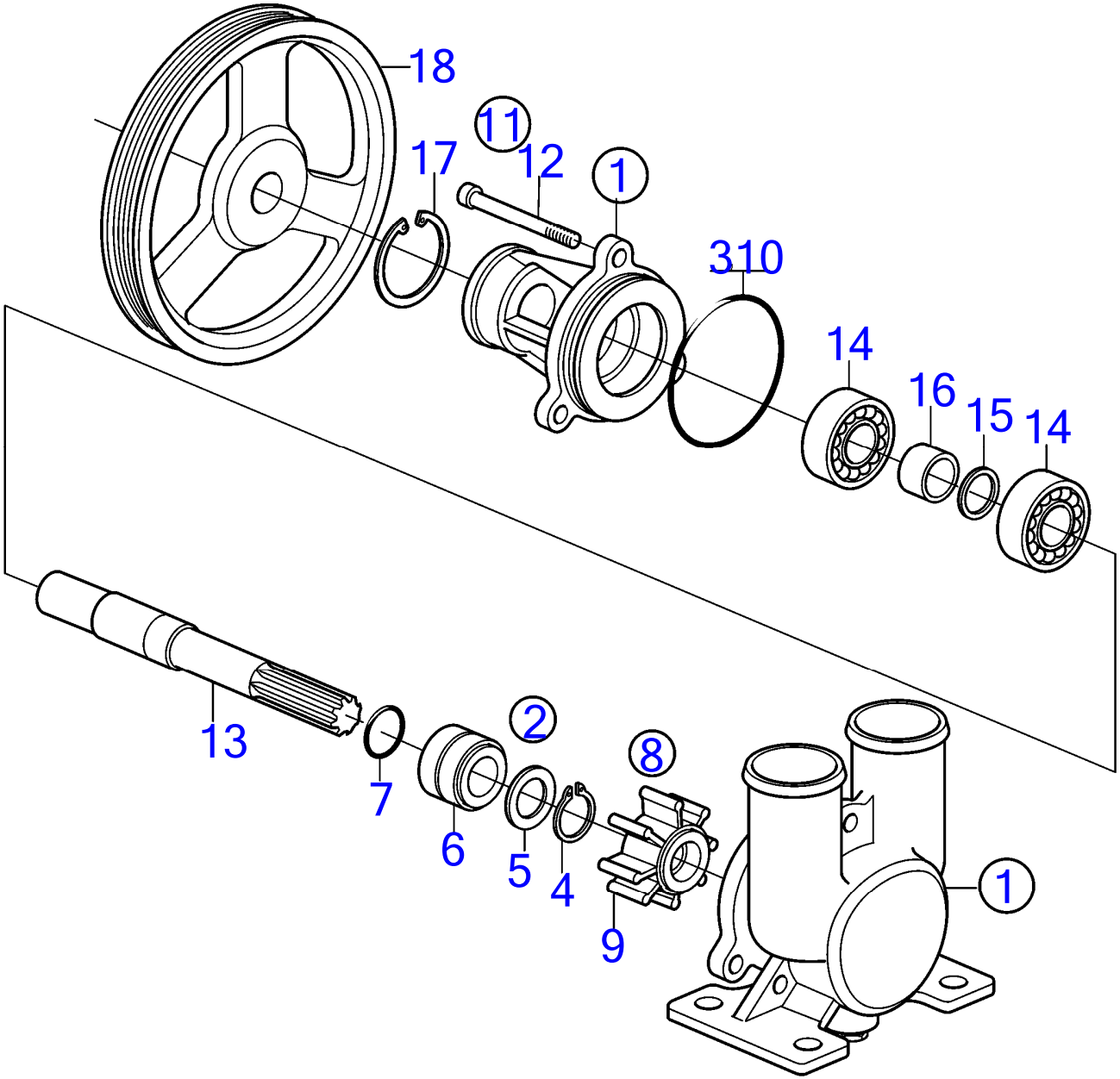

26683

D3-110I-H, D3-140I-H, D3-150I-H, D3-170I-H, D3-200I-H, D3-220I-H, D3-140A-H, D3-170A-H, D3-200A-H, D3-220A-H

RÉF	No Piéce	QTÉ	DÉSIGNATION
1	21379102	1	Pompe eau mer
2	21951386	1	·
3		1	·· Joint torique
4	809444	1	·· Anneau verrouillage
5			··
7	960166	1	·· Joint torique
8	21951352	1	· Kit impulseur
9		1	·· Impulseur
10		1	·· Joint torique
11	21951330	1	· Kit de vis
12		3	·· Vis à six pans creux
13		1	· Arbre
14	181800	2	· Roulement billes
15	914451	1	· Circlip
16			·
17	914523	1	· Circlip
18		1	· Poulie

Seawater Filter

D3-110I-H, D3-140I-H, D3-150I-H, D3-170I-H, D3-200I-H, D3-220I-H, D3-140A-H, D3-170A-H, D3-200A-H, D3-220A-H

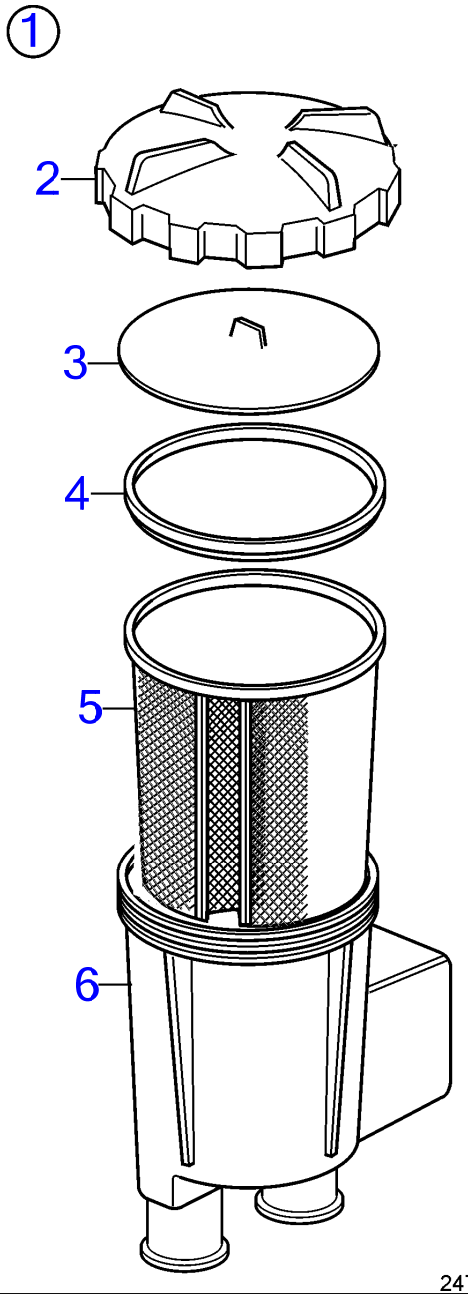

24786

D3-110I-H, D3-140I-H, D3-150I-H, D3-170I-H, D3-200I-H, D3-220I-H, D3-140A-H, D3-170A-H, D3-200A-H, D3-220A-H

RÉF	No Piéce	QTÉ	DÉSIGNATION
1	21880386	1	Filtre à eau de mer
2	21863984	1	· Couvercle
3	842982	1	· Plateau pression
4	842724	1	· Étanchéité
5	21880390	1	· Crépine
6		1	· Boîtier de crépine

D3-110I-H, D3-140I-H, D3-150I-H, D3-170I-H, D3-200I-H, D3-220I-H, D3-140A-H, D3-170A-H, D3-200A-H, D3-220A-H

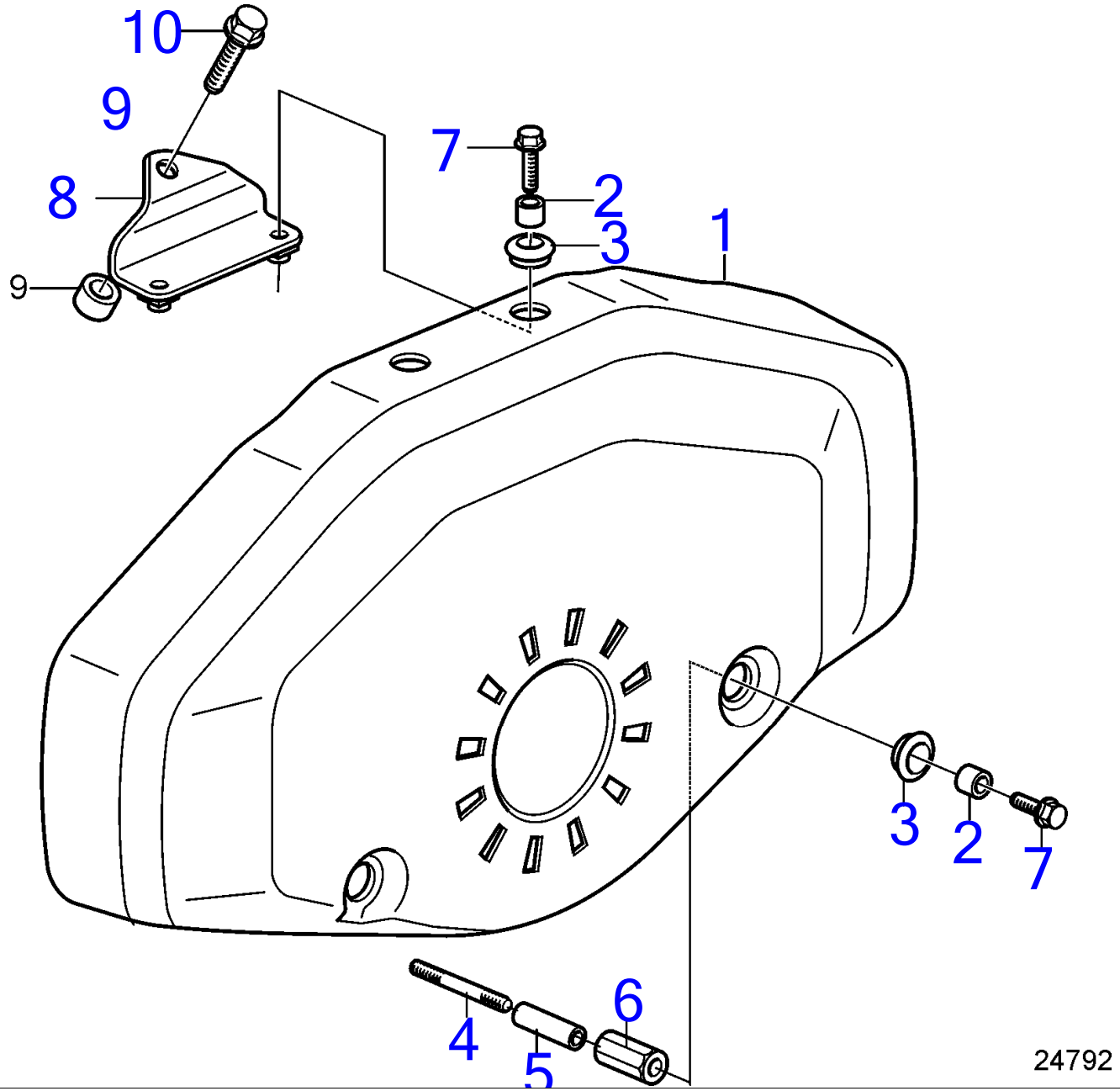

www.dbmoteurs.fr

D3-110I-H, D3-140I-H, D3-150I-H, D3-170I-H, D3-200I-H, D3-220I-H, D3-140A-H, D3-170A-H, D3-200A-H, D3-220A-H

RÉF	No Piéce	QTÉ	DÉSIGNATION	NOTES
1	21330506	1	Garde-courroie	
2	40005089	4	· Entretoise	
3	992404	4	· Passe fil	
4	953060	2	Goujon	
5	847690	2	Douille entretoise	
6	21264221	2	Écrou entretoise	
7	945444	4	Vis à embase	M8x25mm
8	21330148	1	Console	
9	1678297	1	Douille entretoise	
10	984850	1	Vis à embase	M12X50

Extra Expansion Tank Kit

D3-110I-H, D3-140I-H, D3-150I-H, D3-170I-H, D3-200I-H, D3-220I-H, D3-140A-H, D3-170A-H, D3-200A-H, D3-220A-H

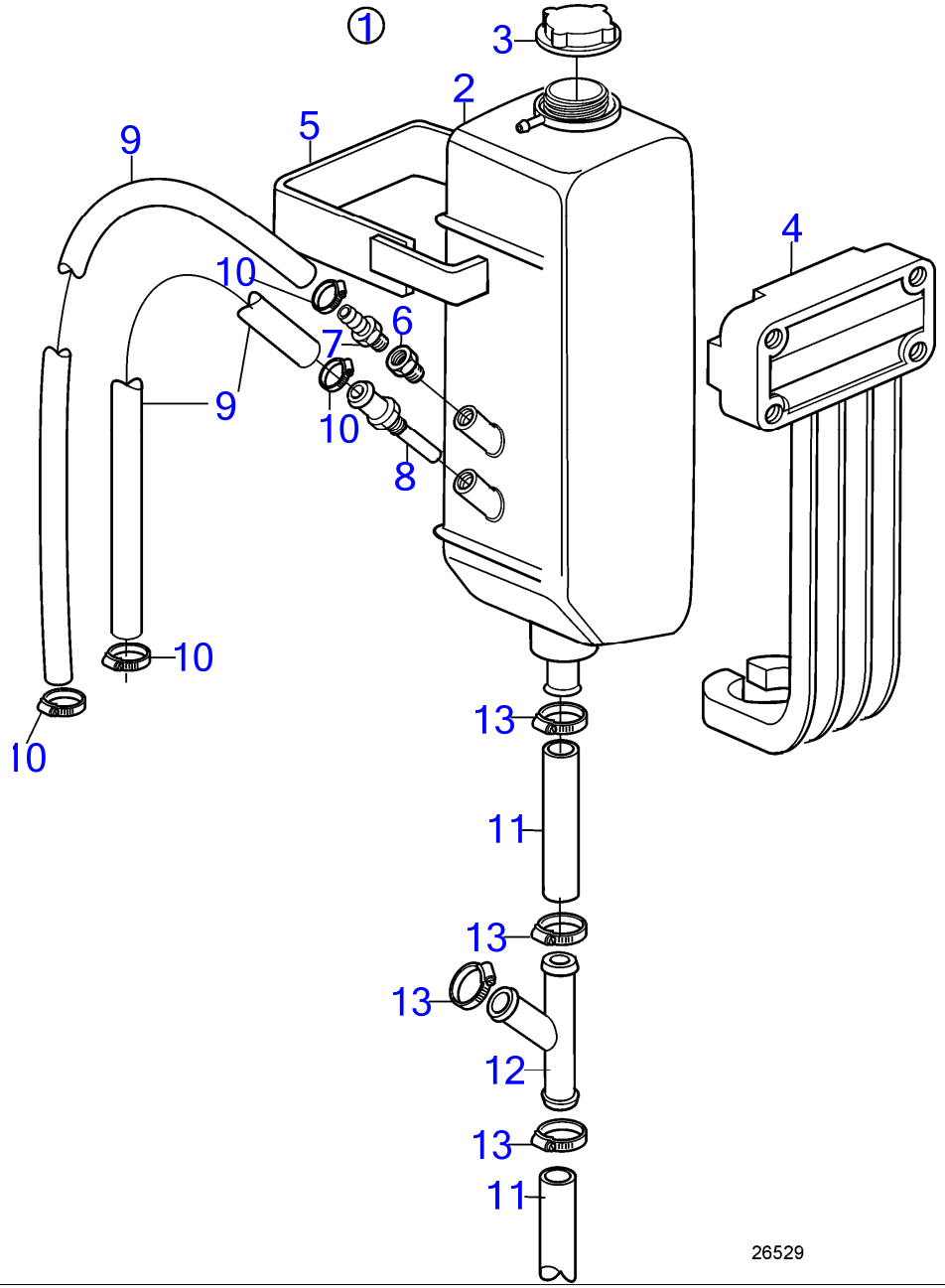

Extra Expansion Tank Kit

D3-110I-H, D3-140I-H, D3-150I-H, D3-170I-H, D3-200I-H, D3-220I-H, D3-140A-H, D3-170A-H, D3-200A-H, D3-220A-H

RÉF	No Piéce	QTÉ	DÉSIGNATION	NOTES
1	21656191	1	Lot	
2	844062	1	· Vase d'expansion	
3	860866	1	· Bouchon remplissage	
4	843260	1	· Console	
5	843266	1	· Collier serrage	
6	847579	1	· Raccord	
7	180003	1	· Raccord	
8	843247	1	· Tuyau de connexion	
9	942700	X	· Flexible	L=6000mm
10	976576	4	· Collier durite	
11	952969	X	· Flexible	L=6000mm
12	345845	1	· Tuyau de distributio	
13	961665	6	· Collier durite	

D3-110I-H, D3-140I-H, D3-150I-H, D3-170I-H, D3-200I-H, D3-220I-H, D3-140A-H, D3-170A-H, D3-200A-H, D3-220A-H

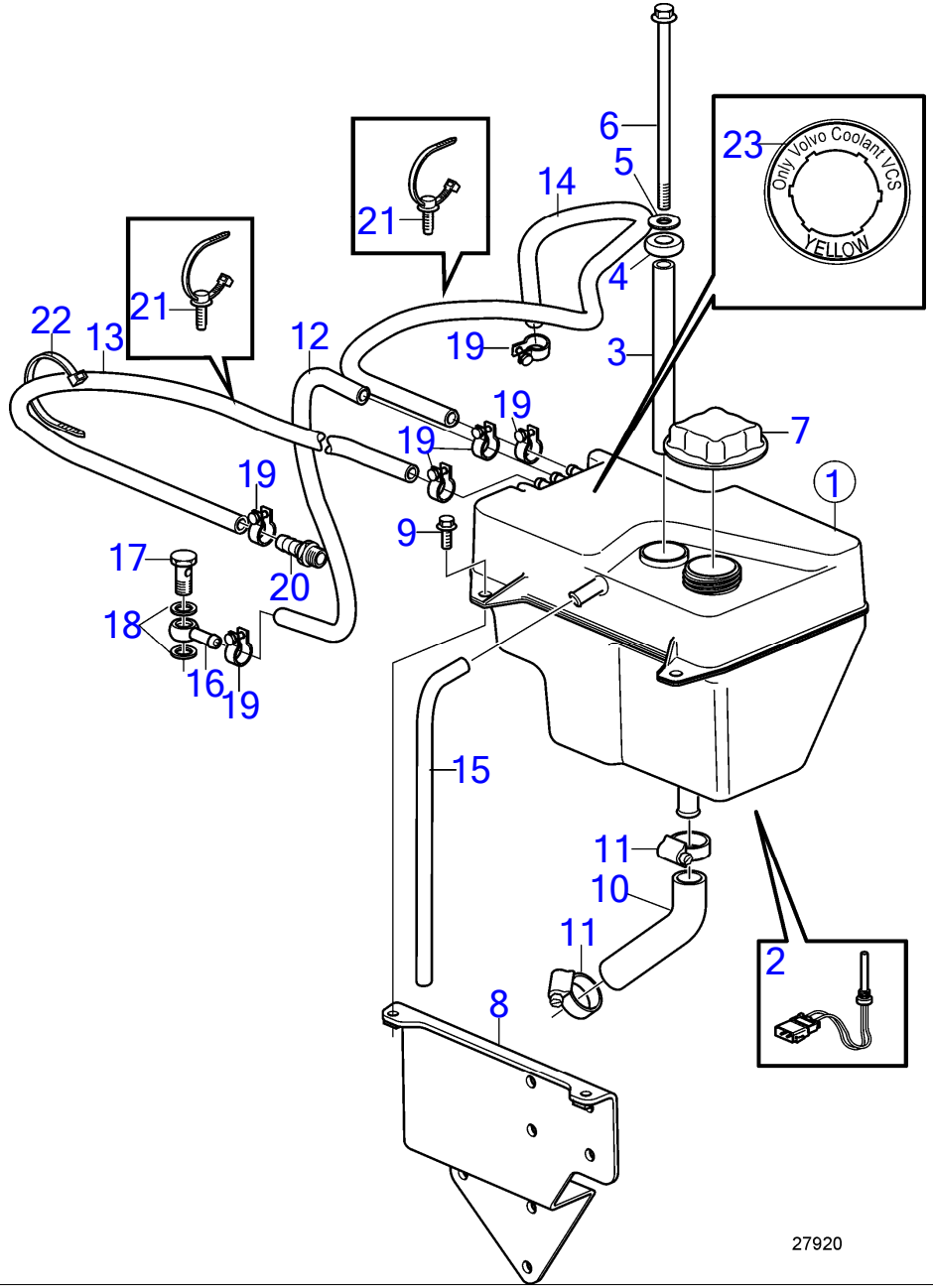

D3-110I-H, D3-140I-H, D3-150I-H, D3-170I-H, D3-200I-H, D3-220I-H, D3-140A-H, D3-170A-H, D3-200A-H, D3-220A-H

RÉF	No Piéce	QTÉ	DÉSIGNATION	NOTES
1	22356962	1	Vase d'expansion	
2	3547710	1	· Témoin niveau	
3	993301	1	Douille entretoise	
4	3285120	1	Douille entretoise	
5	976944	1	Rondelle	
6	20797255	1	Vis à embase	M8x150mm
7	1674083	1	Bouchon pression	
8	21142689	1	Console	
9	946501	2	Vis à embase	M8x20mm
10	21162074	1	Flexible	Flexible de liquide de refroidissement.
11	961665	2	Collier durite	
12	942700	X	Flexible	L=250mm
13	942700	X	Flexible	L=680mm
14	942700	X	Flexible	L=680mm
15	942754	1	Flexible	L=560mm
16	858750	1	Raccord banjo	
17	969299	1	Vis creuse	
18	11994	2	Joint	
19	976576	6	Collier durite	
20	21332988	1	Raccord flexible	
21	980881	2	Serre-câble	
22	948211	1	Serre-câble	
23	21506995	1	Étiquette	

D3-110I-H, D3-140I-H, D3-150I-H, D3-170I-H, D3-200I-H, D3-220I-H, D3-140A-H, D3-170A-H, D3-200A-H, D3-220A-H

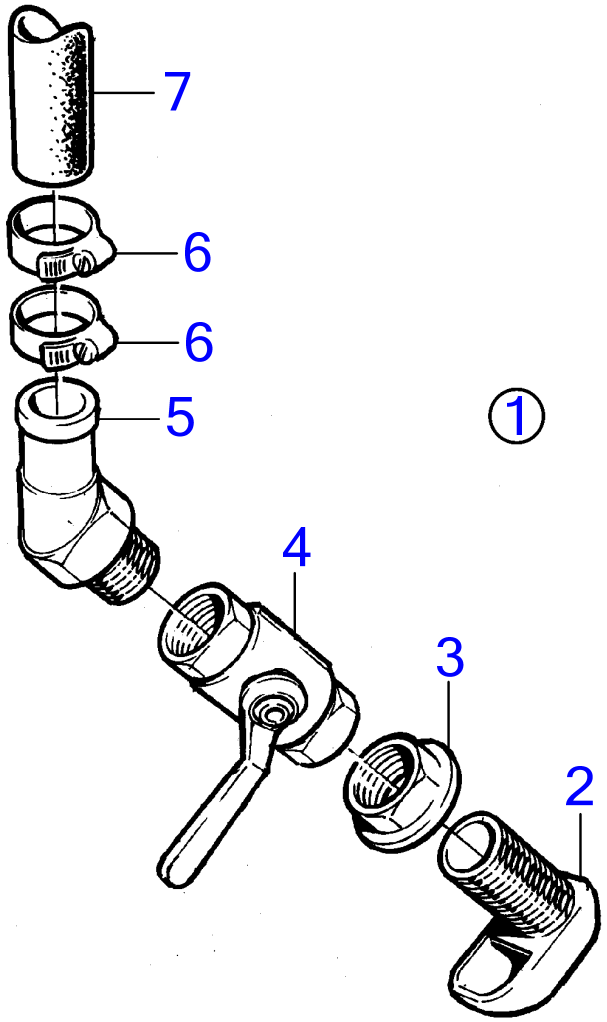

20086

D3-110I-H, D3-140I-H, D3-150I-H, D3-170I-H, D3-200I-H, D3-220I-H, D3-140A-H, D3-170A-H, D3-200A-H, D3-220A-H

RÉF	No Piéce	QTÉ	DÉSIGNATION	NOTES
1	1140129	1	Entrée d'eau refroid	D=32mm
2	836876	1	· Crépine	
3	836879	1	· Écrou	
4	1140125	1	· Robinet bille	
5	828696	1	· Fixe-flexible	45°
6	961667	2	· Collier durite	
7	1140664	X	Flexible d'échappeme	

D3-110I-H, D3-140I-H, D3-150I-H, D3-170I-H, D3-200I-H, D3-220I-H, D3-140A-H, D3-170A-H, D3-200A-H, D3-220A-H

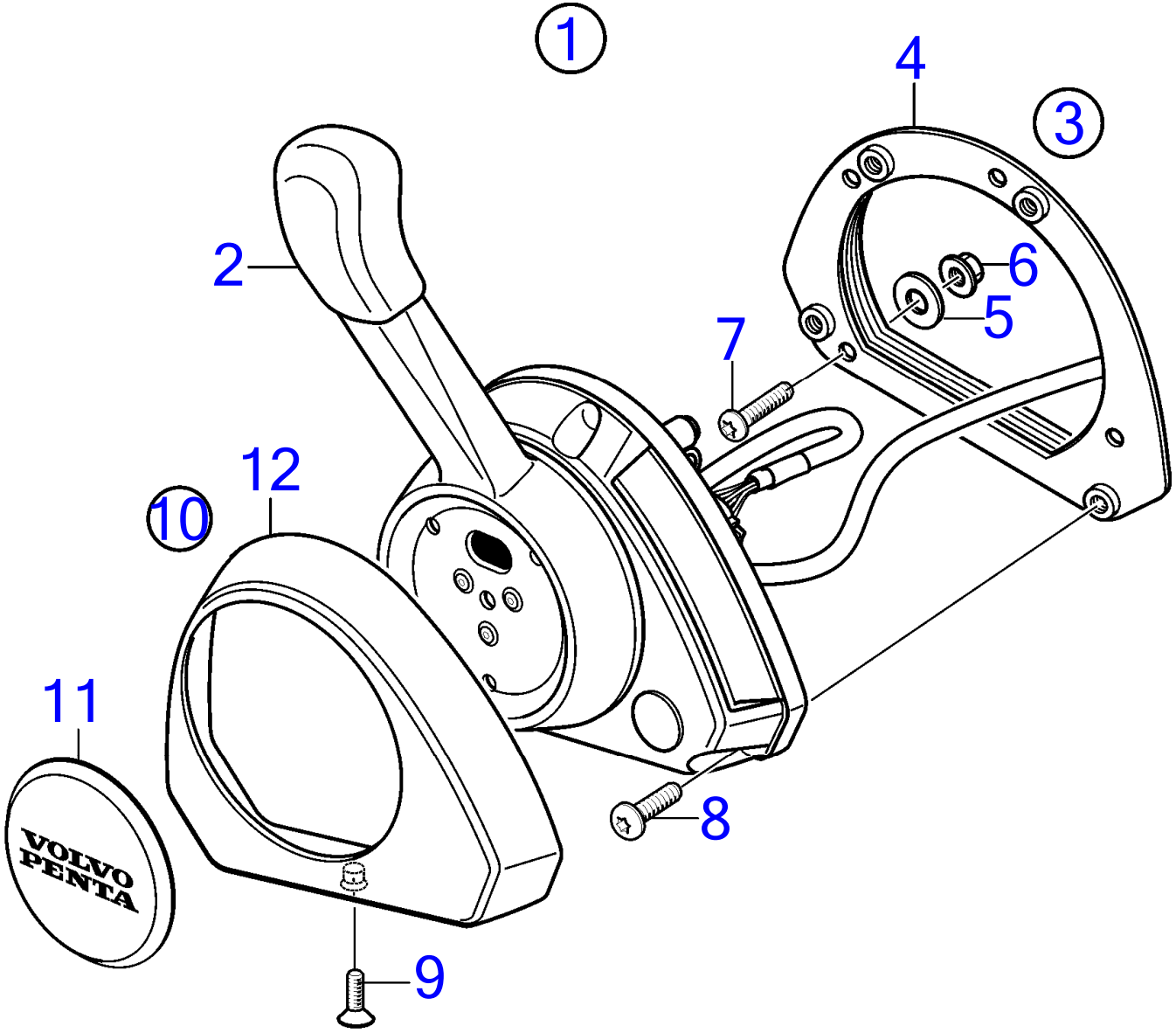

26120

D3-110I-H, D3-140I-H, D3-150I-H, D3-170I-H, D3-200I-H, D3-220I-H, D3-140A-H, D3-170A-H, D3-200A-H, D3-220A-H

RÉF	No Piéce	QTÉ	DÉSIGNATION	NOTES
1	21735925	1		Remplacé par 21849926
	21849926			
	3586259	1	Logiciel	Programmation Vodia. Cette référence ne peut pas être commandée, mais sera utilisée pour la facturation.
	3586261	1	Logiciel	Programmation entrepôt. Cette référence ne peut pas être commandée, mais sera utilisée pour la facturation.
2		1	· Commande	
3	21461723	1	· Kit installation	
4	(21461725)	1	· · Console	Réféence hors de gamme
5	940191	4	· · Rondelle	
6	966170	4	· · Contre-écrou	
7	(994914)	4	· Vis à six pans creux	Réféence hors de gamme
8	(995201)	4	· Vis à six pans creux	Réféence hors de gamme
9	(969868)	1	· Vis à 6 pans creux	Réféence hors de gamme
10	(21572761)	1	· Capot	Réféence hors de gamme
11			· · Capot	
12			· · Capot	

www.dbmoteurs.fr

D3-110I-H, D3-140I-H, D3-150I-H, D3-170I-H, D3-200I-H, D3-220I-H, D3-140A-H, D3-170A-H, D3-200A-H, D3-220A-H

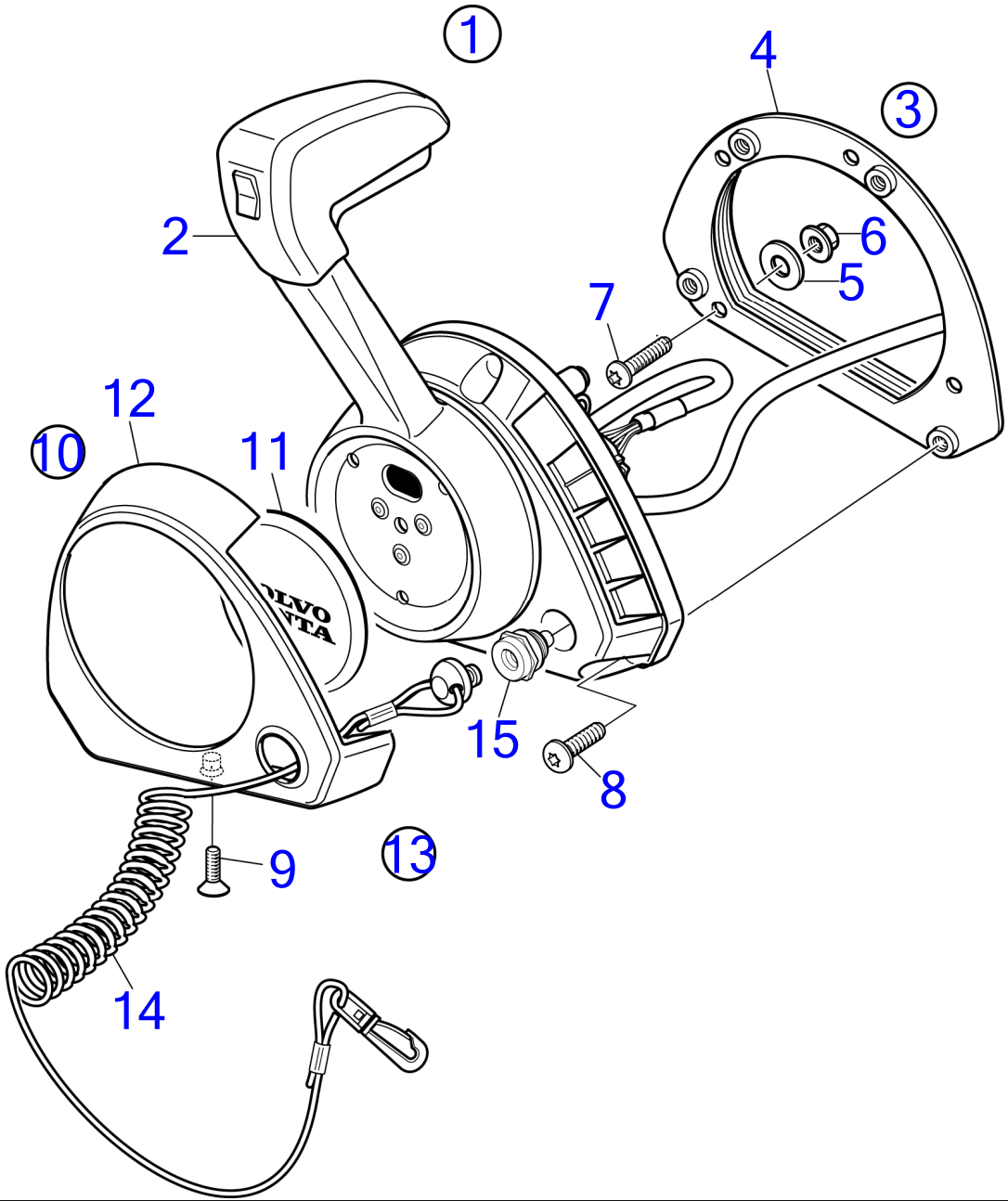

D3-110I-H, D3-140I-H, D3-150I-H, D3-170I-H, D3-200I-H, D3-220I-H, D3-140A-H, D3-170A-H, D3-200A-H, D3-220A-H

RÉF	No Piéce	QTÉ	DÉSIGNATION	NOTES
1	21847446	1	Levier de commande	Remplacé par le numéro de référence suivant
	22561262	1	Levier de commande	Remplacé par le numéro de référence suivant
	23537457	1	Levier de commande	
	3586259	1	Logiciel	Programmation Vodia. Cette référence ne peut pas être commandée, mais sera utilisée pour la facturation.
	3586261	1	Logiciel	Programmation entrepôt. Cette référence ne peut pas être commandée, mais sera utilisée pour la facturation.
2		1	· Levier de commande	
3	21461723	1	· Kit installation	
4	(21461725)	1	·· Console	Réféence hors de gamme
5	940191	4	·· Rondelle	
6	966170	4	·· Contre-écrou	
7	(994914)	4	·· Vis à six pans creux	Réféence hors de gamme
8	(995201)	4	·· Vis à six pans creux	Réféence hors de gamme
9	(969868)	1	·· Vis à 6 pans creux	Réféence hors de gamme
10	(21572761)	1	· Capot	Réféence hors de gamme
11		1	·· Capot	
12		1	·· Capot	
13	23839528	1	· Kit pièce de réchang	
14	21552068	1	·· Élingue sécurité	
15		1	·· Module	

www.dbmoteurs.fr

Control for Side Mounting. EVC-E2, EVC-E3, EVC-E4

D3-110I-H, D3-140I-H, D3-150I-H, D3-170I-H, D3-200I-H, D3-220I-H, D3-140A-H, D3-170A-H, D3-200A-H, D3-220A-H

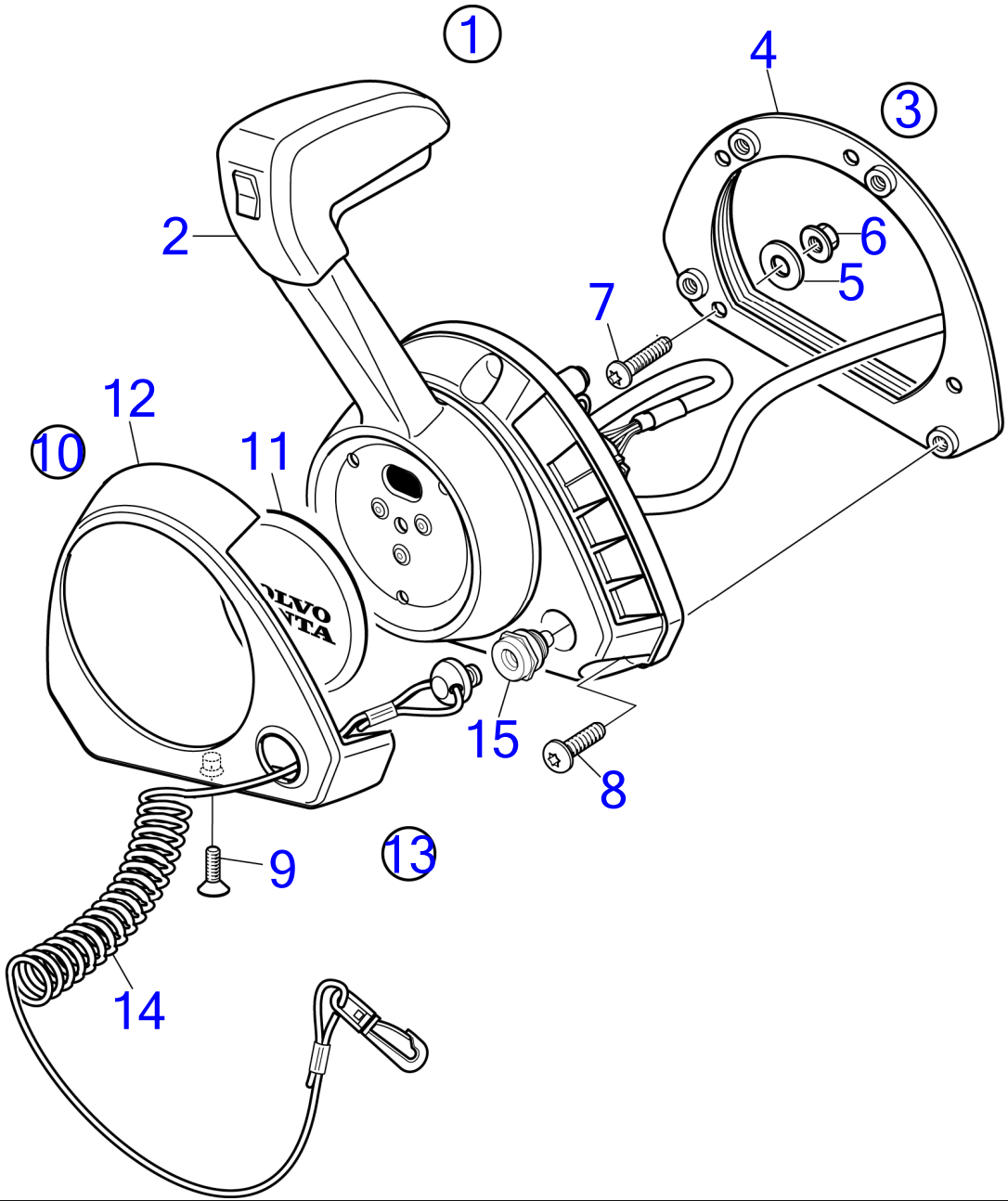

30787

D3-110I-H, D3-140I-H, D3-150I-H, D3-170I-H, D3-200I-H, D3-220I-H, D3-140A-H, D3-170A-H, D3-200A-H, D3-220A-H

RÉF	No Piéce	QTÉ	DÉSIGNATION	NOTES
1	22561262	1	Levier de commande	
	3586259	1	Logiciel	Programmation Vodia. Cette référence ne peut pas être commandée, mais sera utilisée pour la facturation.
	3586261	1	Logiciel	Programmation entrepôt. Cette référence ne peut pas être commandée, mais sera utilisée pour la facturation.
2		1	· Levier de commande	
3	21461723	1	· Kit installation	
4	(21461725)	1	·· Console	Réféence hors de gamme
5	940191	4	·· Rondelle	
6	966170	4	·· Contre-écrou	
7	(994914)	4	·· Vis à six pans creux	Réféence hors de gamme
8	(995201)	4	·· Vis à six pans creux	Réféence hors de gamme
9	(969868)	1	·· Vis à 6 pans creux	Réféence hors de gamme
10	21572759	1	· Kit pièce de réchang	
11	(21461713)	1	·· Capot recouvrement	Réféence hors de gamme
12	(21572761)	1	·· Capot	Réféence hors de gamme
13	23839528	1	· Kit pièce de réchang	
14	21552068	1	·· Élingue sécurité	
15		1	·· Module	

www.dbmoteurs.fr

Electronic Speed Control, Inboard, Single Installation EVC-E2

D3-110I-H, D3-140I-H, D3-150I-H, D3-170I-H, D3-200I-H, D3-220I-H, D3-140A-H, D3-170A-H, D3-200A-H, D3-220A-H

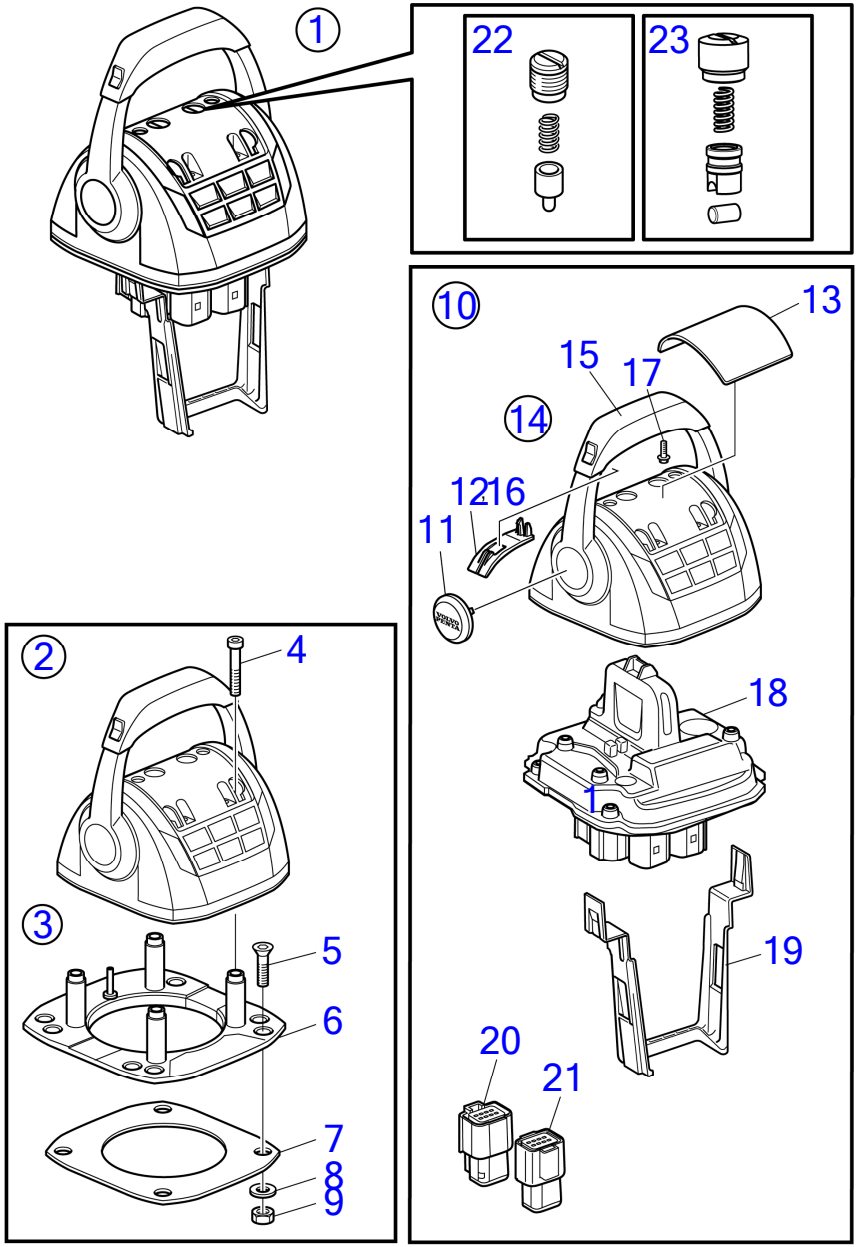

30467

D3-110I-H, D3-140I-H, D3-150I-H, D3-170I-H, D3-200I-H, D3-220I-H, D3-140A-H, D3-170A-H, D3-200A-H, D3-220A-H

RÉF	No Piéce	QTÉ	DÉSIGNATION	NOTES
1	22498549	1	Levier de commande	Replaced by 22893523
	22893523	1	Levier de commande	Replaced by 23062571
	23062571	1	Levier de commande	
	3586259	2	Logiciel	Programmation Vodia. Cette référence ne peut pas être commandée, mais sera utilisée pour la facturation.
	3586261	2	Logiciel	Programmation entrepôt. Cette référence ne peut pas être commandée, mais sera utilisée pour la facturation.
2		1	· Levier de commande	
3	21461720	1	· Kit installation, support de fixation	
4	995042	4	· · Vis à six pans creux	
5	994821	4	· · Vis à six pans creux	
6	(21461704)	1	· · Console	Réféence hors de gamme
7		1	· · Joint	
8	940275	4	· · Rondelle	
9	984456	4	· · Contre-écrou	
10	21527169	1	· Lot, pièces en plastique	Réféence hors de gamme
11		1	· · Chapeau de moyeu	
12		1	· · Poignée	
13	(21461681)	1	· · Capot recouvrement	Réféence hors de gamme
14	21766366	1	· Lot	
15		1	· · Bouton	
16		2	· · Poignée	
17	994178	7	· · Vis à 6 pans creux	
18		1	· Levier de commande	
		1	· · Unité de commande	
		1	· · Unité commande, Capteur HCU	
19	21461675	1	· Serre-câble	
20	21505756	1	· Connexion	
21		1	· Carter	
22	21526920	1	Kit pièce de réchang	Not for 23062571
23	23059404	1	Kit pièce de réchang	From 23062571

www.dbmoteurs.fr

Electronic Speed Control, Inboard/IPS, Twin Installation EVC-E2

D3-110I-H, D3-140I-H, D3-150I-H, D3-170I-H, D3-200I-H, D3-220I-H, D3-140A-H, D3-170A-H, D3-200A-H, D3-220A-H

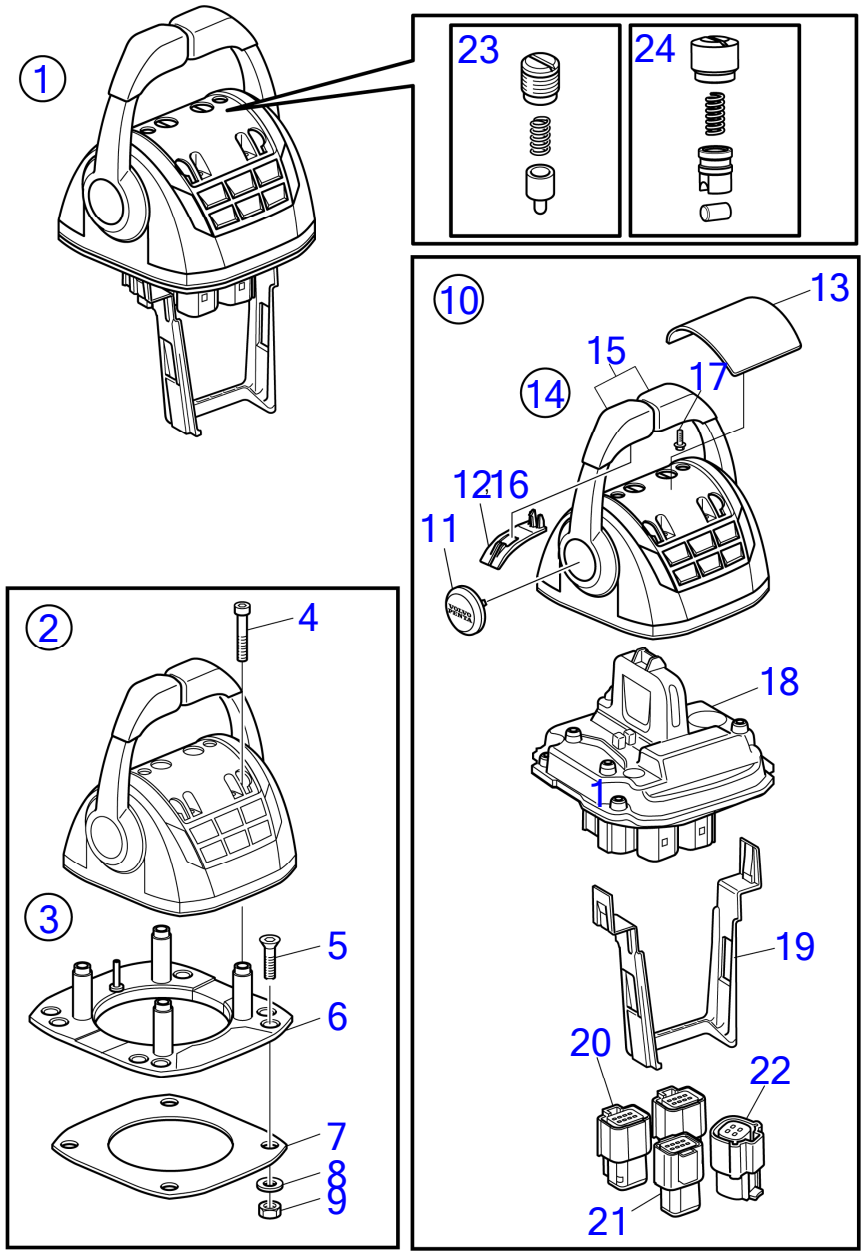

30468

D3-110I-H, D3-140I-H, D3-150I-H, D3-170I-H, D3-200I-H, D3-220I-H, D3-140A-H, D3-170A-H, D3-200A-H, D3-220A-H

RÉF	No Piéce	QTÉ	DÉSIGNATION	NOTES
1	22498615	1	Levier de commande	Replaced by 22893845
	22893845	1	Levier de commande	Replaced by 23062596
	23062596	1	Levier de commande	
	3586259	2	Logiciel	Programmation Vodia. Cette référence ne peut pas être commandée, mais sera utilisée pour la facturation.
	3586261	2	Logiciel	Programmation entrepôt. Cette référence ne peut pas être commandée, mais sera utilisée pour la facturation.
2		1	· Levier de commande	
3	21461720	1	· Kit installation, support de fixation	
4	995042	4	· · Vis à six pans creux	
5	994821	4	· · Vis à six pans creux	
6	(21461704)	1	· · Console	Réféence hors de gamme
7		1	· · Joint	
8	981205	4	· · Rondelle	
9	984456	4	· · Contre-écrou	
10	21527169	1	· Lot, pièces en plastique	
11		2	· · Chapeau de moyeu	
12		2	· · Poignée	
13	(21461681)	1	· · Capot recouvrement	Réféence hors de gamme
14	21766372	1	· Lot	
15		2	· · Bouton	
16		2	· · Poignée	
17	994178	7	· · Vis à 6 pans creux	
18		1	· Levier de commande	
		1	· · Unité de commande	
		1	· · Unité commande, Capteur HCU	
19	21461675	1	· Serre-câble	
20	21505756	2	· Connexion	
21		1	· Carter	
22		1	· Connexion	
23	21526920	1	· Kit pièce de réchang	Not for 23062596
24	23059404	1	· Kit pièce de réchang	From 23062596

Control for top Installation Single with Neutral Switch EVC-E2

D3-110I-H, D3-140I-H, D3-150I-H, D3-170I-H, D3-200I-H, D3-220I-H, D3-140A-H, D3-170A-H, D3-200A-H, D3-220A-H

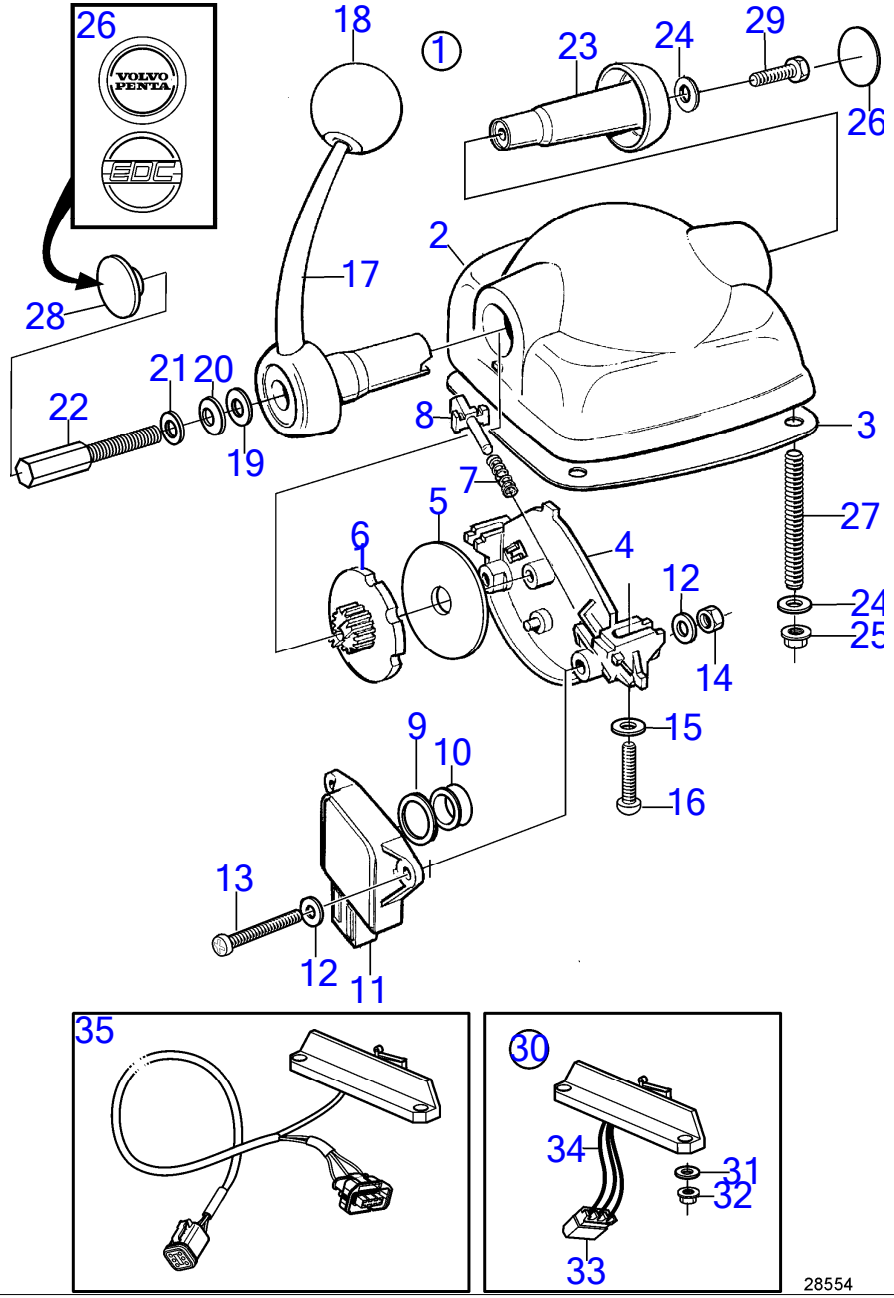

D3-110I-H, D3-140I-H, D3-150I-H, D3-170I-H, D3-200I-H, D3-220I-H, D3-140A-H, D3-170A-H, D3-200A-H, D3-220A-H

RÉF	No Piéce	QTÉ	DÉSIGNATION	NOTES
1	21164027	1	Levier de commande, noir	
	21164031	1	Levier de commande, stainless	
2		1	· Carter	
3	(3581674)	1	· Joint	Réféence hors de gamme
4		1	· Tôle	
5	(3581666)	1	· Rondelle de friction	Réféence hors de gamme
6	(3582828)	1	· Disque	Réféence hors de gamme
7	(3581670)	1	· Ressort	Réféence hors de gamme
8	(3582829)	1	· Talon guide	Réféence hors de gamme
9	(3581677)	1	· Bague entretoise	Réféence hors de gamme
10	3581676	1	· Bague	
11	1336385	1	· Potentiomètre	
12	(3581688)	4	· Rondelle	Réféence hors de gamme
13	(3581678)	2	· Vis	Réféence hors de gamme
14	(3581680)	2	· Écrou	Réféence hors de gamme
15	(3581682)	2	· Rondelle	Réféence hors de gamme
16	3581681	2	· Vis	
17	(3582826)	1	· Levier de vitesse	Réféence hors de gamme
18	3808284	1	· Bille	
19		1	· Rondelle	
20		1	· Ressort diaphragme	
21		1	· Rondelle	
22		1	· Vis réglage	
23	3581687	1	· Tampon	
24	(3581685)	5	· Rondelle	Réféence hors de gamme
25	3581686	4	· Écrou	
26	3584000	1	· Autocollant	
27	(3581684)	4	· Goujon	Réféence hors de gamme
28	3582830	1	· Bouchon	
29		1	· Vis	
30	(3819903)	1	· Microinterrupteur	Réféence hors de gamme
31		2	· · Rondelle	
32		2	· · Ecrou	
33		X	· · Boitier isolant	
34		X	· · Cable	
35	(21256757)	1	Kit câbles	Réféence hors de gamme

Control for top Installation Twin with Neutral Switch EVC-E2

D3-110I-H, D3-140I-H, D3-150I-H, D3-170I-H, D3-200I-H, D3-220I-H, D3-140A-H, D3-170A-H, D3-200A-H, D3-220A-H

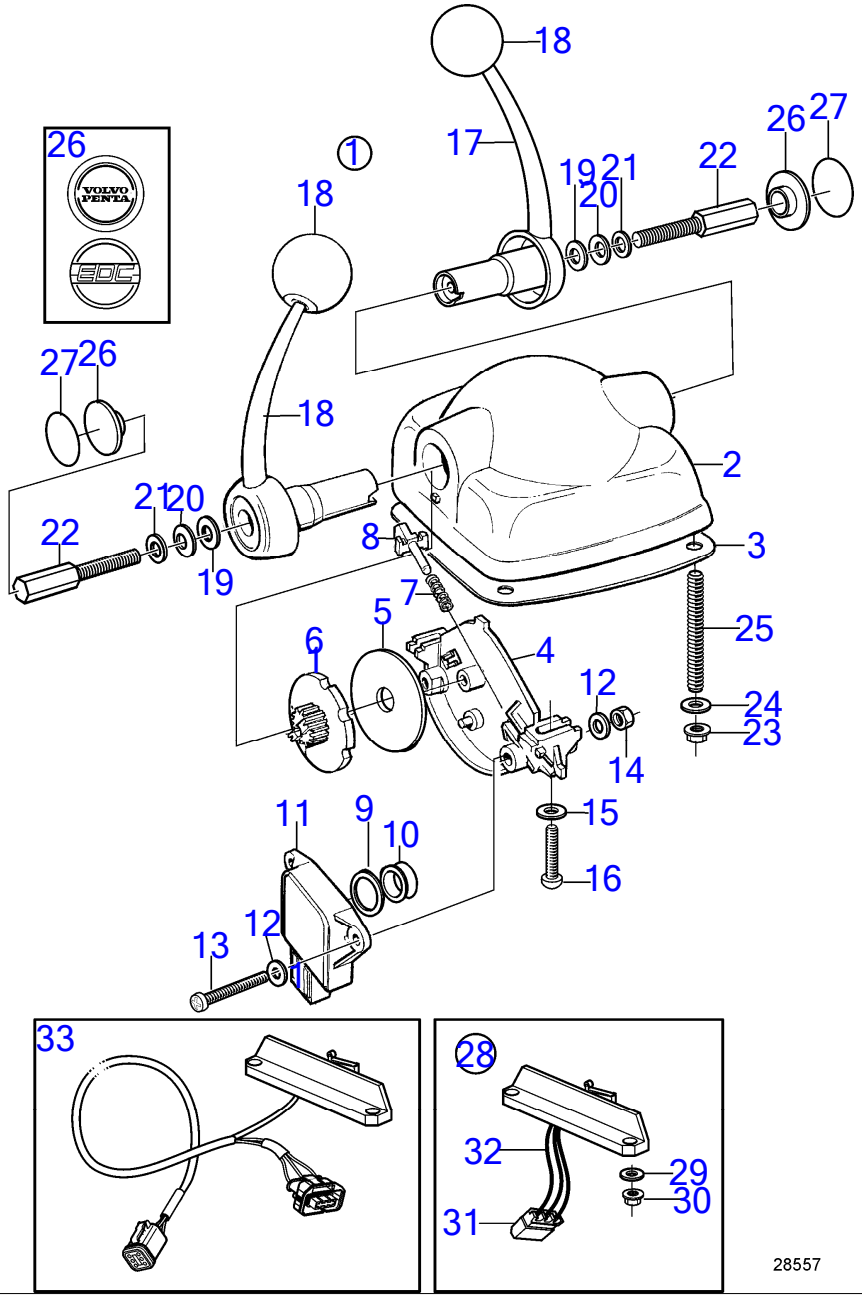

D3-110I-H, D3-140I-H, D3-150I-H, D3-170I-H, D3-200I-H, D3-220I-H, D3-140A-H, D3-170A-H, D3-200A-H, D3-220A-H

RÉF	No Piéce	QTÉ	DÉSIGNATION	NOTES
1	21164029	1	Levier de commande, noir	
	21164033	1	Levier de commande, stainless	
2		1	· Boîtier commande, noir	
3	(3581674)	1	· Joint	Réféence hors de gamme
4		1	· Tôle	
5	(3581666)	2	· Rondelle de friction	Réféence hors de gamme
6	(3582828)	2	· Disque	Réféence hors de gamme
7	(3581670)	2	· Ressort	Réféence hors de gamme
8	(3582829)	2	· Talon guide	Réféence hors de gamme
9	(3581677)	2	· Bague entretoise	Réféence hors de gamme
10	3581676	2	· Bague	
11	1336385	2	· Potentiomètre	
12	(3581688)	4	· Rondelle	Réféence hors de gamme
13	(3581678)	2	· Vis	Réféence hors de gamme
14	(3581680)	2	· Écrou	Réféence hors de gamme
15	(3581682)	2	· Rondelle	Réféence hors de gamme
16	3581681	2	· Vis	
17	(3582826)	2	· Levier de vitesse	Réféence hors de gamme
18	3808284	2	· Bille	
19		2	· Rondelle	
20		2	· Ressort diaphragme	
21		2	· Rondelle	
22		2	· Vis réglage	
23	3581686	4	· Écrou	
24	(3581685)	4	· Rondelle	Réféence hors de gamme
25	(3581684)	4	· Goujon	Réféence hors de gamme
26	3582830	2	· Bouchon	
27	3584000	2	· Autocollant	Volvo Penta
28	(3819903)	2	· Microinterrupteur	Réféence hors de gamme
29		4	· · Rondelle	
30		4	· · Ecrou	
31		1	· · Boitier isolant	
32		1	· · Cable	
33	(21256757)	1	Kit câbles	Réféence hors de gamme

Electronic Speed Control, Inboard, Single Installation EVC-E3

D3-110I-H, D3-140I-H, D3-150I-H, D3-170I-H, D3-200I-H, D3-220I-H, D3-140A-H, D3-170A-H, D3-200A-H, D3-220A-H

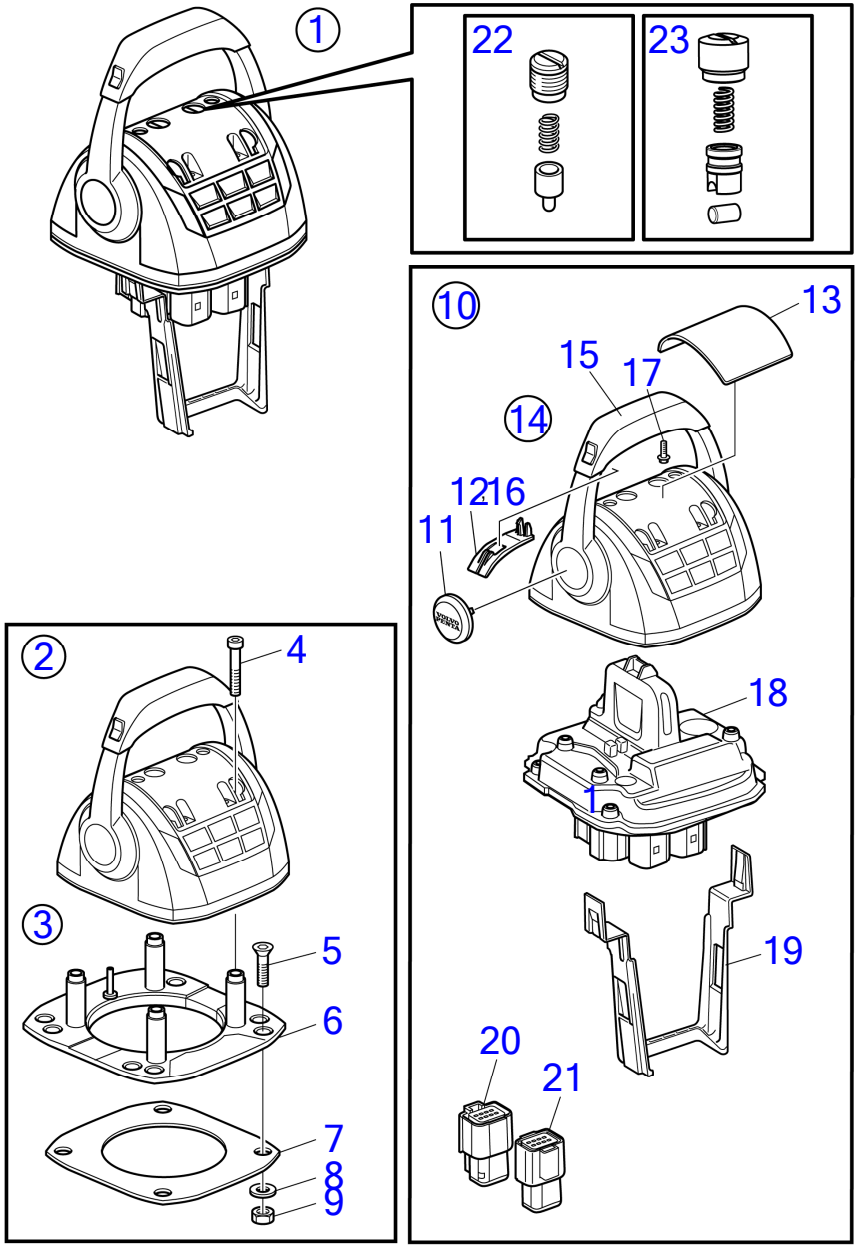

30467

D3-110I-H, D3-140I-H, D3-150I-H, D3-170I-H, D3-200I-H, D3-220I-H, D3-140A-H, D3-170A-H, D3-200A-H, D3-220A-H

RÉF	No Piéce	QTÉ	DÉSIGNATION	NOTES
1	22498549	1	Levier de commande	Replaced by 22893523
	22893523	1	Levier de commande	Replaced by 23062571
	23062571	1	Levier de commande	
	3586259	2	Logiciel	Programmation Vodia. Cette référence ne peut pas être commandée, mais sera utilisée pour la facturation.
	3586261	2	Logiciel	Programmation entrepôt. Cette référence ne peut pas être commandée, mais sera utilisée pour la facturation.
2		1	· Levier de commande	
3	21461720	1	· Kit installation, support de fixation	
4	995042	4	· · Vis à six pans creux	
5	994821	4	· · Vis à six pans creux	
6	(21461704)	1	· · Console	Réféence hors de gamme
7		1	· · Joint	
8	940275	4	· · Rondelle	
9	984456	4	· · Contre-écrou	
10	21527169	1	· Lot, pièces en plastique	Réféence hors de gamme
11		1	· · Chapeau de moyeu	
12		1	· · Poignée	
13	(21461681)	1	· · Capot recouvrement	Réféence hors de gamme
14	21766366	1	· Lot	
15		1	· · Bouton	
16		2	· · Poignée	
17	994178	7	· · Vis à 6 pans creux	
18		1	· Levier de commande	
		1	· · Unité de commande	
		1	· · Unité commande, Capteur HCU	
19	21461675	1	· Serre-câble	
20	21505756	1	· Connexion	
21		1	· Carter	
22	21526920	1	Kit pièce de réchang	Not for 23062571
23	23059404	1	Kit pièce de réchang	From 23062571

www.dbmoteurs.fr

Electronic Speed Control, Inboard/IPS/IS, Twin Installation EVC-E4

D3-110I-H, D3-140I-H, D3-150I-H, D3-170I-H, D3-200I-H, D3-220I-H, D3-140A-H, D3-170A-H, D3-200A-H, D3-220A-H

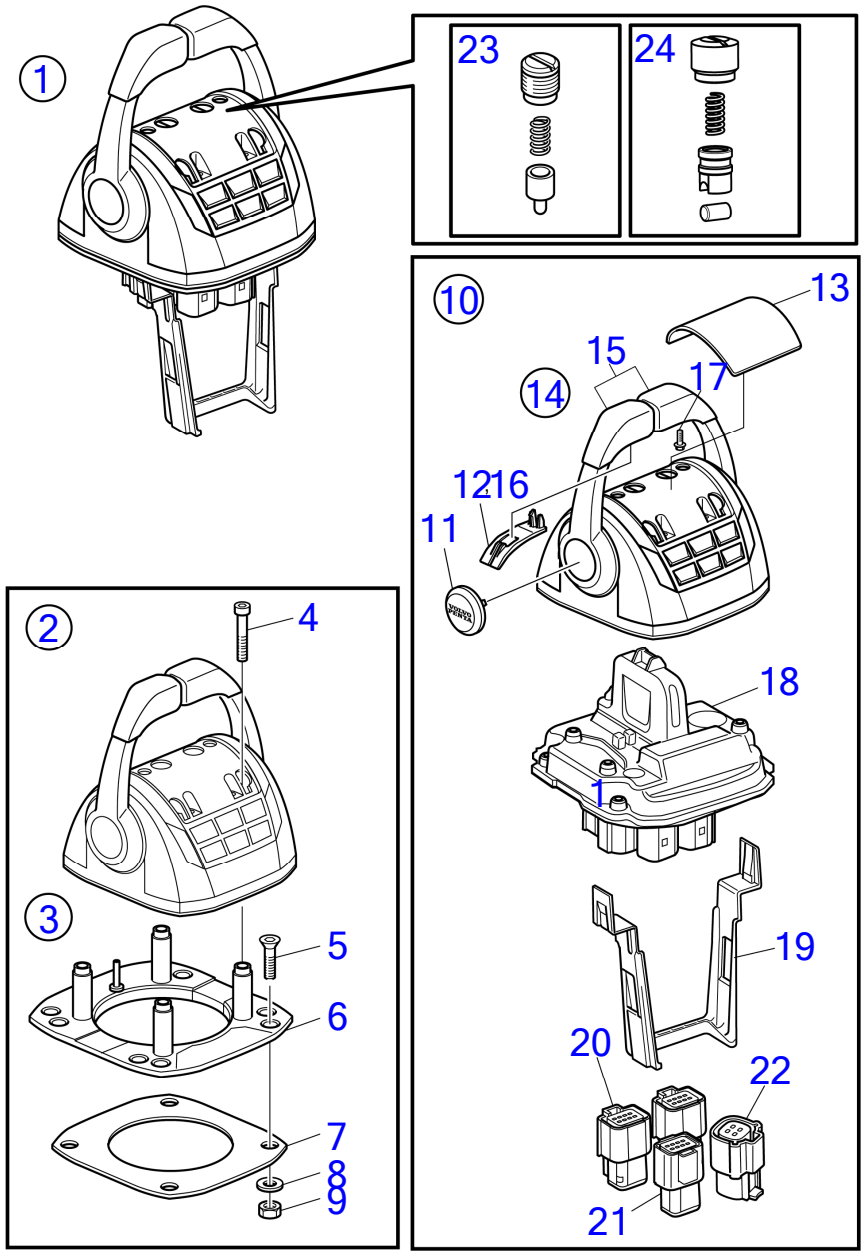

30468

D3-110I-H, D3-140I-H, D3-150I-H, D3-170I-H, D3-200I-H, D3-220I-H, D3-140A-H, D3-170A-H, D3-200A-H, D3-220A-H

RÉF	No Piéce	QTÉ	DÉSIGNATION	NOTES
1	22498661	1	Levier de commande	Avec boutons Trim
	22893837	1	Levier de commande	Replaced by 23062591
	23062591	1	Levier de commande	
	3586259	2	Logiciel	Programmation Vodia. Cette référence ne peut pas être commandée, mais sera utilisée pour la facturation.
	3586261	2	Logiciel	Programmation entrepôt. Cette référence ne peut pas être commandée, mais sera utilisée pour la facturation.
2		1	· Levier de commande	
3	21461720	1	· Kit installation, support de fixation	
4	995042	4	· · Vis à six pans creux	
5	994821	4	· · Vis à six pans creux	
6	(21461704)	1	· · Console	Réféence hors de gamme
7		1	· · Joint	
8	940275	4	· · Rondelle	
9	984456	4	· · Contre-écrou	
10	21527169	1	· Lot, pièces en plastique	Réféence hors de gamme
11		1	· · Chapeau de moyeu	
12		1	· · Poignée	
13	(21461681)	1	· · Capot recouvrement	Réféence hors de gamme
14	21766371	1	· Lot	
15		1	· · Bouton	
		1	· · Bouton	
16		2	· · Poignée	
17	994178	7	· · Vis à 6 pans creux	
18		1	· Levier de commande, Ensemble simple de HCU	
19	21461675	1	· Serre-câble	
20	21505756	2	· Connexion	
21		1	· Carter	
22		1	· Connexion	
23	21526920	1	· Kit pièce de réchang	Not for 23062591
24	23059404	1	· Kit pièce de réchang	From 23062591

Electronic Speed Control, Inboard/IPS/IS, Twin Installation EVC-E3

D3-110I-H, D3-140I-H, D3-150I-H, D3-170I-H, D3-200I-H, D3-220I-H, D3-140A-H, D3-170A-H, D3-200A-H, D3-220A-H

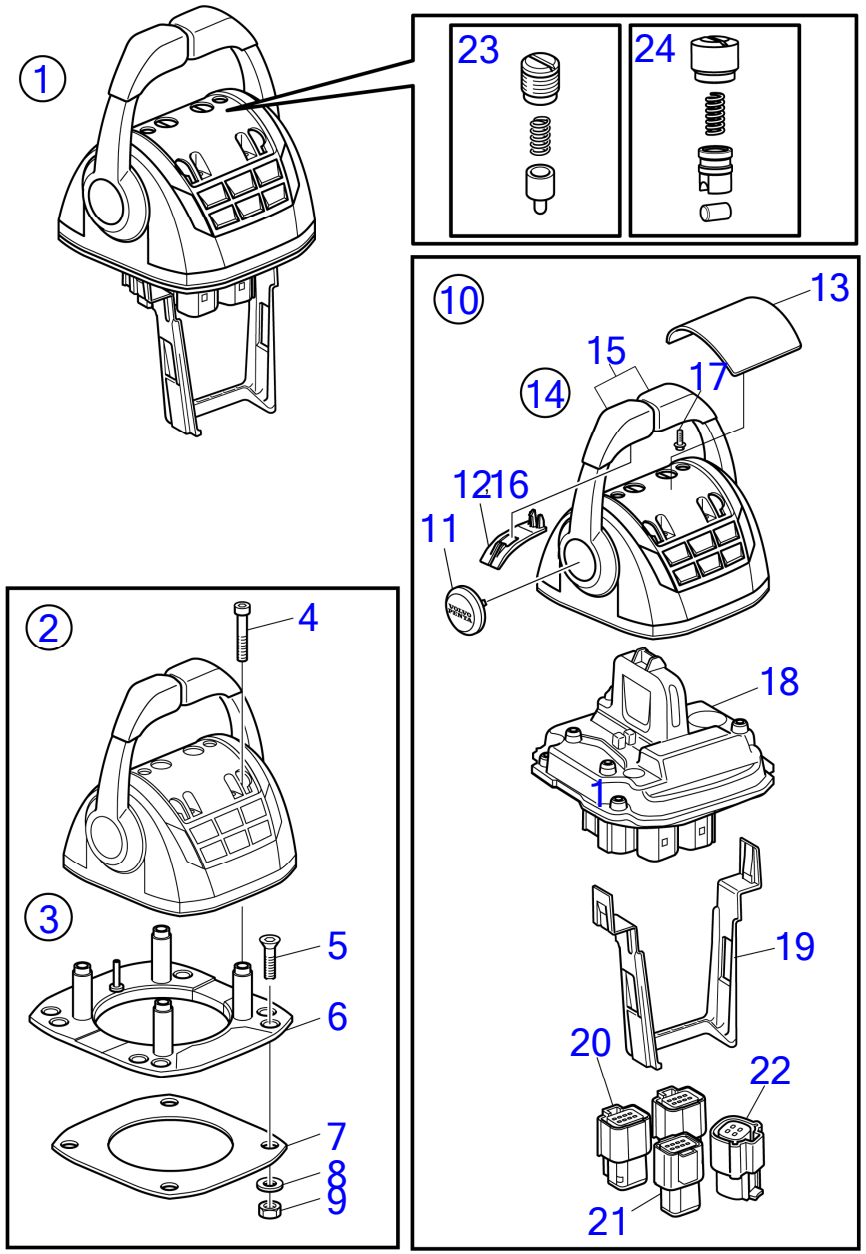

30468

D3-110I-H, D3-140I-H, D3-150I-H, D3-170I-H, D3-200I-H, D3-220I-H, D3-140A-H, D3-170A-H, D3-200A-H, D3-220A-H

RÉF	No Piéce	QTÉ	DÉSIGNATION	NOTES
1	22498661	1	Levier de commande	Avec boutons Trim
	22893837	1	Levier de commande	Replaced by 23062591
	23062591	1	Levier de commande	
	3586259	2	Logiciel	Programmation Vodia. Cette référence ne peut pas être commandée, mais sera utilisée pour la facturation.
	3586261	2	Logiciel	Programmation entrepôt. Cette référence ne peut pas être commandée, mais sera utilisée pour la facturation.
2		1	· Levier de commande	
3	21461720	1	· Kit installation, support de fixation	
4	995042	4	· · Vis à six pans creux	
5	994821	4	· · Vis à six pans creux	
6	(21461704)	1	· · Console	Réféence hors de gamme
7		1	· · Joint	
8	940275	4	· · Rondelle	
9	984456	4	· · Contre-écrou	
10	21527169	1	· Lot, pièces en plastique	Réféence hors de gamme
11		1	· · Chapeau de moyeu	
12		1	· · Poignée	
13	(21461681)	1	· · Capot recouvrement	Réféence hors de gamme
14	21766371	1	· Lot	
15		1	· · Bouton	
		1	· · Bouton	
16		2	· · Poignée	
17	994178	7	· · Vis à 6 pans creux	
18		1	· Levier de commande, Ensemble simple de HCU	
19	21461675	1	· Serre-câble	
20	21505756	2	· Connexion	
21		1	· Carter	
22		1	· Connexion	
23	21526920	1	· Kit pièce de réchang	Not for 23062591
24	23059404	1	· Kit pièce de réchang	From 23062591

Electronic Speed Control, Inboard/IPS, Twin Installation EVC-E3

D3-110I-H, D3-140I-H, D3-150I-H, D3-170I-H, D3-200I-H, D3-220I-H, D3-140A-H, D3-170A-H, D3-200A-H, D3-220A-H

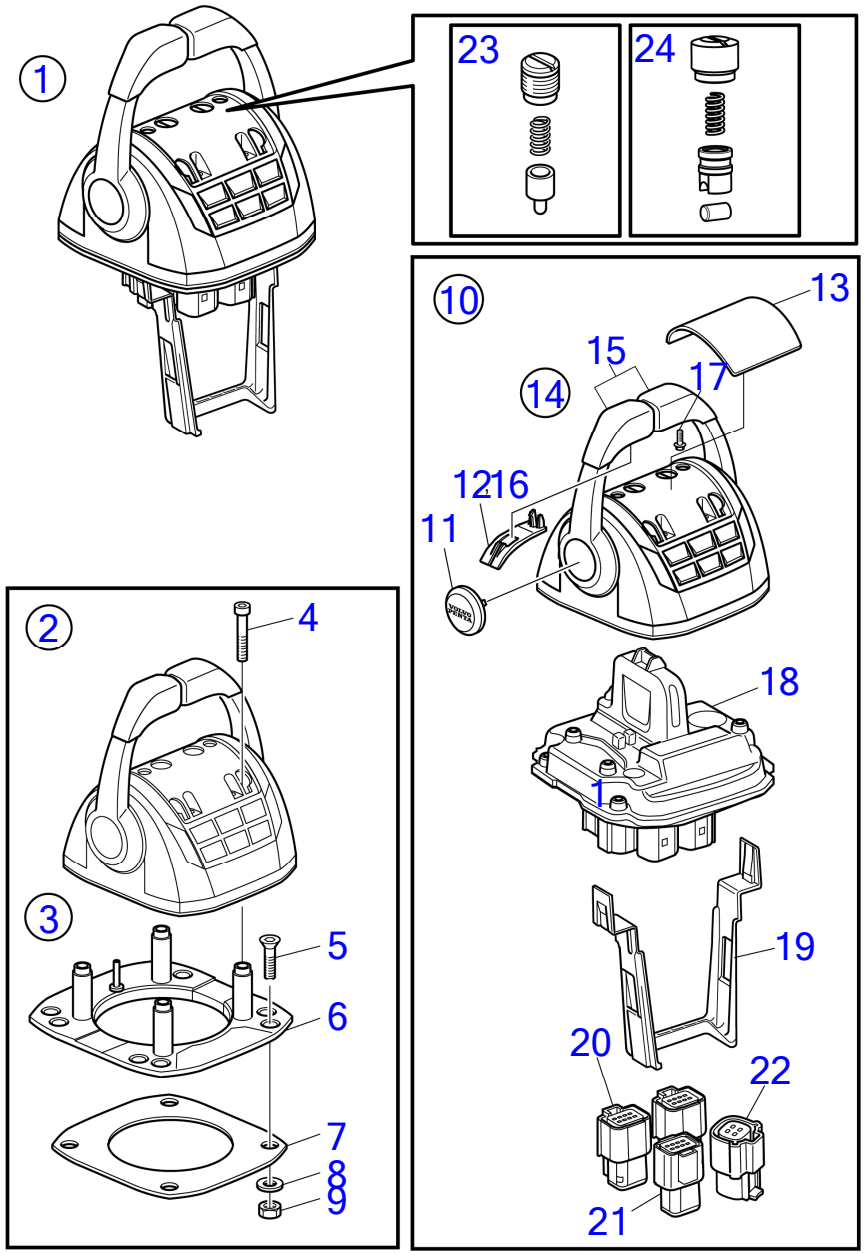

30468

D3-110I-H, D3-140I-H, D3-150I-H, D3-170I-H, D3-200I-H, D3-220I-H, D3-140A-H, D3-170A-H, D3-200A-H, D3-220A-H

RÉF	No Piéce	QTÉ	DÉSIGNATION	NOTES
1	22498615	1	Levier de commande	Replaced by 22893845
	22893845	1	Levier de commande	Replaced by 23062596
	23062596	1	Levier de commande	
	3586259	2	Logiciel	Programmation Vodia. Cette référence ne peut pas être commandée, mais sera utilisée pour la facturation.
	3586261	2	Logiciel	Programmation entrepôt. Cette référence ne peut pas être commandée, mais sera utilisée pour la facturation.
2		1	· Levier de commande	
3	21461720	1	· Kit installation, support de fixation	
4	995042	4	· · Vis à six pans creux	
5	994821	4	· · Vis à six pans creux	
6	(21461704)	1	· · Console	Réféence hors de gamme
7		1	· · Joint	
8	981205	4	· · Rondelle	
9	984456	4	· · Contre-écrou	
10	21527169	1	· Lot, pièces en plastique	
11		2	· · Chapeau de moyeu	
12		2	· · Poignée	
13	(21461681)	1	· · Capot recouvrement	Réféence hors de gamme
14	21766372	1	· Lot	
15		2	· · Bouton	
16		2	· · Poignée	
17	994178	7	· · Vis à 6 pans creux	
18		1	· Levier de commande	
		1	· · Unité de commande	
		1	· · Unité commande, Capteur HCU	
19	21461675	1	· Serre-câble	
20	21505756	2	· Connexion	
21		1	· Carter	
22		1	· Connexion	
23	21526920	1	· Kit pièce de réchang	Not for 23062596
24	23059404	1	· Kit pièce de réchang	From 23062596

D3-110I-H, D3-140I-H, D3-150I-H, D3-170I-H, D3-200I-H, D3-220I-H, D3-140A-H, D3-170A-H, D3-200A-H, D3-220A-H

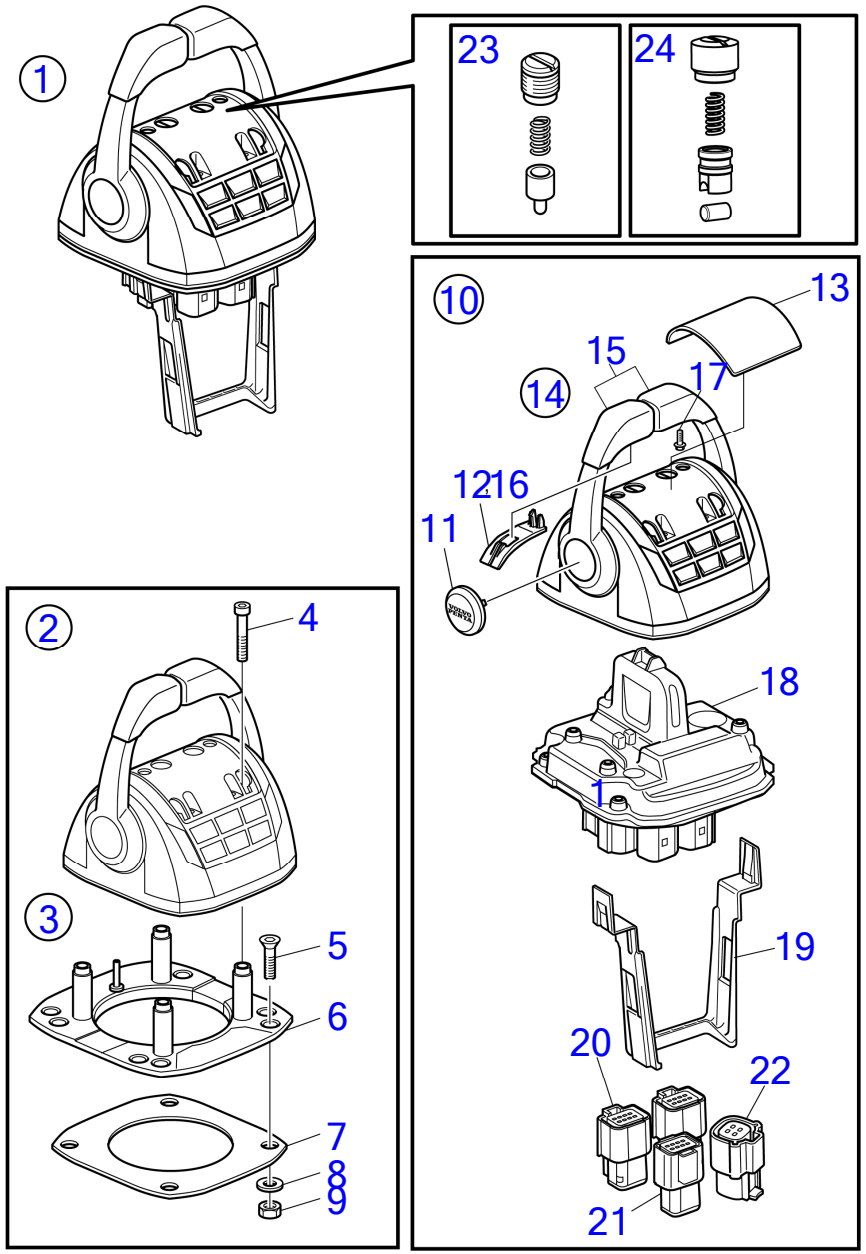

30468

www.dbmoteurs.fr

D3-110I-H, D3-140I-H, D3-150I-H, D3-170I-H, D3-200I-H, D3-220I-H, D3-140A-H, D3-170A-H, D3-200A-H, D3-220A-H

RÉF	No Piéce	QTÉ	DÉSIGNATION	NOTES
1	22498615	1	Levier de commande	Replaced by 22893845
	22893845	1	Levier de commande	Replaced by 23062596
	23062596	1	Levier de commande	
	3586259	2	Logiciel	Programmation Vodia. Cette référence ne peut pas être commandée, mais sera utilisée pour la facturation.
	3586261	2	Logiciel	Programmation entrepôt. Cette référence ne peut pas être commandée, mais sera utilisée pour la facturation.
2		1	· Levier de commande	
3	21461720	1	· Kit installation, support de fixation	
4	995042	4	· · Vis à six pans creux	
5	994821	4	· · Vis à six pans creux	
6	(21461704)	1	· · Console	Réféence hors de gamme
7		1	· · Joint	
8	981205	4	· · Rondelle	
9	984456	4	· · Contre-écrou	
10	21527169	1	· Lot, pièces en plastique	
11		2	· · Chapeau de moyeu	
12		2	· · Poignée	
13	(21461681)	1	· · Capot recouvrement	Réféence hors de gamme
14	21766372	1	· Lot	
15		2	· · Bouton	
16		2	· · Poignée	
17	994178	7	· · Vis à 6 pans creux	
18		1	· Levier de commande	
		1	· · Unité de commande	
		1	· · Unité commande, Capteur HCU	
19	21461675	1	· Serre-câble	
20	21505756	2	· Connexion	
21		1	· Carter	
22		1	· Connexion	
23	21526920	1	· Kit pièce de réchang	Not for 23062596
24	23059404	1	· Kit pièce de réchang	From 23062596

Electronic Speed Control, Inboard/IPS/IS, Commercial, Dark Grey, Twin Installation EVC-E4

D3-110I-H, D3-140I-H, D3-150I-H, D3-170I-H, D3-200I-H, D3-220I-H, D3-140A-H, D3-170A-H, D3-200A-H, D3-220A-H

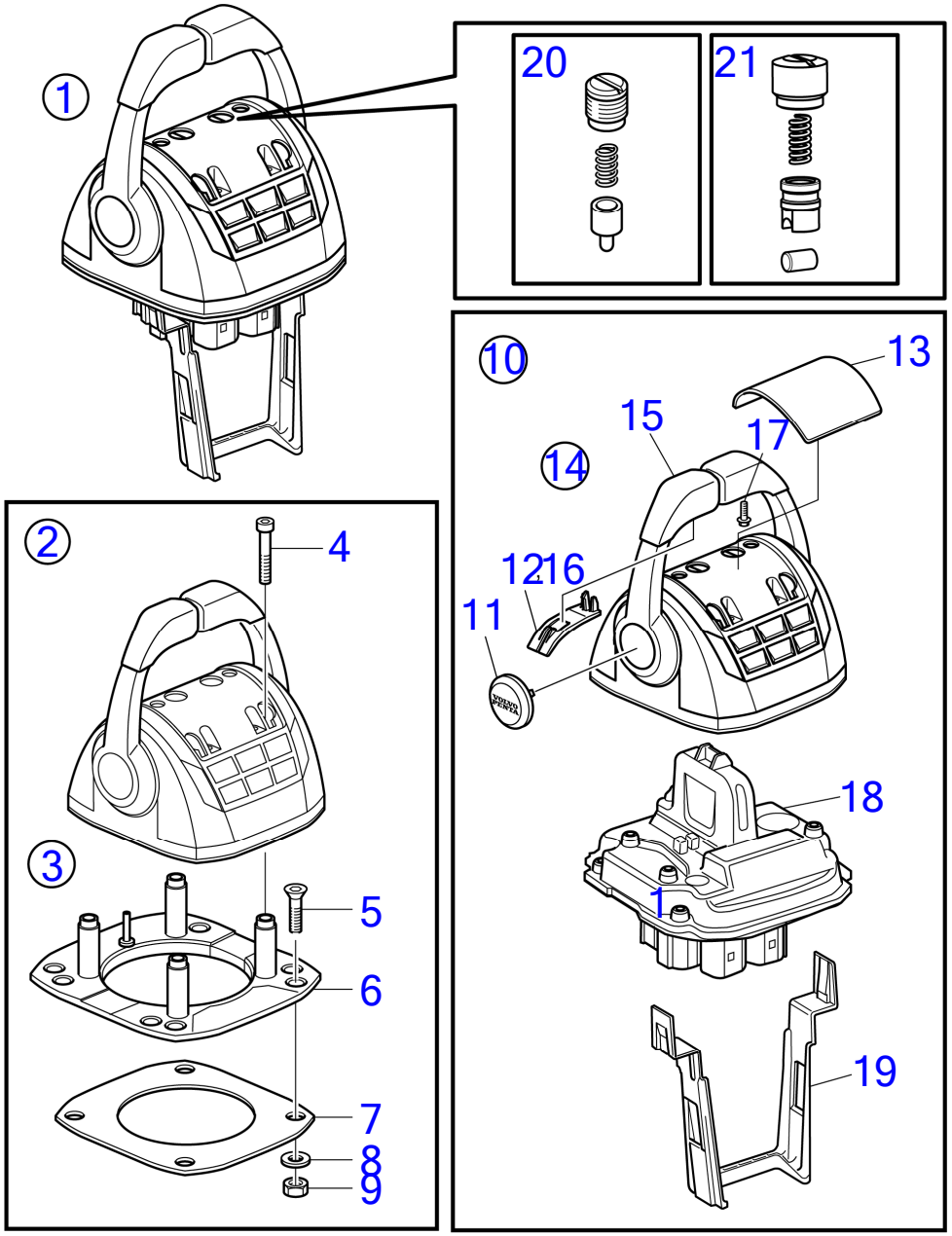

30469

D3-110I-H, D3-140I-H, D3-150I-H, D3-170I-H, D3-200I-H, D3-220I-H, D3-140A-H, D3-170A-H, D3-200A-H, D3-220A-H

RÉF	No Piéce	QTÉ	DÉSIGNATION	NOTES
1	22861796	1	Levier de commande	Avec boutons Trim
	23062608	1	Levier de commande	
2		1	· Levier de commande	
3	21461720	1	· Kit installation, support de fixation	
4	995042	4	· · Vis à six pans creux	
5	994821	4	· · Vis à six pans creux	
6	(21461704)	1	· · Console	Réféence hors de gamme
7		1	· · Joint	
8	940275	4	· · Rondelle	
9	984456	4	· · Contre-écrou	
10	21527169	1	· Lot, pièces en plastique	Réféence hors de gamme
11		1	· · Chapeau de moyeu	
12		1	· · Poignée	
13	(21461681)	1	· · Capot recouvrement	Réféence hors de gamme
14	21766371	1	· Lot	
15		1	· · Bouton	
		1	· · Bouton	
16		2	· · Poignée	
17	994178	7	· · Vis à 6 pans creux	
18		1	· Levier de commande, Ensemble simple de HCU	
19	21461675	1	· Serre-câble	
20	21526920	1	· Kit pièce de réchang	Not for 23062608
21	23059404	1	· Kit pièce de réchang	From 23062608

Electronic Speed Control, Inboard/IPS/IS, Commercial, Dark Grey, Twin Installation EVC-E3

D3-110I-H, D3-140I-H, D3-150I-H, D3-170I-H, D3-200I-H, D3-220I-H, D3-140A-H, D3-170A-H, D3-200A-H, D3-220A-H

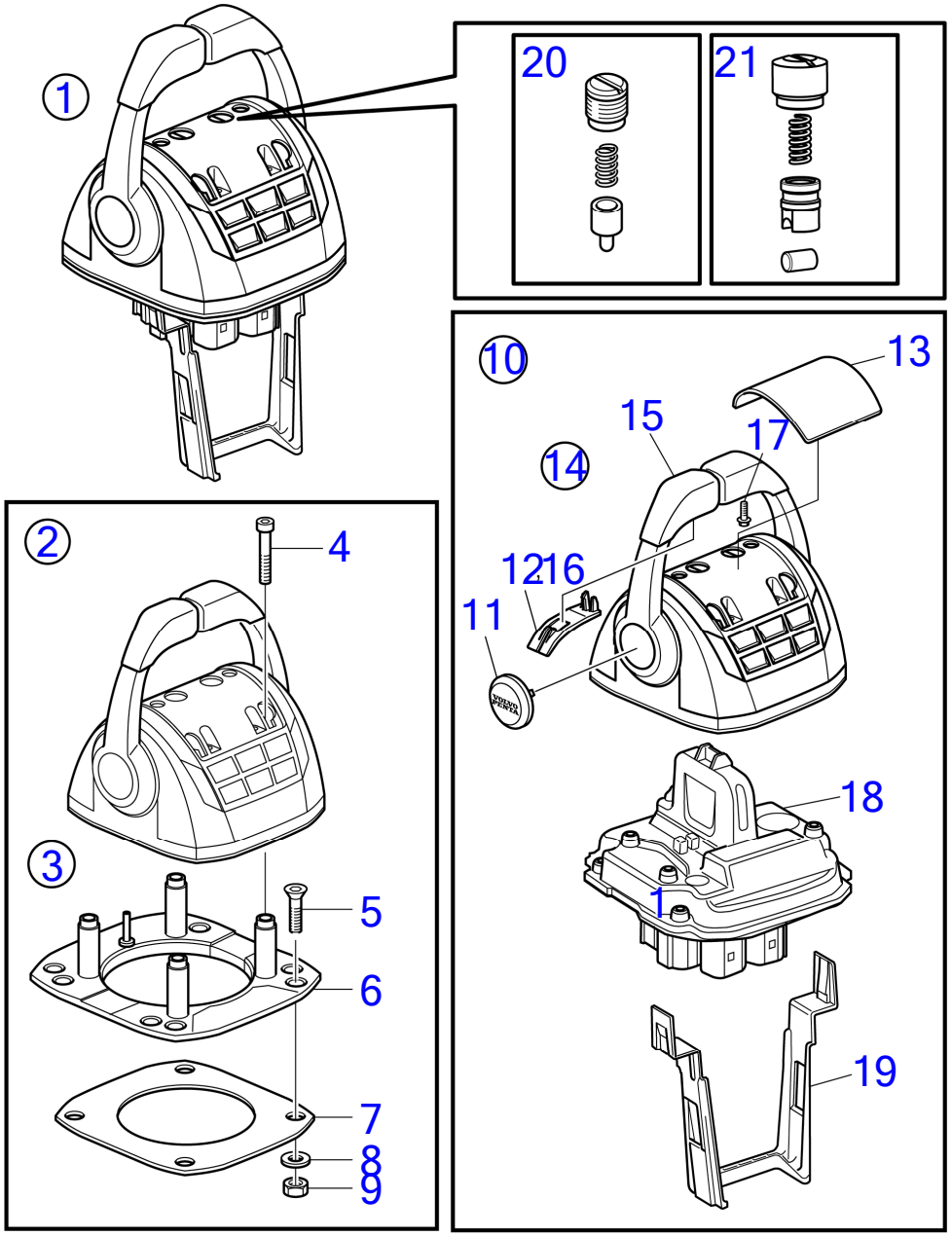

30469

D3-110I-H, D3-140I-H, D3-150I-H, D3-170I-H, D3-200I-H, D3-220I-H, D3-140A-H, D3-170A-H, D3-200A-H, D3-220A-H

RÉF	No Piéce	QTÉ	DÉSIGNATION	NOTES
1	22861796	1	Levier de commande	Avec boutons Trim
	23062608	1	Levier de commande	
2		1	· Levier de commande	
3	21461720	1	· Kit installation, support de fixation	
4	995042	4	· · Vis à six pans creux	
5	994821	4	· · Vis à six pans creux	
6	(21461704)	1	· · Console	Réféence hors de gamme
7		1	· · Joint	
8	940275	4	· · Rondelle	
9	984456	4	· · Contre-écrou	
10	21527169	1	· Lot, pièces en plastique	Réféence hors de gamme
11		1	· · Chapeau de moyeu	
12		1	· · Poignée	
13	(21461681)	1	· · Capot recouvrement	Réféence hors de gamme
14	21766371	1	· Lot	
15		1	· · Bouton	
		1	· · Bouton	
16		2	· · Poignée	
17	994178	7	· · Vis à 6 pans creux	
18		1	· Levier de commande, Ensemble simple de HCU	
19	21461675	1	· Serre-câble	
20	21526920	1	· Kit pièce de réchang	Not for 23062608
21	23059404	1	· Kit pièce de réchang	From 23062608

www.dbmoteurs.fr

Electronic Speed Control, Inboard/IPS, Commercial, Dark Grey, Twin Installation EVC-E3

D3-110I-H, D3-140I-H, D3-150I-H, D3-170I-H, D3-200I-H, D3-220I-H, D3-140A-H, D3-170A-H, D3-200A-H, D3-220A-H

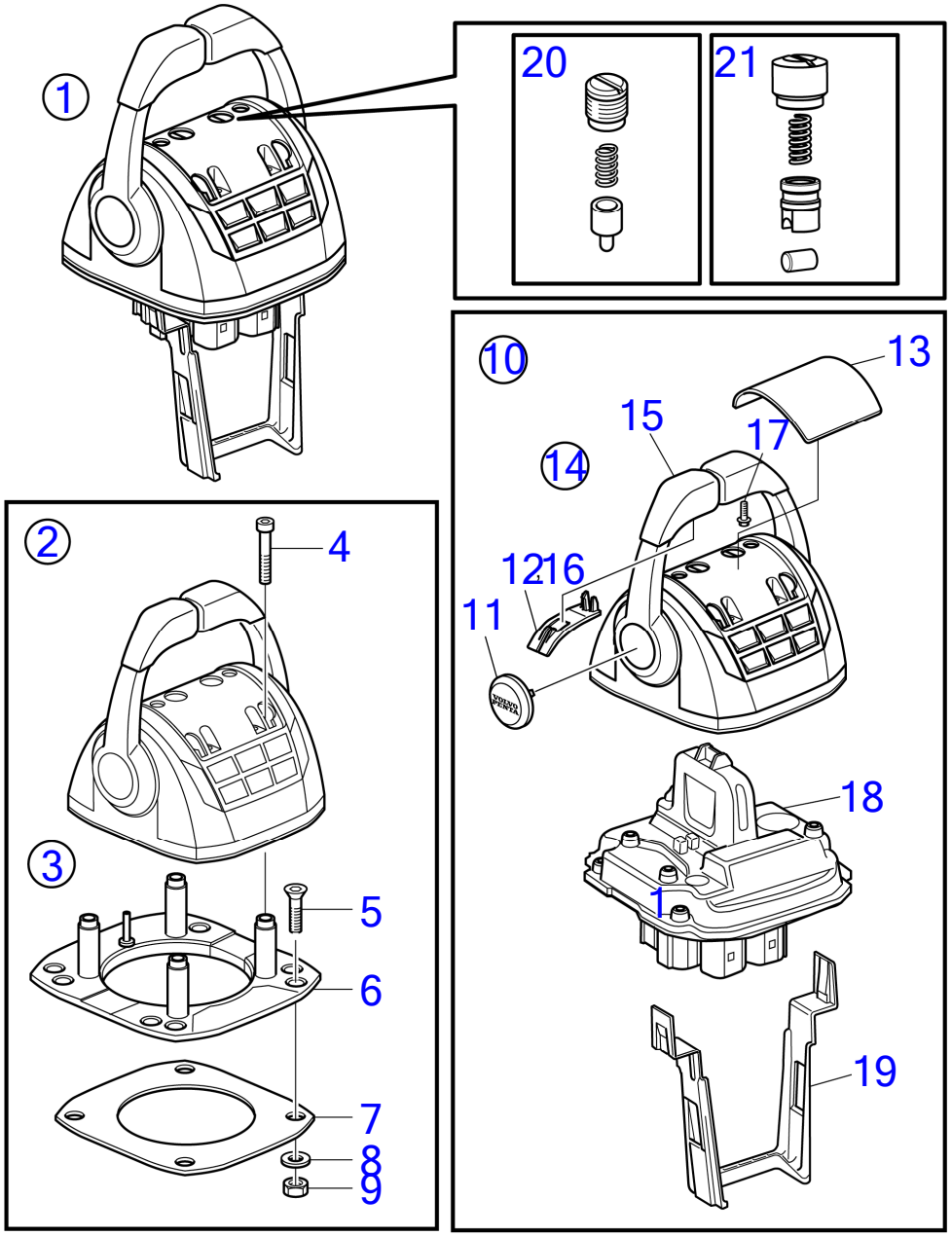

30469

D3-110I-H, D3-140I-H, D3-150I-H, D3-170I-H, D3-200I-H, D3-220I-H, D3-140A-H, D3-170A-H, D3-200A-H, D3-220A-H

RÉF	No Piéce	QTÉ	DÉSIGNATION	NOTES
1	22861802	1	Levier de commande	Sans bouton Trim
	23062613	1	Levier de commande	
2		1	· Levier de commande	
3	21461720	1	· Kit installation, support de fixation	
4	995042	4	· · Vis à six pans creux	
5	994821	4	· · Vis à six pans creux	
6	(21461704)	1	· · Console	Réféence hors de gamme
7		1	· · Joint	
8	981205	4	· · Rondelle	
9	984456	4	· · Contre-écrou	
10	21527169	1	· Lot, pièces en plastique	
11		2	· · Chapeau de moyeu	
12		2	· · Poignée	
13	(21461681)	1	· · Capot recouvrement	Réféence hors de gamme
14	21766372	1	· Lot	
15		2	· · Bouton	
16		2	· · Poignée	
17	994178	7	· · Vis à 6 pans creux	
18		1	· Levier de commande	
		1	· · Unité de commande	
		1	· · Unité commande, Capteur HCU	
19	21461675	1	· Serre-câble	
20	21526920	1	· Kit pièce de réchang	Not for 23062613
21	23059404	1	· Kit pièce de réchang	From 23062613

Electronic Speed Control, Inboard/IPS, Commercial, Dark Grey, Twin Installation EVC-E4

D3-110I-H, D3-140I-H, D3-150I-H, D3-170I-H, D3-200I-H, D3-220I-H, D3-140A-H, D3-170A-H, D3-200A-H, D3-220A-H

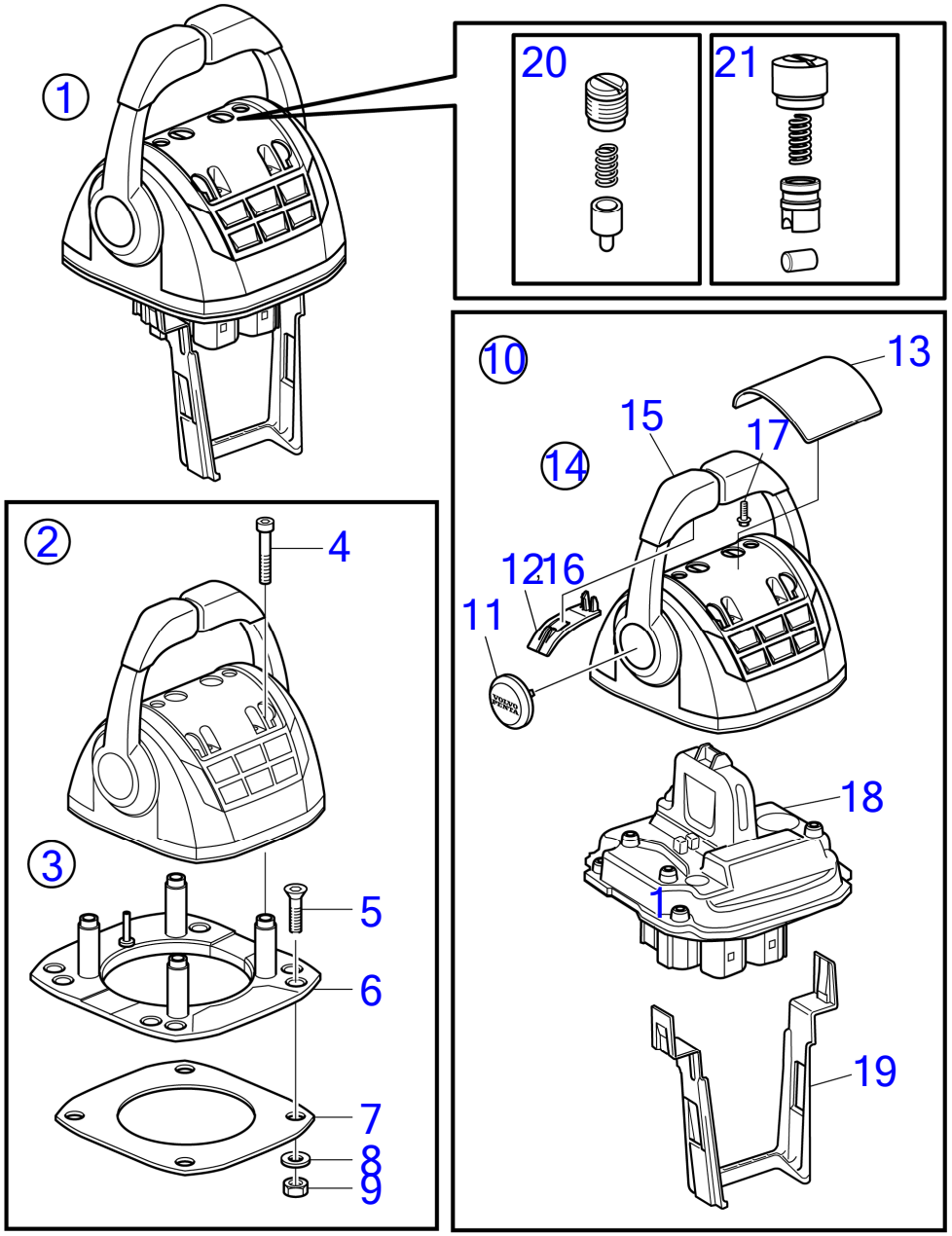

30469

D3-110I-H, D3-140I-H, D3-150I-H, D3-170I-H, D3-200I-H, D3-220I-H, D3-140A-H, D3-170A-H, D3-200A-H, D3-220A-H

RÉF	No Piéce	QTÉ	DÉSIGNATION	NOTES
1	22861802	1	Levier de commande	Sans bouton Trim
	23062613	1	Levier de commande	
2		1	· Levier de commande	
3	21461720	1	· Kit installation, support de fixation	
4	995042	4	· · Vis à six pans creux	
5	994821	4	· · Vis à six pans creux	
6	(21461704)	1	· · Console	Réféence hors de gamme
7		1	· · Joint	
8	981205	4	· · Rondelle	
9	984456	4	· · Contre-écrou	
10	21527169	1	· Lot, pièces en plastique	
11		2	· · Chapeau de moyeu	
12		2	· · Poignée	
13	(21461681)	1	· · Capot recouvrement	Réféence hors de gamme
14	21766372	1	· Lot	
15		2	· · Bouton	
16		2	· · Poignée	
17	994178	7	· · Vis à 6 pans creux	
18		1	· Levier de commande	
		1	· · Unité de commande	
		1	· · Unité commande, Capteur HCU	
19	21461675	1	· Serre-câble	
20	21526920	1	· Kit pièce de réchang	Not for 23062613
21	23059404	1	· Kit pièce de réchang	From 23062613

Control for top Installation Single with Neutral Switch EVC-E3

D3-110I-H, D3-140I-H, D3-150I-H, D3-170I-H, D3-200I-H, D3-220I-H, D3-140A-H, D3-170A-H, D3-200A-H, D3-220A-H

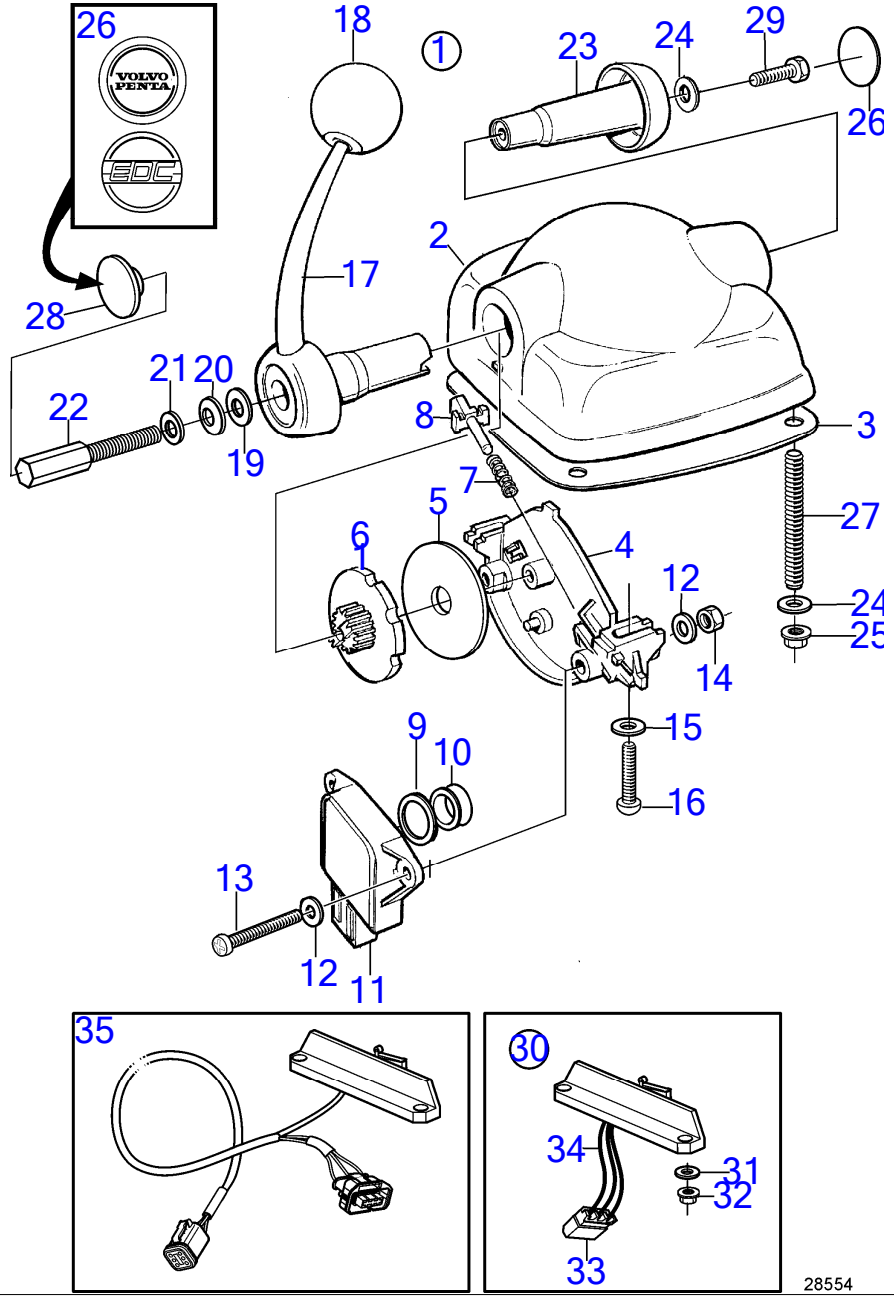

D3-110I-H, D3-140I-H, D3-150I-H, D3-170I-H, D3-200I-H, D3-220I-H, D3-140A-H, D3-170A-H, D3-200A-H, D3-220A-H

RÉF	No Piéce	QTÉ	DÉSIGNATION	NOTES
1	21164027	1	Levier de commande, noir	
	21164031	1	Levier de commande, stainless	
2		1	· Carter	
3	(3581674)	1	· Joint	Réféence hors de gamme
4		1	· Tôle	
5	(3581666)	1	· Rondelle de friction	Réféence hors de gamme
6	(3582828)	1	· Disque	Réféence hors de gamme
7	(3581670)	1	· Ressort	Réféence hors de gamme
8	(3582829)	1	· Talon guide	Réféence hors de gamme
9	(3581677)	1	· Bague entretoise	Réféence hors de gamme
10	3581676	1	· Bague	
11	1336385	1	· Potentiomètre	
12	(3581688)	4	· Rondelle	Réféence hors de gamme
13	(3581678)	2	· Vis	Réféence hors de gamme
14	(3581680)	2	· Écrou	Réféence hors de gamme
15	(3581682)	2	· Rondelle	Réféence hors de gamme
16	3581681	2	· Vis	
17	(3582826)	1	· Levier de vitesse	Réféence hors de gamme
18	3808284	1	· Bille	
19		1	· Rondelle	
20		1	· Ressort diaphragme	
21		1	· Rondelle	
22		1	· Vis réglage	
23	3581687	1	· Tampon	
24	(3581685)	5	· Rondelle	Réféence hors de gamme
25	3581686	4	· Écrou	
26	3584000	1	· Autocollant	
27	(3581684)	4	· Goujon	Réféence hors de gamme
28	3582830	1	· Bouchon	
29		1	· Vis	
30	(3819903)	1	· Microinterrupteur	Réféence hors de gamme
31		2	· · Rondelle	
32		2	· · Ecrou	
33		X	· · Boitier isolant	
34		X	· · Cable	
35	(21256757)	1	Kit câbles	Réféence hors de gamme

Control for top Installation Twin with Neutral Switch EVC-E3

D3-110I-H, D3-140I-H, D3-150I-H, D3-170I-H, D3-200I-H, D3-220I-H, D3-140A-H, D3-170A-H, D3-200A-H, D3-220A-H

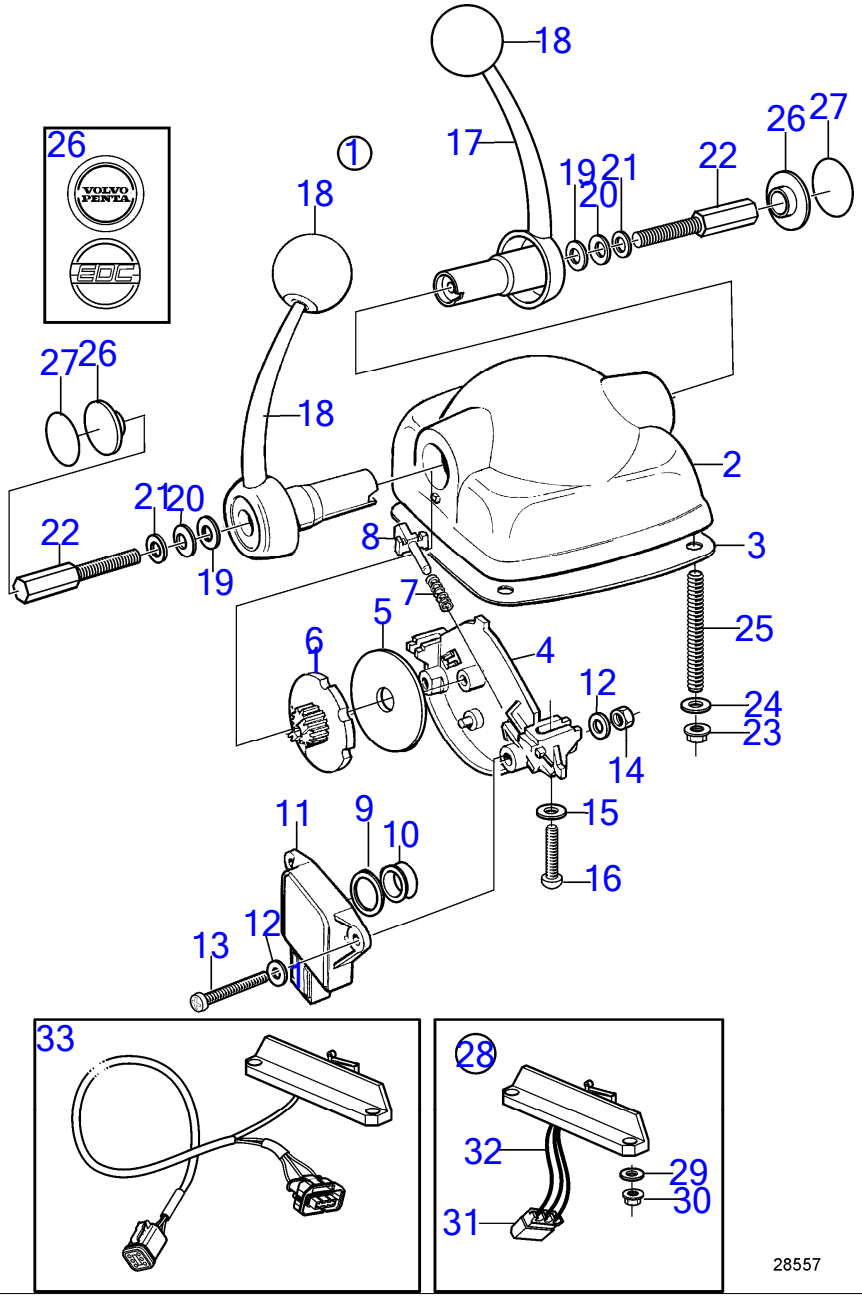

D3-110I-H, D3-140I-H, D3-150I-H, D3-170I-H, D3-200I-H, D3-220I-H, D3-140A-H, D3-170A-H, D3-200A-H, D3-220A-H

RÉF	No Piéce	QTÉ	DÉSIGNATION	NOTES
1	21164029	1	Levier de commande, noir	
	21164033	1	Levier de commande, stainless	
2		1	· Boîtier commande, noir	
3	(3581674)	1	· Joint	Réféence hors de gamme
4		1	· Tôle	
5	(3581666)	2	· Rondelle de friction	Réféence hors de gamme
6	(3582828)	2	· Disque	Réféence hors de gamme
7	(3581670)	2	· Ressort	Réféence hors de gamme
8	(3582829)	2	· Talon guide	Réféence hors de gamme
9	(3581677)	2	· Bague entretoise	Réféence hors de gamme
10	3581676	2	· Bague	
11	1336385	2	· Potentiomètre	
12	(3581688)	4	· Rondelle	Réféence hors de gamme
13	(3581678)	2	· Vis	Réféence hors de gamme
14	(3581680)	2	· Écrou	Réféence hors de gamme
15	(3581682)	2	· Rondelle	Réféence hors de gamme
16	3581681	2	· Vis	
17	(3582826)	2	· Levier de vitesse	Réféence hors de gamme
18	3808284	2	· Bille	
19		2	· Rondelle	
20		2	· Ressort diaphragme	
21		2	· Rondelle	
22		2	· Vis réglage	
23	3581686	4	· Écrou	
24	(3581685)	4	· Rondelle	Réféence hors de gamme
25	(3581684)	4	· Goujon	Réféence hors de gamme
26	3582830	2	· Bouchon	
27	3584000	2	· Autocollant	Volvo Penta
28	(3819903)	2	· Microinterrupteur	Réféence hors de gamme
29		4	· · Rondelle	
30		4	· · Ecrou	
31		1	· · Boitier isolant	
32		1	· · Cable	
33	(21256757)	1	Kit câbles	Réféence hors de gamme

Control for top Installation Twin with Neutral Switch EVC-E4

D3-110I-H, D3-140I-H, D3-150I-H, D3-170I-H, D3-200I-H, D3-220I-H, D3-140A-H, D3-170A-H, D3-200A-H, D3-220A-H

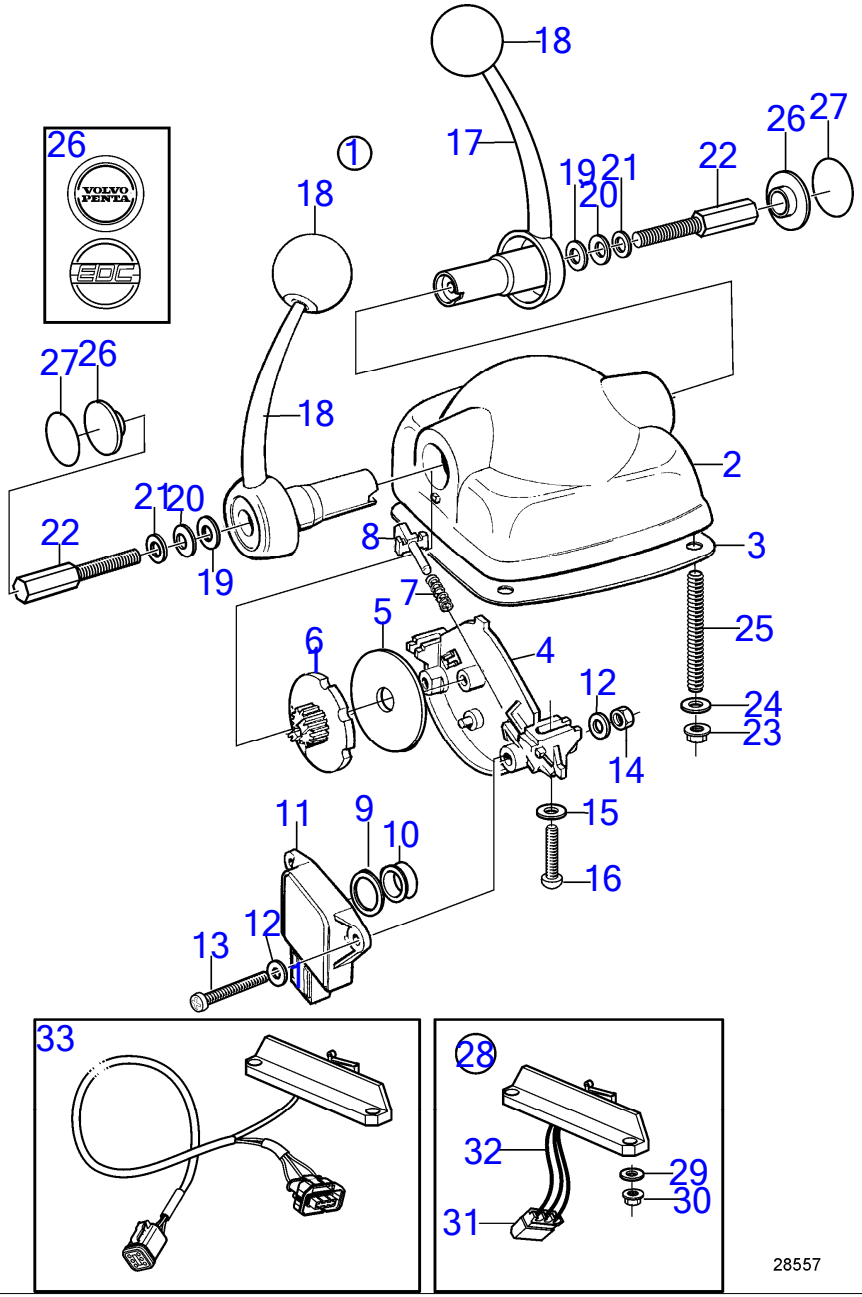

D3-110I-H, D3-140I-H, D3-150I-H, D3-170I-H, D3-200I-H, D3-220I-H, D3-140A-H, D3-170A-H, D3-200A-H, D3-220A-H

RÉF	No Piéce	QTÉ	DÉSIGNATION	NOTES
1	21164029	1	Levier de commande, noir	
	21164033	1	Levier de commande, stainless	
2		1	· Boîtier commande, noir	
3	(3581674)	1	· Joint	Réféence hors de gamme
4		1	· Tôle	
5	(3581666)	2	· Rondelle de friction	Réféence hors de gamme
6	(3582828)	2	· Disque	Réféence hors de gamme
7	(3581670)	2	· Ressort	Réféence hors de gamme
8	(3582829)	2	· Talon guide	Réféence hors de gamme
9	(3581677)	2	· Bague entretoise	Réféence hors de gamme
10	3581676	2	· Bague	
11	1336385	2	· Potentiomètre	
12	(3581688)	4	· Rondelle	Réféence hors de gamme
13	(3581678)	2	· Vis	Réféence hors de gamme
14	(3581680)	2	· Écrou	Réféence hors de gamme
15	(3581682)	2	· Rondelle	Réféence hors de gamme
16	3581681	2	· Vis	
17	(3582826)	2	· Levier de vitesse	Réféence hors de gamme
18	3808284	2	· Bille	
19		2	· Rondelle	
20		2	· Ressort diaphragme	
21		2	· Rondelle	
22		2	· Vis réglage	
23	3581686	4	· Écrou	
24	(3581685)	4	· Rondelle	Réféence hors de gamme
25	(3581684)	4	· Goujon	Réféence hors de gamme
26	3582830	2	· Bouchon	
27	3584000	2	· Autocollant	Volvo Penta
28	(3819903)	2	· Microinterrupteur	Réféence hors de gamme
29		4	· · Rondelle	
30		4	· · Ecrou	
31		1	· · Boitier isolant	
32		1	· · Cable	
33	(21256757)	1	Kit câbles	Réféence hors de gamme

Electronic Speed Control without Trim Button, Inboard, EVC-D, EVC-E, Single Installation

D3-110I-H, D3-140I-H, D3-150I-H, D3-170I-H, D3-200I-H, D3-220I-H

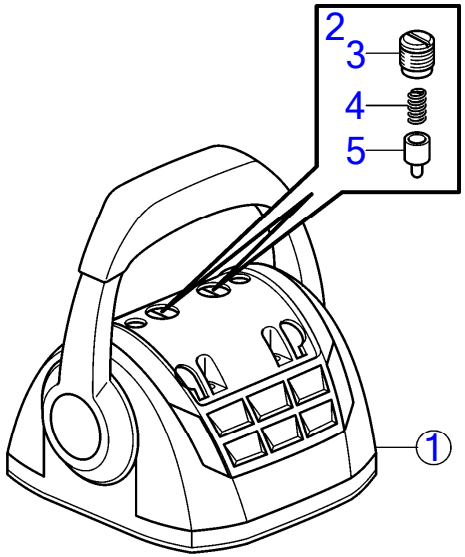

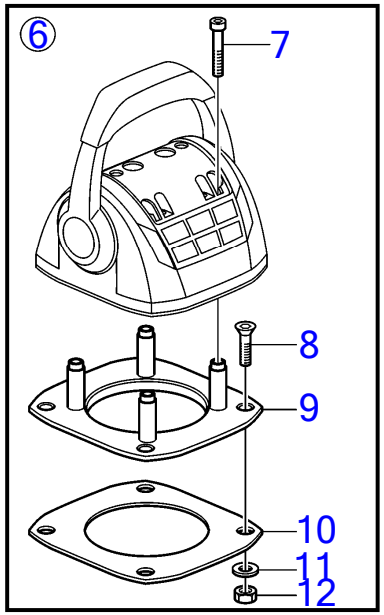

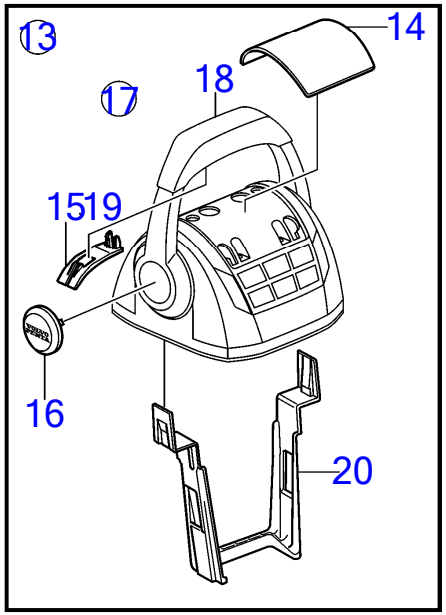

27578

D3-110I-H, D3-140I-H, D3-150I-H, D3-170I-H, D3-200I-H, D3-220I-H

RÉF	No Piéce	QTÉ	DÉSIGNATION	NOTES
1	22293951	1	Levier de commande	
	3586259	1	Logiciel	Programmation Vodia. Cette référence ne peut pas être commandée, mais sera utilisée pour la facturation.
	3586261	1	Logiciel	Programmation entrepôt. Cette référence ne peut pas être commandée, mais sera utilisée pour la facturation.
2	21526920	1	· Kit pièce de réchang, capteur de position	
3		1	·· Bride de serrage	M14
4		1	·· Ressort	
5		1	·· Goupille	
6	21526948	1	· Lot, support de fixation	
7	995042	4	·· Vis à six pans creux	
8	994821	4	·· Vis à six pans creux	
9	(21461704)	1	·· Console	Réféence hors de gamme
10		1	·· Joint	
11	940275	4	·· Rondelle	
12	984456	4	·· Contre-écrou	
13	21527169	1	· Lot, pièces en plastique	
14	(21461681)	1	·· Capot recouvrement	Réféence hors de gamme
15		2	·· Poignée	
16		2	·· Chapeau de moyeu	
17	21766366	1	Lot	
18		1	· Bouton	
19		2	· Capot	
20	21461675	1	Serre-câble	

Electronic Speed Control without Trim Button, Inboard Alt. IPS, EVC-D, EVC-E, Twin Installation

D3-110I-H, D3-140I-H, D3-150I-H, D3-170I-H, D3-200I-H, D3-220I-H

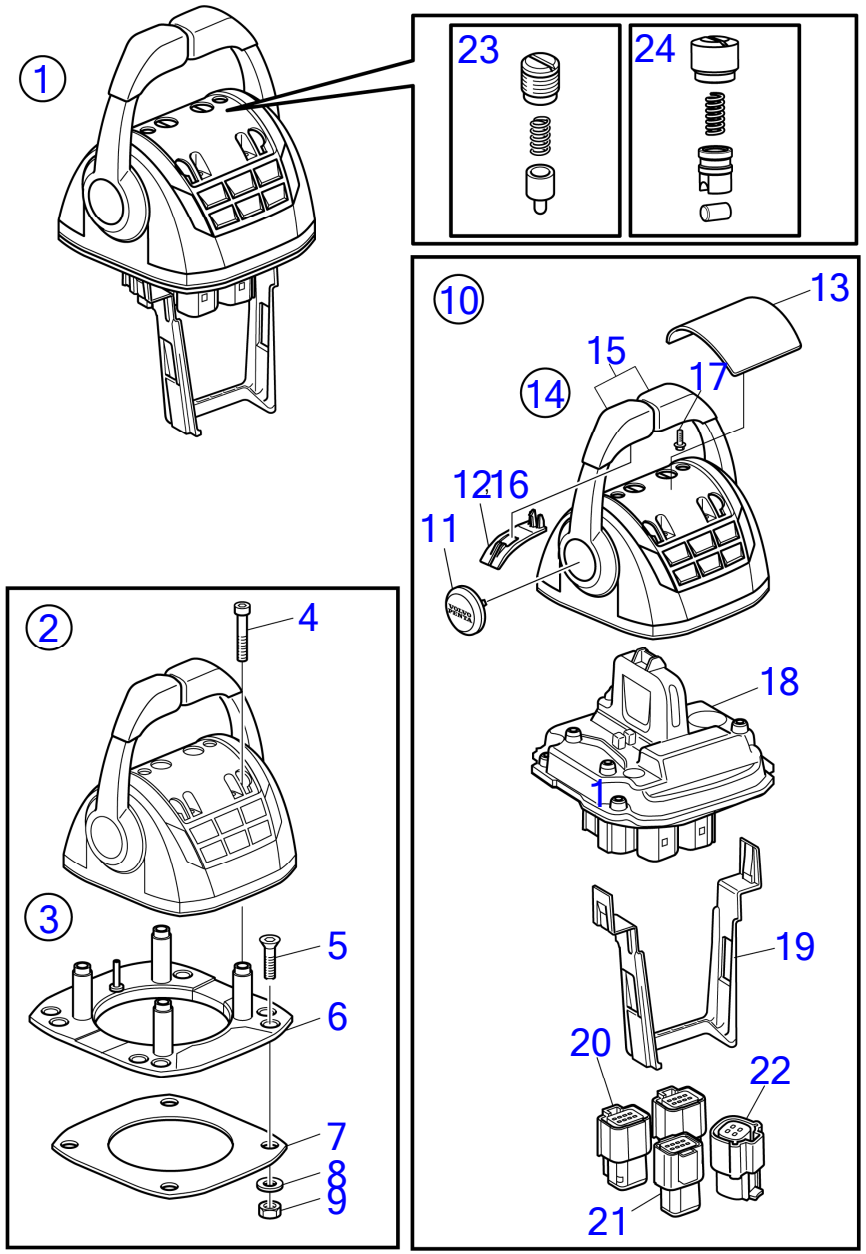

30468

D3-110I-H, D3-140I-H, D3-150I-H, D3-170I-H, D3-200I-H, D3-220I-H

RÉF	No Piéce	QTÉ	DÉSIGNATION	NOTES
1	21730162	1	Levier de commande	Remplacé par 22293953
	22293953	1	Levier de commande	Replaced by 22498615
	22498615	1	Levier de commande	Replaced by 22893845
	22893845	1	Levier de commande	Replaced by 23062596
	23062596	1	Levier de commande	
	3586259	2	Logiciel	Programmation Vodia. Cette référence ne peut pas être commandée, mais sera utilisée pour la facturation.
	3586261	2	Logiciel	Programmation entrepôt. Cette référence ne peut pas être commandée, mais sera utilisée pour la facturation.
2		1	· Levier de commande	
3	21461720	1	· Kit installation, support de fixation	
4	995042	4	· · Vis à six pans creux	
5	994821	4	· · Vis à six pans creux	
6	(21461704)	1	· · Console	Réféence hors de gamme
7		1	· · Joint	
8	981205	4	· · Rondelle	
9	984456	4	· · Contre-écrou	
10	21527169	1	· Lot, pièces en plastique	
11		2	· · Chapeau de moyeu	
12		2	· · Poignée	
13	(21461681)	1	· · Capot recouvrement	Réféence hors de gamme
14	21766372	1	· Lot	
15		2	· · Bouton	
16		2	· · Poignée	
17	994178	7	· · Vis à 6 pans creux	
18		1	· Levier de commande	
		1	· · Unité de commande	
		1	· · Unité commande, Capteur HCU	
19	21461675	1	· Serre-câble	
20	21505756	2	· Connexion	
21		1	· Carter	
22		1	· Connexion	
23	21526920	1	· Kit pièce de réchang	Not for 23062596
24	23059404	1	· Kit pièce de réchang	From 23062596

Sailboat Electronic Control lever EVC-E2

D3-110I-H, D3-150I-H, D3-170I-H, D3-200I-H, D3-220I-H

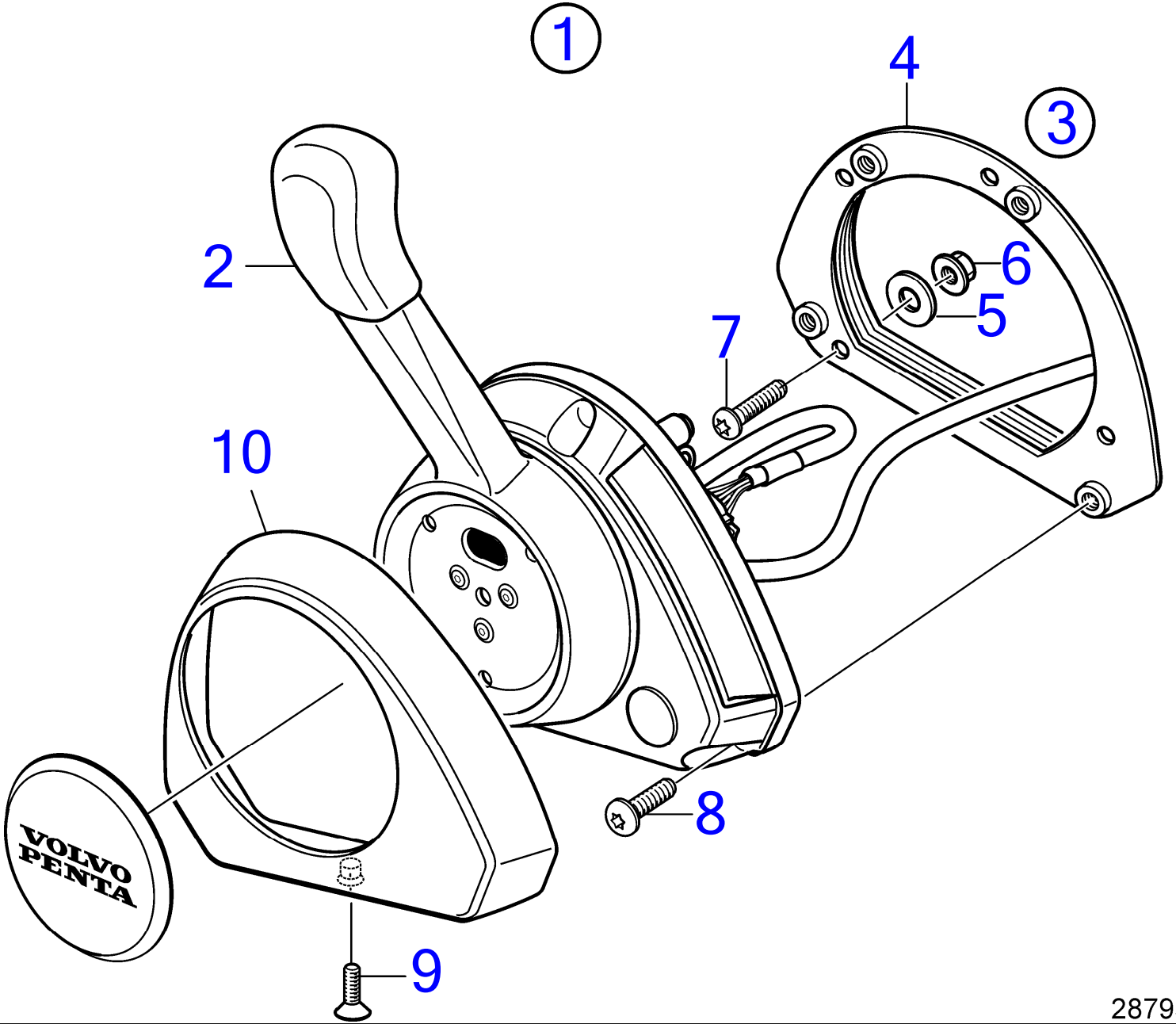

28795

D3-110I-H, D3-150I-H, D3-170I-H, D3-200I-H, D3-220I-H

RÉF	No Piéce	QTÉ	DÉSIGNATION	NOTES
1	22561326			
	3586259	1	Logiciel	Programmation Vodia. Cette référence ne peut pas être commandée, mais sera utilisée pour la facturation.
	3586261	1	Logiciel	Programmation entrepôt. Cette référence ne peut pas être commandée, mais sera utilisée pour la facturation.
2			· Outil de contrôle	
			· · Commande	
			· · Levier de commande	
3	21461723	1	· Kit installation	
4	(21461725)	1	· · Console	Réféence hors de gamme
5	940191	4	· · Rondelle	
6	966170	4	· · Contre-écrou	
7	(994914)	4	· · Vis à six pans creux	Réféence hors de gamme
8	(995201)	4	· · Vis à six pans creux	Réféence hors de gamme
9	(969868)	1	· · Vis à 6 pans creux	Réféence hors de gamme
10			· Capot	

Sailboat Electronic Control lever EVC-E3

D3-110I-H, D3-150I-H, D3-170I-H, D3-200I-H, D3-220I-H

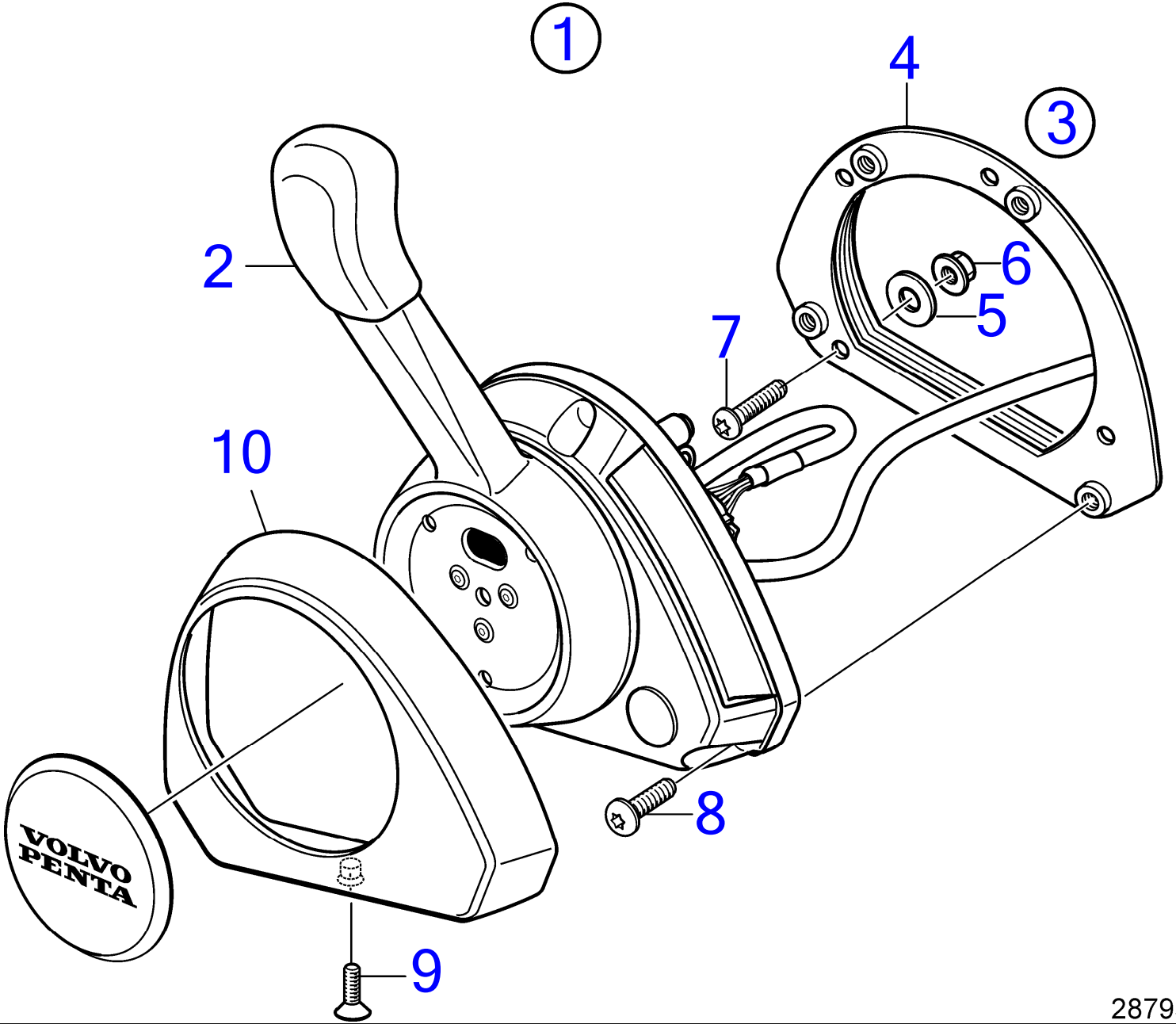

28795

D3-110I-H, D3-150I-H, D3-170I-H, D3-200I-H, D3-220I-H

RÉF	No Piéce	QTÉ	DÉSIGNATION	NOTES
1	22561326			
	3586259	1	Logiciel	Programmation Vodia. Cette référence ne peut pas être commandée, mais sera utilisée pour la facturation.
	3586261	1	Logiciel	Programmation entrepôt. Cette référence ne peut pas être commandée, mais sera utilisée pour la facturation.
2			· Outil de contrôle	
			· · Commande	
			· · Levier de commande	
3	21461723	1	· Kit installation	
4	(21461725)	1	· · Console	Réféence hors de gamme
5	940191	4	· · Rondelle	
6	966170	4	· · Contre-écrou	
7	(994914)	4	· · Vis à six pans creux	Réféence hors de gamme
8	(995201)	4	· · Vis à six pans creux	Réféence hors de gamme
9	(969868)	1	· · Vis à 6 pans creux	Réféence hors de gamme
10			· Capot	

www.dbmoteurs.fr

Sailboat Electronic Control lever EVC-E4

D3-110I-H, D3-150I-H, D3-170I-H, D3-200I-H, D3-220I-H

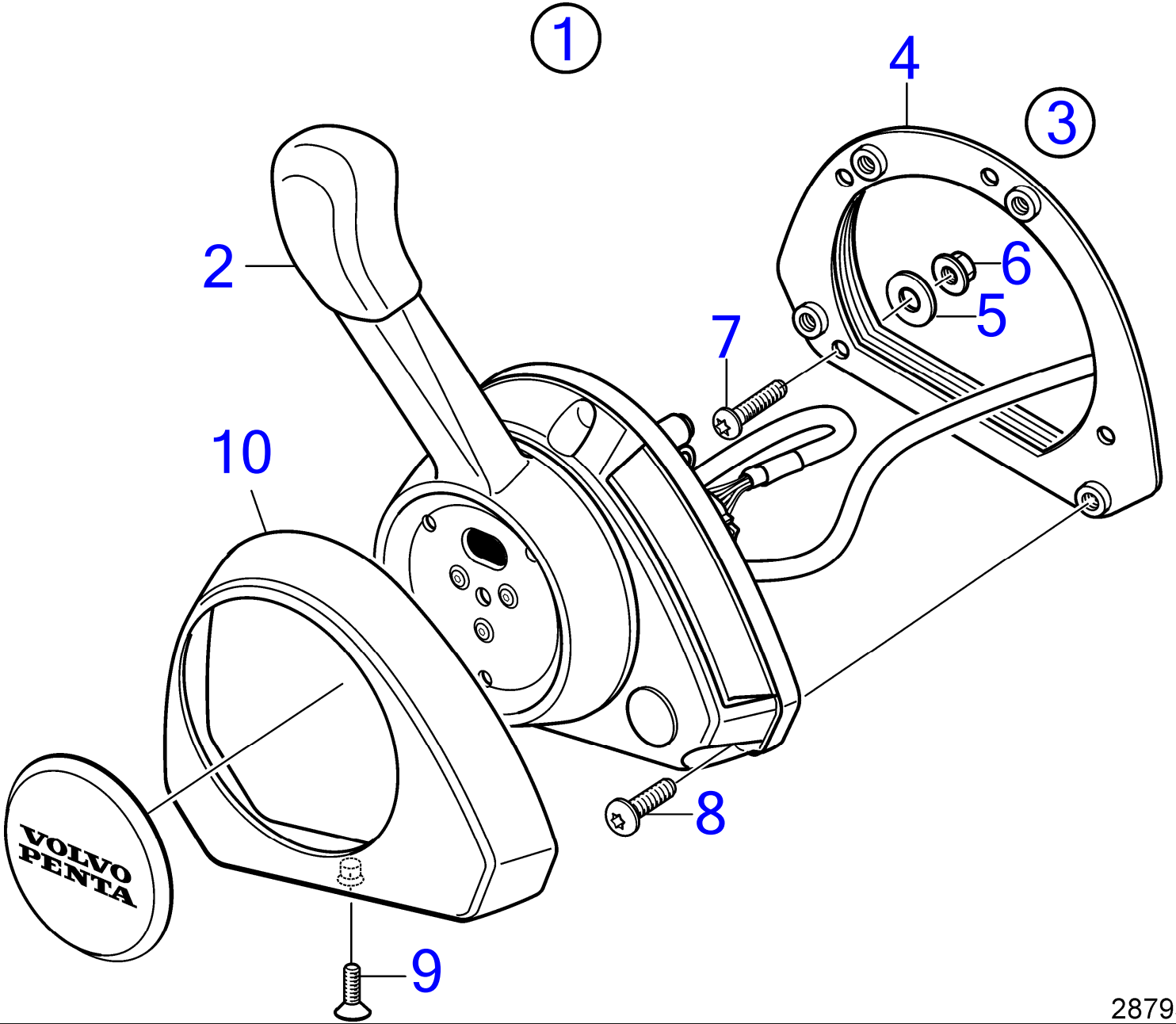

28795

D3-110I-H, D3-150I-H, D3-170I-H, D3-200I-H, D3-220I-H

RÉF	No Piéce	QTÉ	DÉSIGNATION	NOTES
1	22561326			
	3586259	1	Logiciel	Programmation Vodia. Cette référence ne peut pas être commandée, mais sera utilisée pour la facturation.
	3586261	1	Logiciel	Programmation entrepôt. Cette référence ne peut pas être commandée, mais sera utilisée pour la facturation.
2			· Outil de contrôle	
			· · Commande	
			· · Levier de commande	
3	21461723	1	· Kit installation	
4	(21461725)	1	· · Console	Réféence hors de gamme
5	940191	4	· · Rondelle	
6	966170	4	· · Contre-écrou	
7	(994914)	4	· · Vis à six pans creux	Réféence hors de gamme
8	(995201)	4	· · Vis à six pans creux	Réféence hors de gamme
9	(969868)	1	· · Vis à 6 pans creux	Réféence hors de gamme
10			· Capot	

Electronic Speed Control, Sterndrive, Single Installation EVC-E2

D3-140A-H, D3-170A-H, D3-200A-H, D3-220A-H

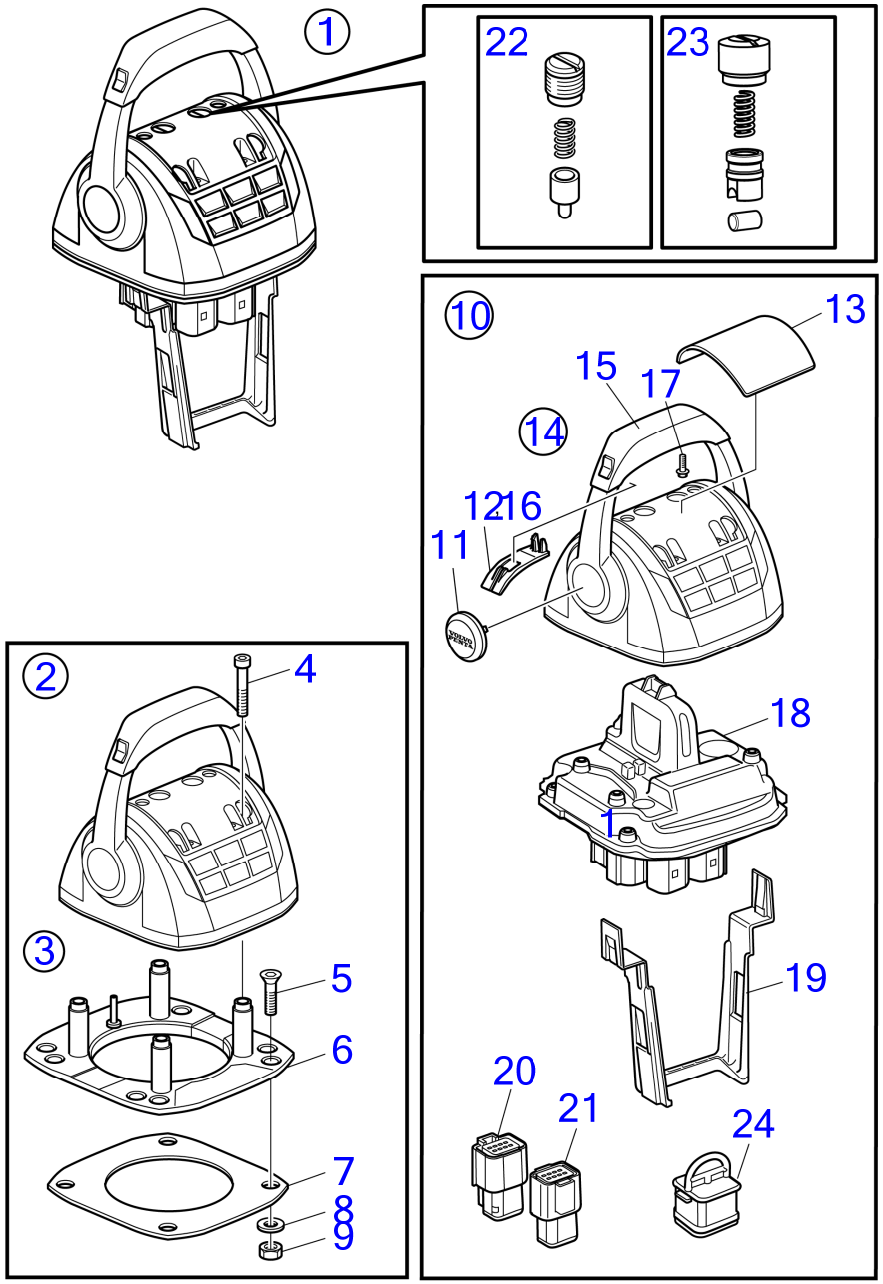

30464

D3-140A-H, D3-170A-H, D3-200A-H, D3-220A-H

RÉF	No Piéce	QTÉ	DÉSIGNATION	NOTES
1	22498346	1	Levier de commande	Replaced by 22893774
	22893774	1	Levier de commande	Replaced by 23062585
	23062585	1	Levier de commande	
	3586259	2	Logiciel	Programmation Vodia. Cette référence ne peut pas être commandée, mais sera utilisée pour la facturation.
	3586261	2	Logiciel	Programmation entrepôt. Cette référence ne peut pas être commandée, mais sera utilisée pour la facturation.
2		1	· Levier de commande	
3	21461720	1	· Kit installation, support de fixation	
4	995042	4	· · Vis à six pans creux	
5	994821	4	· · Vis à six pans creux	
6	(21461704)	1	· · Console	Réféence hors de gamme
7		1	· · Joint	
8	940275	4	· · Rondelle	
9	984456	4	· · Contre-écrou	
10	21527169	1	· Lot, pièces en plastique	Réféence hors de gamme
11		1	· · Chapeau de moyeu	
12		1	· · Poignée	
13	(21461681)	1	· · Capot recouvrement	Réféence hors de gamme
14	21758955	1	· Lot	
15		1	· · Bouton	
16		2	· · Poignée	
17		7	· · Vis à 6 pans creux	
18		1	· Levier de commande	
		1	· · Unité de commande	
		1	· · Unité commande, Capteur HCU	
19	21461675	1	· Serre-câble	
20	21505756	1	· Connexion	
21		1	· Carter	
22	21526920	1	· Kit pièce de réchang	Not for 23062585
23	23059404	1	· Kit pièce de réchang	From 23062585
24	3840433	1	Tampon étanchéité	

Electronic Speed Control, Sterndrive, Twin Installation EVC-E2

D3-140A-H, D3-170A-H, D3-200A-H, D3-220A-H

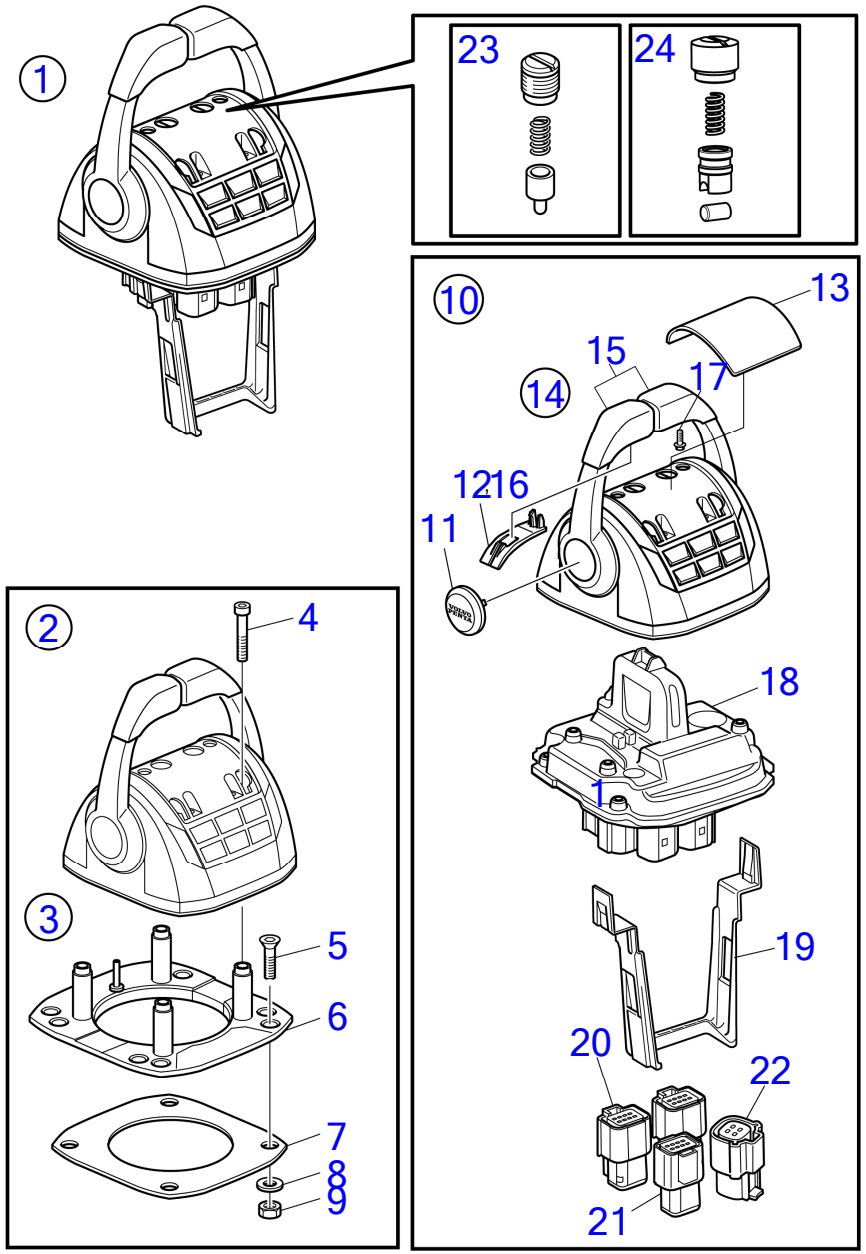

30468

D3-140A-H, D3-170A-H, D3-200A-H, D3-220A-H

RÉF	No Piéce	QTÉ	DÉSIGNATION	NOTES
1	22498457	1	Levier de commande	Replaced by 22893876
	22893876	1	Levier de commande	Replaced by 23062601
	23062601	1	Levier de commande	
	3586259	2	Logiciel	Programmation Vodia. Cette référence ne peut pas être commandée, mais sera utilisée pour la facturation.
	3586261	2	Logiciel	Programmation entrepôt. Cette référence ne peut pas être commandée, mais sera utilisée pour la facturation.
2		1	· Levier de commande	
3	21461720	1	· Kit installation, support de fixation	
4	995042	4	· · Vis à six pans creux	
5	994821	4	· · Vis à six pans creux	
6	(21461704)	1	· · Console	Réféence hors de gamme
7		1	· · Joint	
8	940275	4	· · Rondelle	
9	984456	4	· · Contre-écrou	
10	21527169	1	· Lot, pièces en plastique	Réféence hors de gamme
11		1	· · Chapeau de moyeu	
12		1	· · Poignée	
13	(21461681)	1	· · Capot recouvrement	Réféence hors de gamme
14	21766371	1	· Lot	
15		1	· · Bouton	
		1	· · Bouton	
16		2	· · Poignée	
17	994178	7	· · Vis à 6 pans creux	
18		1	· Levier de commande, Ensemble simple de HCU	
19	21461675	1	· Serre-câble	
20	21505756	2	· Connexion	
21		1	· Carter	
22		1	· Connexion	
23	21526920	1	· Kit pièce de réchang	Not for 23062601
24	23059404	1	· Kit pièce de réchang	From 23062601

Electronic Speed Control, Sterndrive, Twin Installation EVC-E3

D3-140A-H, D3-170A-H, D3-200A-H, D3-220A-H

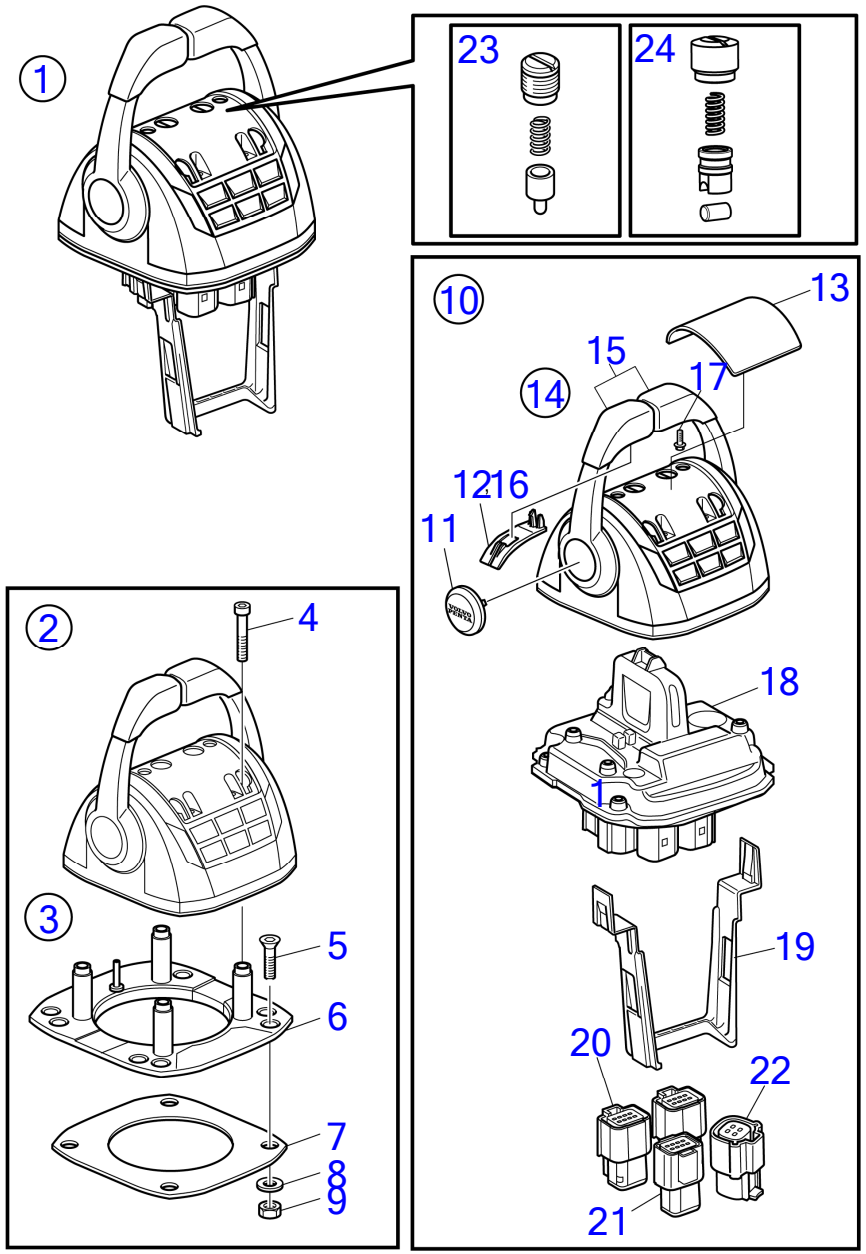

30468

D3-140A-H, D3-170A-H, D3-200A-H, D3-220A-H

RÉF	No Piéce	QTÉ	DÉSIGNATION	NOTES
1	22498457	1	Levier de commande	Replaced by 22893876
	22893876	1	Levier de commande	Replaced by 23062601
	23062601	1	Levier de commande	
	3586259	2	Logiciel	Programmation Vodia. Cette référence ne peut pas être commandée, mais sera utilisée pour la facturation.
	3586261	2	Logiciel	Programmation entrepôt. Cette référence ne peut pas être commandée, mais sera utilisée pour la facturation.
2		1	· Levier de commande	
3	21461720	1	· Kit installation, support de fixation	
4	995042	4	· · Vis à six pans creux	
5	994821	4	· · Vis à six pans creux	
6	(21461704)	1	· · Console	Réféence hors de gamme
7		1	· · Joint	
8	940275	4	· · Rondelle	
9	984456	4	· · Contre-écrou	
10	21527169	1	· Lot, pièces en plastique	Réféence hors de gamme
11		1	· · Chapeau de moyeu	
12		1	· · Poignée	
13	(21461681)	1	· · Capot recouvrement	Réféence hors de gamme
14	21766371	1	· Lot	
15		1	· · Bouton	
		1	· · Bouton	
16		2	· · Poignée	
17	994178	7	· · Vis à 6 pans creux	
18		1	· Levier de commande, Ensemble simple de HCU	
19	21461675	1	· Serre-câble	
20	21505756	2	· Connexion	
21		1	· Carter	
22		1	· Connexion	
23	21526920	1	· Kit pièce de réchang	Not for 23062601
24	23059404	1	· Kit pièce de réchang	From 23062601

Electronic Speed Control, Sterndrive, Twin Installation EVC-E4

D3-140A-H, D3-170A-H, D3-200A-H, D3-220A-H

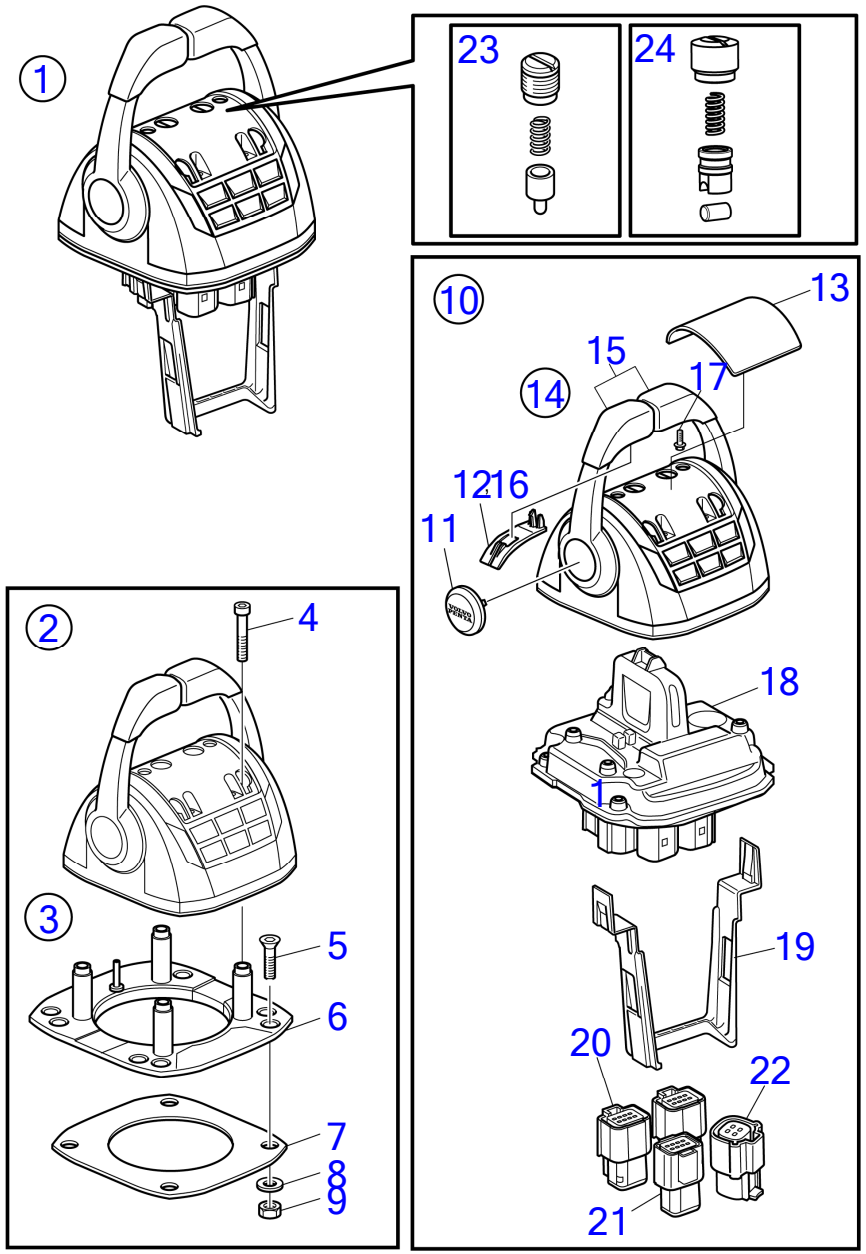

30468

D3-140A-H, D3-170A-H, D3-200A-H, D3-220A-H

RÉF	No Piéce	QTÉ	DÉSIGNATION	NOTES
1	22498457	1	Levier de commande	Replaced by 22893876
	22893876	1	Levier de commande	Replaced by 23062601
	23062601	1	Levier de commande	
	3586259	2	Logiciel	Programmation Vodia. Cette référence ne peut pas être commandée, mais sera utilisée pour la facturation.
	3586261	2	Logiciel	Programmation entrepôt. Cette référence ne peut pas être commandée, mais sera utilisée pour la facturation.
2		1	· Levier de commande	
3	21461720	1	· Kit installation, support de fixation	
4	995042	4	· · Vis à six pans creux	
5	994821	4	· · Vis à six pans creux	
6	(21461704)	1	· · Console	Réféence hors de gamme
7		1	· · Joint	
8	940275	4	· · Rondelle	
9	984456	4	· · Contre-écrou	
10	21527169	1	· Lot, pièces en plastique	Réféence hors de gamme
11		1	· · Chapeau de moyeu	
12		1	· · Poignée	
13	(21461681)	1	· · Capot recouvrement	Réféence hors de gamme
14	21766371	1	· Lot	
15		1	· · Bouton	
		1	· · Bouton	
16		2	· · Poignée	
17	994178	7	· · Vis à 6 pans creux	
18		1	· Levier de commande, Ensemble simple de HCU	
19	21461675	1	· Serre-câble	
20	21505756	2	· Connexion	
21		1	· Carter	
22		1	· Connexion	
23	21526920	1	· Kit pièce de réchang	Not for 23062601
24	23059404	1	· Kit pièce de réchang	From 23062601

Electronic Speed Control, Sterndrive, Single Installation EVC-E4

D3-140A-H, D3-170A-H, D3-200A-H, D3-220A-H

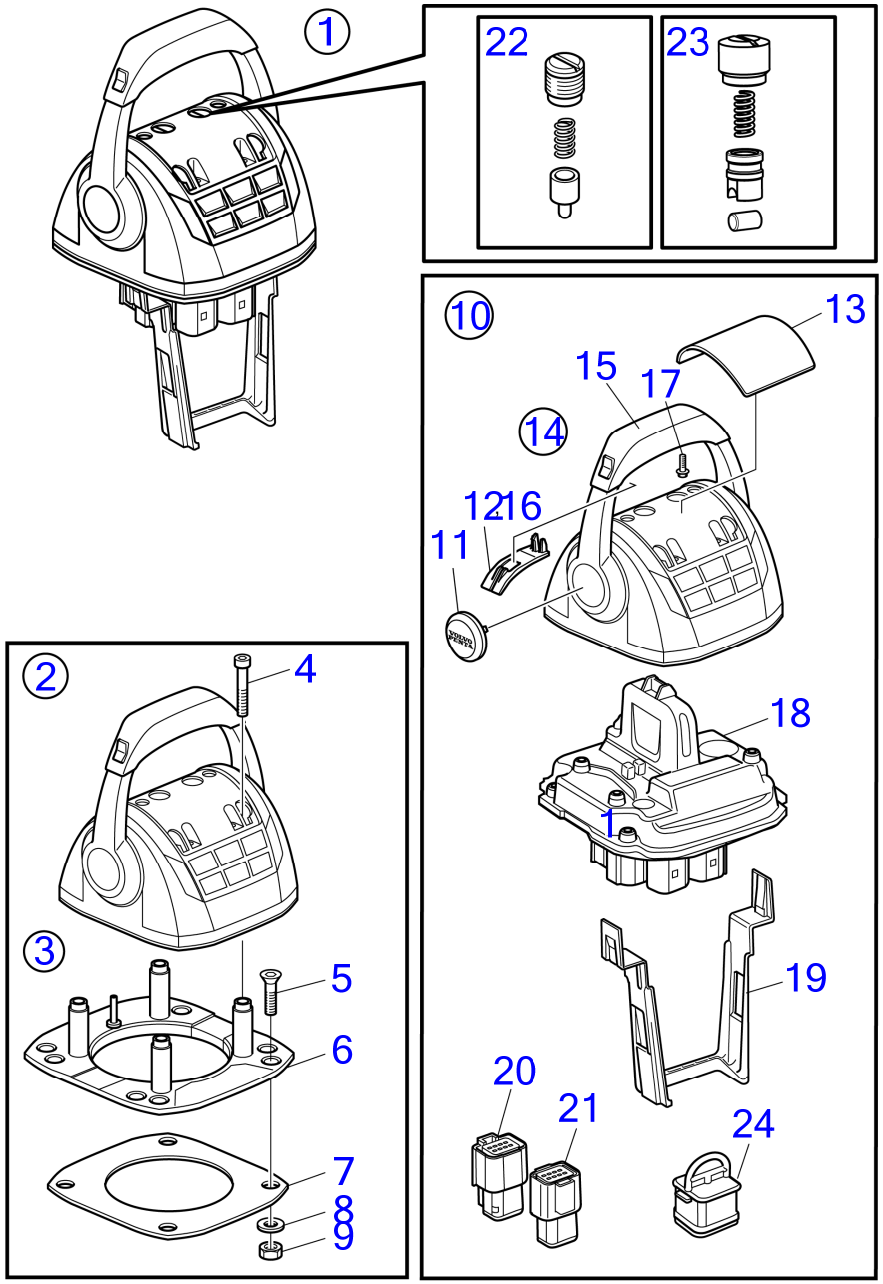

30464

D3-140A-H, D3-170A-H, D3-200A-H, D3-220A-H

RÉF	No Piéce	QTÉ	DÉSIGNATION	NOTES
1	22498346	1	Levier de commande	Replaced by 22893774
	22893774	1	Levier de commande	Replaced by 23062585
	23062585	1	Levier de commande	
	3586259	2	Logiciel	Programmation Vodia. Cette référence ne peut pas être commandée, mais sera utilisée pour la facturation.
	3586261	2	Logiciel	Programmation entrepôt. Cette référence ne peut pas être commandée, mais sera utilisée pour la facturation.
2		1	· Levier de commande	
3	21461720	1	· Kit installation, support de fixation	
4	995042	4	· · Vis à six pans creux	
5	994821	4	· · Vis à six pans creux	
6	(21461704)	1	· · Console	Réféence hors de gamme
7		1	· · Joint	
8	940275	4	· · Rondelle	
9	984456	4	· · Contre-écrou	
10	21527169	1	· Lot, pièces en plastique	Réféence hors de gamme
11		1	· · Chapeau de moyeu	
12		1	· · Poignée	
13	(21461681)	1	· · Capot recouvrement	Réféence hors de gamme
14	21758955	1	· Lot	
15		1	· · Bouton	
16		2	· · Poignée	
17		7	· · Vis à 6 pans creux	
18		1	· Levier de commande	
		1	· · Unité de commande	
		1	· · Unité commande, Capteur HCU	
19	21461675	1	· Serre-câble	
20	21505756	1	· Connexion	
21		1	· Carter	
22	21526920	1	· Kit pièce de réchang	Not for 23062585
23	23059404	1	· Kit pièce de réchang	From 23062585
24	3840433	1	Tampon étanchéité	

Electronic Speed Control, Sterndrive, Single Installation EVC-E3

D3-140A-H, D3-170A-H, D3-200A-H, D3-220A-H

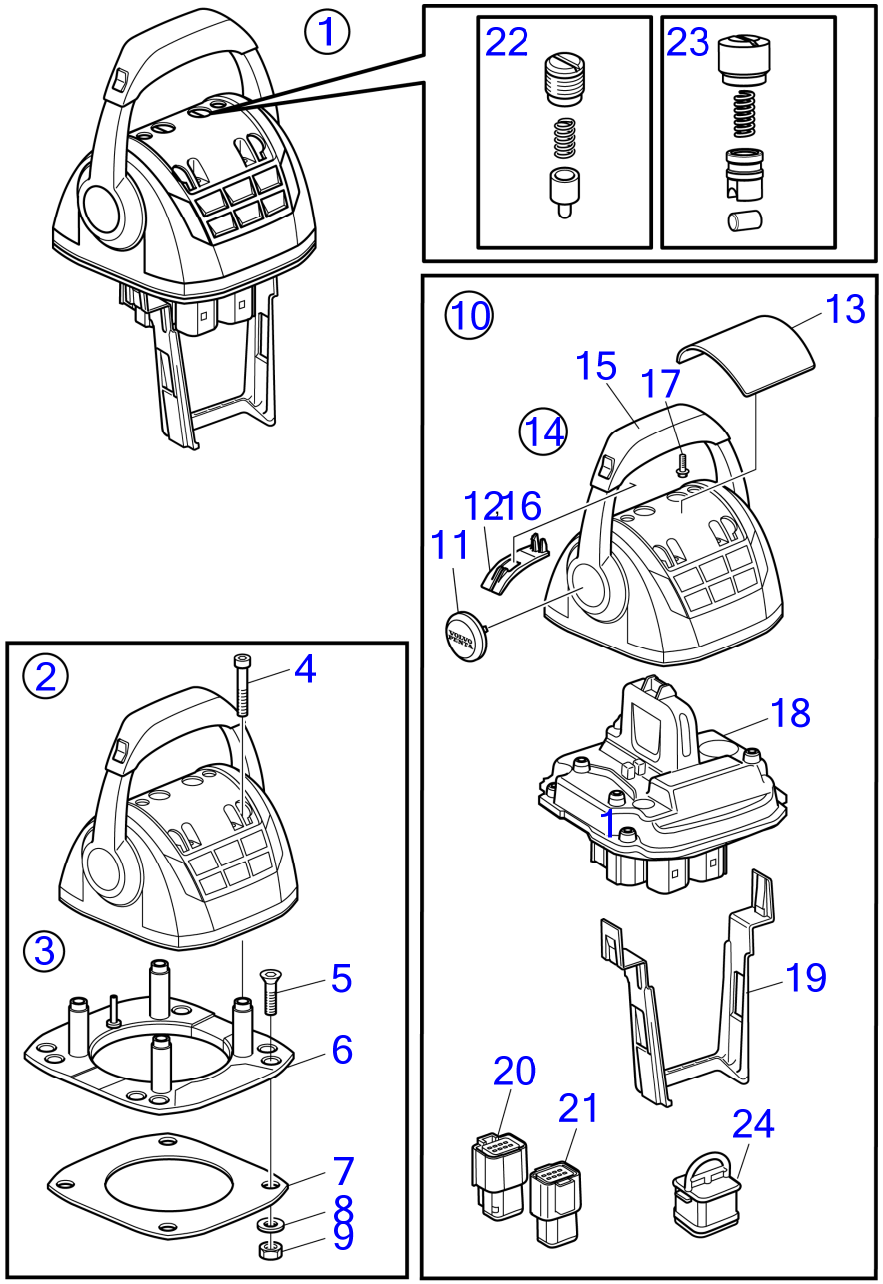

D3-140A-H, D3-170A-H, D3-200A-H, D3-220A-H

RÉF	No Piéce	QTÉ	DÉSIGNATION	NOTES
1	22498346	1	Levier de commande	Replaced by 22893774
	22893774	1	Levier de commande	Replaced by 23062585
	23062585	1	Levier de commande	
	3586259	2	Logiciel	Programmation Vodia. Cette référence ne peut pas être commandée, mais sera utilisée pour la facturation.
	3586261	2	Logiciel	Programmation entrepôt. Cette référence ne peut pas être commandée, mais sera utilisée pour la facturation.
2		1	· Levier de commande	
3	21461720	1	· Kit installation, support de fixation	
4	995042	4	· · Vis à six pans creux	
5	994821	4	· · Vis à six pans creux	
6	(21461704)	1	· · Console	Réféence hors de gamme
7		1	· · Joint	
8	940275	4	· · Rondelle	
9	984456	4	· · Contre-écrou	
10	21527169	1	· Lot, pièces en plastique	Réféence hors de gamme
11		1	· · Chapeau de moyeu	
12		1	· · Poignée	
13	(21461681)	1	· · Capot recouvrement	Réféence hors de gamme
14	21758955	1	· Lot	
15		1	· · Bouton	
16		2	· · Poignée	
17		7	· · Vis à 6 pans creux	
18		1	· Levier de commande	
		1	· · Unité de commande	
		1	· · Unité commande, Capteur HCU	
19	21461675	1	· Serre-câble	
20	21505756	1	· Connexion	
21		1	· Carter	
22	21526920	1	· Kit pièce de réchang	Not for 23062585
23	23059404	1	· Kit pièce de réchang	From 23062585
24	3840433	1	Tampon étanchéité	

www.dbmoteurs.fr

Electronic Speed Control, Inboard/IPS, Commercial, Dark Grey, Single Installation EVC-E3

D3-110I-H, D3-150I-H, D3-170I-H, D3-200I-H, D3-220I-H

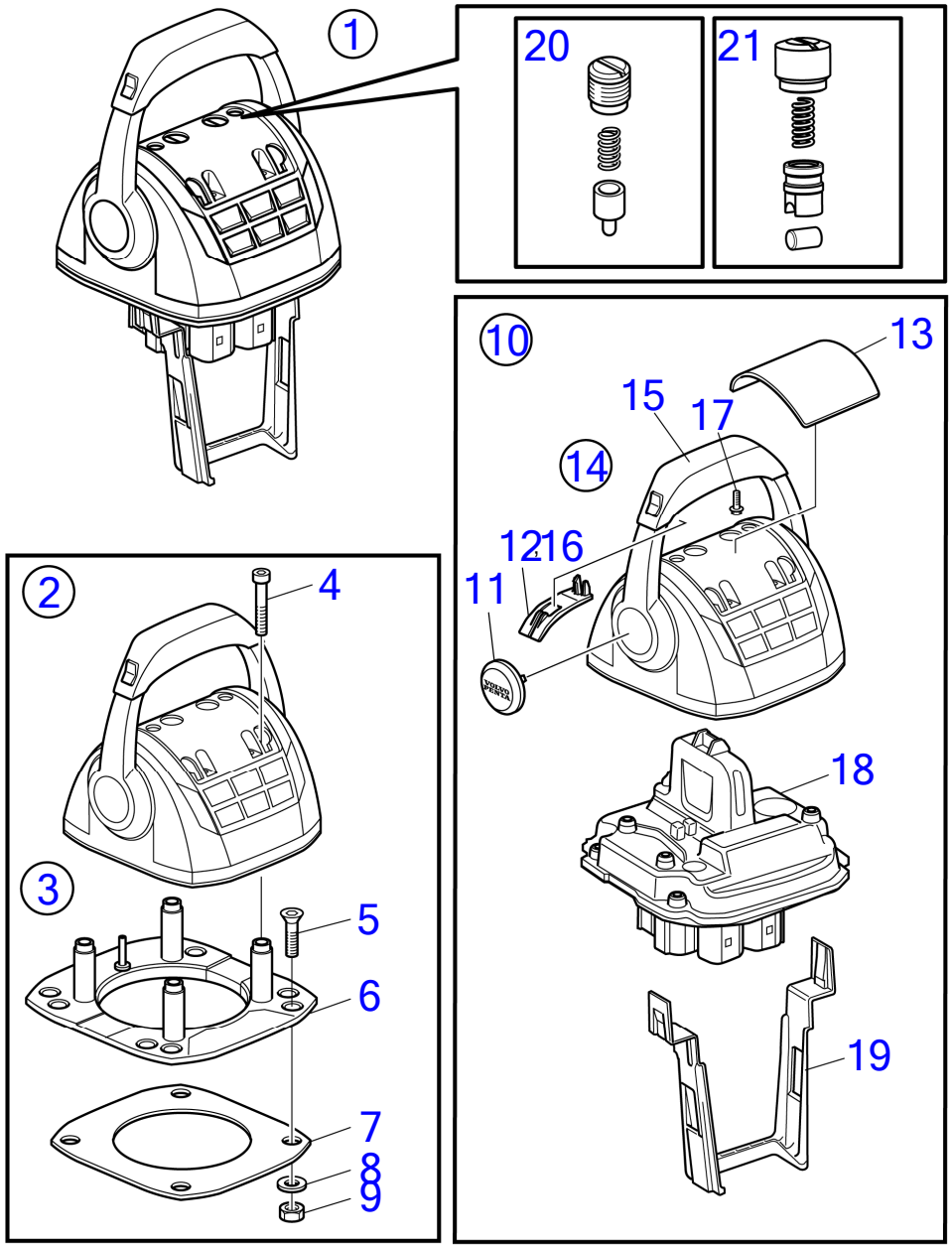

30465

D3-110I-H, D3-150I-H, D3-170I-H, D3-200I-H, D3-220I-H

RÉF	No Piéce	QTÉ	DÉSIGNATION	NOTES
1	22893474	1	Levier de commande	Replaced by 23062578
	23062578	1	Levier de commande	
2		1	· Levier de commande	
3	21461720	1	· Kit installation, support de fixation	
4	995042	4	· · Vis à six pans creux	
5	994821	4	· · Vis à six pans creux	
6	(21461704)	1	· · Console	Réféence hors de gamme
7		1	· · Joint	
8	940275	4	· · Rondelle	
9	984456	4	· · Contre-écrou	
10	21527169	1	· Lot, pièces en plastique	Réféence hors de gamme
11		1	· · Chapeau de moyeu	
12		1	· · Poignée	
13	(21461681)	1	· · Capot recouvrement	Réféence hors de gamme
14	21766366	1	· Lot	
15		1	· · Bouton	
16		2	· · Poignée	
17	994178	7	· · Vis à 6 pans creux	
18		1	· Levier de commande, Ensemble simple de HCU	
		1	· · Unité de commande	
		1	· · Unité commande, Capteur HCU	
19	21461675	1	· Serre-câble	
20	21526920	1	Kit pièce de réchang	Not for 23062578
21	23059404	1	Kit pièce de réchang	From 23062578

Electronic Speed Control, Inboard/IPS, Commercial, Dark Grey, Single Installation EVC-E4

D3-110I-H, D3-150I-H, D3-170I-H, D3-200I-H, D3-220I-H

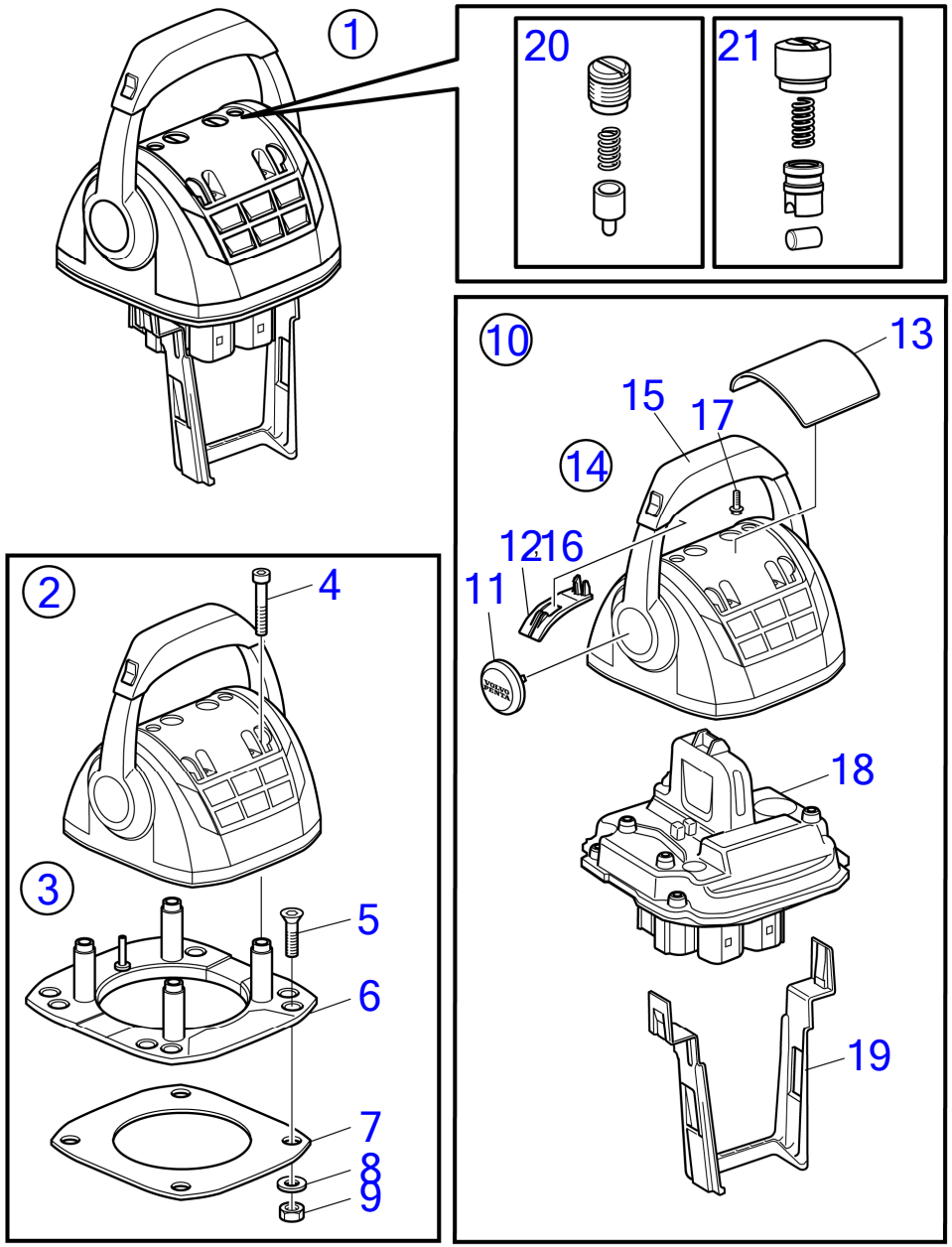

30465

D3-110I-H, D3-150I-H, D3-170I-H, D3-200I-H, D3-220I-H

RÉF	No Piéce	QTÉ	DÉSIGNATION	NOTES
1	22893474	1	Levier de commande	Replaced by 23062578
	23062578	1	Levier de commande	
2		1	· Levier de commande	
3	21461720	1	· Kit installation, support de fixation	
4	995042	4	· · Vis à six pans creux	
5	994821	4	· · Vis à six pans creux	
6	(21461704)	1	· · Console	Réféence hors de gamme
7		1	· · Joint	
8	940275	4	· · Rondelle	
9	984456	4	· · Contre-écrou	
10	21527169	1	· Lot, pièces en plastique	Réféence hors de gamme
11		1	· · Chapeau de moyeu	
12		1	· · Poignée	
13	(21461681)	1	· · Capot recouvrement	Réféence hors de gamme
14	21766366	1	· Lot	
15		1	· · Bouton	
16		2	· · Poignée	
17	994178	7	· · Vis à 6 pans creux	
18		1	· Levier de commande, Ensemble simple de HCU	
		1	· · Unité de commande	
		1	· · Unité commande, Capteur HCU	
19	21461675	1	· Serre-câble	
20	21526920	1	Kit pièce de réchang	Not for 23062578
21	23059404	1	Kit pièce de réchang	From 23062578

Electronic Control with Trim, Sterndrive, EVC-E, Single Installation

D3-140A-H, D3-170A-H, D3-200A-H, D3-220A-H

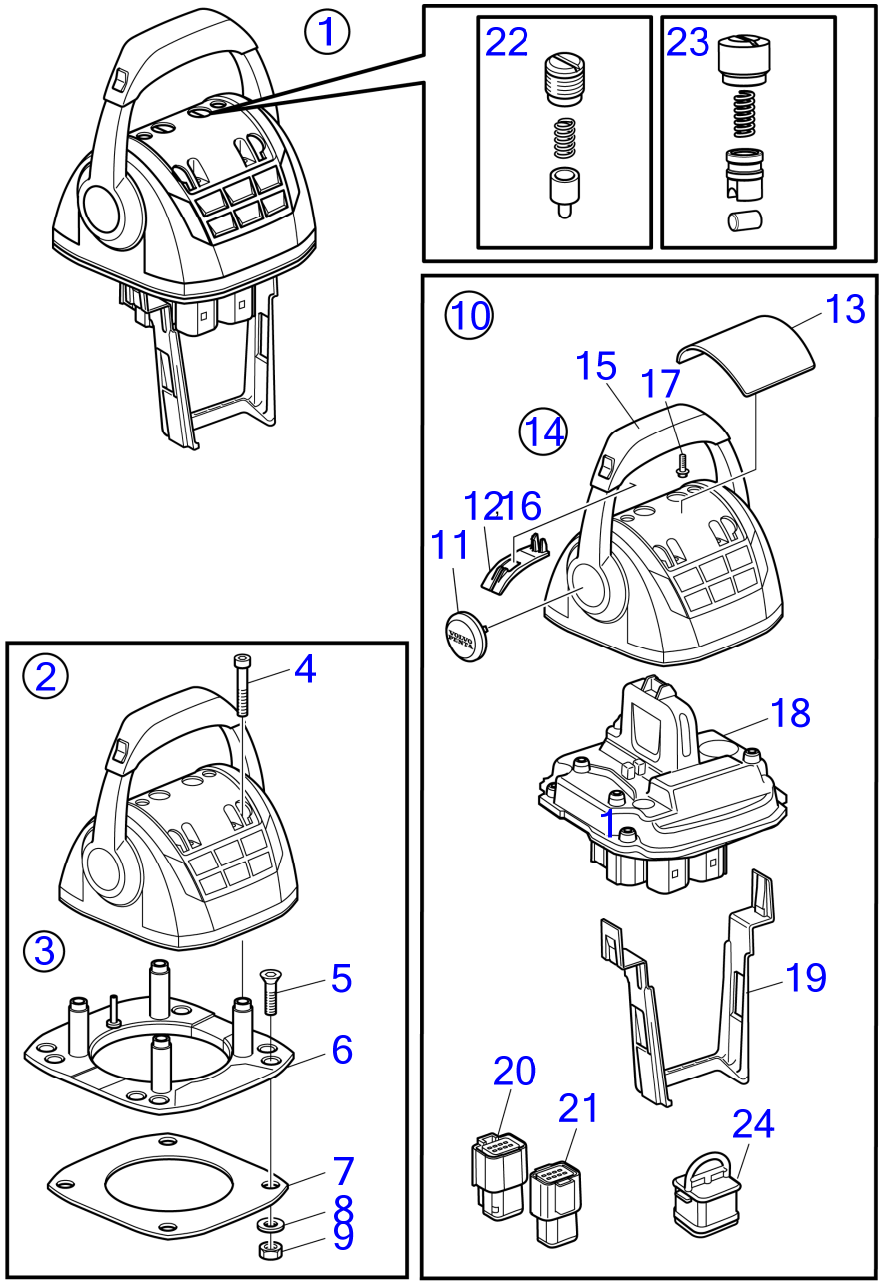

D3-140A-H, D3-170A-H, D3-200A-H, D3-220A-H

RÉF	No Piéce	QTÉ	DÉSIGNATION	NOTES
1	21730157	1	Levier de commande	Replaced by 22498346
	22498346	1	Levier de commande	Replaced by 22893774
	22893774	1	Levier de commande	Replaced by 23062585
	23062585	1	Levier de commande	
	3586259	1	Logiciel	Programmation Vodia. Cette référence ne peut pas être commandée, mais sera utilisée pour la facturation.
	3586261	1	Logiciel	Programmation entrepôt. Cette référence ne peut pas être commandée, mais sera utilisée pour la facturation.
2		1	· Levier de commande	
3	21461720	1	· Kit installation, support de fixation	
4	995042	4	· · Vis à six pans creux	
5	994821	4	· · Vis à six pans creux	
6	(21461704)	1	· · Console	Réféence hors de gamme
7		1	· · Joint	
8	940275	4	· · Rondelle	
9	984456	4	· · Contre-écrou	
10	21527169	1	· Lot, pièces en plastique	Réféence hors de gamme
11		1	· · Chapeau de moyeu	
12		1	· · Poignée	
13	(21461681)	1	· · Capot recouvrement	Réféence hors de gamme
14	21758955	1	· Lot	
15		1	· · Bouton	
16		2	· · Poignée	
17	994178	7	· · Vis à 6 pans creux	
18		1	· Levier de commande	
		1	· · Unité de commande	
		1	· · Unité commande, Capteur HCU	
19	21461675	1	· Serre-câble	
20	21505756	1	· Connexion	
21		1	· Carter	
22	21526920	1	· Kit pièce de réchang	Not for 23062585
23	23059404	1	· Kit pièce de réchang	From 23062585
24	3840433	1	Tampon étanchéité	

www.dbmoteurs.fr

Joystick, AQ, EVC-E

D3-140A-H, D3-170A-H, D3-200A-H, D3-220A-H

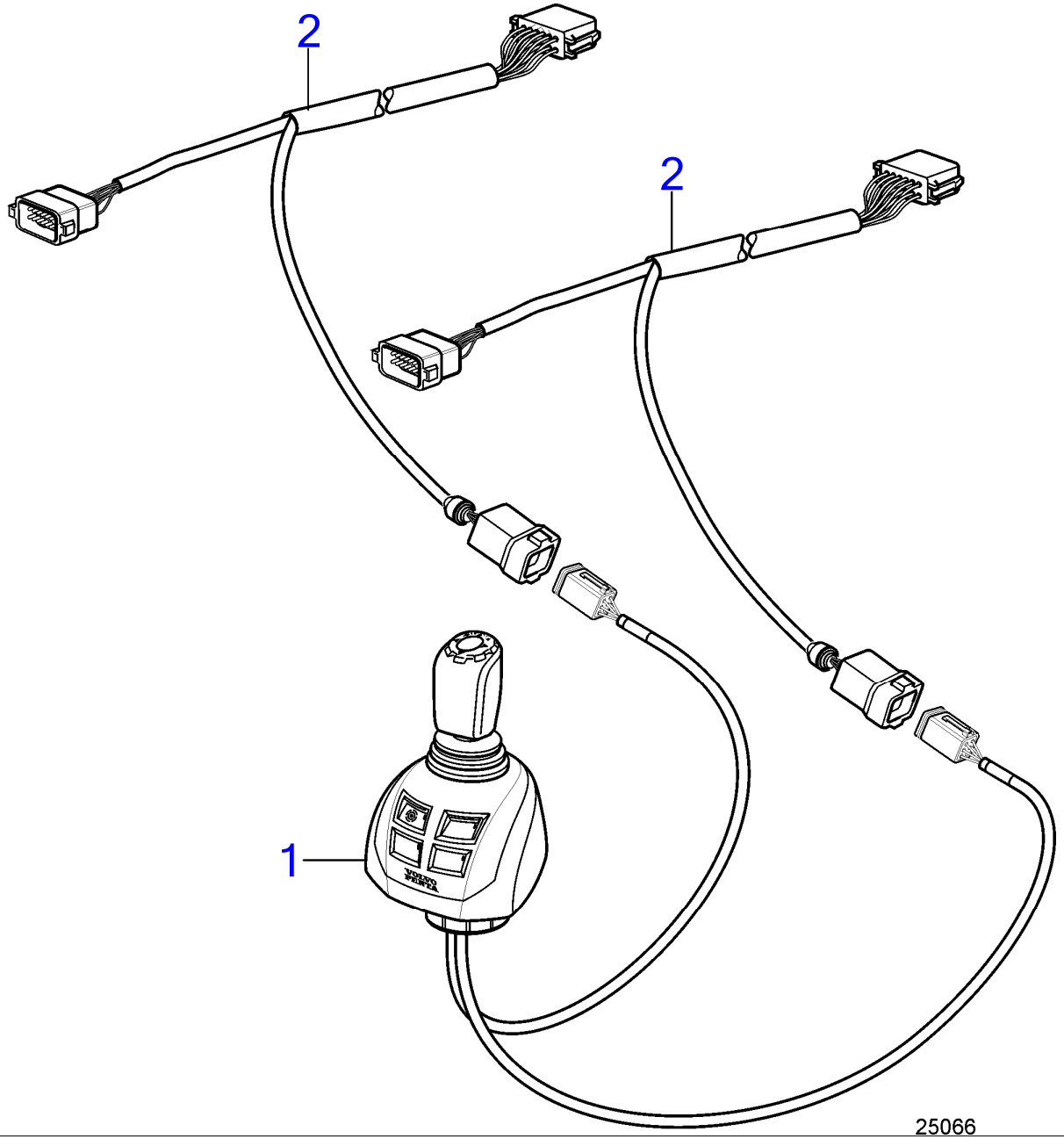

D3-140A-H, D3-170A-H, D3-200A-H, D3-220A-H

RÉF	No Piéce	QTÉ	DÉSIGNATION	NOTES
1	22596666	1	Bouton commande	Remplacé par le numéro de référence suivant
	22498686	1	Bouton commande	Remplacé par le numéro de référence suivant
	22893899	1	Bouton commande	Remplacé par le numéro de référence suivant
	23066533	1	Bouton commande	
2	21421926	2	· Câble	

Electronic Control with Trim, Sterndrive, EVC-E, Twin Installation

D3-140A-H, D3-170A-H, D3-200A-H, D3-220A-H

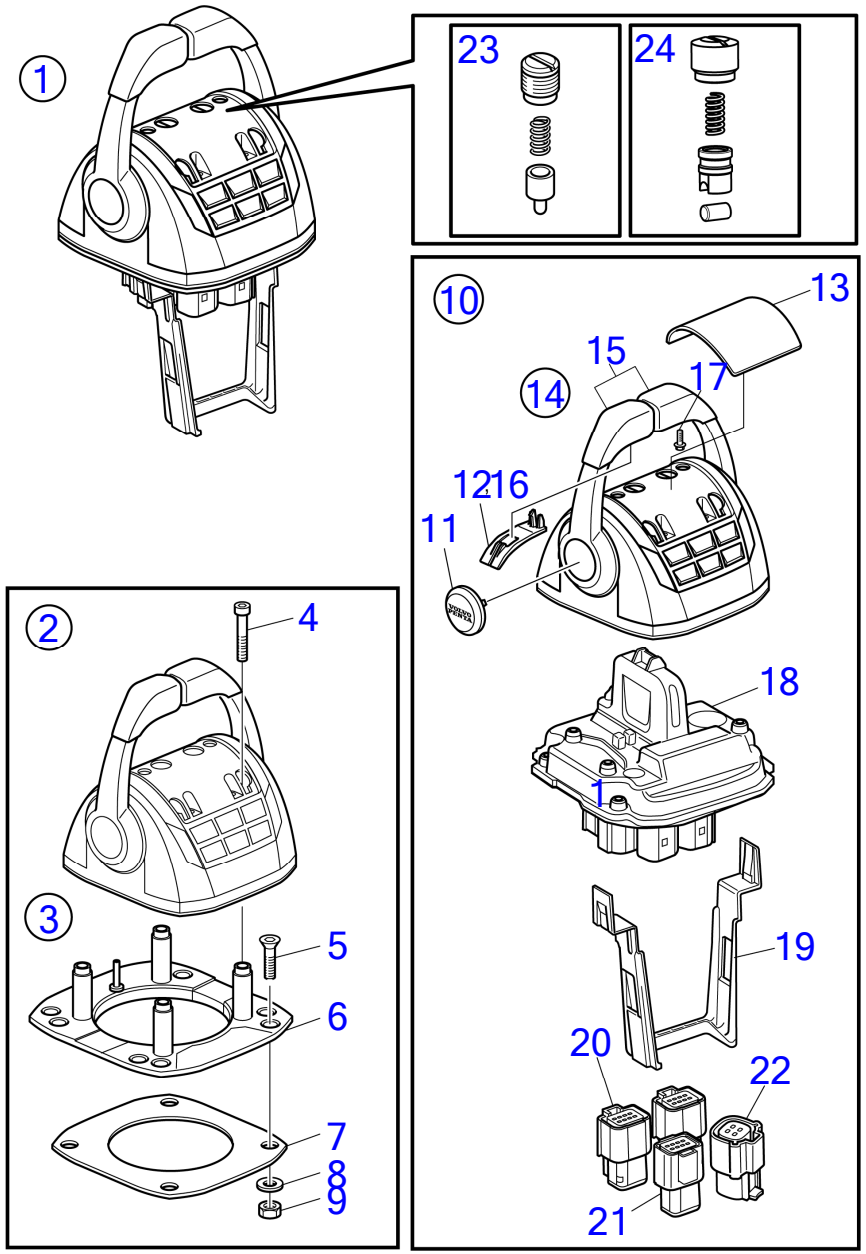

30468

D3-140A-H, D3-170A-H, D3-200A-H, D3-220A-H

RÉF	No Piéce	QTÉ	DÉSIGNATION	NOTES
1	21730160	1	Levier de commande	Replaced by 22498457
	22498457	1	Levier de commande	Replaced by 22893876
	22893876	1	Levier de commande	Replaced by 23062601
	23062601	1	Levier de commande	
	3586259	2	Logiciel	Programmation Vodia. Cette référence ne peut pas être commandée, mais sera utilisée pour la facturation.
	3586261	2	Logiciel	Programmation entrepôt. Cette référence ne peut pas être commandée, mais sera utilisée pour la facturation.
2		1	· Levier de commande	
3	21461720	1	· Kit installation, support de fixation	
4	995042	4	· · Vis à six pans creux	
5	994821	4	· · Vis à six pans creux	
6	(21461704)	1	· · Console	Réféence hors de gamme
7		1	· · Joint	
8	940275	4	· · Rondelle	
9	984456	4	· · Contre-écrou	
10	21527169	1	· Lot, pièces en plastique	Réféence hors de gamme
11		1	· · Chapeau de moyeu	
12		1	· · Poignée	
13	(21461681)	1	· · Capot recouvrement	Réféence hors de gamme
14	21766371	1	· Lot	
15		1	· · Bouton	
		1	· · Bouton	
16		2	· · Poignée	
17	994178	7	· · Vis à 6 pans creux	
18		1	· Levier de commande, Ensemble simple de HCU	
19	21461675	1	· Serre-câble	
20	21505756	2	· Connexion	
21		1	· Carter	
22		1	· Connexion	
23	21526920	1	· Kit pièce de réchang	Not for 23062601
24	23059404	1	· Kit pièce de réchang	From 23062601

Safety Lanyard

D3-110I-H, D3-140I-H, D3-150I-H, D3-170I-H, D3-200I-H, D3-220I-H, D3-140A-H, D3-170A-H, D3-200A-H, D3-220A-H

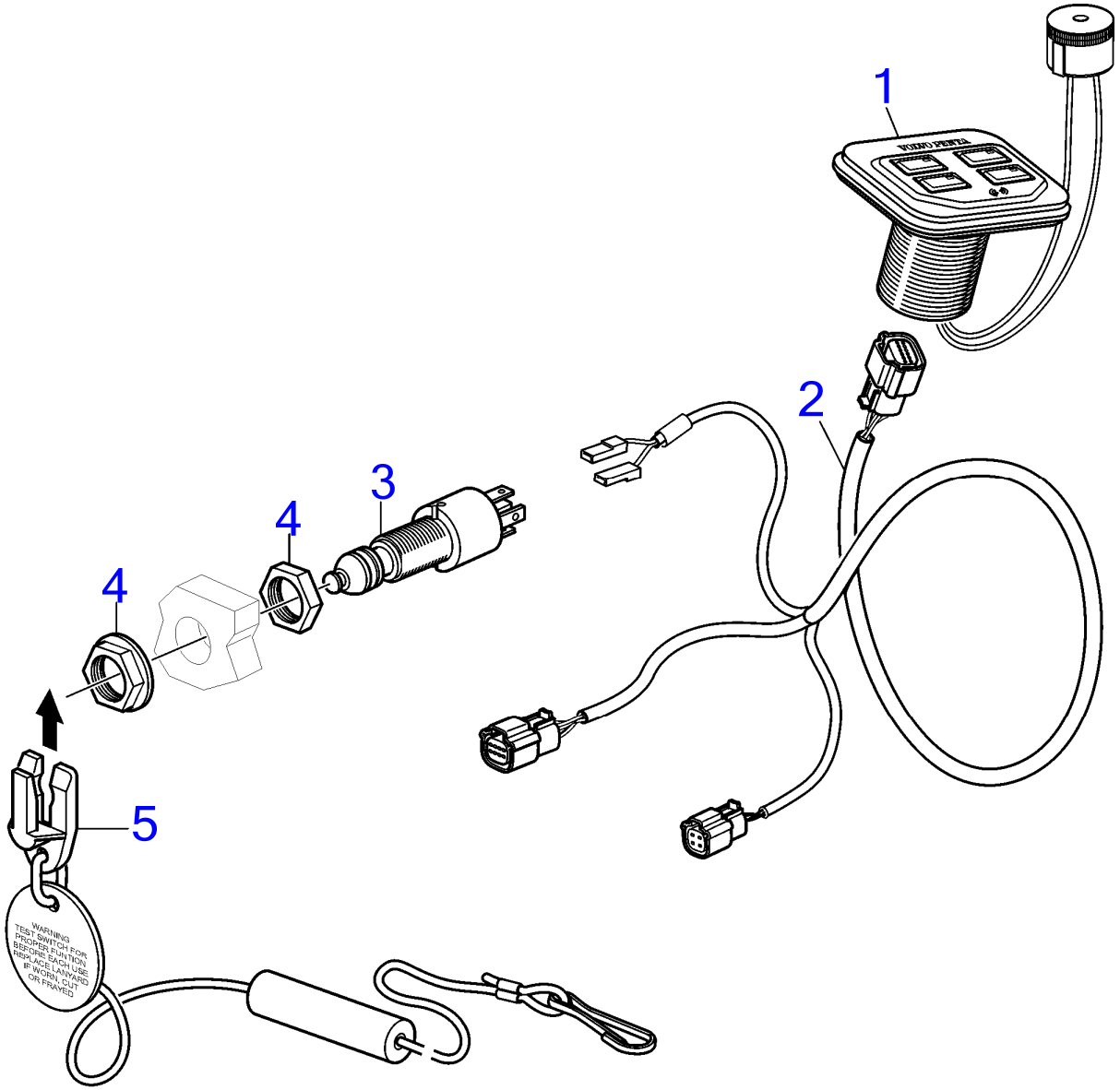

27926

www.dbmoteurs.fr

D3-110I-H, D3-140I-H, D3-150I-H, D3-170I-H, D3-200I-H, D3-220I-H, D3-140A-H, D3-170A-H, D3-200A-H, D3-220A-H

RÉF	No Piéce	QTÉ	DÉSIGNATION	Voir	NOTES
1	22499599	1	Panneau	38822	Tableau simple
	22499602	1	Panneau	38822	Tableau double
2	21693202	1	Câble	38822	Clé électronique faisceau de câbles simple avec cordon de sécurité
	21693206	1	Câble	38822	Clé électronique faisceau de câbles double avec cordon de sécurité
3	21469024	1	Contact		
4		2	Ecrou		Pas vendu séparément
5	22027280	1	Élingue sécurité		

D3-110I-H, D3-140I-H, D3-150I-H, D3-170I-H, D3-200I-H, D3-220I-H, D3-140A-H, D3-170A-H, D3-200A-H, D3-220A-H

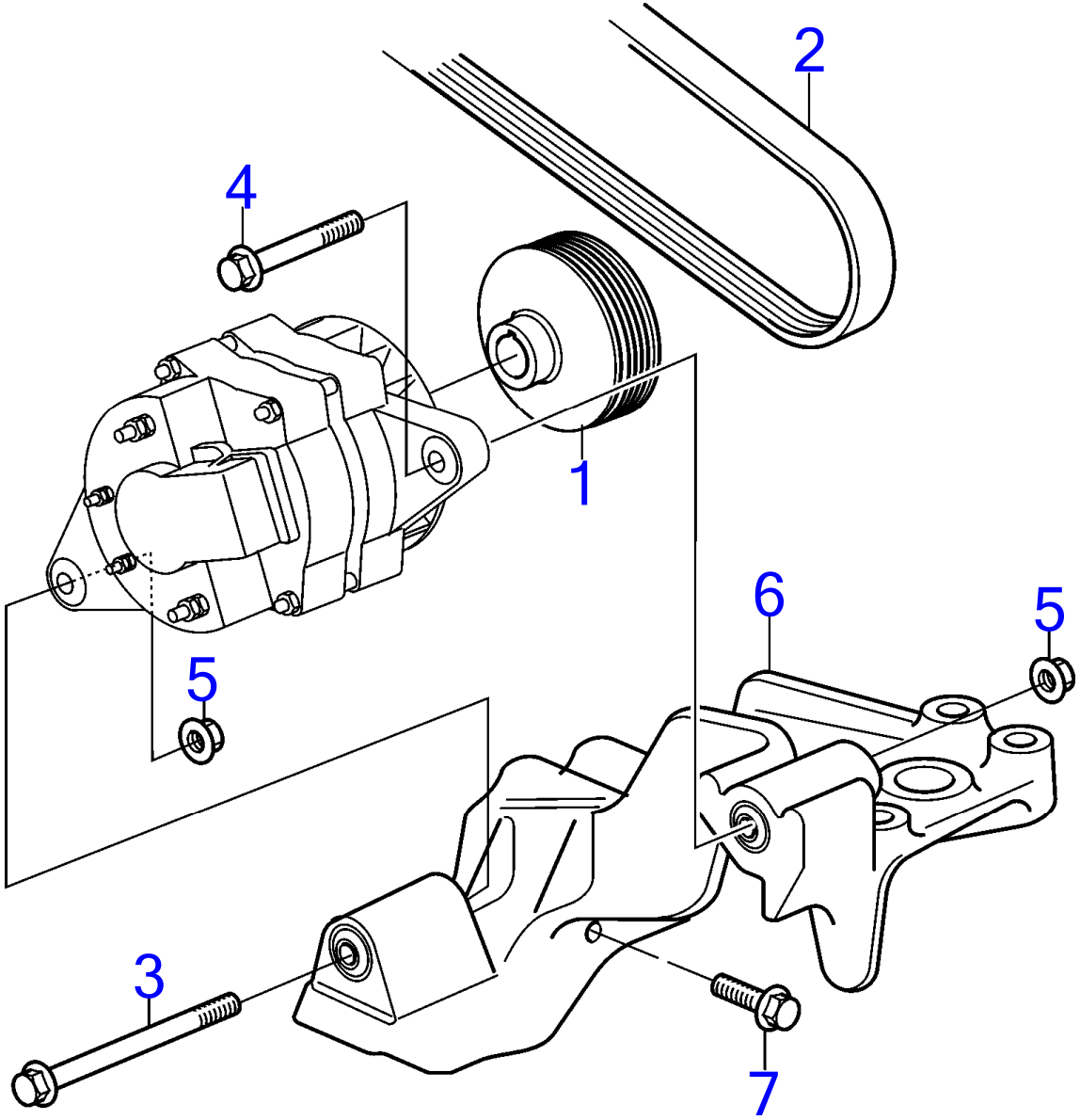

24923

D3-110I-H, D3-140I-H, D3-150I-H, D3-170I-H, D3-200I-H, D3-220I-H, D3-140A-H, D3-170A-H, D3-200A-H, D3-220A-H

RÉF	No Piéce	QTÉ	DÉSIGNATION	NOTES
1	21348063	1	Poulie	
2	22283751	1	Courroie striée	
3	978447	1	Vis à embase	M12x150mm
4	946474	1	Vis à embase	M12x120mm
5	971096	2	Écrou à embase	
6	21337445	1	Support moteur	Gauche, Remplacé par 22905442
	22905442	1	Support moteur	Gauche
7	984652	3	Vis à embase	M8x90mm

D3-110I-H, D3-140I-H, D3-150I-H, D3-170I-H, D3-200I-H, D3-220I-H, D3-140A-H, D3-170A-H, D3-200A-H, D3-220A-H

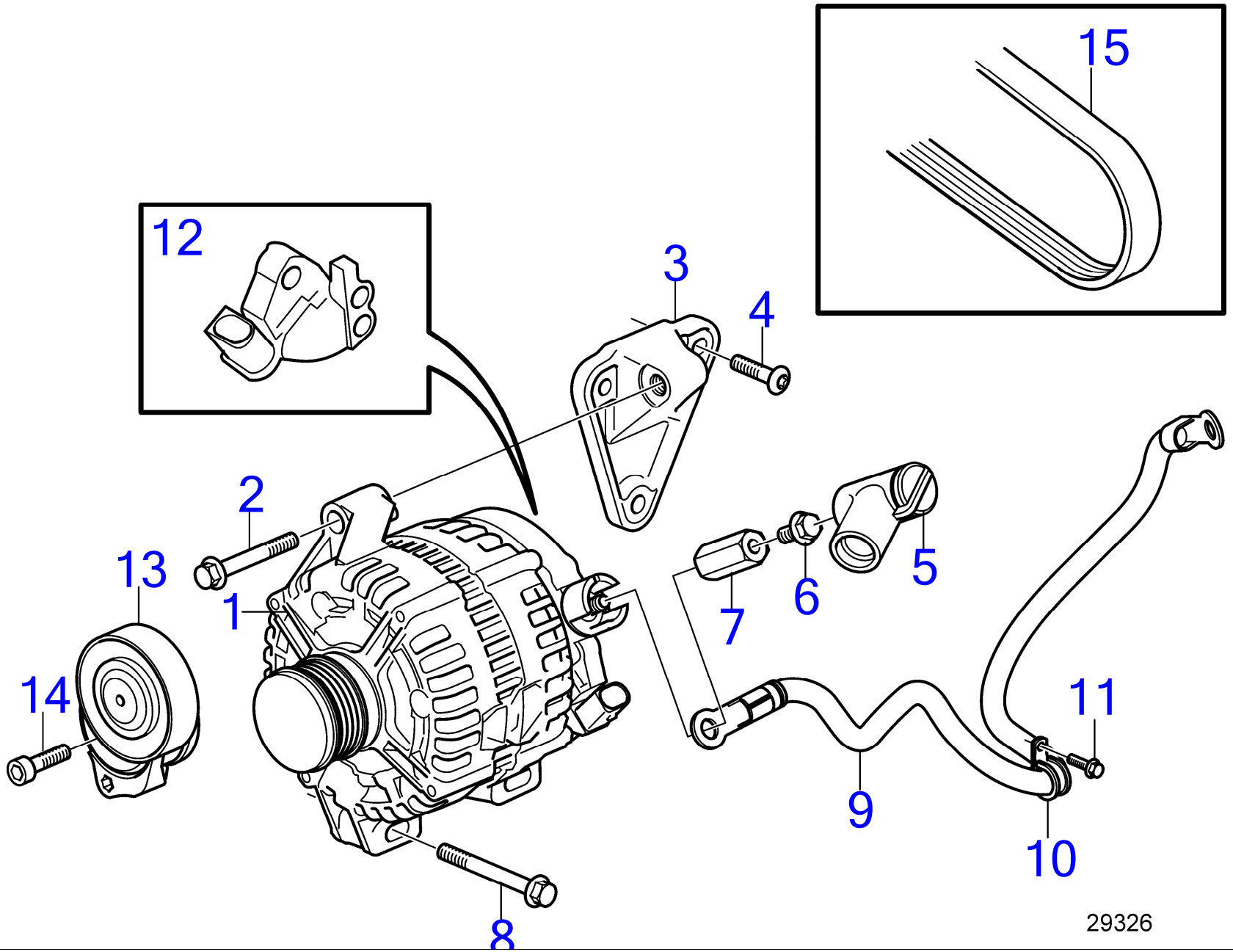

D3-110I-H, D3-140I-H, D3-150I-H, D3-170I-H, D3-200I-H, D3-220I-H, D3-140A-H, D3-170A-H, D3-200A-H, D3-220A-H

RÉF	No Piéce	QTÉ	DÉSIGNATION	NOTES
1	31419556	1	Alternateur	
2	965180	1	Vis à embase	M8x60mm
3	21141333	1	Console	
4	969601	3	Vis à 6 pans creux	M8x30mm
5	855798	1	Manchon protection	
6	947107	1	Vis à embase	M18x12mm
7	21264221	1	Écrou entretoise	
8	984651	2	Vis à embase	
9	21398171	1	Câble	Alternateur et démarreur.
10	952626	1	Collier serrage	
11	984725	1	Vis à embase	
12	30667900	1	Régulateur	
13	21826866	1	Tendeur de courroie	
14	30624274	1	Vis à 6 pans creux	
15	22283751	1	Courroie striée	

D3-110I-H, D3-140I-H, D3-150I-H, D3-170I-H, D3-200I-H, D3-220I-H, D3-140A-H, D3-170A-H, D3-200A-H, D3-220A-H

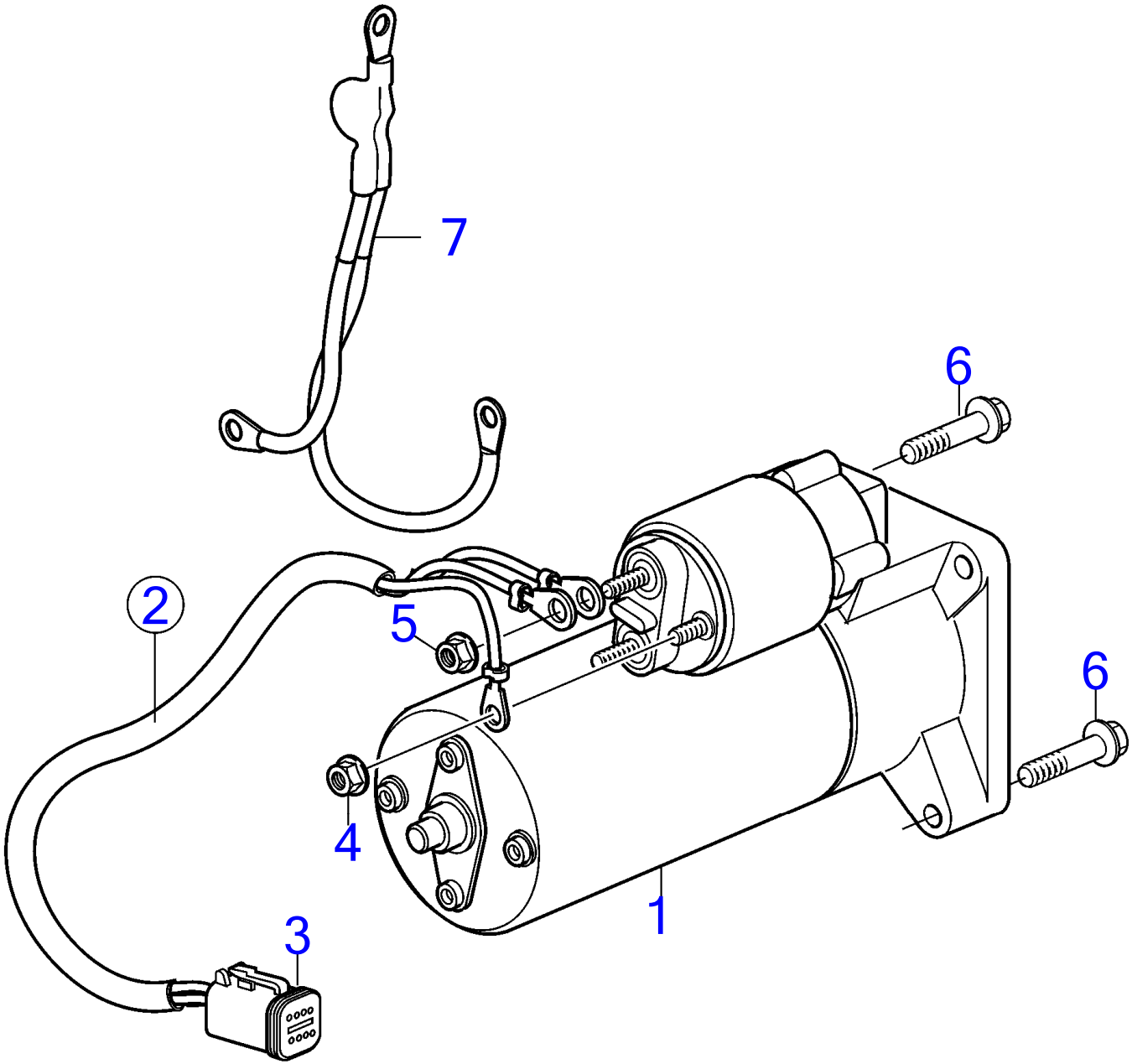

28403

D3-110I-H, D3-140I-H, D3-150I-H, D3-170I-H, D3-200I-H, D3-220I-H, D3-140A-H, D3-170A-H, D3-200A-H, D3-220A-H

RÉF	No Piéce	QTÉ	DÉSIGNATION
1	30782228	1	Démarreur
2	21319579	1	Kit câbles
3	874960	1	· Carter
4	983714	1	Écrou hexagonal
5	983715	1	Écrou hexagonal
6	990862	2	Vis à embase
7	21923306	1	

Shut down system, Control Panel. EVC-E2

D3-110I-H, D3-140I-H, D3-150I-H, D3-170I-H, D3-200I-H, D3-220I-H, D3-140A-H, D3-170A-H, D3-200A-H, D3-220A-H

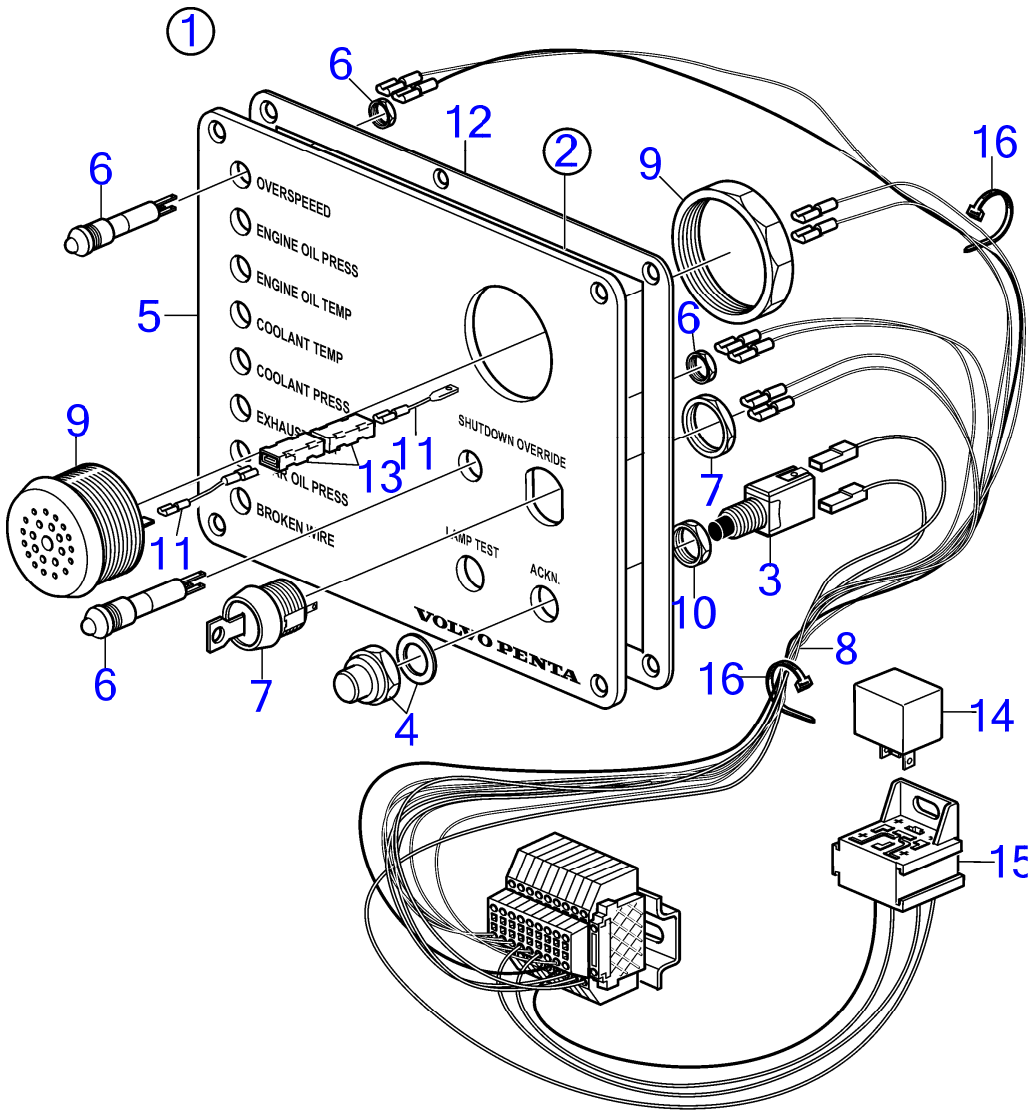

28529

D3-110I-H, D3-140I-H, D3-150I-H, D3-170I-H, D3-200I-H, D3-220I-H, D3-140A-H, D3-170A-H, D3-200A-H, D3-220A-H

RÉF	No Piéce	QTÉ	DÉSIGNATION
1			Pupitre de commande
2	881959	1	· Pupitre commande
3	828584	2	· · Interrupteur à bascu
4	828586	2	· · Écrou
5			· · Panneau av
6	881956	9	· · Diode
7	881963	1	· · Contacteur
8	881999	1	· · Kit câbles
9	828587	1	· · Bruiteur
10	872407	2	· · Écrou hexagonal
11	859426	1	· Kit câbles
12	862331	1	· Joint
13	20382270	2	· Diode
14	3171420	1	Relais
15	21427463	1	Câble
16	948702	X	Serre-câble

Shut down system, Control Panel. EVC-E3

D3-110I-H, D3-140I-H, D3-150I-H, D3-170I-H, D3-200I-H, D3-220I-H, D3-140A-H, D3-170A-H, D3-200A-H, D3-220A-H

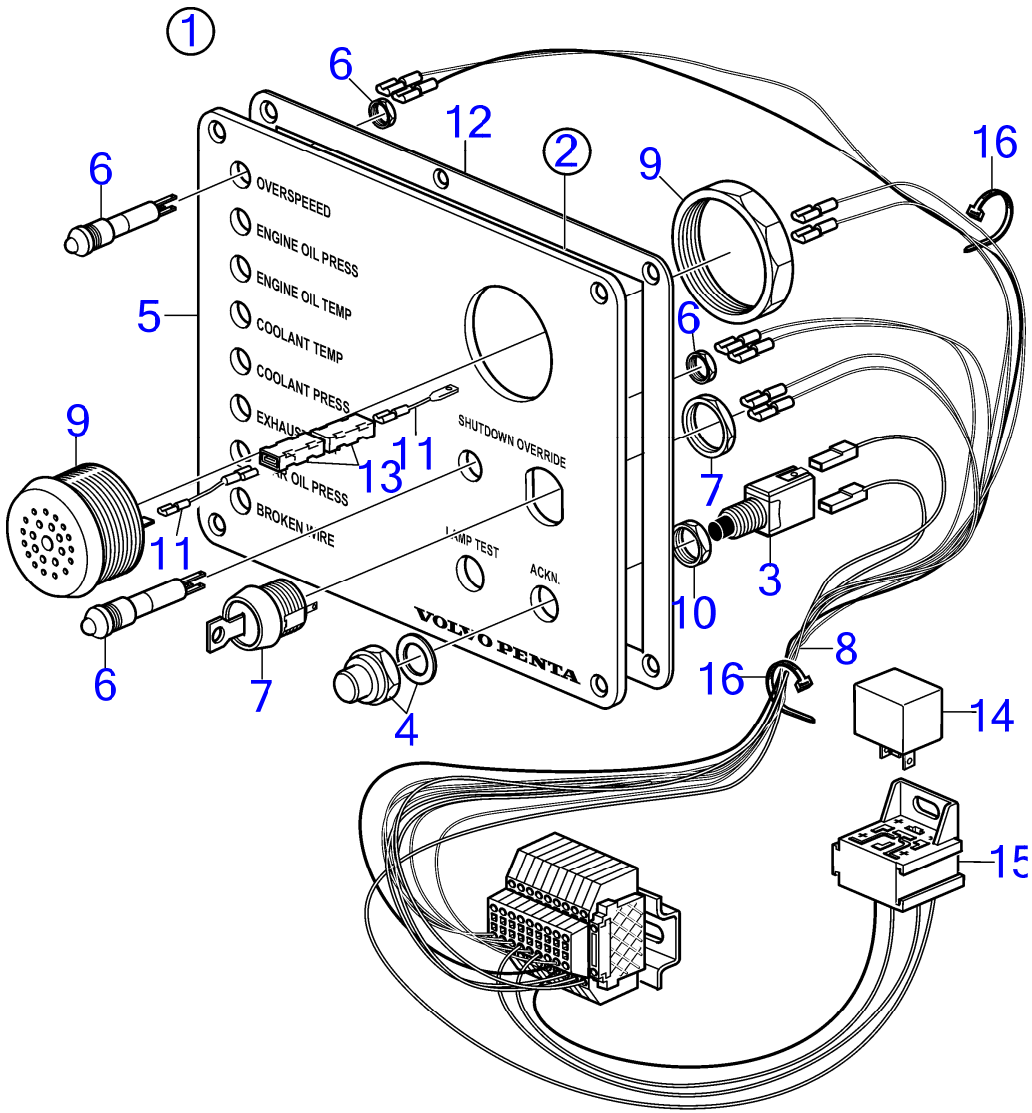

28529

D3-110I-H, D3-140I-H, D3-150I-H, D3-170I-H, D3-200I-H, D3-220I-H, D3-140A-H, D3-170A-H, D3-200A-H, D3-220A-H

RÉF	No Piéce	QTÉ	DÉSIGNATION
1			Pupitre de commande
2	881959	1	· Pupitre commande
3	828584	2	· · Interrupteur à bascu
4	828586	2	· · Écrou
5			· · Panneau av
6	881956	9	· · Diode
7	881963	1	· · Contacteur
8	881999	1	· · Kit câbles
9	828587	1	· · Bruiteur
10	872407	2	· · Écrou hexagonal
11	859426	1	· Kit câbles
12	862331	1	· Joint
13	20382270	2	· Diode
14	3171420	1	Relais
15	21427463	1	Câble
16	948702	X	Serre-câble

Shut down system, Control Panel. EVC-E4

D3-110I-H, D3-140I-H, D3-150I-H, D3-170I-H, D3-200I-H, D3-220I-H, D3-140A-H, D3-170A-H, D3-200A-H, D3-220A-H

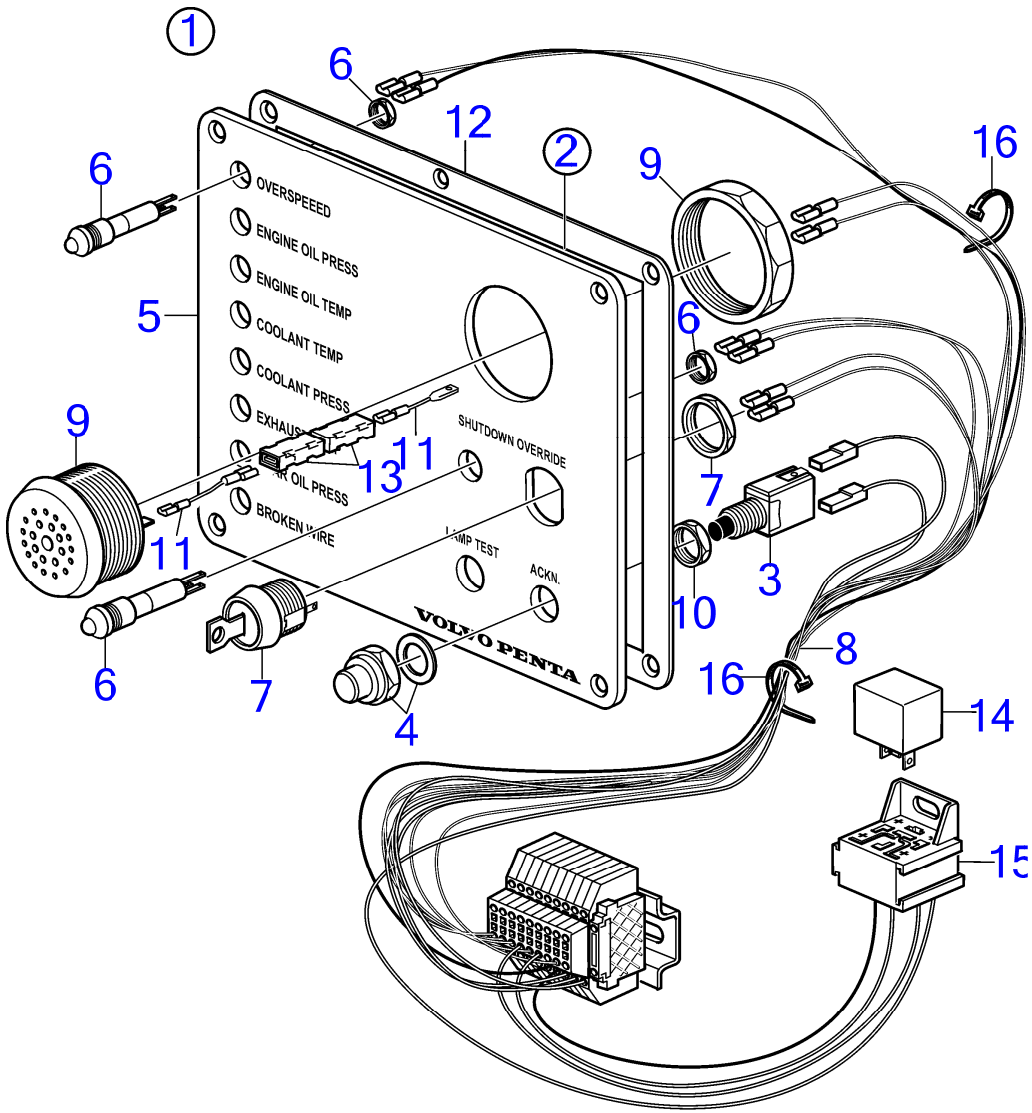

28529

www.dbmoteurs.fr

D3-110I-H, D3-140I-H, D3-150I-H, D3-170I-H, D3-200I-H, D3-220I-H, D3-140A-H, D3-170A-H, D3-200A-H, D3-220A-H

RÉF	No Piéce	QTÉ	DÉSIGNATION
1			Pupitre de commande
2	881959	1	· Pupitre commande
3	828584	2	· · Interrupteur à bascu
4	828586	2	· · Écrou
5			· · Panneau av
6	881956	9	· · Diode
7	881963	1	· · Contacteur
8	881999	1	· · Kit câbles
9	828587	1	· · Bruiteur
10	872407	2	· · Écrou hexagonal
11	859426	1	· Kit câbles
12	862331	1	· Joint
13	20382270	2	· Diode
14	3171420	1	Relais
15	21427463	1	Câble
16	948702	X	Serre-câble

D3-110I-H, D3-140I-H, D3-150I-H, D3-170I-H, D3-200I-H, D3-220I-H, D3-140A-H, D3-170A-H, D3-200A-H, D3-220A-H

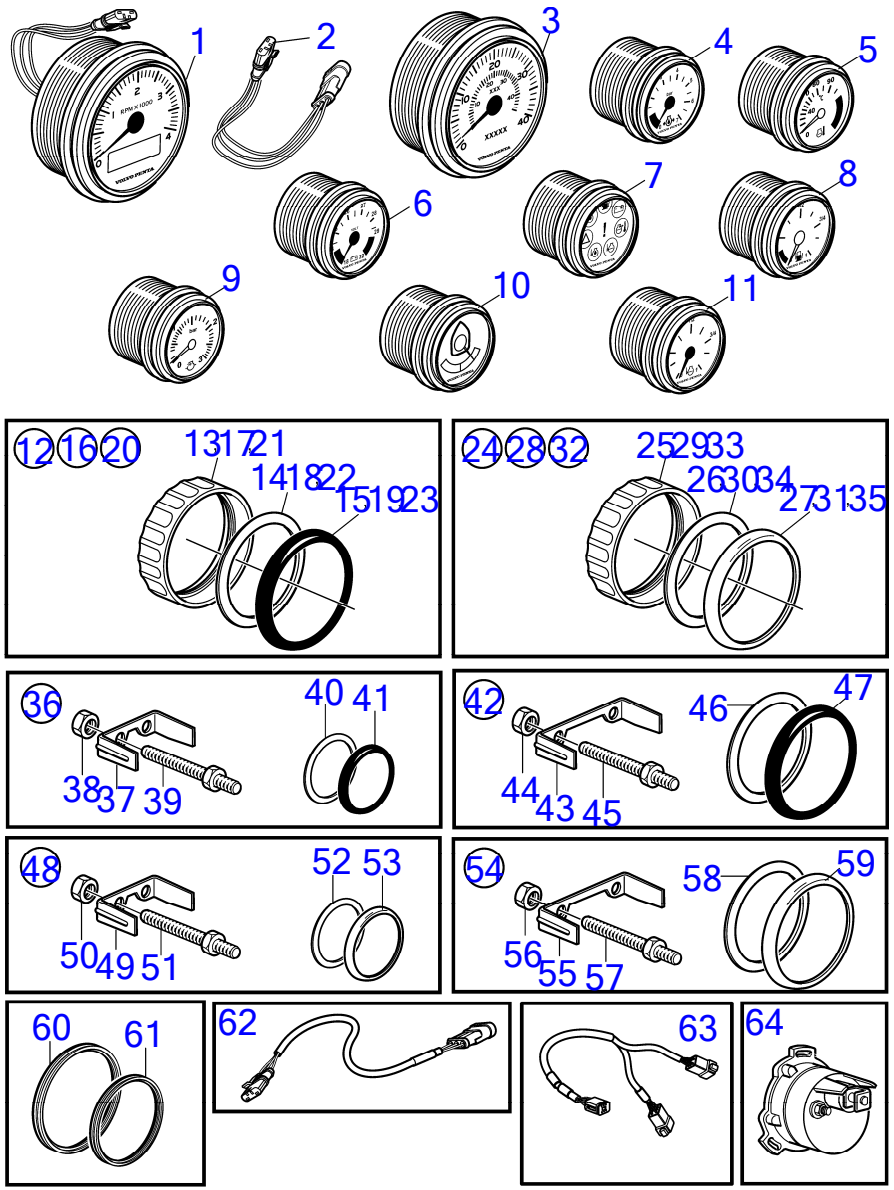

D3-110I-H, D3-140I-H, D3-150I-H, D3-170I-H, D3-200I-H, D3-220I-H, D3-140A-H, D3-170A-H, D3-200A-H, D3-220A-H

RÉF	No Piéce	QTÉ	DÉSIGNATION	NOTES
1	21511176	1	Kit compte-tours	Cadran blanc, 4 000 tr/min, Câble compris, D = 110 mm
	21511178	1	Kit compte-tours	Cadran noir, 4 000 tr/min, Câble compris, D = 110 mm
	21628159	1	Kit compte-tours	Cadran blanc, 4 000 tr/min, Câble compris, D = 85mm
	21628160	1	Kit compte-tours	Cadran noir, 4 000 tr/min, Câble compris, D = 85mm
2	3884843	1	· Faisceau de câbles	
3	21234531	1	Compteur de vitesse	Fond noir 0-40 nœuds, 0-45 mph, D = 110 mm
	21234532	1	Compteur de vitesse	km/h, D = 110 mm
	21234533	1	Compteur de vitesse	Fond noir, 0-60 nœuds, 0-70 mph (0-110 km/h), D = 110 mm
	21234534	1	Compteur de vitesse	Fond noir, 0-60 nœuds, 0-110 km/h, D = 110 mm
4	874919	1	Manomètre d'huile	Noir 0-100 psi, D=52mm
	874909	1	Manomètre d'huile	Blanc 0-25 bar, D=52mm
	874908	1	Manomètre d'huile	Noir 0-7 bar, D=52mm
	874922	1	Indicateur de tempér, température huile moteur	Blanc 0-150°C, D=52mm
	874923	1	Manomètre d'huile	Blanc 0-7 bar, D=52mm
	874932	1	Manomètre d'huile	Blanc 0-100 psi, D=52mm
	874950	1	Manomètre d'huile, Inverseur	Blanc 0-25 bar, D=52mm
	874951	1	Manomètre d'huile, Inverseur	Blanc 0-350 psi, D=52mm
	874952	1	Manomètre d'huile, Inverseur	Blanc 0-350 psi, D=52mm
5	874904	1	Thermomètre, eau de refroidissement	Fond noir 0-120 C
	874921	1	Thermomètre, eau de refroidissement	Fond blanc 0-120 C
	874918	1	Thermomètre, eau de refroidissement	Fond noir 40-250 F
	874931	1	Thermomètre, eau de refroidissement	Fond blanc 40-250 F
	881857	1	Thermomètre, oil	Noir 40-300°F
	881858	1	Thermomètre, oil	Blanc 40-300°F
	874905	1	Thermomètre, oil	Fond noir
	874906	1	Thermomètre, oil	Fond noir
	874907	1	Thermomètre, temperature d'echappement	Fond noir
6	874913	1	Voltmètre	Fond noir 24V
	874925	1	Voltmètre	Fond blanc 24V
7	874915	1	Tableau bord, alarme	Fond noir D = 52 mm
	874927	1	Tableau bord, alarme	Fond blanc D = 52 mm
8	874914	1	Jauge de carburant	Fond noir D = 52 mm
	874926	1	Jauge de carburant	Fond blanc D = 52 mm
9	874910	1	Manomètre de suralim	D=52mm
	874920	1	Manomètre de suralim	Noir 0-45 psi
	874924	1	Manomètre de suralim	Fond blanc 0 à 3 bar D = 52 mm
	874933	1	Manomètre de suralim	Blanc 0-45 psi
10	3812914	1	Indicateur de gouver	Fond noir
	3812917	1	Indicateur de gouver	Fond blanc
11	(874911)	1	Manomètre, eau douce	Réféence hors de gamme, Noir 0-3 bar
	874912	1	Manomètre, eau de mer	Noir 0-3 bar
	3809992		Indicateur de niveau	
	3809993		Indicateur de niveau	
12	874709	1	Kit montage	Noir D=52mm
13	874450	1	· Bague de fixation	
14	874707	1	· Joint	

www.dbmoteurs.fr

D3-110I-H, D3-140I-H, D3-150I-H, D3-170I-H, D3-200I-H, D3-220I-H, D3-140A-H, D3-170A-H, D3-200A-H, D3-220A-H

RÉF	No Piéce	QTÉ	DÉSIGNATION	NOTES
15	874448	1	· Bague	
16	874708	1	Kit montage	Noir D=85mm
17	874449	1	· Bague de fixation	
18	(874706)	1	· Joint	Réféence hors de gamme, Inclus dans le kit 874708
19	874447	1	· Bague	
20	3847888	1	Kit montage	Noir D=110mm
21	(3884098)	1	· Bague de fixation	Réféence hors de gamme
22	3884103	1	· Joint	
23	3847887	1	· Bague	
24	874733	1	Kit montage	Chrome D=52mm
25	874450	1	· Bague de fixation	
26	874707	1	· Joint	
27	874731	1	· Bague	
28	874732	1	Kit montage	Chrome D=85mm
29	874449	1	· Bague de fixation	
30	(874706)	1	· Joint	Réféence hors de gamme, Inclus dans le kit 874732
31	874730	1	· Bague	
32	3885216	1	Kit montage	Chrome D=110mm
33	(3884098)	1	· Bague de fixation	Réféence hors de gamme
34	3884103	1	· Joint	
35	3884096	1	· Bague	
36	881611	1	Jeu étriers	Noir D=52mm
37	881607	1	· Étrier	
38	881610	2	· Écrou	
39	(881609)	2	· Goujon	Réféence hors de gamme
40	874707	1	· Joint	
41	874448	1	· Bague	
42	881612	1	Jeu étriers	Noir D=85mm
43	881608	1	· Étrier	
44	881610	2	· Écrou	
45	(881609)	2	· Goujon	Réféence hors de gamme
46	(874706)	1	· Joint	Réféence hors de gamme
47	874447	1	· Bague	
48	881613	1	Jeu étriers	Chrome D=52mm
49	881607	1	· Étrier	
50	881610	2	· Écrou	
51	(881609)	2	· Goujon	Réféence hors de gamme
52	874707	1	· Joint	
53	874731	1	· Bague	
54	881614	1	Jeu étriers	Chrome D=85mm
55	881608	1	· Étrier	
56	(881609)	2	· Goujon	Réféence hors de gamme
57	(874706)	1	· Joint	Réféence hors de gamme
58	874730	1	· Bague	
59	881610	2	· Écrou	
60	874844	1	Bague en x	Pour montage en affleurement., D=85mm

D3-110I-H, D3-140I-H, D3-150I-H, D3-170I-H, D3-200I-H, D3-220I-H, D3-140A-H, D3-170A-H, D3-200A-H, D3-220A-H

RÉF	No Piéce	QTÉ	DÉSIGNATION	NOTES
61	874843	1	Bague en x	Pour montage en affleurement., D=52mm
62	874759	1	Câble allonge	L=1000mm
	3807043	1	Câble allonge	L=3000mm
63	3588206	1	Kit câbles	
64	3809099	1	Capteur position de	Indicateur d'angle de barre

D3-110I-H, D3-140I-H, D3-150I-H, D3-170I-H, D3-200I-H, D3-220I-H, D3-140A-H, D3-170A-H, D3-200A-H, D3-220A-H

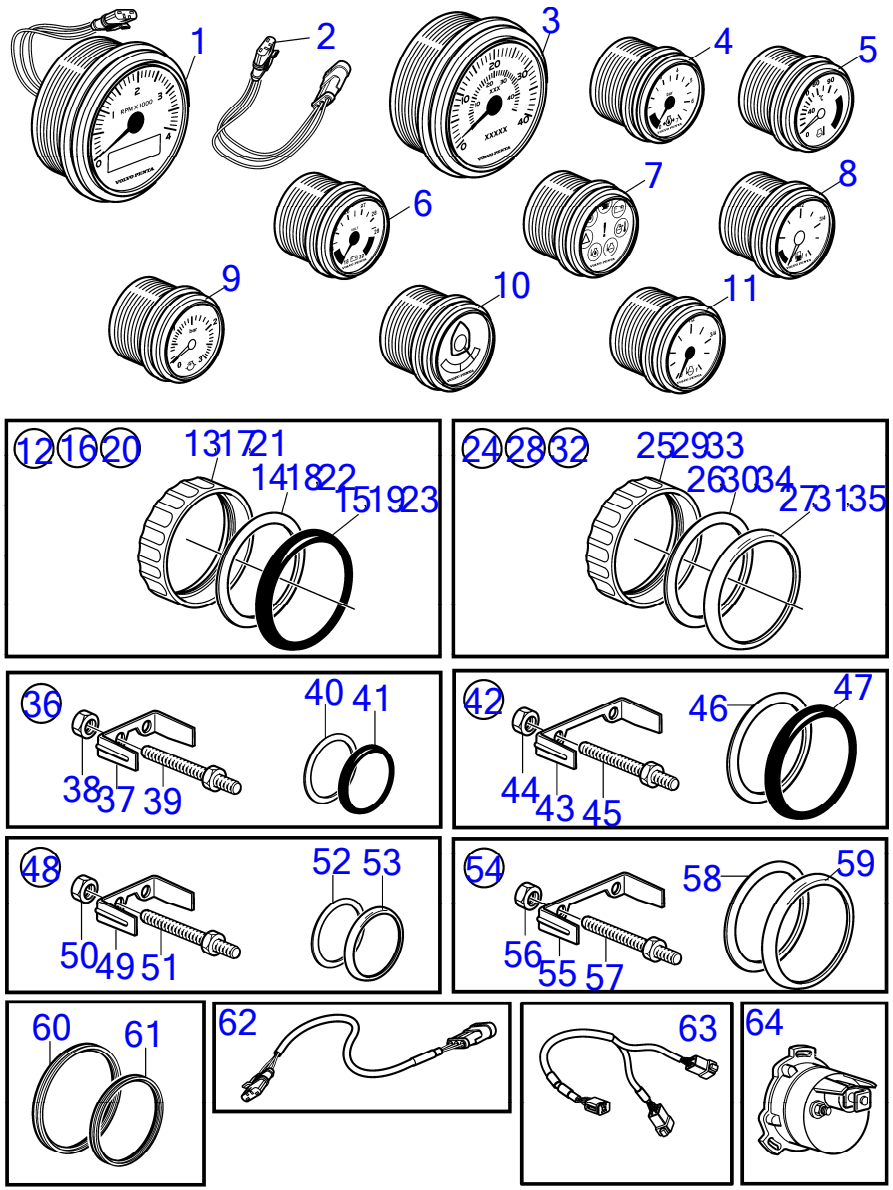

D3-110I-H, D3-140I-H, D3-150I-H, D3-170I-H, D3-200I-H, D3-220I-H, D3-140A-H, D3-170A-H, D3-200A-H, D3-220A-H

RÉF	No Piéce	QTÉ	DÉSIGNATION	NOTES
1	21511176	1	Kit compte-tours	Cadran blanc, 4 000 tr/min, Câble compris, D = 110 mm
	21511178	1	Kit compte-tours	Cadran noir, 4 000 tr/min, Câble compris, D = 110 mm
	21628159	1	Kit compte-tours	Cadran blanc, 4 000 tr/min, Câble compris, D = 85mm
	21628160	1	Kit compte-tours	Cadran noir, 4 000 tr/min, Câble compris, D = 85mm
2	3884843	1	· Faisceau de câbles	
3	21234531	1	Compteur de vitesse	Fond noir 0-40 nœuds, 0-45 mph, D = 110 mm
	21234532	1	Compteur de vitesse	km/h, D = 110 mm
	21234533	1	Compteur de vitesse	Fond noir, 0-60 nœuds, 0-70 mph (0-110 km/h), D = 110 mm
	21234534	1	Compteur de vitesse	Fond noir, 0-60 nœuds, 0-110 km/h, D = 110 mm
4	874919	1	Manomètre d'huile	Noir 0-100 psi, D=52mm
	874909	1	Manomètre d'huile	Blanc 0-25 bar, D=52mm
	874908	1	Manomètre d'huile	Noir 0-7 bar, D=52mm
	874922	1	Indicateur de tempér, température huile moteur	Blanc 0-150°C, D=52mm
	874923	1	Manomètre d'huile	Blanc 0-7 bar, D=52mm
	874932	1	Manomètre d'huile	Blanc 0-100 psi, D=52mm
	874950	1	Manomètre d'huile, Inverseur	Blanc 0-25 bar, D=52mm
	874951	1	Manomètre d'huile, Inverseur	Blanc 0-350 psi, D=52mm
	874952	1	Manomètre d'huile, Inverseur	Blanc 0-350 psi, D=52mm
5	874904	1	Thermomètre, eau de refroidissement	Fond noir 0-120 C
	874921	1	Thermomètre, eau de refroidissement	Fond blanc 0-120 C
	874918	1	Thermomètre, eau de refroidissement	Fond noir 40-250 F
	874931	1	Thermomètre, eau de refroidissement	Fond blanc 40-250 F
	881857	1	Thermomètre, oil	Noir 40-300°F
	881858	1	Thermomètre, oil	Blanc 40-300°F
	874905	1	Thermomètre, oil	Fond noir
	874906	1	Thermomètre, oil	Fond noir
	874907	1	Thermomètre, temperature d'echappement	Fond noir
6	874913	1	Voltmètre	Fond noir 24V
	874925	1	Voltmètre	Fond blanc 24V
7	874915	1	Tableau bord, alarme	Fond noir D = 52 mm
	874927	1	Tableau bord, alarme	Fond blanc D = 52 mm
8	874914	1	Jauge de carburant	Fond noir D = 52 mm
	874926	1	Jauge de carburant	Fond blanc D = 52 mm
9	874910	1	Manomètre de suralim	D=52mm
	874920	1	Manomètre de suralim	Noir 0-45 psi
	874924	1	Manomètre de suralim	Fond blanc 0 à 3 bar D = 52 mm
	874933	1	Manomètre de suralim	Blanc 0-45 psi
10	3812914	1	Indicateur de gouver	Fond noir
	3812917	1	Indicateur de gouver	Fond blanc
11	(874911)	1	Manomètre, eau douce	Réféence hors de gamme, Noir 0-3 bar
	874912	1	Manomètre, eau de mer	Noir 0-3 bar
	3809992		Indicateur de niveau	
	3809993		Indicateur de niveau	
12	874709	1	Kit montage	Noir D=52mm
13	874450	1	· Bague de fixation	
14	874707	1	· Joint	

www.dbmoteurs.fr

D3-110I-H, D3-140I-H, D3-150I-H, D3-170I-H, D3-200I-H, D3-220I-H, D3-140A-H, D3-170A-H, D3-200A-H, D3-220A-H

RÉF	No Piéce	QTÉ	DÉSIGNATION	NOTES
15	874448	1	· Bague	
16	874708	1	Kit montage	Noir D=85mm
17	874449	1	· Bague de fixation	
18	(874706)	1	· Joint	Réféence hors de gamme, Inclus dans le kit 874708
19	874447	1	· Bague	
20	3847888	1	Kit montage	Noir D=110mm
21	(3884098)	1	· Bague de fixation	Réféence hors de gamme
22	3884103	1	· Joint	
23	3847887	1	· Bague	
24	874733	1	Kit montage	Chrome D=52mm
25	874450	1	· Bague de fixation	
26	874707	1	· Joint	
27	874731	1	· Bague	
28	874732	1	Kit montage	Chrome D=85mm
29	874449	1	· Bague de fixation	
30	(874706)	1	· Joint	Réféence hors de gamme, Inclus dans le kit 874732
31	874730	1	· Bague	
32	3885216	1	Kit montage	Chrome D=110mm
33	(3884098)	1	· Bague de fixation	Réféence hors de gamme
34	3884103	1	· Joint	
35	3884096	1	· Bague	
36	881611	1	Jeu étriers	Noir D=52mm
37	881607	1	· Étrier	
38	881610	2	· Écrou	
39	(881609)	2	· Goujon	Réféence hors de gamme
40	874707	1	· Joint	
41	874448	1	· Bague	
42	881612	1	Jeu étriers	Noir D=85mm
43	881608	1	· Étrier	
44	881610	2	· Écrou	
45	(881609)	2	· Goujon	Réféence hors de gamme
46	(874706)	1	· Joint	Réféence hors de gamme
47	874447	1	· Bague	
48	881613	1	Jeu étriers	Chrome D=52mm
49	881607	1	· Étrier	
50	881610	2	· Écrou	
51	(881609)	2	· Goujon	Réféence hors de gamme
52	874707	1	· Joint	
53	874731	1	· Bague	
54	881614	1	Jeu étriers	Chrome D=85mm
55	881608	1	· Étrier	
56	(881609)	2	· Goujon	Réféence hors de gamme
57	(874706)	1	· Joint	Réféence hors de gamme
58	874730	1	· Bague	
59	881610	2	· Écrou	
60	874844	1	Bague en x	Pour montage en affleurement., D=85mm

www.dbmoteurs.fr

D3-110I-H, D3-140I-H, D3-150I-H, D3-170I-H, D3-200I-H, D3-220I-H, D3-140A-H, D3-170A-H, D3-200A-H, D3-220A-H

RÉF	No Piéce	QTÉ	DÉSIGNATION	NOTES
61	874843	1	Bague en x	Pour montage en affleurement., D=52mm
62	874759	1	Câble allonge	L=1000mm
	3807043	1	Câble allonge	L=3000mm
63	3588206	1	Kit câbles	
64	3809099	1	Capteur position de	Indicateur d'angle de barre

D3-110I-H, D3-140I-H, D3-150I-H, D3-170I-H, D3-200I-H, D3-220I-H, D3-140A-H, D3-170A-H, D3-200A-H, D3-220A-H

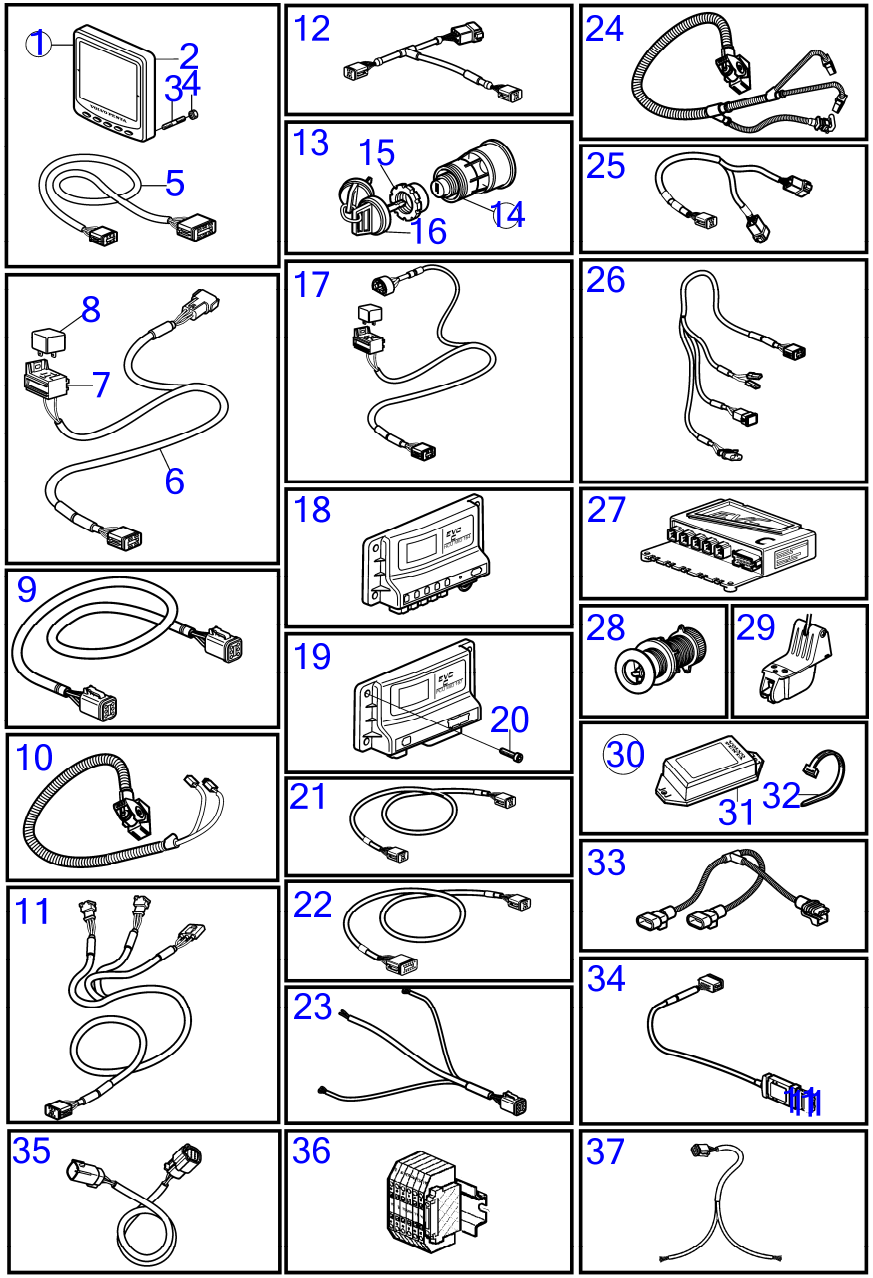

25396

www.dbmoteurs.fr

D3-110I-H, D3-140I-H, D3-150I-H, D3-170I-H, D3-200I-H, D3-220I-H, D3-140A-H, D3-170A-H, D3-200A-H, D3-220A-H

RÉF	No Piéce	QTÉ	DÉSIGNATION	NOTES
1	21352262	1	Afficheur	Remplacé par 21631438
	21631438	1	Lot	
2		1	· Afficheur	
3	830928	4	· Goujon	
4	830930	4	· Écrou à oreilles	
5	3588207	1	· Kit câbles	
6	881786	1	Kit câbles	
7	977184	1	Carter	
8	873765	1	Relais	12V
	3171420	1	Relais	24V
9	3842733	1	Câble allonge	L=3.0m
	3842734	1	Câble allonge	L=5.0m
	3842735	1	Câble allonge	L=7,0m
	3842736	1	Câble allonge	L=9.0m
	3842737	1	Câble allonge	L=11,0m
	21172469	1	Câble allonge	L=20m
	21172470	1	Câble allonge	L=40m, Remplacé par 22815614
	22815614	1		Kit de câble data link, type homologué, 100 m
	22815615	1	CABLE KIT, 1000 M	Kit de câble data link, type homologué, 1000m
	22815617	1		Kit de câble data link, type homologué, 25m
	874789	1	Kit câbles	PCU-HCU, 6 broches., L=5.0m
	889550	1	Câble	PCU-HCU, 6 broches., L=7,0m
	889551	1	Câble	PCU-HCU, 6 broches., L=9.0m
	889552	1	Câble	PCU-HCU, 6 broches., L=11,0m
	888013	1	Câble	PCU-HCU, 6 broches., L=13,0m
10	40005754	1	Faisceau de câbles	Moteur - câble PCU., L=2,65 m
11	874676	1	Kit câbles	Câble levier commande evc, 6 broches., L=1,5m
12	3588972	1	Kit câbles	Câble de liaison connecteur t, 6 broches., L=0,5m
13	3587070	1	Verrouillage de déma, jeu	Kit avec 2 interrupteurs à clés avec clé identique.
14	3587071	1	Verrouillage de déma	
15	859955	1	· Écrou plastique	
16	859953	1	· Clé	Indiquer le code de cle a la commande
17	888004	1	Câble, contact demarreur	
18	21321153	X	Unite commande, non programmé	HCU. Logiciel commandé séparément ou téléchargé avec Vodia.
	21172467	X	Unité commande	XCU
	3586261	X	Logiciel	Programmation entrepôt. Cette référence ne peut pas être commandée, mais sera utilisée pour la facturation.
	3586259	X	Logiciel	Programmation Vodia. Cette référence ne peut pas être commandée, mais sera utilisée pour la facturation.
19	21722888	X		PCU. Logiciel à commander séparément ou à télécharger via Vodia.
	22373010	X		
	3586267	X	Logiciel	Programmation entrepôt. Cette référence ne peut pas être commandée, mais sera utilisée pour la facturation.
	3586266	X	Logiciel	Programmation Vodia. Cette référence ne peut pas être commandée, mais sera utilisée pour la facturation.
20	976104	4	Vis à embase	
21	3886666	1	Câble, synchronisation	Câble de synchronisation pour installation double. 6 bornes., L=1,5m
	21166002	1	Faisceau de câbles	L=7m
	21166003	1	Faisceau de câbles	L=9m
	21166004	1	Faisceau de câbles	L=13m

www.dbmoteurs.fr

D3-110I-H, D3-140I-H, D3-150I-H, D3-170I-H, D3-200I-H, D3-220I-H, D3-140A-H, D3-170A-H, D3-200A-H, D3-220A-H

RÉF	No Piéce	QTÉ	DÉSIGNATION	NOTES
22	3885343	1	Faisceau de câbles	Motorisation triple et quadruple.
23	3807229	1	Faisceau de câbles, fuel	
24	40005753	1	Faisceau de câbles	
25	3588206	1	Kit câbles, câble de dérivation y	Pour raccorder équipement suppl. à Multilink
26	3808852	1	Kit câbles, instruments, panneaux	
27	3888665	1	Unité de commande	
28	3587054	1	Capteur	Passe-coque
29	3587055	1	Capteur	Monté sur tableau arriére
30	(21281264)	1	Convertisseur	Réféence hors de gamme
31		1	· Convertisseur	
32	948211	2	· Serre-câble	
33	21495971	1	Faisceau de câbles	Pour les capteurs avec double filtres à carburant
34	21509941	1	Unité de commande	
35	22739429	1	Faisceau de câbles	Câble, Data link simple, 3m, Type approuvé
	22810677	1	Faisceau de câbles	Câble, Data link simple, 11 m, Type approuvé
	23650460	1	Faisceau de câbles	Type approuvé
36	22797159	1	Bloc connexion	Bornier, Type approuvé
37	22739427	1	Faisceau de câbles	Câble data link à dérivation, Type approuvé

D3-110I-H, D3-140I-H, D3-150I-H, D3-170I-H, D3-200I-H, D3-220I-H, D3-140A-H, D3-170A-H, D3-200A-H, D3-220A-H

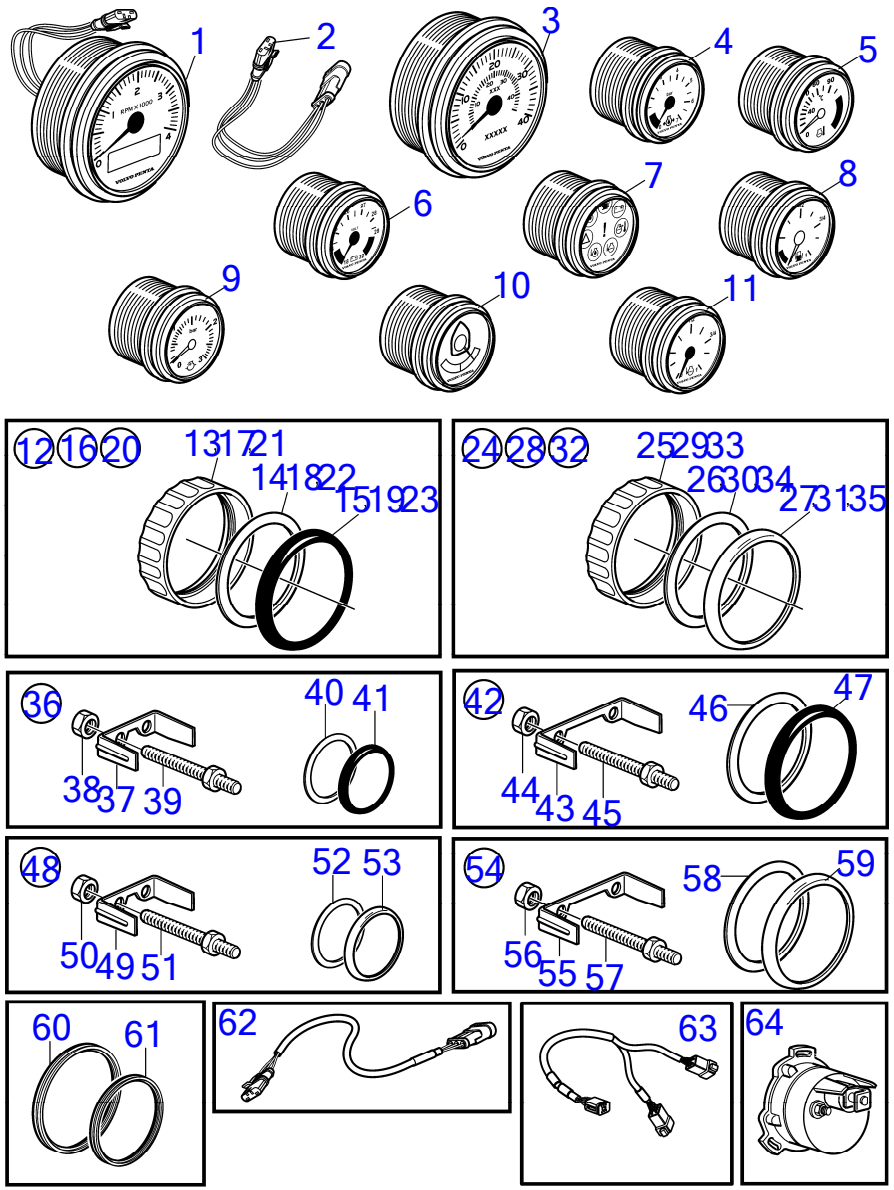

28732

www.dbmoteurs.fr

D3-110I-H, D3-140I-H, D3-150I-H, D3-170I-H, D3-200I-H, D3-220I-H, D3-140A-H, D3-170A-H, D3-200A-H, D3-220A-H

RÉF	No Piéce	QTÉ	DÉSIGNATION	NOTES
1	21511176	1	Kit compte-tours	Cadran blanc, 4 000 tr/min, Câble compris, D = 110 mm
	21511178	1	Kit compte-tours	Cadran noir, 4 000 tr/min, Câble compris, D = 110 mm
	21628159	1	Kit compte-tours	Cadran blanc, 4 000 tr/min, Câble compris, D = 85mm
	21628160	1	Kit compte-tours	Cadran noir, 4 000 tr/min, Câble compris, D = 85mm
2	3884843	1	· Faisceau de câbles	
3	21234531	1	Compteur de vitesse	Fond noir 0-40 nœuds, 0-45 mph, D = 110 mm
	21234532	1	Compteur de vitesse	km/h, D = 110 mm
	21234533	1	Compteur de vitesse	Fond noir, 0-60 nœuds, 0-70 mph (0-110 km/h), D = 110 mm
	21234534	1	Compteur de vitesse	Fond noir, 0-60 nœuds, 0-110 km/h, D = 110 mm
4	874919	1	Manomètre d'huile	Noir 0-100 psi, D=52mm
	874909	1	Manomètre d'huile	Blanc 0-25 bar, D=52mm
	874908	1	Manomètre d'huile	Noir 0-7 bar, D=52mm
	874922	1	Indicateur de tempér, température huile moteur	Blanc 0-150°C, D=52mm
	874923	1	Manomètre d'huile	Blanc 0-7 bar, D=52mm
	874932	1	Manomètre d'huile	Blanc 0-100 psi, D=52mm
	874950	1	Manomètre d'huile, Inverseur	Blanc 0-25 bar, D=52mm
	874951	1	Manomètre d'huile, Inverseur	Blanc 0-350 psi, D=52mm
	874952	1	Manomètre d'huile, Inverseur	Blanc 0-350 psi, D=52mm
5	874904	1	Thermomètre, eau de refroidissement	Fond noir 0-120 C
	874921	1	Thermomètre, eau de refroidissement	Fond blanc 0-120 C
	874918	1	Thermomètre, eau de refroidissement	Fond noir 40-250 F
	874931	1	Thermomètre, eau de refroidissement	Fond blanc 40-250 F
	881857	1	Thermomètre, oil	Noir 40-300°F
	881858	1	Thermomètre, oil	Blanc 40-300°F
	874905	1	Thermomètre, oil	Fond noir
	874906	1	Thermomètre, oil	Fond noir
	874907	1	Thermomètre, temperature d'echappement	Fond noir
6	874913	1	Voltmètre	Fond noir 24V
	874925	1	Voltmètre	Fond blanc 24V
7	874915	1	Tableau bord, alarme	Fond noir D = 52 mm
	874927	1	Tableau bord, alarme	Fond blanc D = 52 mm
8	874914	1	Jauge de carburant	Fond noir D = 52 mm
	874926	1	Jauge de carburant	Fond blanc D = 52 mm
9	874910	1	Manomètre de suralim	D=52mm
	874920	1	Manomètre de suralim	Noir 0-45 psi
	874924	1	Manomètre de suralim	Fond blanc 0 à 3 bar D = 52 mm
	874933	1	Manomètre de suralim	Blanc 0-45 psi
10	3812914	1	Indicateur de gouver	Fond noir
	3812917	1	Indicateur de gouver	Fond blanc
11	(874911)	1	Manomètre, eau douce	Réféence hors de gamme, Noir 0-3 bar
	874912	1	Manomètre, eau de mer	Noir 0-3 bar
	3809992		Indicateur de niveau	
	3809993		Indicateur de niveau	
12	874709	1	Kit montage	Noir D=52mm
13	874450	1	· Bague de fixation	
14	874707	1	· Joint	

www.dbmoteurs.fr

D3-110I-H, D3-140I-H, D3-150I-H, D3-170I-H, D3-200I-H, D3-220I-H, D3-140A-H, D3-170A-H, D3-200A-H, D3-220A-H

RÉF	No Piéce	QTÉ	DÉSIGNATION	NOTES
15	874448	1	· Bague	
16	874708	1	Kit montage	Noir D=85mm
17	874449	1	· Bague de fixation	
18	(874706)	1	· Joint	Réféence hors de gamme, Inclus dans le kit 874708
19	874447	1	· Bague	
20	3847888	1	Kit montage	Noir D=110mm
21	(3884098)	1	· Bague de fixation	Réféence hors de gamme
22	3884103	1	· Joint	
23	3847887	1	· Bague	
24	874733	1	Kit montage	Chrome D=52mm
25	874450	1	· Bague de fixation	
26	874707	1	· Joint	
27	874731	1	· Bague	
28	874732	1	Kit montage	Chrome D=85mm
29	874449	1	· Bague de fixation	
30	(874706)	1	· Joint	Réféence hors de gamme, Inclus dans le kit 874732
31	874730	1	· Bague	
32	3885216	1	Kit montage	Chrome D=110mm
33	(3884098)	1	· Bague de fixation	Réféence hors de gamme
34	3884103	1	· Joint	
35	3884096	1	· Bague	
36	881611	1	Jeu étriers	Noir D=52mm
37	881607	1	· Étrier	
38	881610	2	· Écrou	
39	(881609)	2	· Goujon	Réféence hors de gamme
40	874707	1	· Joint	
41	874448	1	· Bague	
42	881612	1	Jeu étriers	Noir D=85mm
43	881608	1	· Étrier	
44	881610	2	· Écrou	
45	(881609)	2	· Goujon	Réféence hors de gamme
46	(874706)	1	· Joint	Réféence hors de gamme
47	874447	1	· Bague	
48	881613	1	Jeu étriers	Chrome D=52mm
49	881607	1	· Étrier	
50	881610	2	· Écrou	
51	(881609)	2	· Goujon	Réféence hors de gamme
52	874707	1	· Joint	
53	874731	1	· Bague	
54	881614	1	Jeu étriers	Chrome D=85mm
55	881608	1	· Étrier	
56	(881609)	2	· Goujon	Réféence hors de gamme
57	(874706)	1	· Joint	Réféence hors de gamme
58	874730	1	· Bague	
59	881610	2	· Écrou	
60	874844	1	Bague en x	Pour montage en affleurement., D=85mm

www.dbmoteurs.fr

D3-110I-H, D3-140I-H, D3-150I-H, D3-170I-H, D3-200I-H, D3-220I-H, D3-140A-H, D3-170A-H, D3-200A-H, D3-220A-H

RÉF	No Piéce	QTÉ	DÉSIGNATION	NOTES
61	874843	1	Bague en x	Pour montage en affleurement., D=52mm
62	874759	1	Câble allonge	L=1000mm
	3807043	1	Câble allonge	L=3000mm
63	3588206	1	Kit câbles	
64	3809099	1	Capteur position de	Indicateur d'angle de barre

D3-110I-H, D3-140I-H, D3-150I-H, D3-170I-H, D3-200I-H, D3-220I-H, D3-140A-H, D3-170A-H, D3-200A-H, D3-220A-H

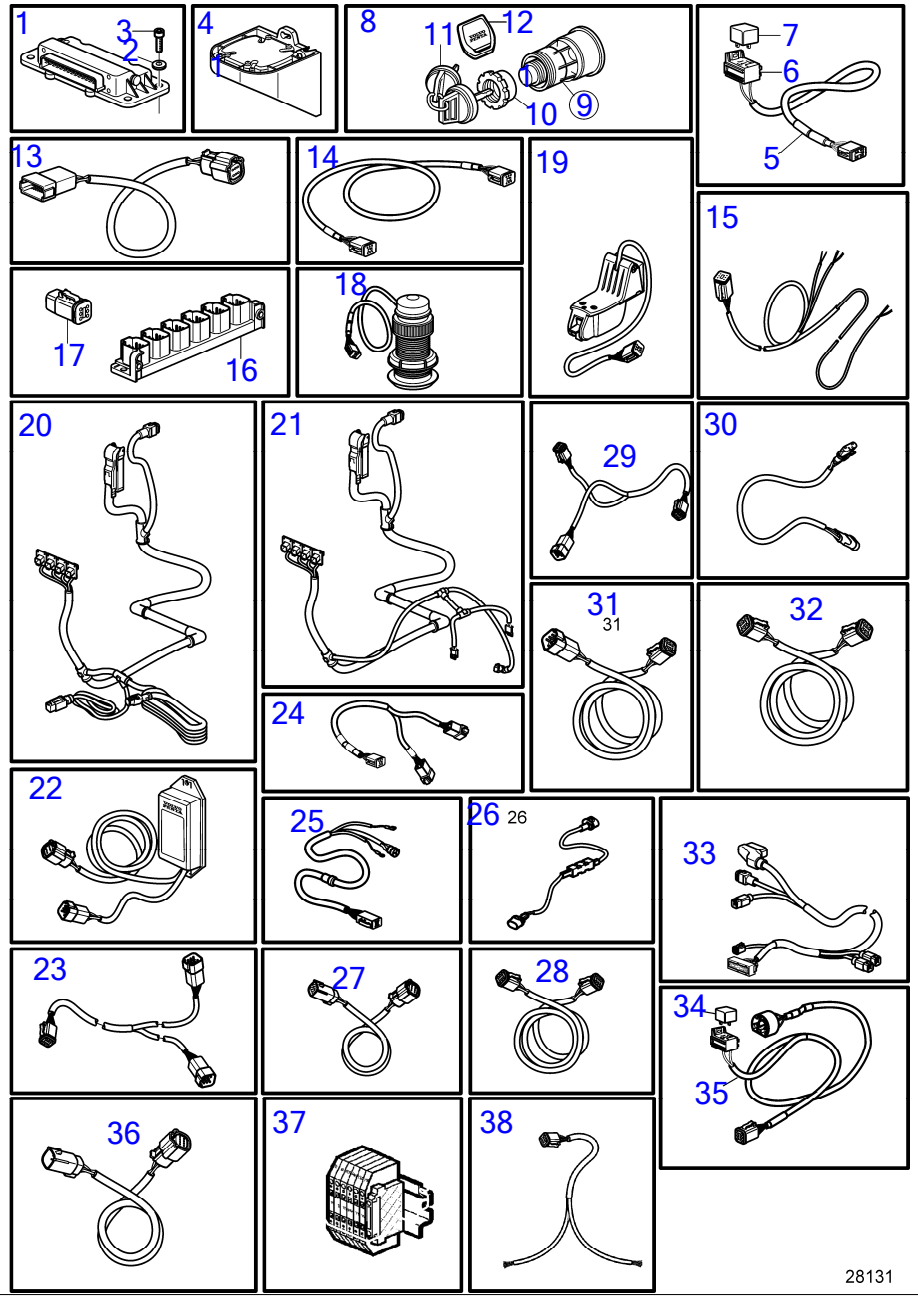

www.dbmoteurs.fr

D3-110I-H, D3-140I-H, D3-150I-H, D3-170I-H, D3-200I-H, D3-220I-H, D3-140A-H, D3-170A-H, D3-200A-H, D3-220A-H

RÉF	No Piéce	QTÉ	DÉSIGNATION	NOTES
1	22373010	1		
	3586266	X	Logiciel	Programmation Vodia. Cette référence ne peut pas être commandée, mais sera utilisée pour la facturation.
	3586267	X	Logiciel	Programmation entrepôt. Cette référence ne peut pas être commandée, mais sera utilisée pour la facturation.
2	955894	2	Rondelle	
3	976104	4	Vis à embase	
4	22498021	1	Unité de commande	
	3586261	X	Logiciel	Programmation entrepôt. Cette référence ne peut pas être commandée, mais sera utilisée pour la facturation.
	3586259	X	Logiciel	Programmation Vodia. Cette référence ne peut pas être commandée, mais sera utilisée pour la facturation.
5	21427463	1	Câble	Câble relais. 6 broches. L=1,5 m
6	977184	1	Carter	
7	21400091	1	Relais	12V
	3171420	1	Relais	24V
8	3587070	1	Verrouillage de déma, jeu	Kit avec 2 interrupteurs à clés avec clé identique.
9	3587071	1	Verrouillage de déma	
10	859955	1	· Écrou plastique	
11	859953	1	Clé	Indiquer le code de cle a la commande
12	21758351	1	Clé	e-Clé
13	21421945	1	Câble	Adaptateur de direction
14	3886666	1	Câble, synchronisation	Câble de synchronisation pour installation double. 6 bornes., L=1,5m
15	3807229	1	Faisceau de câbles, fuel	
16	21469055	1	Bloc connexion	
17	21825714	1	Contact électrique	
18	3587054	1	Capteur	Passe-coque
19	3587055	1	Capteur	Monté sur tableau arriére
20	21731613	1	Faisceau de câbles	D3-G, Câble de transmission AQ
21	21831016	1	Faisceau de câbles	SN: -A526985, D3-G, Câble de transmission pour inverseur
	22678247	1	Faisceau de câbles	SN:A526986-, D3-G, Câble de transmission pour inverseur, Avec ancien inverseur avant le SN : -A517543 vous avez besoin du kit d'électrovanne
22	21460908	1	Convertisseur	Convertisseur A-can
23	21825662	1	Câble	Dérivation Y, multi-capteur
	21825665	1	Câble	CPM Y-split
24	3588206	1	Kit câbles, câble de dérivation y	Pour raccorder équipement suppl. à Multilink
25	(21877591)	1	Câble	Réféence hors de gamme
26	21865082	1	Câble	
27	21480272	1	Câble	L=1,5m
28	21166002	1	Faisceau de câbles	L=7,0m
	21166003	1	Faisceau de câbles	L=9.0m
	21166004	1	Faisceau de câbles	L=13,0m
29	3588972	1	Kit câbles	
30	874759	1	Câble allonge	L=1,0m
	3807043	1	Câble allonge	L=3.0m
31	21865234	1	Câble	L=1,5m, DPH-B
	874789	1	Kit câbles	L=5.0m
	889550	1	Câble	L=7,0m
	889551	1	Câble	L=9.0m
	889552	1	Câble	L=11,0m

www.dbmoteurs.fr

D3-110I-H, D3-140I-H, D3-150I-H, D3-170I-H, D3-200I-H, D3-220I-H, D3-140A-H, D3-170A-H, D3-200A-H, D3-220A-H

RÉF	No Piéce	QTÉ	DÉSIGNATION	NOTES
	888013	1	Câble	L=13m
32	3889410	1	Câble allonge	L=1,5m, (874752)
	3842733	1	Câble allonge	L=3.0m
	3842734	1	Câble allonge	L=5.0m
	3842735	1	Câble allonge	L=7,0m
	3842736	1	Câble allonge	L=9.0m
	3842737	1	Câble allonge	L=11,0m
	21172469	1	Câble allonge	
	21172470	1	Câble allonge	L=40m, Remplacé par 22815614
	22815614	1		Kit de câble data link, type homologué, 100 m
	22815615	1	CABLE KIT, 1000 M	Kit de câble data link, type homologué, 1000m
	22815617	1		Kit de câble data link, type homologué, 25m
33	21879108	1	Faisceau de câbles	
34	888004	2	Câble	
35	21400091	2	Relais	12V
36	22739429	1	Faisceau de câbles	Câble, Data link simple, 3m, Type approuvé
	22810677	1	Faisceau de câbles	Câble, Data link simple, 11 m
	23650460	1	Faisceau de câbles	Type approuvé
37	22797159	1	Bloc connexion	Bornier, Type approuvé
38	22739427	1	Faisceau de câbles	Câble data link à dérivation, Type approuvé

www.dbmoteurs.fr

Cables for EVC-E2

D3-110I-H, D3-140I-H, D3-150I-H, D3-170I-H, D3-200I-H, D3-220I-H, D3-140A-H, D3-170A-H, D3-200A-H, D3-220A-H

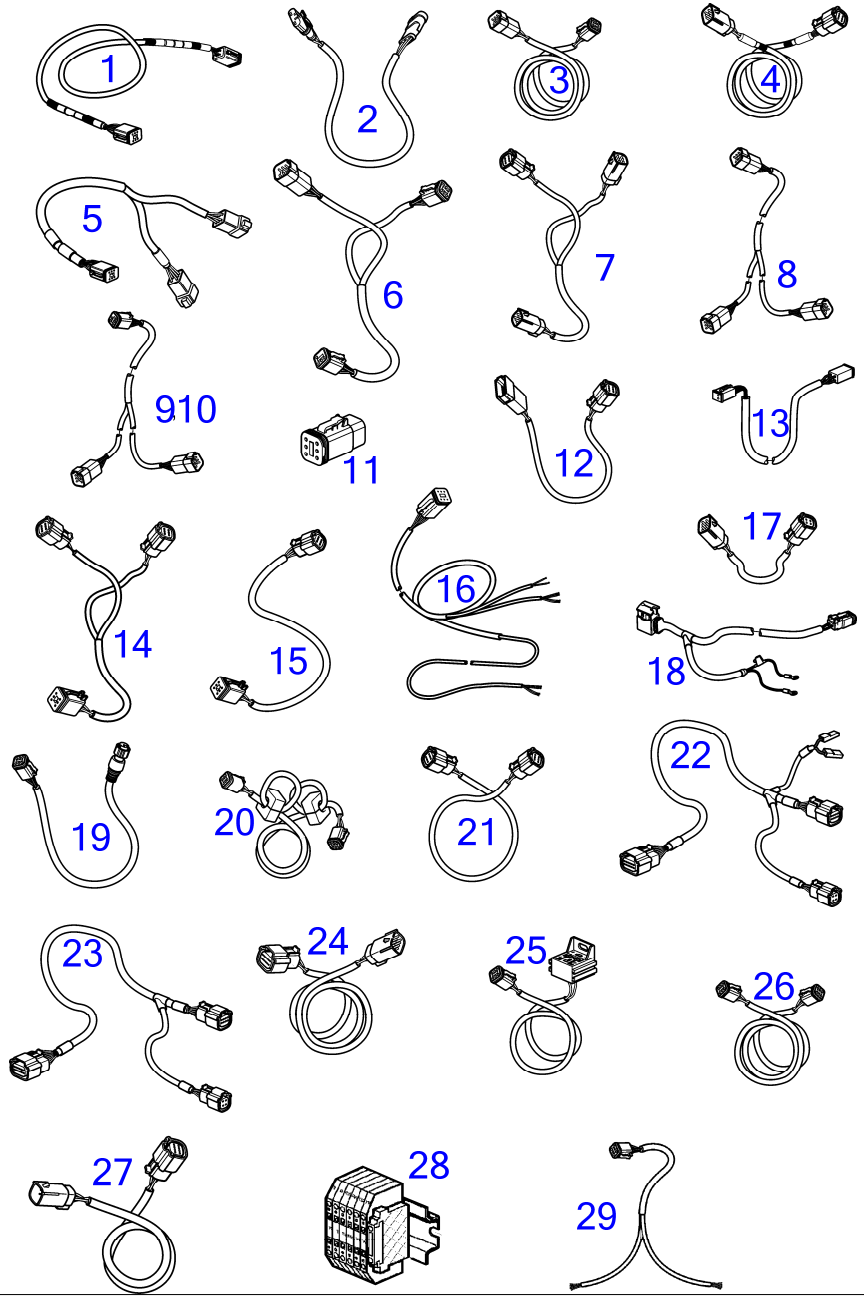

D3-110I-H, D3-140I-H, D3-150I-H, D3-170I-H, D3-200I-H, D3-220I-H, D3-140A-H, D3-170A-H, D3-200A-H, D3-220A-H

RÉF	No Piéce	QTÉ	DÉSIGNATION	NOTES
1	874789	1	Kit câbles	Câble bus EVC standard, 6 broches, 5,0 m
	888013	1	Câble	Câble bus EVC standard, 6 broches, 13,0m
	889550	1	Câble	Câble bus EVC standard, 6 broches, 7,0 m
	889551	1	Câble	Câble bus EVC standard, 6 broches, 9,0m
	889552	1	Câble	Câble bus EVC standard, 6 broches, 11,0m
	21865234	1	Câble	Câble de Bus EVC Standard, 1,5 m
2	874759	1	Câble allonge	Câble de rallonge, instrument à instrument, 3 broches, 1,0 m
	3807043	1	Câble allonge	Câble de rallonge, instrument à instrument, 3 broches, 3,0m
3	3842733	1	Câble allonge	Câble de rallonge, Deutsch, 6 broches, 3,0m
	3842734	1	Câble allonge	Câble de rallonge, Deutsch, 6 broches, 5,0m
	3842735	1	Câble allonge	Câble de rallonge, Deutsch, 6 broches, 7,0m
	3842736	1	Câble allonge	Câble de rallonge, Deutsch, 6 broches, 9,0m
	3842737	1	Câble allonge	Câble de rallonge, Deutsch, 6 broches, 11,0m
	3889410	1	Câble allonge	Câble de rallonge, Deutsch, 6 broches, 1,5 m
	21172469	1	Câble allonge	Câble de rallonge, Deutsch, 6 broches, 20,0m
	21172470	1	Câble allonge	Câble de rallonge, Deutsch, 6 broches, 40,0m, Remplacé par 22815614
	22815614	1		Kit de câble data link, type homologué, 100 m
	22815615	1	CABLE KIT, 1000 M	Kit de câble data link, type homologué, 1000m
	22815617	1		Kit de câble data link, type homologué, 25m
4	21480272	1	Câble	Câble de rallonge, Deutsch, 6 broches, 1,5 m
5	3588206	1	Kit câbles	Dérivation en Y Multilink, 6 broches, 0,5 m
6	3588972	1	Kit câbles	Connecteur en Y, 6 broches, 0,5 m
7	21421941	1	Câble	Direction à dérivation en Y, 0,4 m
8	21825662	1	Câble	AKI tribord, 4/8 broches, 0,2 m
9	21825656	1	Câble	Dérivation, gestion de la batterie, 0,6 m
10	21825665	1	Câble	CPM à dérivation en Y, AUX Bus, Gestion de batterie, 0,6 m
11	21825714	1	Contact électrique	Prise de bornier, pou bus aux.
12	21421945	1	Câble	Adaptateur de direction, 12/6 broches, 0,2 m
13	21875632	1	Faisceau de câbles	Câble servo de l'intercepteur, kit intercepteur, 0,4 m
14	3807229	1	Faisceau de câbles	Câble émetteur, 6 broches, 5,3 m
15	21421946	1	Câble	AKI tribord, 4/8 broches, 0,2 m
16	21840060	1	Câble	Câble du capteur de batterie, alternateur, 3 m
17	21640400	1	Câble	Câble d'afficheur, 5/6 broches, 1,5 m, Connexion VP Garmin
18	21514712	1	Câble	Câble pour afficheur 7 ", 6 broches, 1,7 m
19	21450563	1	Câble	Câble adaptateur, 6 broches, 0,5 m
20	21693202	1	Câble	Faisceau de câble e-Clé (simple) avec cordon de sécurité, 1,5 m
	21693206	1	Câble	Faisceau de câble e-Clé (double) avec cordon de sécurité, 1,5 m
21	21693204	1	Câble	Faisceau de câble e-Clé (simple) avec cordon de sécurité, 1,5 m
	21693208	1	Câble	Faisceau de câble e-Clé (double) avec cordon de sécurité, 1,5 m
22	22067251	1	Câble	Câble de rallonge, panneau e-Clé (15 m/5 pi.), Câble de rallonge e-Clé, 12 broches, 1,5 m
23	21475508	1	Relais	Réféence hors de gamme, Remplacé par kit 21427463, Aux. Câble relai, 6 broches, kit avec câble et relai, 1,0 m 12 v
	(21475509)	1	Relais	Réféence hors de gamme, Remplacé par kit 21427463, Aux. Câble relai, 6 broches, kit avec câble et relai, 1,0 m 24 v
	21427463	1	Câble	Aux. Câble relai, 6 broches, 1,0 m
	21400091		· Relais	12V
	3171420		· Relais	24V
24	3886666	1	Câble	Câble multilink, 6 broches, 1,5m

D3-110I-H, D3-140I-H, D3-150I-H, D3-170I-H, D3-200I-H, D3-220I-H, D3-140A-H, D3-170A-H, D3-200A-H, D3-220A-H

RÉF	No Piéce	QTÉ	DÉSIGNATION	NOTES
	21166002	1	Faisceau de câbles	Câble multilink, 6 broches, 7,0 m
	21166003	1	Faisceau de câbles	Câble multilink, 6 broches, 9,0m
	21166004	1	Faisceau de câbles	Câble multilink, 6 broches, 13,0m
25	21876876	1	Câble	Câble Quadruple EKS, pour Poste de commande principal
26	21287072	1	Faisceau de câbles	Câble en T pour HUB multilink, pour Poste de commande principal, poste secondaire et poste d'accostage
27	22739429	1	Faisceau de câbles	Câble, Data link simple, 3m, Type approuvé
	22810677	1	Faisceau de câbles	Câble, Data link simple, 11 m, Type approuvé
	23650460	1	Faisceau de câbles	Type approuvé
28	22797159	1	Bloc connexion	Bornier, Type approuvé
29	22739427	1	Faisceau de câbles	Câble data link à dérivation, Type approuvé

D3-110I-H, D3-140I-H, D3-150I-H, D3-170I-H, D3-200I-H, D3-220I-H, D3-140A-H, D3-170A-H, D3-200A-H, D3-220A-H

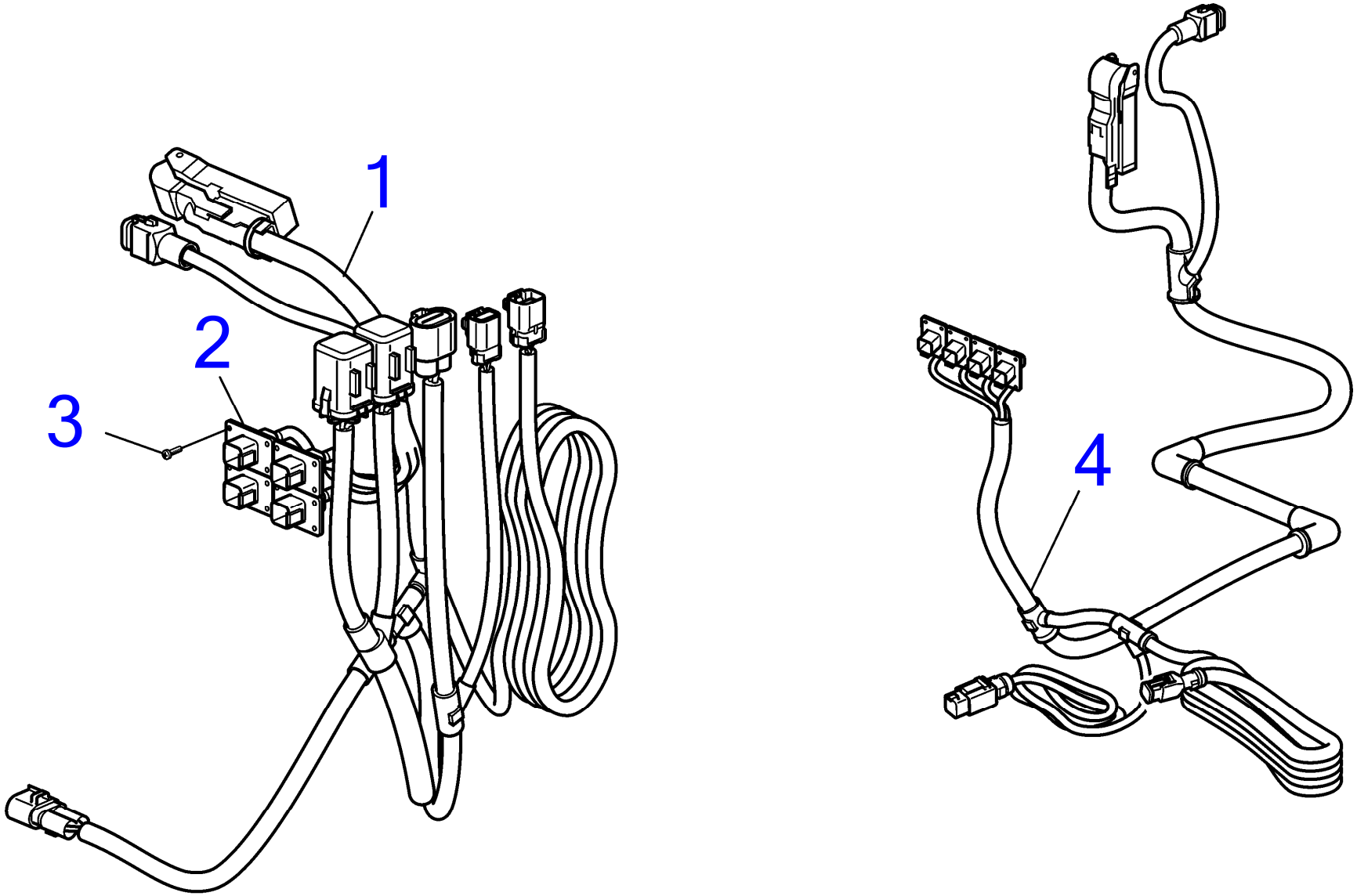

28909

D3-110I-H, D3-140I-H, D3-150I-H, D3-170I-H, D3-200I-H, D3-220I-H, D3-140A-H, D3-170A-H, D3-200A-H, D3-220A-H

RÉF	No Piéce	QTÉ	DÉSIGNATION	NOTES
1	(21831018)	1	Faisceau de câbles	Réféence hors de gamme, Remplacé par Ensemble, Câble de transmission, SX/DPS/FWD, D3, Embase, Aquamatic SX/DPS
	21731613	1	· Faisceau de câbles	
2	21768003	1	· Console	
3	969278	12	· Vis à 6 pans creux	
4	22390852	1	Faisceau de câbles	Câble de transmission, DPH, D4/D6, embase, Aquamatic

Cables for NMEA 2000 Interface, EVC-E3

D3-110I-H, D3-140I-H, D3-150I-H, D3-170I-H, D3-200I-H, D3-220I-H, D3-140A-H, D3-170A-H, D3-200A-H, D3-220A-H

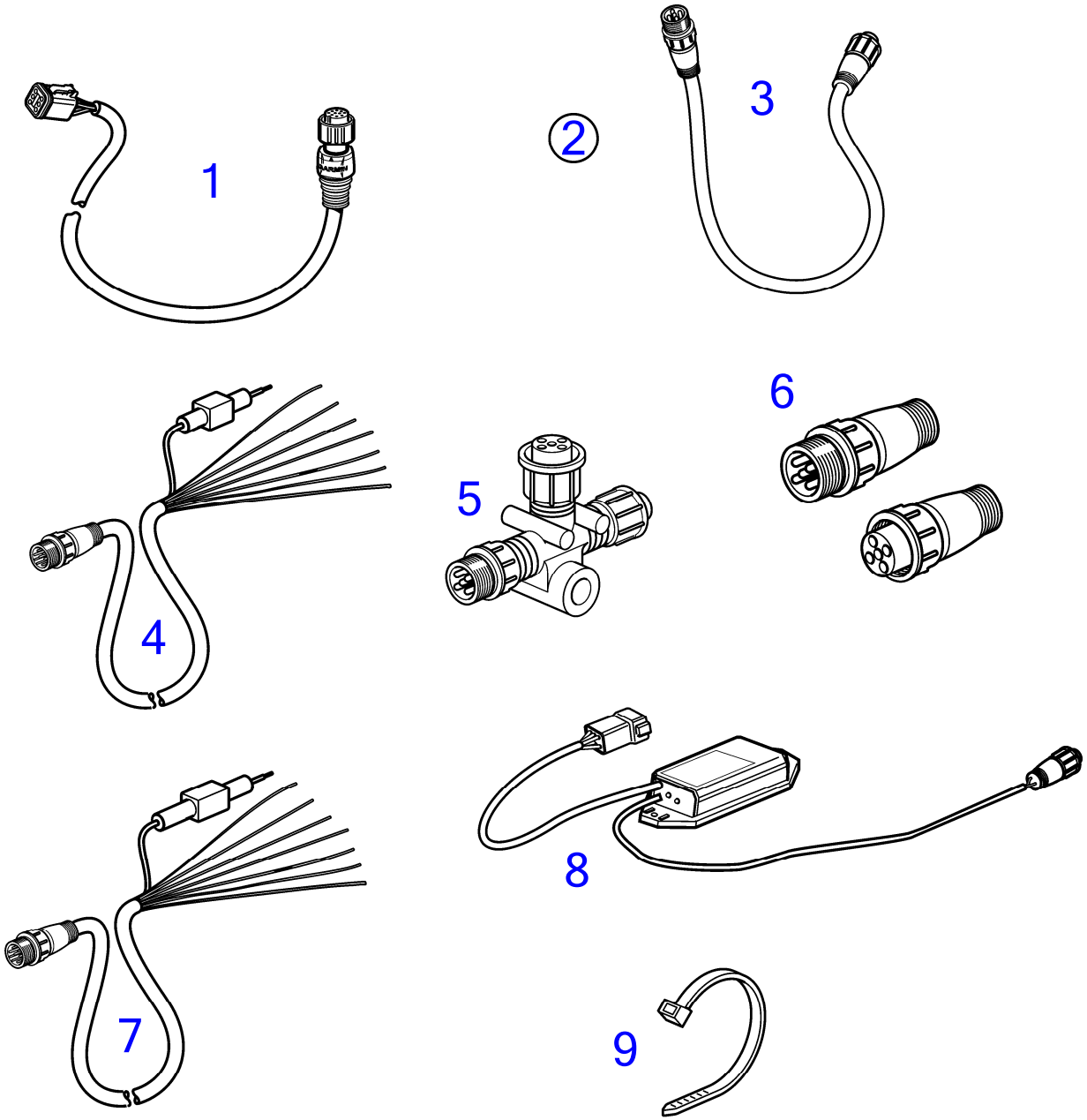

28939

D3-110I-H, D3-140I-H, D3-150I-H, D3-170I-H, D3-200I-H, D3-220I-H, D3-140A-H, D3-170A-H, D3-200A-H, D3-220A-H

RÉF	No Piéce	QTÉ	DÉSIGNATION	NOTES
1	22805132	1	Câble	
2		1		
3	21812185	1	· Câble	Câble de rallonge, NMEA 2000, 0,3 m
	21812194	1	· Câble	2 m de câble NMEA 2000
	21867150	1	· Câble	Câble de rallonge, NMEA 2000, 4 m
	21867151	1	· Câble	Câble de rallonge, NMEA 2000, 6 m
	21867152	1	· Câble	Câble de rallonge, NMEA 2000, 10 m
4	21812205	1	· Câble	Câble d'alim. NMEA 2000
5	21812195	1	· Connecteur	T- con NMEA 2000
6	21812196	1	· Connecteur	Term. NMEA 2000 Mâle
	21812203	1	· Connecteur	Term. NMEA 2000 Femelle
7	22807321		Câble	
8	22813366	1	Convertisseur	JOYSTICK TCON EVC_D
9	948210	1	· Serre-câble	

Cables for NMEA 2000 Interface, EVC-E4

D3-110I-H, D3-140I-H, D3-150I-H, D3-170I-H, D3-200I-H, D3-220I-H, D3-140A-H, D3-170A-H, D3-200A-H, D3-220A-H

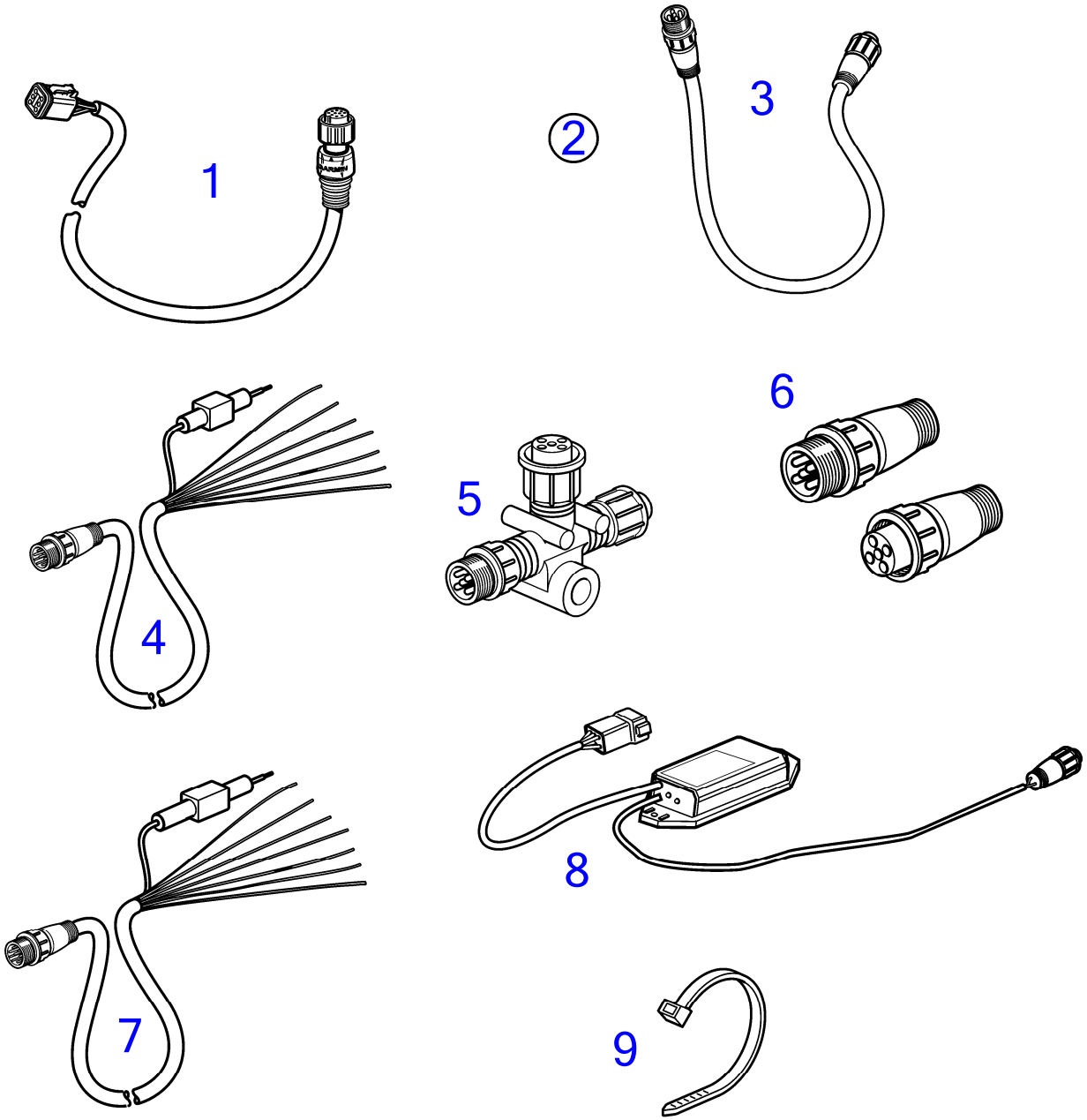

D3-110I-H, D3-140I-H, D3-150I-H, D3-170I-H, D3-200I-H, D3-220I-H, D3-140A-H, D3-170A-H, D3-200A-H, D3-220A-H

RÉF	No Piéce	QTÉ	DÉSIGNATION	NOTES
1	22805132	1	Câble	
2		1		
3	21812185	1	· Câble	Câble de rallonge, NMEA 2000, 0,3 m
	21812194	1	· Câble	2 m de câble NMEA 2000
	21867150	1	· Câble	Câble de rallonge, NMEA 2000, 4 m
	21867151	1	· Câble	Câble de rallonge, NMEA 2000, 6 m
	21867152	1	· Câble	Câble de rallonge, NMEA 2000, 10 m
4	21812205	1	· Câble	Câble d'alim. NMEA 2000
5	21812195	1	· Connecteur	T- con NMEA 2000
6	21812196	1	· Connecteur	Term. NMEA 2000 Mâle
	21812203	1	· Connecteur	Term. NMEA 2000 Femelle
7	22807321		Câble	
8	22813366	1	Convertisseur	JOYSTICK TCON EVC_D
9	948210	1	· Serre-câble	

Cables for EVC-E4

D3-110I-H, D3-140I-H, D3-150I-H, D3-170I-H, D3-200I-H, D3-220I-H, D3-140A-H, D3-170A-H, D3-200A-H, D3-220A-H

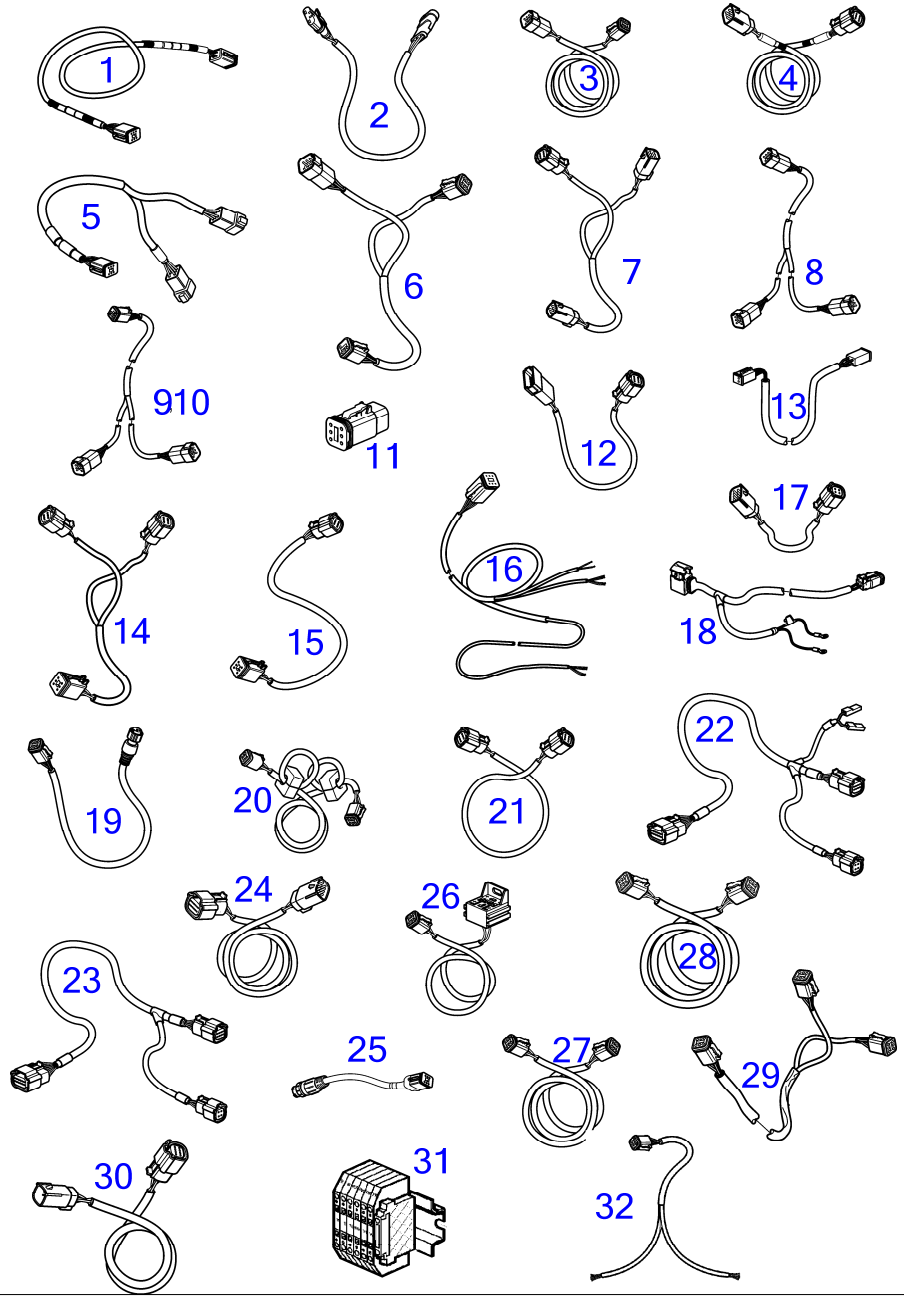

D3-110I-H, D3-140I-H, D3-150I-H, D3-170I-H, D3-200I-H, D3-220I-H, D3-140A-H, D3-170A-H, D3-200A-H, D3-220A-H

RÉF	No Piéce	QTÉ	DÉSIGNATION	NOTES
1	23602509	1	Faisceau de câbles	Standard EVC bus cable, 6-pin, 0,3m
	21865234	1	Câble	Câble de Bus EVC Standard, 1,5 m
	23561736	1	Faisceau de câbles	Standard EVC bus cable, 6-pin, 3,0m
	874789	1	Kit câbles	Câble bus EVC standard, 6 broches, 5,0 m
	889550	1	Câble	Câble bus EVC standard, 6 broches, 7,0 m
	889551	1	Câble	Câble bus EVC standard, 6 broches, 9,0m
	889552	1	Câble	Câble bus EVC standard, 6 broches, 11,0m
	888013	1	Câble	Câble bus EVC standard, 6 broches, 13,0m
2	874759	1	Câble allonge	Câble de rallonge, instrument à instrument, 3 broches, 1,0 m
	22275729	1	Câble allonge	Câble de rallonge, instrument à instrument, 3 broches, 200 mm
	3807043	1	Câble allonge	Câble de rallonge, instrument à instrument, 3 broches, 3,0m
3	3842733	1	Câble allonge	Câble de rallonge, Deutsch, 6 broches, 3,0m
	3842734	1	Câble allonge	Câble de rallonge, Deutsch, 6 broches, 5,0m
	3842735	1	Câble allonge	Câble de rallonge, Deutsch, 6 broches, 7,0m
	3842736	1	Câble allonge	Câble de rallonge, Deutsch, 6 broches, 9,0m
	3842737	1	Câble allonge	Câble de rallonge, Deutsch, 6 broches, 11,0m
	3889410	1	Câble allonge	Câble de rallonge, Deutsch, 6 broches, 1,5 m
	21172469	1	Câble allonge	Câble de rallonge, Deutsch, 6 broches, 20,0m
	21172470	1	Câble allonge	Câble de rallonge, Deutsch, 6 broches, 40,0m, Remplacé par 22815614
	22815614	1		Kit de câble data link, type homologué, 100 m
	22815615	1	CABLE KIT, 1000 M	Kit de câble data link, type homologué, 1000m
	22815617	1		Kit de câble data link, type homologué, 25m
4	21480272	1	Câble	Câble de rallonge, Deutsch, 6 broches, 1,5 m
5	3588206	1	Kit câbles	Dérivation en Y Multilink, 6 broches, 0,5 m
6	3588972	1	Kit câbles	Connecteur en Y, 6 broches, 0,5 m
7	21421941	1	Câble	Direction à dérivation en Y, 0,4 m
8	21825662	1	Câble	Multi-capteur de dérivation Y, Bus AUX
9	21825656	1	Câble	Dérivation, gestion de la batterie, 0,6 m
10	21825665	1	Câble	CPM à dérivation en Y, AUX Bus, Gestion de batterie, 0,6 m
11	21825714	1	Contact électrique	Prise de bornier, pou bus aux.
12	21421945	1	Câble	Adaptateur de direction, 12/6 broches, 0,2 m
13	21875632	1	Faisceau de câbles	Câble servo de l'intercepteur, kit intercepteur, 0,4 m
14	22786241	1	Câble	Système d'actionneur de gouvernail double, 0,34 m
15	22669984	1	Câble	Actionneur de gouvernail électrique, connexions de câbles, système d'actionneur de gouvernail simple, 0,34 m
16	3807229	1	Faisceau de câbles	Câble émetteur, 6 broches, 5,3 m
17	21421946	1	Câble	AKI tribord, 4/8 broches, 0,2 m
18	21840060	1	Câble	Câble du capteur de batterie, alternateur, 3 m
19	21640400	1	Câble	Câble d'afficheur, 5/6 broches, 1,5 m, Connexion VP Garmin
20	21514712	1	Câble	Câble pour afficheur 7 ", 6 broches, 1,7 m
21	21450563	1	Câble	Câble adaptateur, 6 broches, 0,5 m
22	21693202	1	Câble	Faisceau de câble e-Clé (simple) avec cordon de sécurité, 1,5 m
	21693206	1	Câble	Faisceau de câble e-Clé (double) avec cordon de sécurité, 1,5 m
23	21693204	1	Câble	Faisceau de câble e-Clé (simple) avec cordon de sécurité, 1,5 m
	21693208	1	Câble	Faisceau de câble e-Clé (double) avec cordon de sécurité, 1,5 m
24	22067251	1	Câble	Câble de rallonge e-Clé, 12 broches, 1,5 m
25	22673876	1	Câble	STCM au câble adaptateur S-link, 0,2 m

D3-110I-H, D3-140I-H, D3-150I-H, D3-170I-H, D3-200I-H, D3-220I-H, D3-140A-H, D3-170A-H, D3-200A-H, D3-220A-H

RÉF	No Piéce	QTÉ	DÉSIGNATION	NOTES
26	21427463	1	Câble	Aux. Câble relai, 6 broches, 1,0 m
	21400091	1	· Relais	12V
	3171420	1	· Relais	24V
27	3886666	1	Câble	Câble multilink, 6 broches, 1,5m
	21166002	1	Faisceau de câbles	Câble multilink, 6 broches, 7,0 m
	21166003	1	Faisceau de câbles	Câble multilink, 6 broches, 9,0m
	21166004	1	Faisceau de câbles	Câble multilink, 6 broches, 13,0m
28	21876876	1	Câble	Câble Quadruple EKS, pour Poste de commande principal
29	21287072	1	Faisceau de câbles	Câble en T pour HUB multilink, pour Poste de commande principal, poste secondaire et poste d'accostage
30	22739429	1	Faisceau de câbles	Câble, Data link simple, 3m, Type approuvé
	22810677	1	Faisceau de câbles	Câble, Data link simple, 11 m, Type approuvé
	23650460	1	Faisceau de câbles	Type approuvé
31	22797159	1	Bloc connexion	Bornier, Type approuvé
32	22739427	1	Faisceau de câbles	Câble data link à dérivation, Type approuvé

Cables for EVC-E3

D3-110I-H, D3-140I-H, D3-150I-H, D3-170I-H, D3-200I-H, D3-220I-H, D3-140A-H, D3-170A-H, D3-200A-H, D3-220A-H

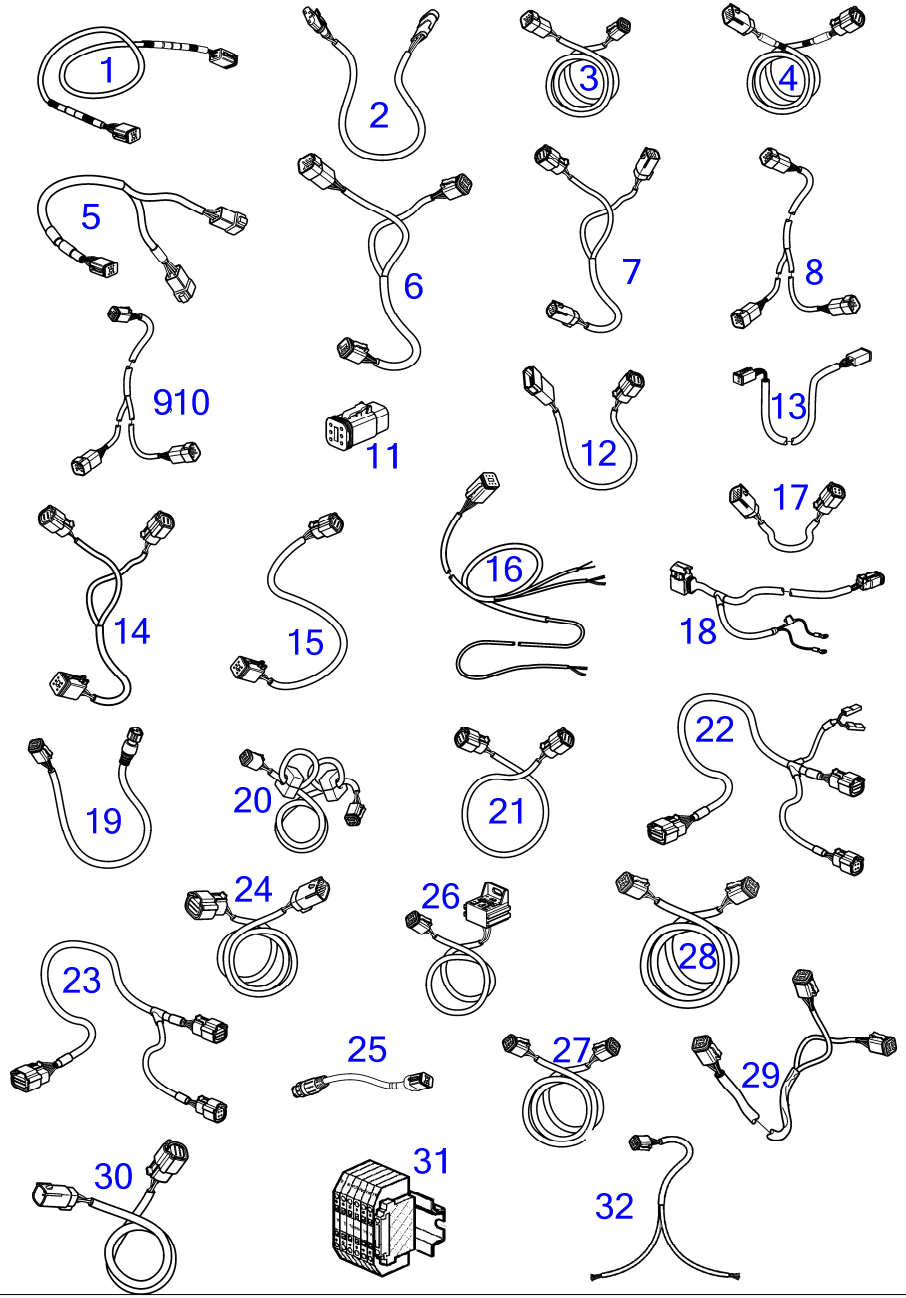

D3-110I-H, D3-140I-H, D3-150I-H, D3-170I-H, D3-200I-H, D3-220I-H, D3-140A-H, D3-170A-H, D3-200A-H, D3-220A-H

RÉF	No Piéce	QTÉ	DÉSIGNATION	NOTES
1	23602509	1	Faisceau de câbles	Standard EVC bus cable, 6-pin, 0,3m
	21865234	1	Câble	Câble de Bus EVC Standard, 1,5 m
	23561736	1	Faisceau de câbles	Standard EVC bus cable, 6-pin, 3,0m
	874789	1	Kit câbles	Câble bus EVC standard, 6 broches, 5,0 m
	889550	1	Câble	Câble bus EVC standard, 6 broches, 7,0 m
	889551	1	Câble	Câble bus EVC standard, 6 broches, 9,0m
	889552	1	Câble	Câble bus EVC standard, 6 broches, 11,0m
	888013	1	Câble	Câble bus EVC standard, 6 broches, 13,0m
2	874759	1	Câble allonge	Câble de rallonge, instrument à instrument, 3 broches, 1,0 m
	22275729	1	Câble allonge	Câble de rallonge, instrument à instrument, 3 broches, 200 mm
	3807043	1	Câble allonge	Câble de rallonge, instrument à instrument, 3 broches, 3,0m
3	3842733	1	Câble allonge	Câble de rallonge, Deutsch, 6 broches, 3,0m
	3842734	1	Câble allonge	Câble de rallonge, Deutsch, 6 broches, 5,0m
	3842735	1	Câble allonge	Câble de rallonge, Deutsch, 6 broches, 7,0m
	3842736	1	Câble allonge	Câble de rallonge, Deutsch, 6 broches, 9,0m
	3842737	1	Câble allonge	Câble de rallonge, Deutsch, 6 broches, 11,0m
	3889410	1	Câble allonge	Câble de rallonge, Deutsch, 6 broches, 1,5 m
	21172469	1	Câble allonge	Câble de rallonge, Deutsch, 6 broches, 20,0m
	21172470	1	Câble allonge	Câble de rallonge, Deutsch, 6 broches, 40,0m, Remplacé par 22815614
	22815614	1		Kit de câble data link, type homologué, 100 m
	22815615	1	CABLE KIT, 1000 M	Kit de câble data link, type homologué, 1000m
	22815617	1		Kit de câble data link, type homologué, 25m
4	21480272	1	Câble	Câble de rallonge, Deutsch, 6 broches, 1,5 m
5	3588206	1	Kit câbles	Dérivation en Y Multilink, 6 broches, 0,5 m
6	3588972	1	Kit câbles	Connecteur en Y, 6 broches, 0,5 m
7	21421941	1	Câble	Direction à dérivation en Y, 0,4 m
8	21825662	1	Câble	Multi-capteur de dérivation Y, Bus AUX
9	21825656	1	Câble	Dérivation, gestion de la batterie, 0,6 m
10	21825665	1	Câble	CPM à dérivation en Y, AUX Bus, Gestion de batterie, 0,6 m
11	21825714	1	Contact électrique	Prise de bornier, pou bus aux.
12	21421945	1	Câble	Adaptateur de direction, 12/6 broches, 0,2 m
13	21875632	1	Faisceau de câbles	Câble servo de l'intercepteur, kit intercepteur, 0,4 m
14	22786241	1	Câble	Système d'actionneur de gouvernail double, 0,34 m
15	22669984	1	Câble	Actionneur de gouvernail électrique, connexions de câbles, système d'actionneur de gouvernail simple, 0,34 m
16	3807229	1	Faisceau de câbles	Câble émetteur, 6 broches, 5,3 m
17	21421946	1	Câble	AKI tribord, 4/8 broches, 0,2 m
18	21840060	1	Câble	Câble du capteur de batterie, alternateur, 3 m
19	21640400	1	Câble	Câble d'afficheur, 5/6 broches, 1,5 m, Connexion VP Garmin
20	21514712	1	Câble	Câble pour afficheur 7 ", 6 broches, 1,7 m
21	21450563	1	Câble	Câble adaptateur, 6 broches, 0,5 m
22	21693202	1	Câble	Faisceau de câble e-Clé (simple) avec cordon de sécurité, 1,5 m
	21693206	1	Câble	Faisceau de câble e-Clé (double) avec cordon de sécurité, 1,5 m
23	21693204	1	Câble	Faisceau de câble e-Clé (simple) avec cordon de sécurité, 1,5 m
	21693208	1	Câble	Faisceau de câble e-Clé (double) avec cordon de sécurité, 1,5 m
24	22067251	1	Câble	Câble de rallonge e-Clé, 12 broches, 1,5 m
25	22673876	1	Câble	STCM au câble adaptateur S-link, 0,2 m

D3-110I-H, D3-140I-H, D3-150I-H, D3-170I-H, D3-200I-H, D3-220I-H, D3-140A-H, D3-170A-H, D3-200A-H, D3-220A-H

RÉF	No Piéce	QTÉ	DÉSIGNATION	NOTES
26	21427463	1	Câble	Aux. Câble relai, 6 broches, 1,0 m
	21400091	1	· Relais	12V
	3171420	1	· Relais	24V
27	3886666	1	Câble	Câble multilink, 6 broches, 1,5m
	21166002	1	Faisceau de câbles	Câble multilink, 6 broches, 7,0 m
	21166003	1	Faisceau de câbles	Câble multilink, 6 broches, 9,0m
	21166004	1	Faisceau de câbles	Câble multilink, 6 broches, 13,0m
28	21876876	1	Câble	Câble Quadruple EKS, pour Poste de commande principal
29	21287072	1	Faisceau de câbles	Câble en T pour HUB multilink, pour Poste de commande principal, poste secondaire et poste d'accostage
30	22739429	1	Faisceau de câbles	Câble, Data link simple, 3m, Type approuvé
	22810677	1	Faisceau de câbles	Câble, Data link simple, 11 m, Type approuvé
	23650460	1	Faisceau de câbles	Type approuvé
31	22797159	1	Bloc connexion	Bornier, Type approuvé
32	22739427	1	Faisceau de câbles	Câble data link à dérivation, Type approuvé

www.dbmoteurs.fr

Cables for NMEA 2000 Interface, EVC-E2

D3-110I-H, D3-140I-H, D3-150I-H, D3-170I-H, D3-200I-H, D3-220I-H, D3-140A-H, D3-170A-H, D3-200A-H, D3-220A-H

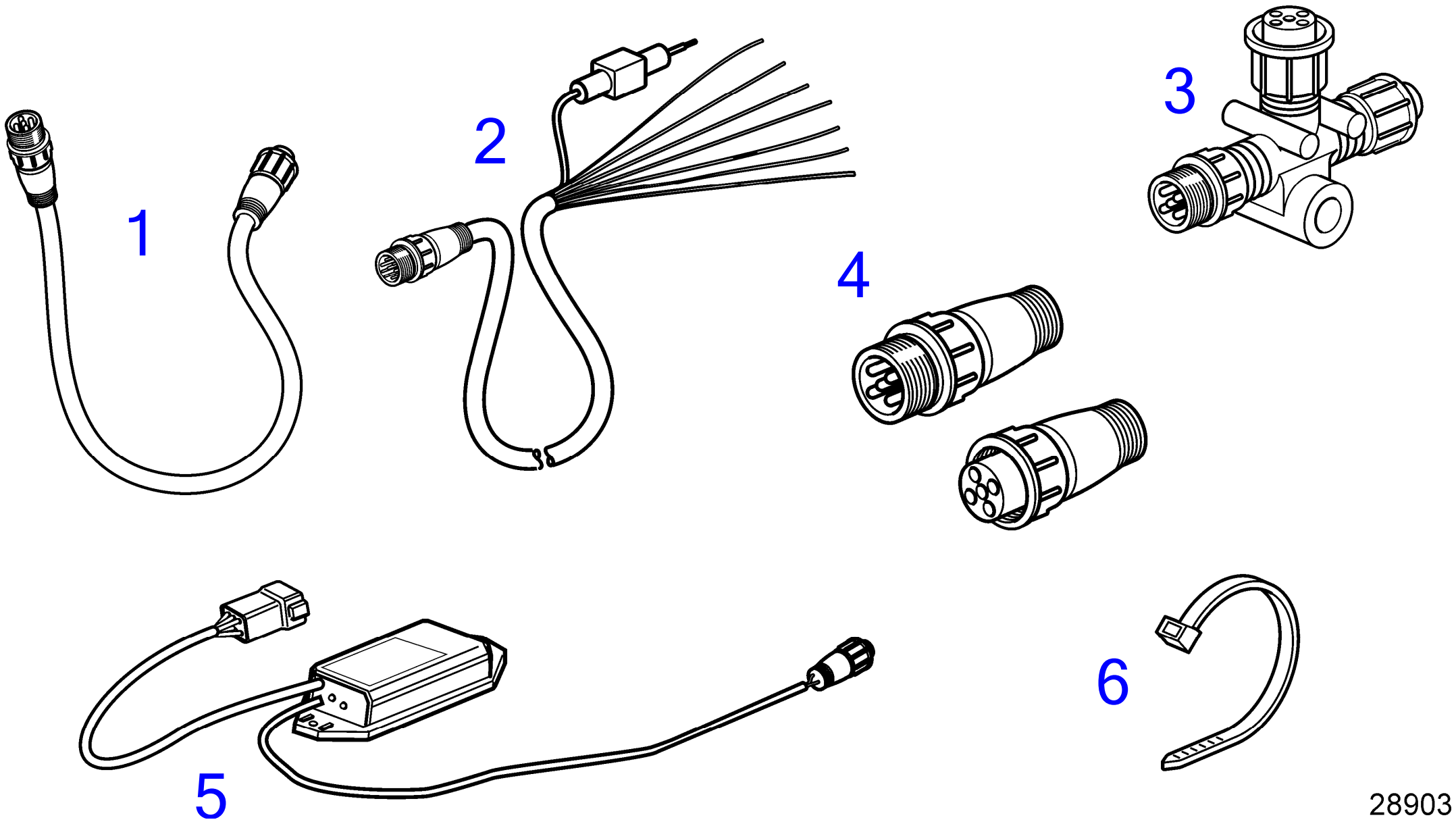

D3-110I-H, D3-140I-H, D3-150I-H, D3-170I-H, D3-200I-H, D3-220I-H, D3-140A-H, D3-170A-H, D3-200A-H, D3-220A-H

RÉF	No Piéce	QTÉ	DÉSIGNATION	NOTES
1	21812185	1	Câble	Câble de rallonge, NMEA 2000, 0,3 m
	21812194	1	Câble	2 m de câble NMEA 2000
	21867150	1	Câble	Câble de rallonge, NMEA 2000, 4 m
	21867151	1	Câble	Câble de rallonge, NMEA 2000, 6 m
	21867152	1	Câble	Câble de rallonge, NMEA 2000, 10 m
2	21812205	1	Câble	Câble d'alim. NMEA 2000
3	21812195	1	Connecteur	T- con NMEA 2000
4	21812196	1	Connecteur, Mâle	Term. NMEA 2000 Mâle
	21812203	1	Connecteur, Femelle	Term. NMEA 2000 Femelle
5	3889758	1	Convertisseur	Convertisseur d'Interface NMEA 2000 pour EVC-E
6	948210	2	· Serre-câble	

D3-110I-H, D3-140I-H, D3-150I-H, D3-170I-H, D3-200I-H, D3-220I-H, D3-140A-H, D3-170A-H, D3-200A-H, D3-220A-H

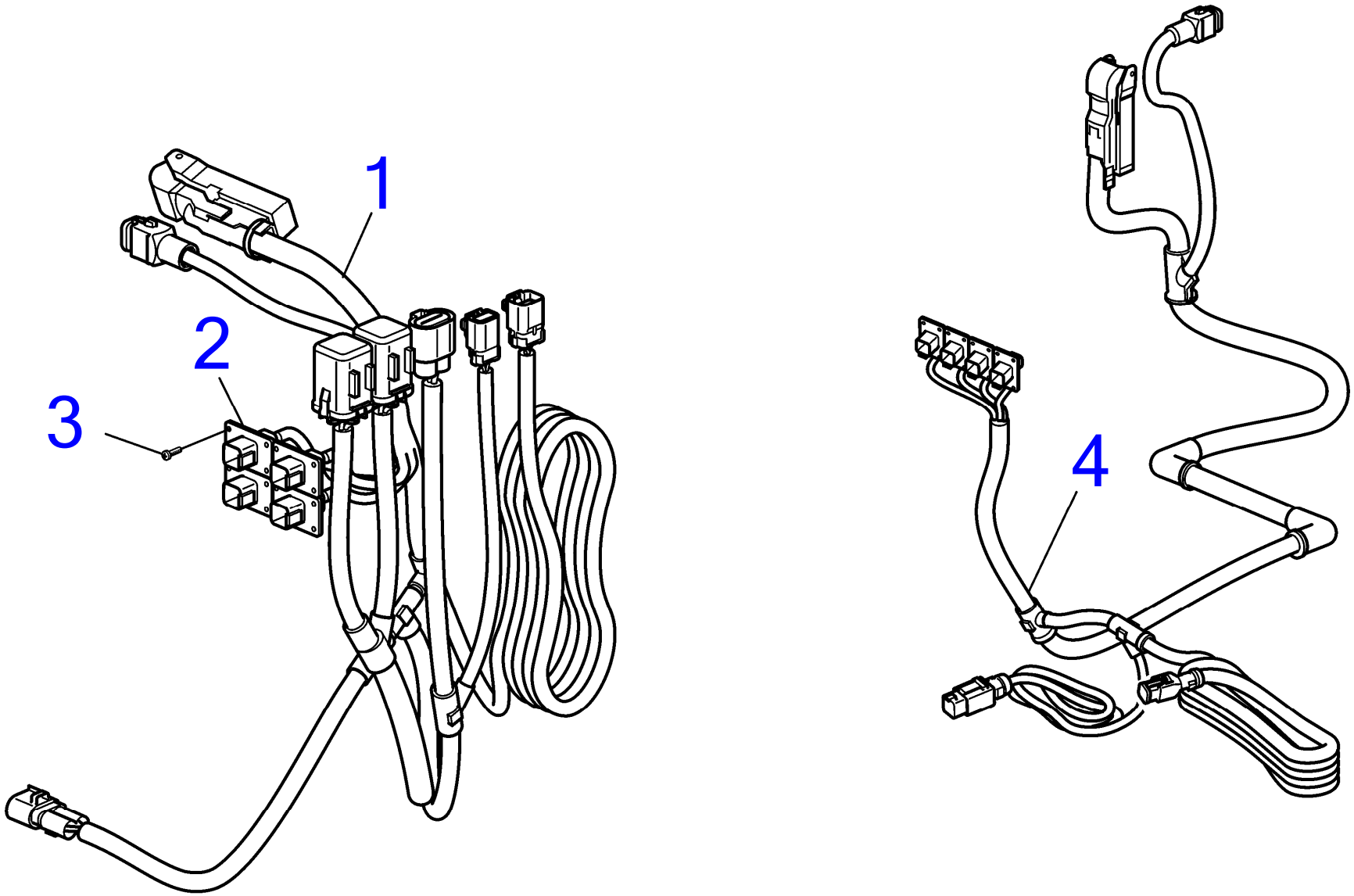

28909

D3-110I-H, D3-140I-H, D3-150I-H, D3-170I-H, D3-200I-H, D3-220I-H, D3-140A-H, D3-170A-H, D3-200A-H, D3-220A-H

RÉF	No Piéce	QTÉ	DÉSIGNATION	NOTES
1	(21831018)	1	Faisceau de câbles	Réféence hors de gamme, Remplacé par Ensemble, Câble de transmission, SX/DPS/FWD, D3, Embase, Aquamatic SX/DPS
	21731613	1	· Faisceau de câbles	
2	21768003	1	· Console	
3	969278	12	· Vis à 6 pans creux	
4	22390852	1	Faisceau de câbles	Câble de transmission, DPH, D4/D6, embase, Aquamatic

D3-110I-H, D3-140I-H, D3-150I-H, D3-170I-H, D3-200I-H, D3-220I-H, D3-140A-H, D3-170A-H, D3-200A-H, D3-220A-H

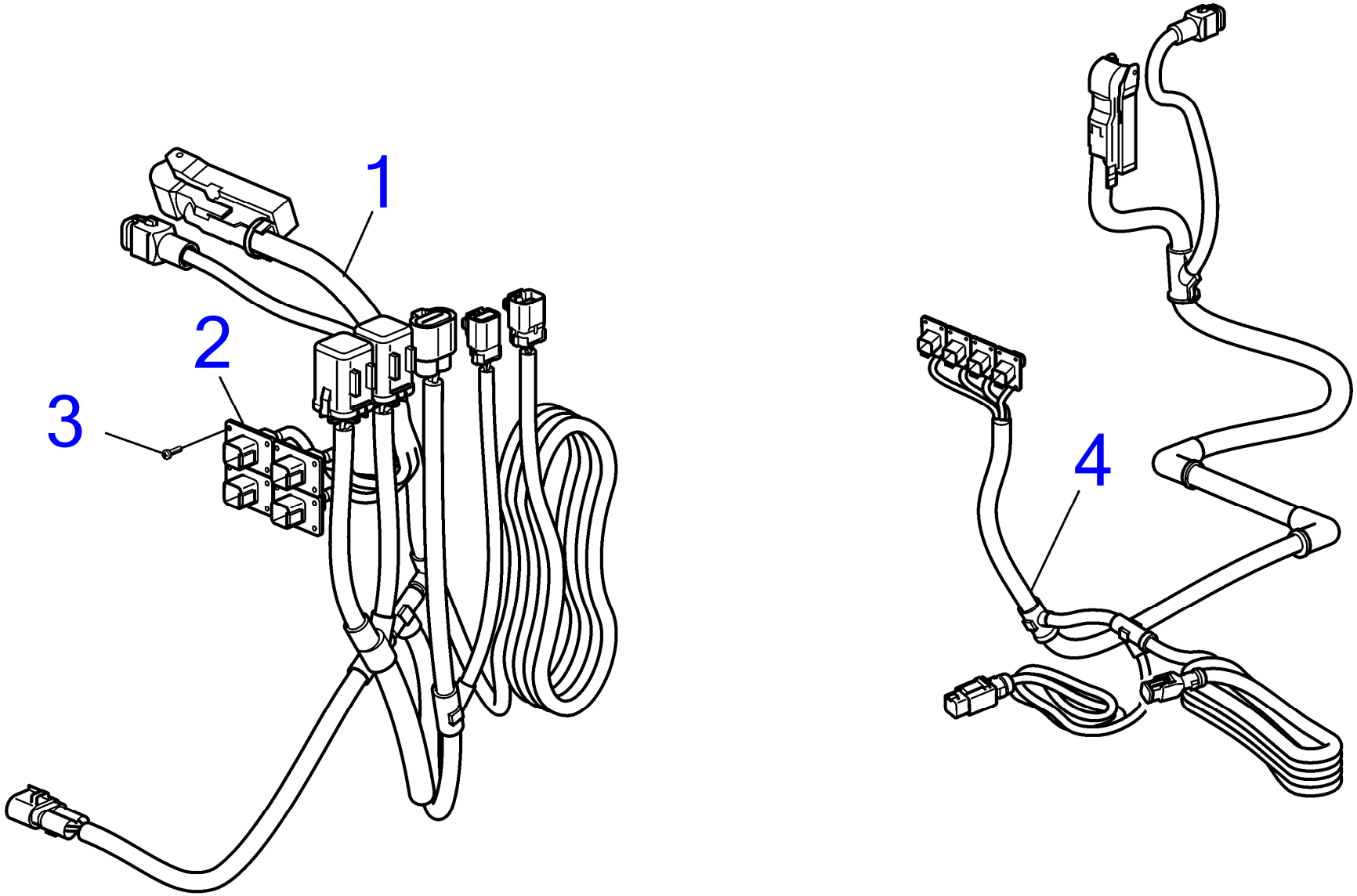

28909

D3-110I-H, D3-140I-H, D3-150I-H, D3-170I-H, D3-200I-H, D3-220I-H, D3-140A-H, D3-170A-H, D3-200A-H, D3-220A-H

RÉF	No Piéce	QTÉ	DÉSIGNATION	NOTES
1	(21831018)	1	Faisceau de câbles	Réféence hors de gamme, Remplacé par Ensemble, Câble de transmission, SX/DPS/FWD, D3, Embase, Aquamatic SX/DPS
	21731613	1	· Faisceau de câbles	
2	21768003	1	· Console	
3	969278	12	· Vis à 6 pans creux	
4	22390852	1	Faisceau de câbles	Câble de transmission, DPH, D4/D6, embase, Aquamatic

D3-110I-H, D3-150I-H, D3-170I-H, D3-200I-H, D3-220I-H

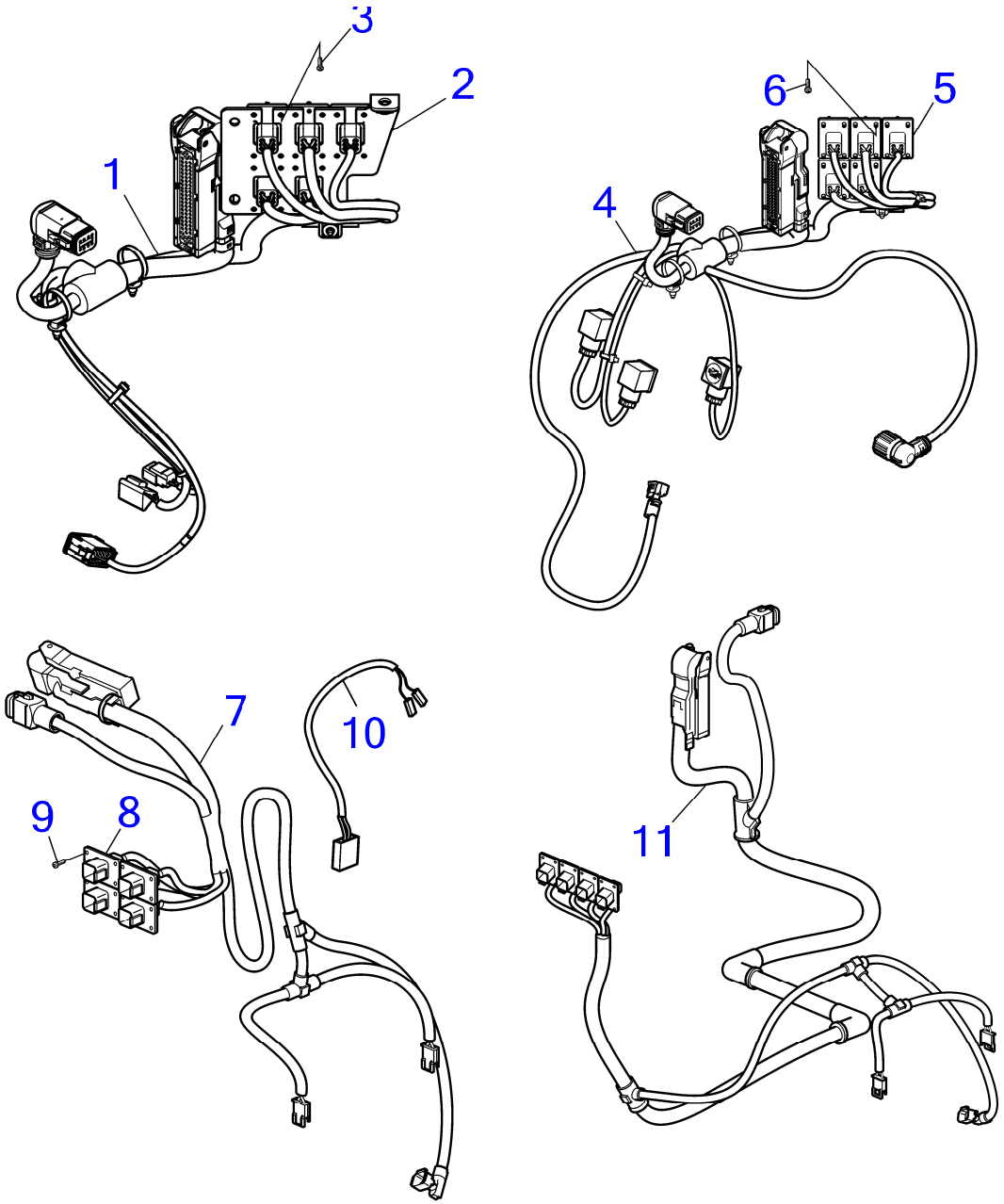

28911

D3-110I-H, D3-150I-H, D3-170I-H, D3-200I-H, D3-220I-H

RÉF	No Piéce	QTÉ	DÉSIGNATION	NOTES
1	22737192	1	Faisceau de câbles	Câble de transmission, inverseur, D8, MGX, inbord
2	22478734	1	· Console	
3	972399	20	· Vis à 6 pans creux	
4	22728078	1	Faisceau de câbles	Câble de transmission, inverseur, D8, ZF, inbord
5	22478734	1	· Console	
6	972399	20	· Vis à 6 pans creux	
7	21831016	1	Faisceau de câbles	SN: -A526985, Câble de transmission, inverseur, D3, Inverseur, inbord
	22678247	1	Faisceau de câbles	SN:A526986-, Câble de transmission, inverseur, D3, Inverseur, inbord, Avec ancien inverseur avant le SN : -A517543 vous avez besoin du kit d'électrovanne
8	21768003	1	· Console	
9	969278	12	· Vis à 6 pans creux	
10	22769770	1	· Connexion de câble	
11	22390854	1	Faisceau de câbles	SN -A527006, Câble de transmission, inverseur, D4/D6, Inverseur, inbord
	22679225	1	Faisceau de câbles	SN A527007-, Câble de transmission, inverseur, D4/D6, Inverseur, inbord, Avec ancien inverseur avant le SN : -A517543 vous avez besoin du kit d'électrovanne

D3-110I-H, D3-150I-H, D3-170I-H, D3-200I-H, D3-220I-H

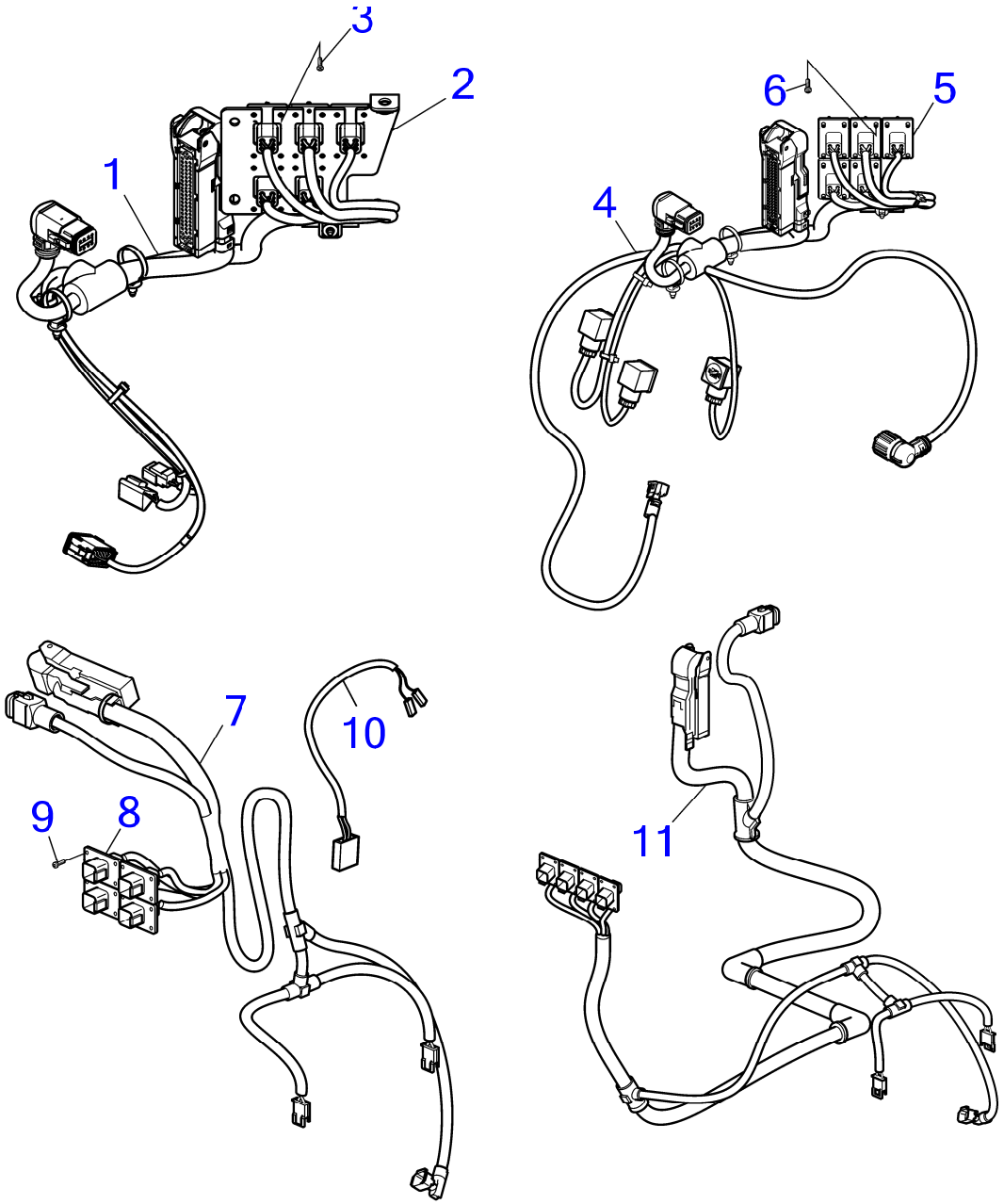

28911

D3-110I-H, D3-150I-H, D3-170I-H, D3-200I-H, D3-220I-H

RÉF	No Piéce	QTÉ	DÉSIGNATION	NOTES
1	22737192	1	Faisceau de câbles	Câble de transmission, inverseur, D8, MGX, inbord
2	22478734	1	· Console	
3	972399	20	· Vis à 6 pans creux	
4	22728078	1	Faisceau de câbles	Câble de transmission, inverseur, D8, ZF, inbord
5	22478734	1	· Console	
6	972399	20	· Vis à 6 pans creux	
7	21831016	1	Faisceau de câbles	SN: -A526985, Câble de transmission, inverseur, D3, Inverseur, inbord
	22678247	1	Faisceau de câbles	SN:A526986-, Câble de transmission, inverseur, D3, Inverseur, inbord, Avec ancien inverseur avant le SN : -A517543 vous avez besoin du kit d'électrovanne
8	21768003	1	· Console	
9	969278	12	· Vis à 6 pans creux	
10	22769770	1	· Connexion de câble	
11	22390854	1	Faisceau de câbles	SN -A527006, Câble de transmission, inverseur, D4/D6, Inverseur, inbord
	22679225	1	Faisceau de câbles	SN A527007-, Câble de transmission, inverseur, D4/D6, Inverseur, inbord, Avec ancien inverseur avant le SN : -A517543 vous avez besoin du kit d'électrovanne

D3-110I-H, D3-150I-H, D3-170I-H, D3-200I-H, D3-220I-H

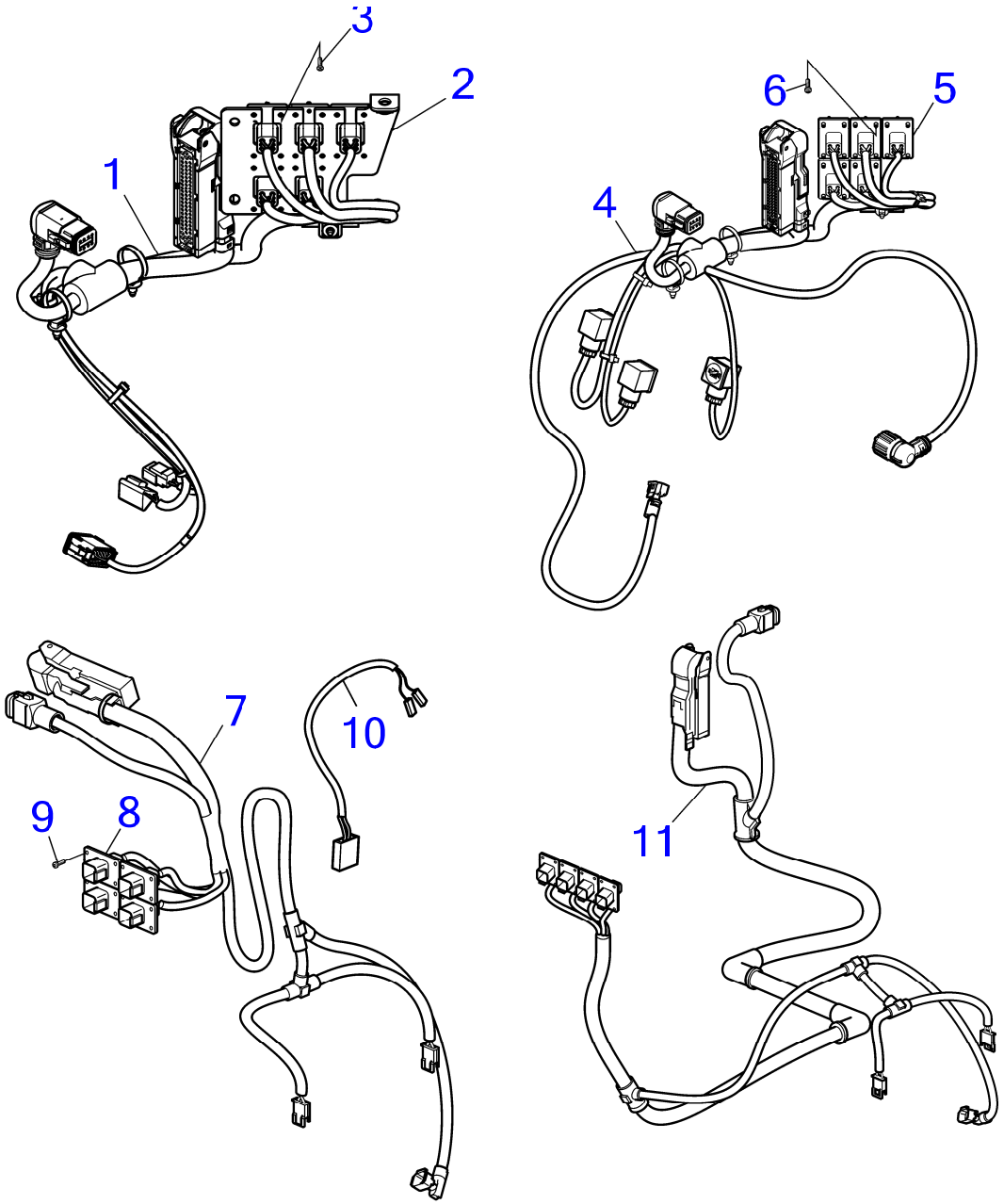

28911

D3-110I-H, D3-150I-H, D3-170I-H, D3-200I-H, D3-220I-H

RÉF	No Piéce	QTÉ	DÉSIGNATION	NOTES
1	22737192	1	Faisceau de câbles	Câble de transmission, inverseur, D8, MGX, inbord
2	22478734	1	· Console	
3	972399	20	· Vis à 6 pans creux	
4	22728078	1	Faisceau de câbles	Câble de transmission, inverseur, D8, ZF, inbord
5	22478734	1	· Console	
6	972399	20	· Vis à 6 pans creux	
7	21831016	1	Faisceau de câbles	SN: -A526985, Câble de transmission, inverseur, D3, Inverseur, inbord
	22678247	1	Faisceau de câbles	Câble de transmission, inverseur, D3, Inverseur, inbord, SN:A526986-, Avec ancien inverseur avant le SN : -A517543 vous avez besoin du kit d'électrovanne
8	21768003	1	· Console	
9	969278	12	· Vis à 6 pans creux	
10	22769770	1	· Connexion de câble	
11	22390854	1	Faisceau de câbles	SN -A527006, Câble de transmission, inverseur, D4/D6, Inverseur, inbord
	22679225	1	Faisceau de câbles	SN A527007-, Câble de transmission, inverseur, D4/D6, Inverseur, inbord, Avec ancien inverseur avant le SN : -A517543 vous avez besoin du kit d'électrovanne

D3-110I-H, D3-140I-H, D3-150I-H, D3-170I-H, D3-200I-H, D3-220I-H, D3-140A-H, D3-170A-H, D3-200A-H, D3-220A-H

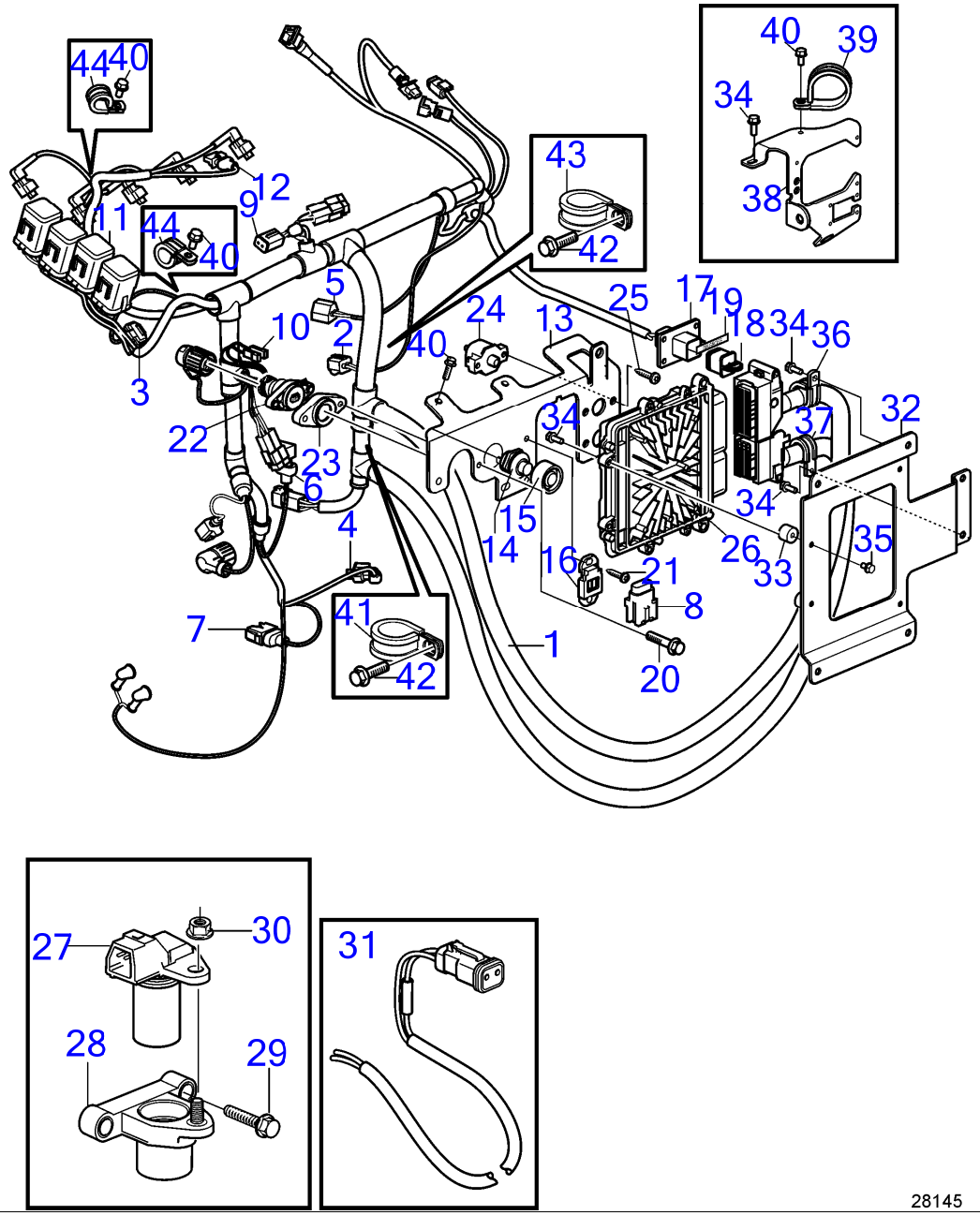

28145

www.dbmoteurs.fr

D3-110I-H, D3-140I-H, D3-150I-H, D3-170I-H, D3-200I-H, D3-220I-H, D3-140A-H, D3-170A-H, D3-200A-H, D3-220A-H

RÉF	No Piéce	QTÉ	DÉSIGNATION	Voir	NOTES
1	22427251	1	Faisceau de câbles		
2	9469830	1	· Douille isolante		
3	874455	1	· Douille isolante		
4	874456	1	· Douille isolante		
5	9162186	1	· Douille isolante		
6	977929	1	· Carter		
7	874666	1	· Adaptateur		
8		1	· Porte-fusible		
9	874957	1	· Carter		
10	949597	2	· Carter		
11	21400091	4	· Relais		
			·	35765	
12	8622455	1	· Douille isolante		
13	21445385	1	· Console		
14	843684	1	· Bouton		
15	837533	1	· Capuchon caoutchouc		
16	873944	1	· Retenue		
17	992330	1	· Carter		
18	3840433	1	· Tampon étanchéité		
19	(21243308)	1	· Autocollant		Réféence hors de gamme
20	984725	2	· Vis à embase		
21	969278	2	· Vis à 6 pans creux		
22	21847110	1	· Bouton d'arrêt		
23	21738845	1	· Couvercle		
24	21445306	1	· Fusible		
25	3853620	2	· Vis à tête hexagonal		
26	21092158	1	Unité de commande		
	3586269	1	Logiciel		Pour programmation magasin
	(3586268)	1	Logiciel		Pour programmation VODIA, Réféence hors de gamme
27	31331765	1	Capteur		
28	30637803	1	Console		
29	975880	2	Vis à embase		
30	990949	1	Contre-écrou à embas		
31	3840677	1	Câble de raccordemen		Pour équipement d'extinction d'incendie
32	21402614	1	Console		
33	21192790	4	Amortisseur de vibra		
34	984725	7	Vis à embase		
35	945358	4	Vis à embase		
36	952634	1	Collier serrage		
37	952630	1	Collier serrage		
38	21759155	1	Console		
39	969194	1	Collier serrage		
40	946501	6	Vis à embase		
41	945081	1	Collier serrage		
42	946671	2	Vis à embase		
43	947827	1	Collier serrage		

D3-110I-H, D3-140I-H, D3-150I-H, D3-170I-H, D3-200I-H, D3-220I-H, D3-140A-H, D3-170A-H, D3-200A-H, D3-220A-H

RÉF	No Piéce	QTÉ	DÉSIGNATION	Voir	NOTES
44	952629	2	Collier serrage		

Wiring Harness Glow Plugs

D3-110I-H, D3-140I-H, D3-150I-H, D3-170I-H, D3-200I-H, D3-220I-H, D3-140A-H, D3-170A-H, D3-200A-H, D3-220A-H

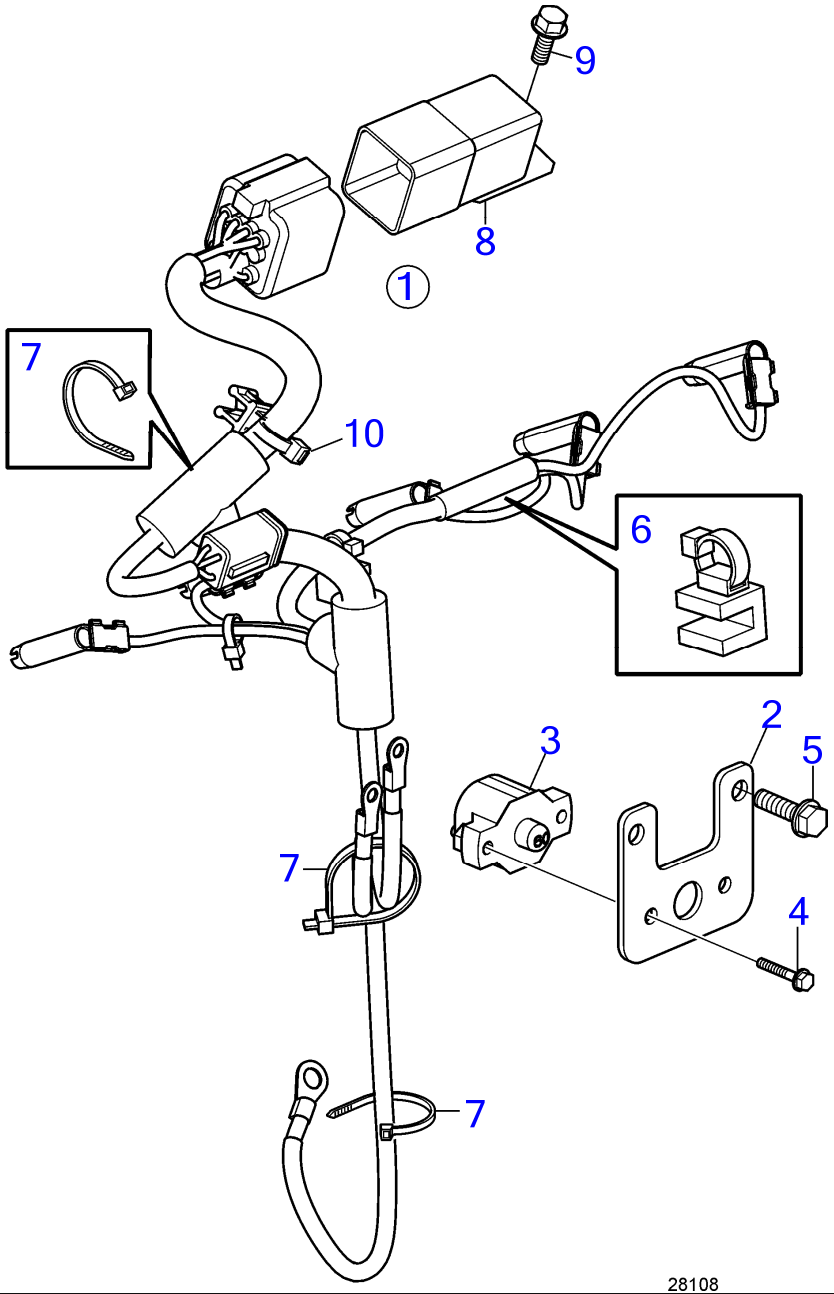

28108

D3-110I-H, D3-140I-H, D3-150I-H, D3-170I-H, D3-200I-H, D3-220I-H, D3-140A-H, D3-170A-H, D3-200A-H, D3-220A-H

RÉF	No Piéce	QTÉ	DÉSIGNATION	NOTES
1	22548170	1	Faisceau de câbles	
2	22127605	1	· Console	
3	22527120	1	· Fusible automatique	
4	3853620	2	· Vis à tête hexagonal	
5	984725	2	Vis à embase	
6	25375491	2	Serre-câble	Réféence hors de gamme
7	948211	3	Serre-câble	
8	31342686	1	Unité de commande	
9	994258	1	Vis à embase	
10	25375492	1	Serre-câble	

D3-110I-H, D3-140I-H, D3-150I-H, D3-170I-H, D3-200I-H, D3-220I-H, D3-140A-H, D3-170A-H, D3-200A-H, D3-220A-H

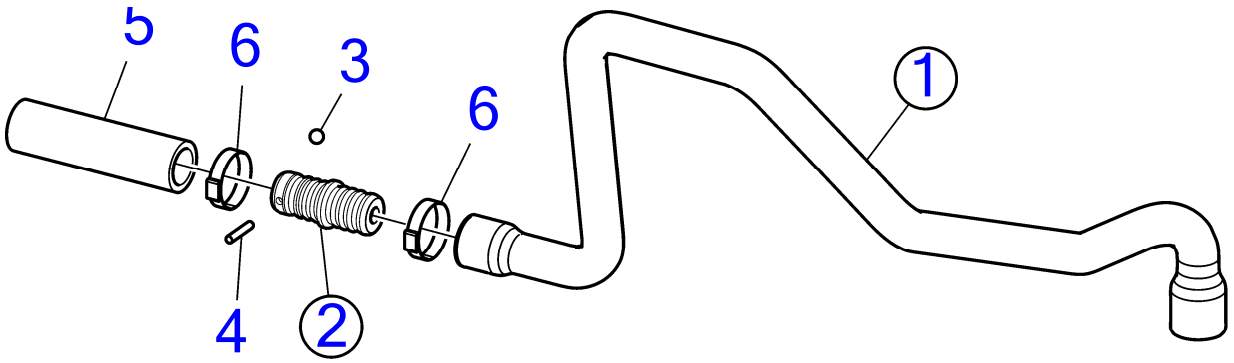

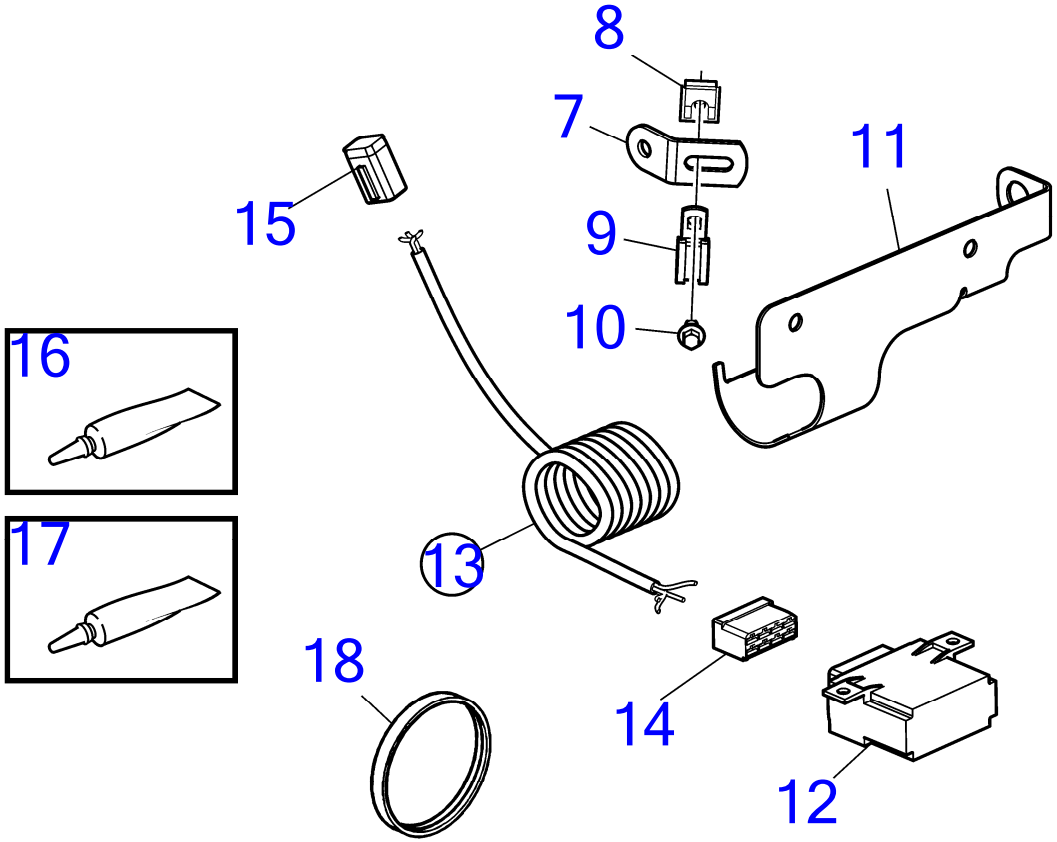

28828

D3-110I-H, D3-140I-H, D3-150I-H, D3-170I-H, D3-200I-H, D3-220I-H, D3-140A-H, D3-170A-H, D3-200A-H, D3-220A-H

RÉF	No Piéce	QTÉ	DÉSIGNATION	NOTES
1	21431754	1	Flexible	
2	21227304	1	· Clapet antiretour	
3	(190297)	1	· · Bille	Réféence hors de gamme
4	950517	1	· · Goupille	
5	949995	1	Flexible	
6		2	Collier durite	
7	965552	1	Console	
8	1676515	1	Écrou de ressort	
9	952627	1	Collier serrage	
10	984724	1	Vis à embase	
11	22820119	1	Console	
12	873112	1	Capteur de position	
13	22551881	1	Faisceau de câbles	
14	944076	1	· Carter	
15	874957	1	· Carter	
16	1161325	1	Graisse au silicone	
17	1161277	1	Produit étanchéité	
18	31330091	1	Bague étanchéité	

Wiring Harness Glow Plugs 2-pole

D3-110I-H, D3-140I-H, D3-150I-H, D3-170I-H, D3-200I-H, D3-220I-H, D3-140A-H, D3-170A-H, D3-200A-H, D3-220A-H

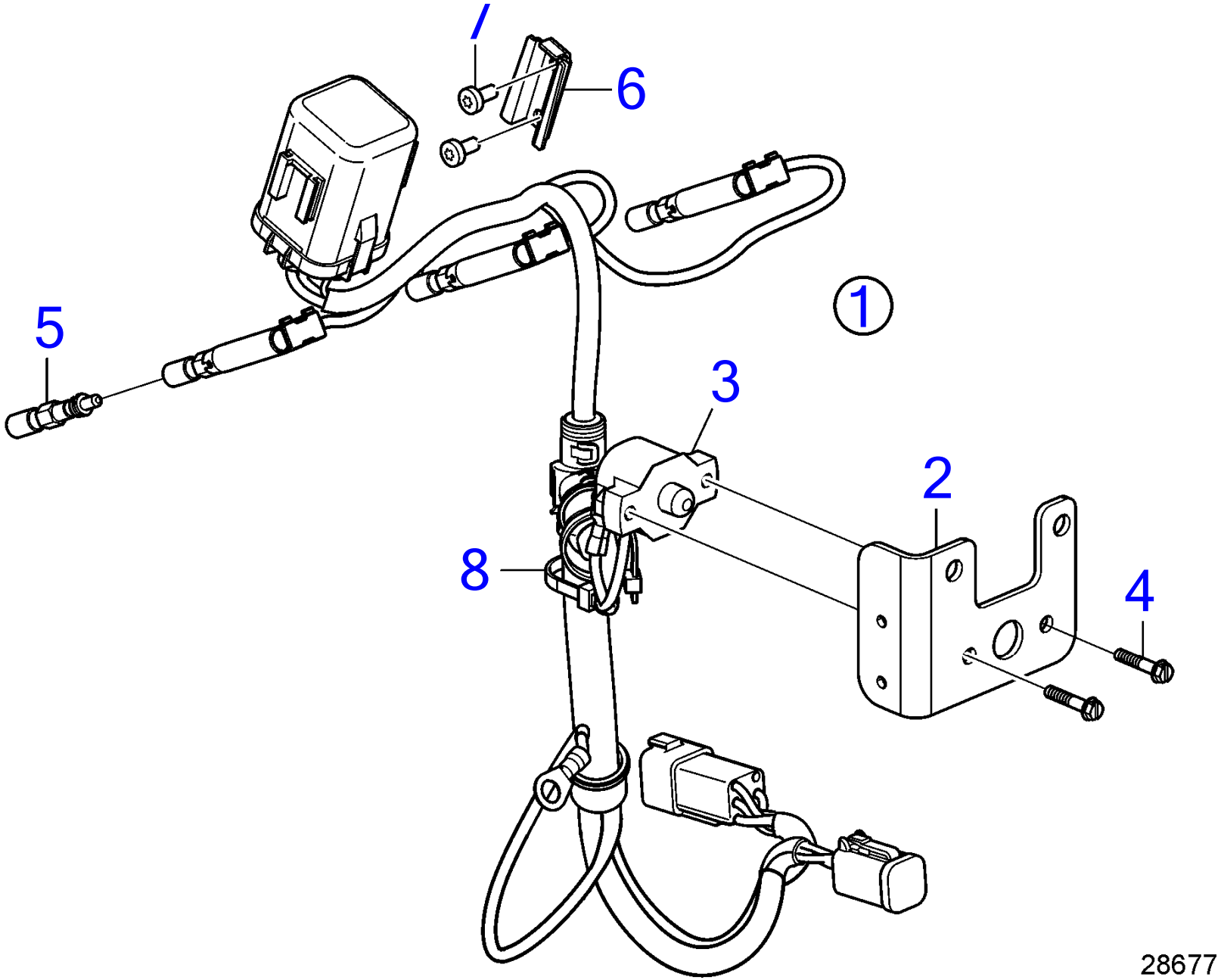

D3-110I-H, D3-140I-H, D3-150I-H, D3-170I-H, D3-200I-H, D3-220I-H, D3-140A-H, D3-170A-H, D3-200A-H, D3-220A-H

RÉF	No Piéce	QTÉ	DÉSIGNATION
1	22723423	1	Faisceau de câbles
2	22127605	1	· Console
3	22527120	1	· Fusible automatique
4	3853620	2	· Vis à tête hexagonal
5	8631607	3	Bougie de préchauffa
6	21492847	1	Support relais
7	997822	2	Vis à 6 pans creux
8	948211	3	Serre-câble

D3-110I-H, D3-140I-H, D3-150I-H, D3-170I-H, D3-200I-H, D3-220I-H

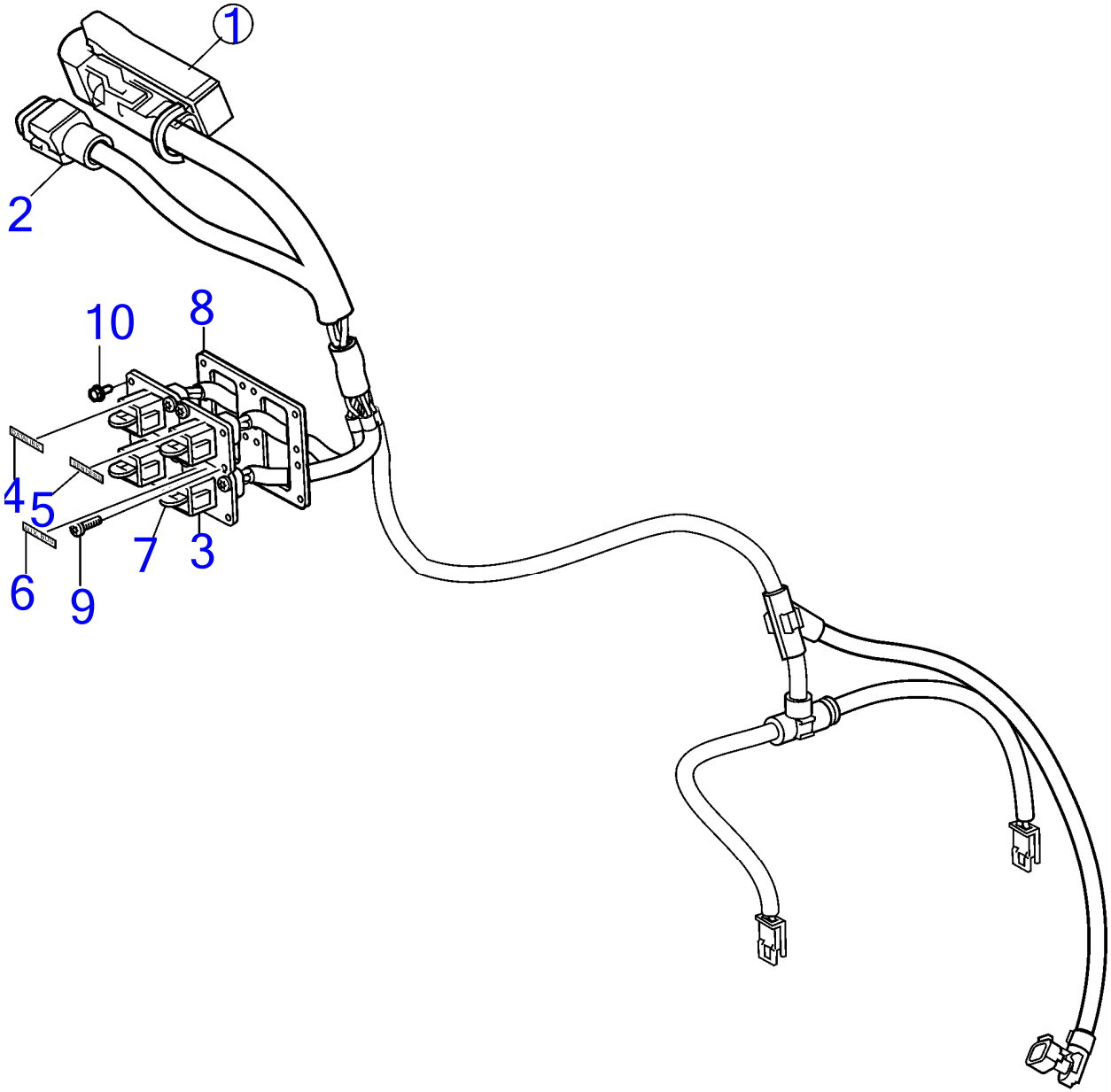

28144

D3-110I-H, D3-140I-H, D3-150I-H, D3-170I-H, D3-200I-H, D3-220I-H

RÉF	No Piéce	QTÉ	DÉSIGNATION	NOTES
1	21728077	1	Faisceau de câbles	
2	874091	1	· Carter	
3	992330	4	· Carter	
4	(21227096)	1	· Autocollant	Réféence hors de gamme
5	(21227098)	1	· Autocollant	Réféence hors de gamme
6	(21734847)	2	· Autocollant	Réféence hors de gamme
7	3840433	4	· Tampon étanchéité	
8	21768003	1	Console	
9	969278	12	Vis à 6 pans creux	
10	968476	4	Vis à embase	

D3-140A-H, D3-170A-H, D3-200A-H, D3-220A-H

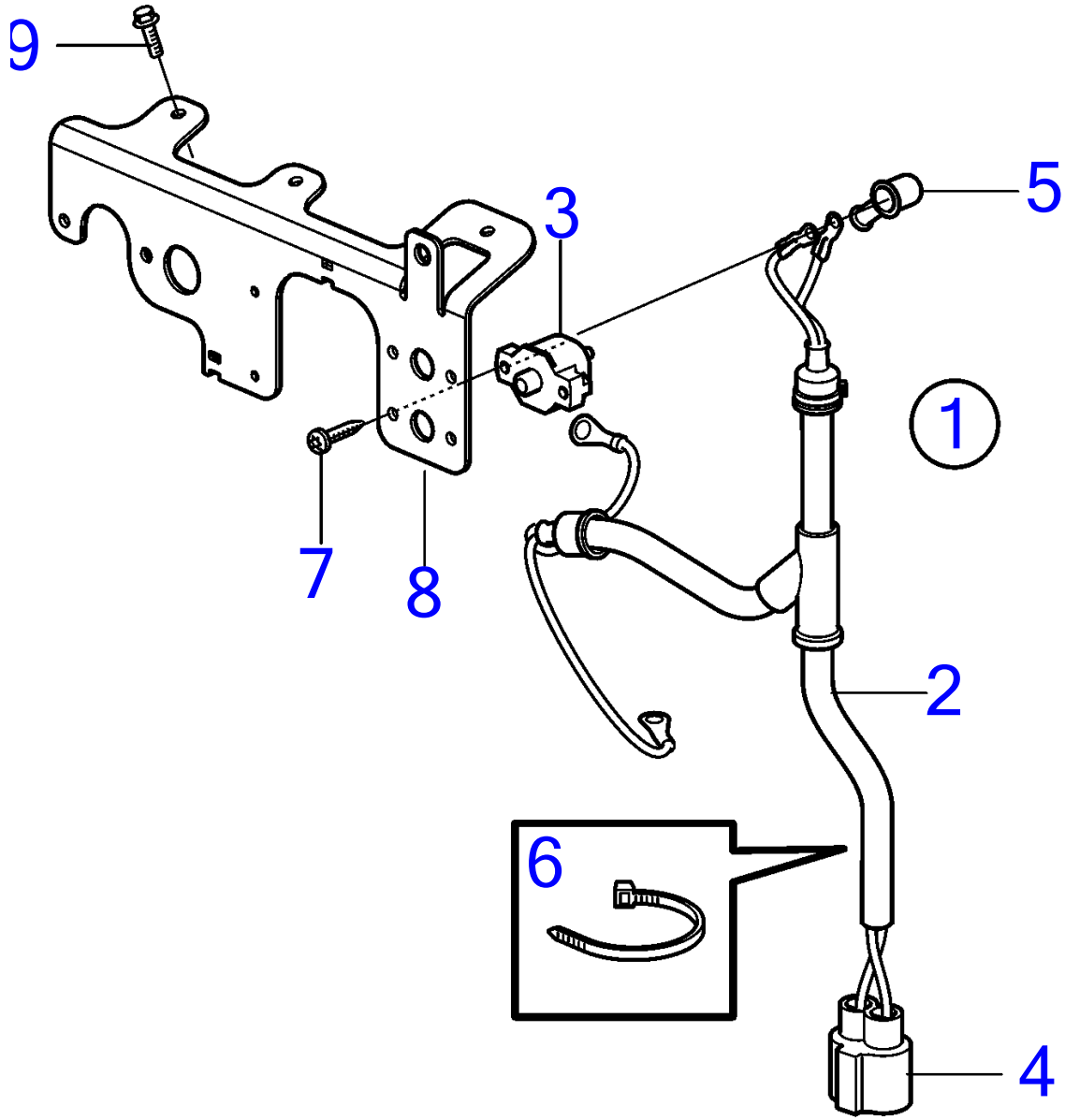

28130

D3-140A-H, D3-170A-H, D3-200A-H, D3-220A-H

RÉF	No Piéce	QTÉ	DÉSIGNATION	NOTES
1	21334583	1	Faisceau de câbles	
2	21312722	1	· Faisceau de câbles	
3	3885972	1	· Fusible automatique	40Amp
4	3843097	1	· Connexion	
5	829200	2	· Capot de protection	
6	948211	3	Serre-câble	
7	3853620	2	Vis à tête hexagonal	
8	21445385	1	Console	
9	946501	3	Vis à embase	M6x16mm

D3-140A-H, D3-170A-H, D3-200A-H, D3-220A-H

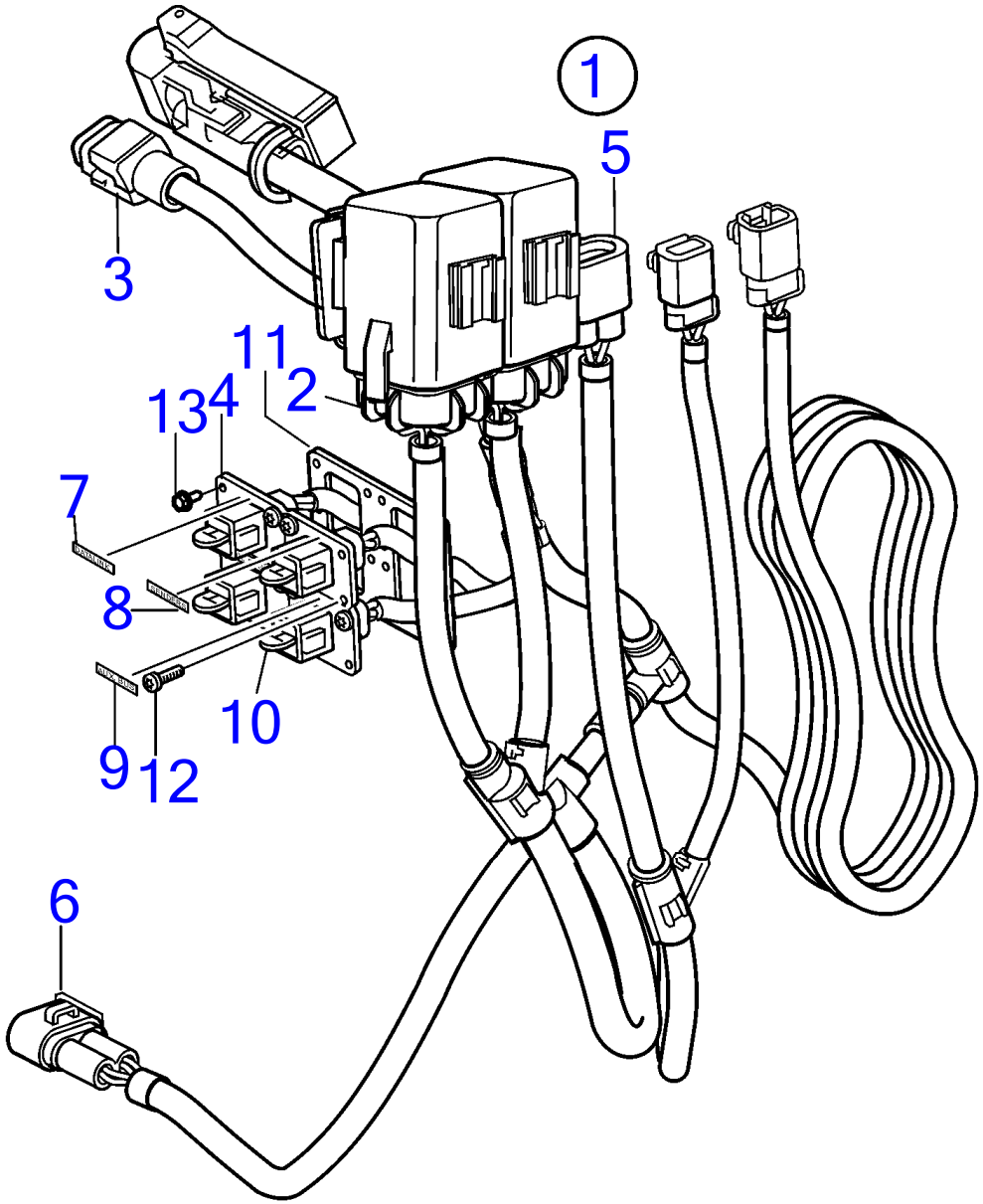

28143

D3-140A-H, D3-170A-H, D3-200A-H, D3-220A-H

RÉF	No Piéce	QTÉ	DÉSIGNATION	Voir	NOTES
1	21731613	1	Faisceau de câbles		
2	3587172	2	· Socle de relais	35765	
3	874091	1	· Carter		
4	992330	4	· Carter		
5	3843097	1	· Connexion		
6	3883773	1	· Connexion		
7	(21227096)	1	· Autocollant		Réféence hors de gamme
8	(21227098)	1	· Autocollant		Réféence hors de gamme
9	(21734847)	2	· Autocollant		Réféence hors de gamme
10	3840433	4	· Tampon étanchéité		
11	21768003	1	Console		
12	969278	12	Vis à 6 pans creux		
13	968476	4	Vis à embase		

D3-110I-H, D3-140I-H, D3-150I-H, D3-170I-H, D3-200I-H, D3-220I-H, D3-140A-H, D3-170A-H, D3-200A-H, D3-220A-H

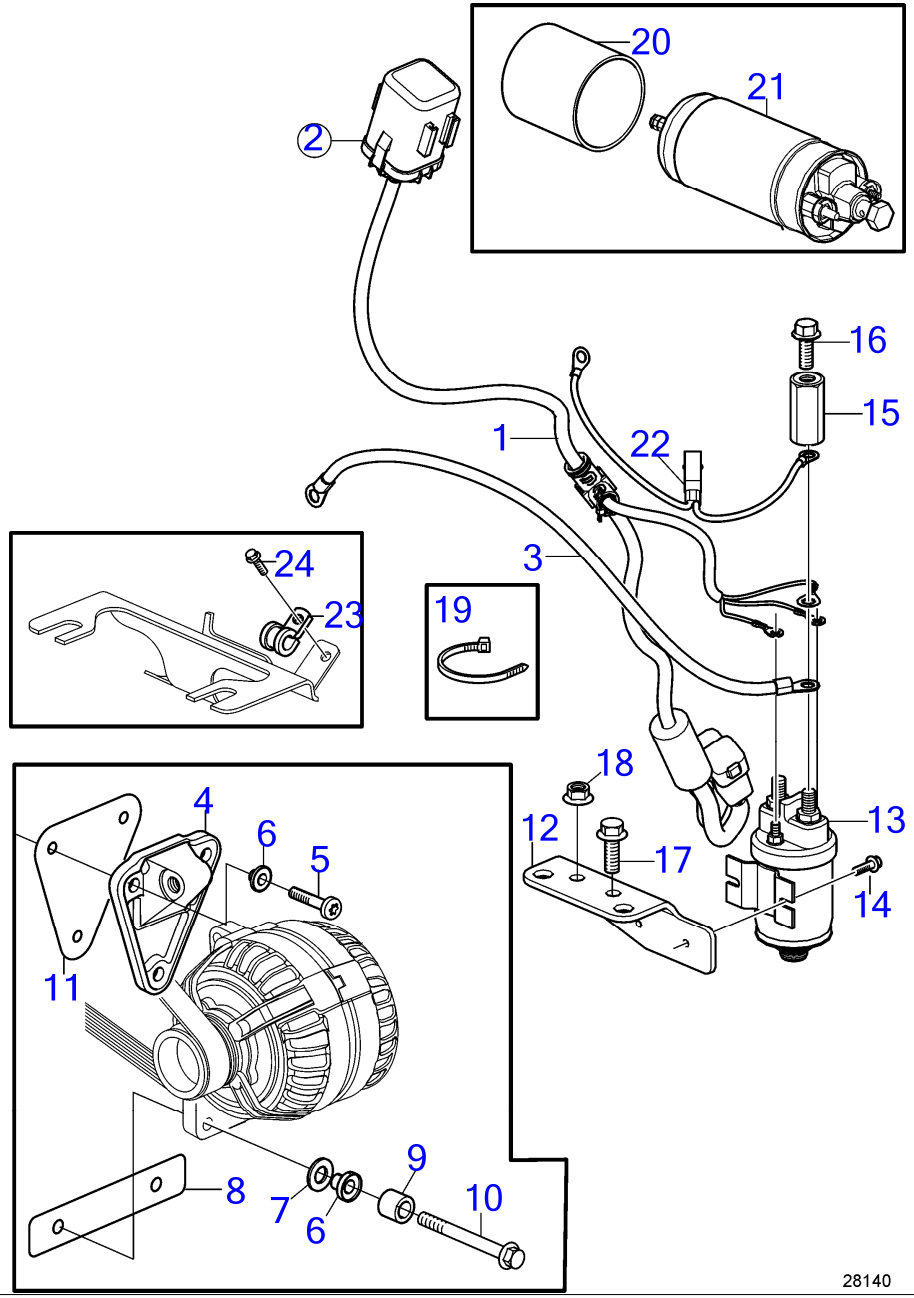

D3-110I-H, D3-140I-H, D3-150I-H, D3-170I-H, D3-200I-H, D3-220I-H, D3-140A-H, D3-170A-H, D3-200A-H, D3-220A-H

RÉF	No Piéce	QTÉ	DÉSIGNATION	Voir	NOTES
1	22117514	1	Faisceau de câbles		
2	21494263	1	· Boîte relais	35765	
3	22203111	1	Faisceau de câbles		
4	22538986	1	Console		
5	973190	3	Vis à 6 pans creux		M8x35mm
6	22539084	5	Bague isolante		
7	955895	2	Rondelle		M8x90mm
8	23378843	1	Console		
9	843075	2	Douille entretoise		
10	984652	2	Vis à embase		
11	22496091	1	Joint		
12	22101934	1	Console		
13	872242	1	Relais		
14	948663	2	Vis à embase		
15	21264221	1	Écrou entretoise		
16	947107	1	Vis à embase		
17	946173	1	Vis à embase		
18	983715	1	Écrou hexagonal		
19	948211	X	Serre-câble		
20	22426555	1	Isolation		
21	21120406	1	Pompe alimentation	35713	
22	22396638	1	Faisceau de câbles		
23	20799142	1	Collier serrage		
24	968476	1	Vis à embase		

D3-110I-H, D3-140I-H, D3-150I-H, D3-170I-H, D3-200I-H, D3-220I-H, D3-140A-H, D3-170A-H, D3-200A-H, D3-220A-H

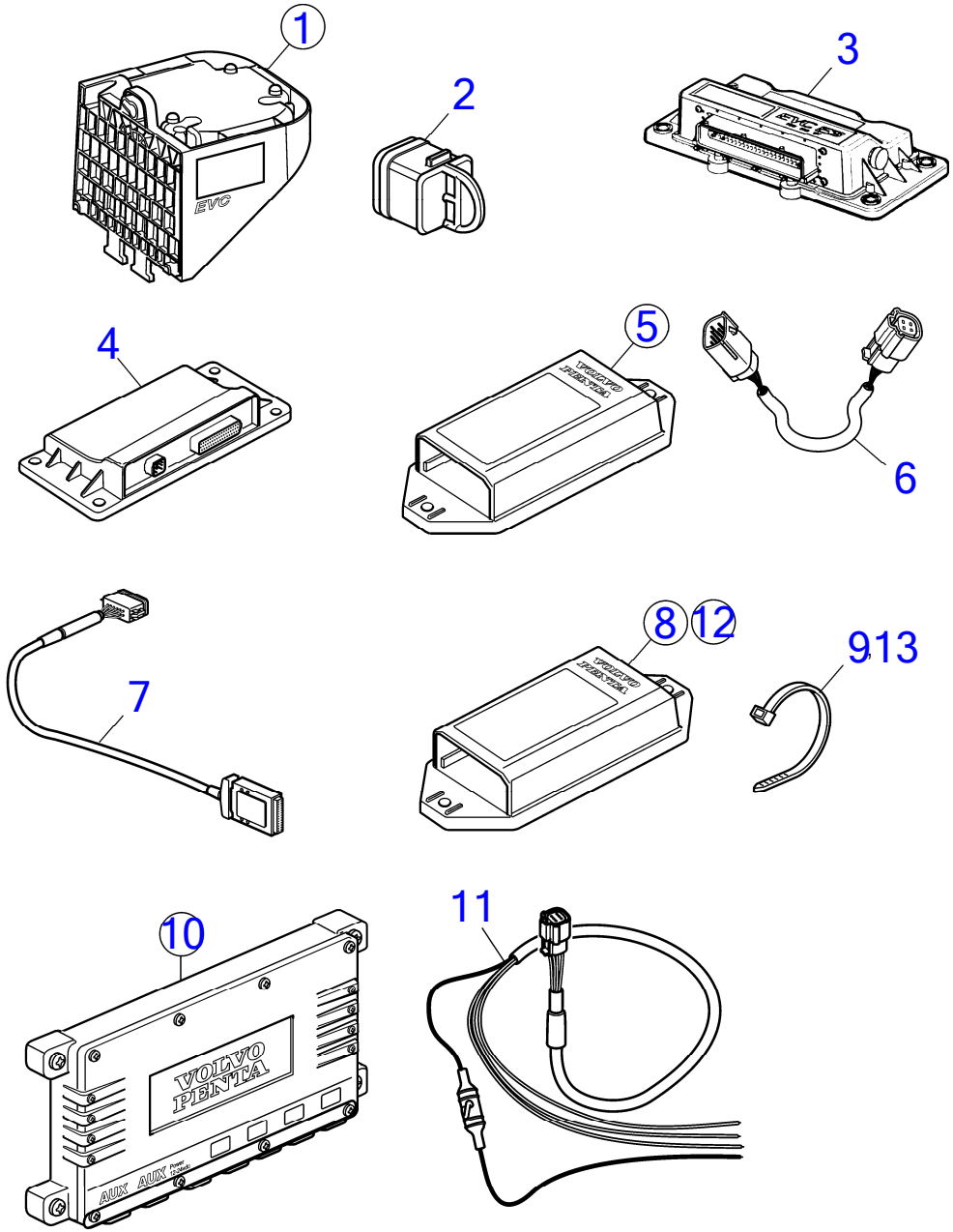

D3-110I-H, D3-140I-H, D3-150I-H, D3-170I-H, D3-200I-H, D3-220I-H, D3-140A-H, D3-170A-H, D3-200A-H, D3-220A-H

RÉF	No Piéce	QTÉ	DÉSIGNATION	NOTES
1	22685460	1	Unité de commande, STCM	Module de commande du propulseur et direction STCM
2	3840433	1	· Tampon étanchéité	
3	22642634	1		
	3586266	X	Logiciel	Programmation Vodia. Cette référence ne peut pas être commandée, mais sera utilisée pour la facturation.
	3586267	X	Logiciel	Programmation entrepôt. Cette référence ne peut pas être commandée, mais sera utilisée pour la facturation.
4	21469067	1	Unité de commande, SCU	Unité de commande de direction
5	21461496	1	Adaptateur de secteu, Interface à clé analogique	
6	21421946	1	· Câble	
7	21509941	1	Unité de commande, Interface 4-20 MA	
8	22813366	1	Convertisseur	
9	948210	2	· Serre-câble	
10	22894802	3		ICM GYRO for IS System
11	21888965	1	· Câble d'alimentation	
12	22936543	1	Convertisseur	Pour D3 et D4 et D6, Module E/S pour surveillance/contrôle d'une plateforme de natation
13	948210	2	· Serre-câble	

D3-110I-H, D3-140I-H, D3-150I-H, D3-170I-H, D3-200I-H, D3-220I-H, D3-140A-H, D3-170A-H, D3-200A-H, D3-220A-H

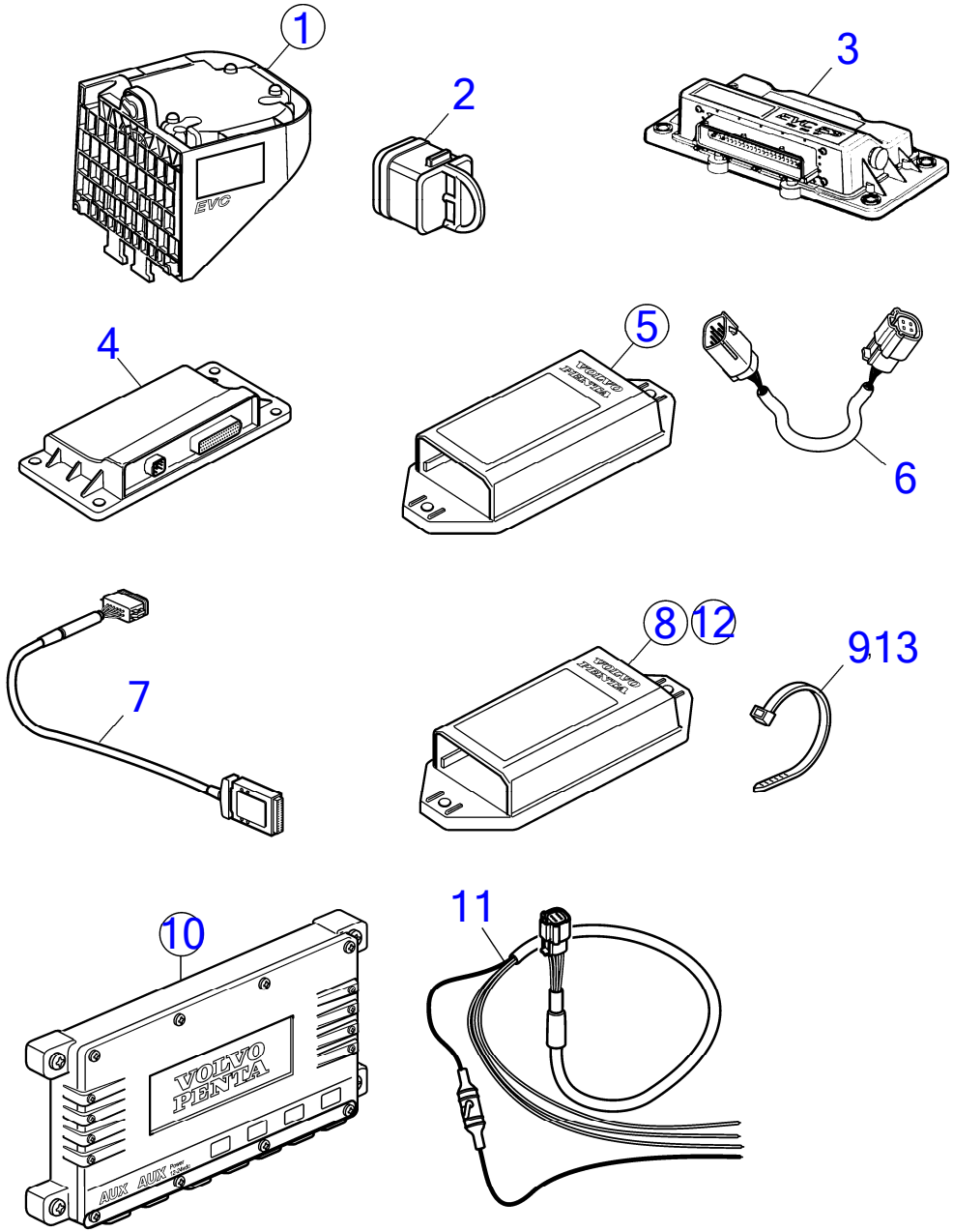

28917

D3-110I-H, D3-140I-H, D3-150I-H, D3-170I-H, D3-200I-H, D3-220I-H, D3-140A-H, D3-170A-H, D3-200A-H, D3-220A-H

RÉF	No Piéce	QTÉ	DÉSIGNATION	NOTES
1	22685460	1	Unité de commande, STCM	Module de commande du propulseur et direction STCM
2	3840433	1	· Tampon étanchéité	
3	22642634	1		
	3586266	X	Logiciel	Programmation Vodia. Cette référence ne peut pas être commandée, mais sera utilisée pour la facturation.
	3586267	X	Logiciel	Programmation entrepôt. Cette référence ne peut pas être commandée, mais sera utilisée pour la facturation.
4	21469067	1	Unité de commande, SCU	Unité de commande de direction
5	21461496	1	Adaptateur de secteu, Interface à clé analogique	
6	21421946	1	· Câble	
7	21509941	1	Unité de commande, Interface 4-20 MA	
8	22813366	1	Convertisseur	
9	948210	2	· Serre-câble	
10	22894802	3		Replaced by 23322378
	23322378	1		
	23320452	1		
11	21888965	1	· Câble d'alimentation	
12	22936543	1	Convertisseur	Pour D3 et D4 et D6, Module E/S pour surveillance/contrôle d'une plateforme de natation
13	948210	2	· Serre-câble	

D3-110I-H, D3-140I-H, D3-150I-H, D3-170I-H, D3-200I-H, D3-220I-H, D3-140A-H, D3-170A-H, D3-200A-H, D3-220A-H

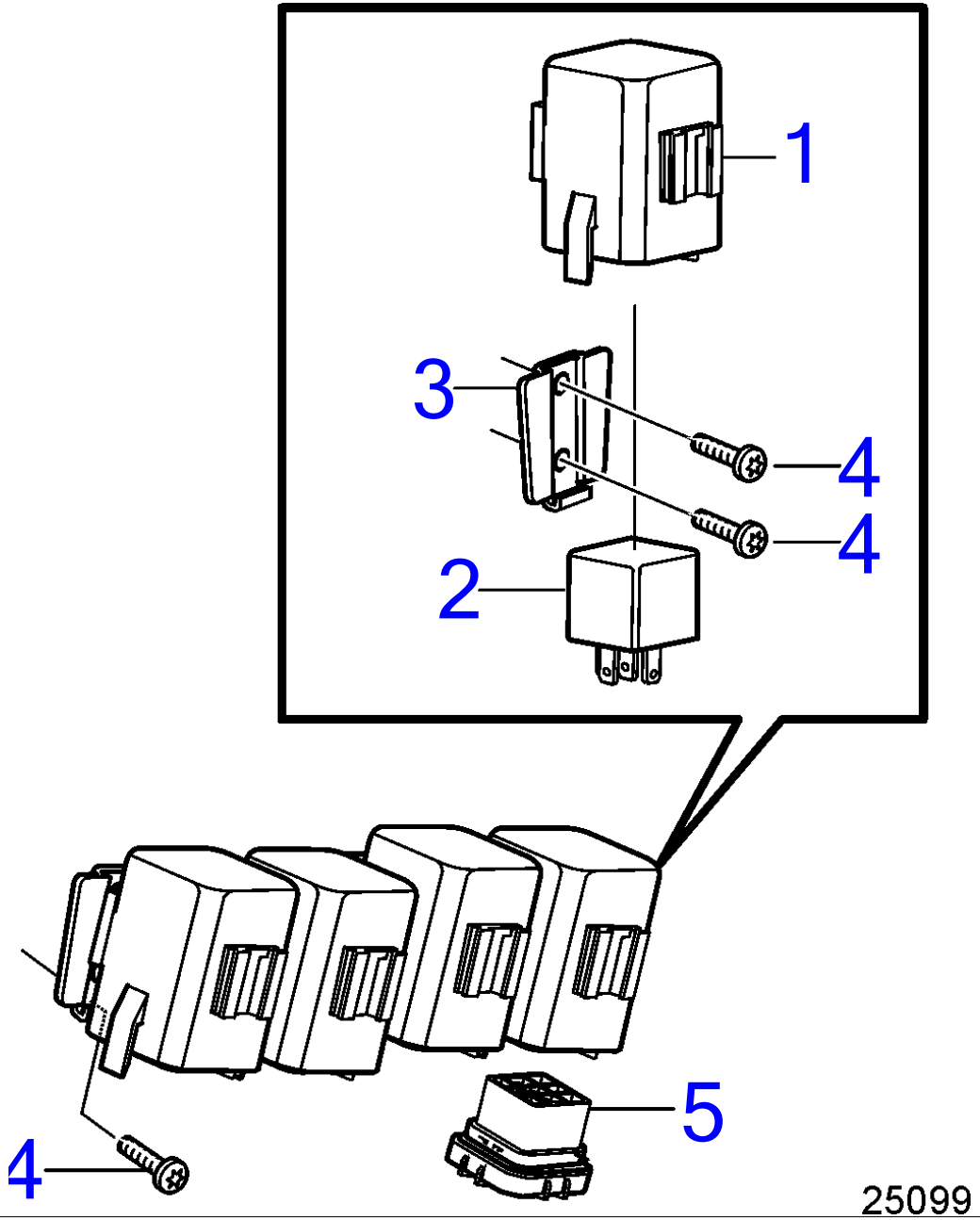

D3-110I-H, D3-140I-H, D3-150I-H, D3-170I-H, D3-200I-H, D3-220I-H, D3-140A-H, D3-170A-H, D3-200A-H, D3-220A-H

RÉF	No Piéce	QTÉ	DÉSIGNATION
1	21494263	4	Boîte relais
2	21400091	4	Relais
3	21492847	4	Support relais
4	997822	8	Vis à 6 pans creux
5	3587172	4	Socle de relais

D3-110I-H, D3-140I-H, D3-150I-H, D3-170I-H, D3-200I-H, D3-220I-H, D3-140A-H, D3-170A-H, D3-200A-H, D3-220A-H

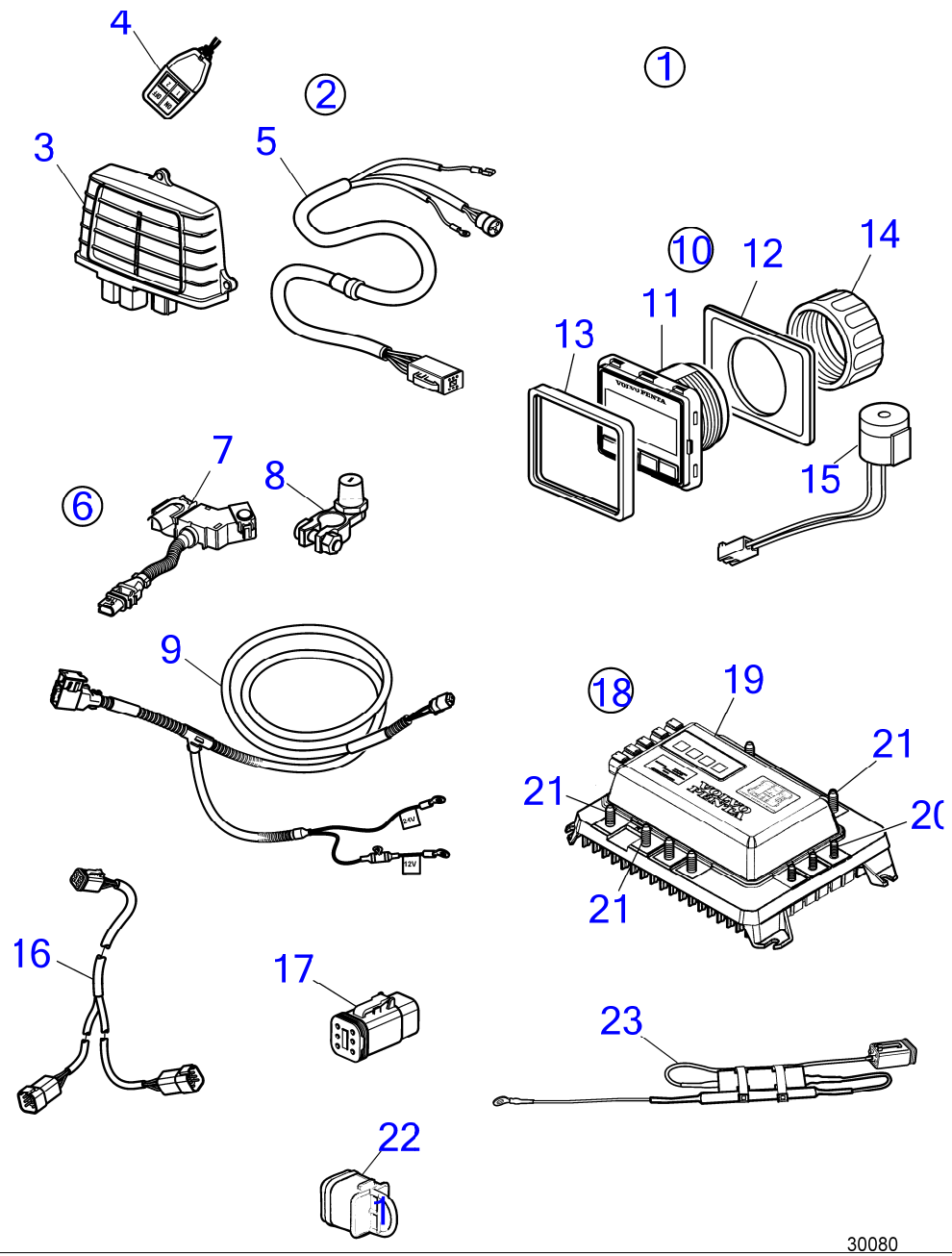

D3-110I-H, D3-140I-H, D3-150I-H, D3-170I-H, D3-200I-H, D3-220I-H, D3-140A-H, D3-170A-H, D3-200A-H, D3-220A-H

RÉF	No Piéce	QTÉ	DÉSIGNATION	Voir	NOTES
1		1			Installation simple
		1	·		
2	22780709	1	·		e-Clé
	22780721	1	·		Uniquement pour le marché japonais
3		1	·· Appareil		
4	22682535	1	··		
	22682546	1	··		Uniquement pour le marché japonais
5	(21877591)	1	·· Câble		Réféence hors de gamme
6		1	·		
7	22468483	1	·· Capteur		
8	22783513	1	·· Adaptateur		
9	21840060	1	·· Câble		
10	22645608	1	· Panneau afficheur	41560	e-Clé
11		1	·· Panneau afficheur		
12	3808135	1	·· Joint		
13	21467057	1	·· Cadre châssis		
14	874450	1	·· Bague de fixation		
15	21358227	1	·· Bruiteur		
16	21825656	1	· Câble		
17	21825714	1	· Contact électrique		Uniquement pour installation simple
18	22645632	1	· Interrupteur de batt		
19		1	·· Interrupteur de batt		
20	983714	3	·· Écrou hexagonal		
21	983716	6	·· Écrou hexagonal		
22	3840433	2	·· Tampon étanchéité		
23	23091851	1			

D3-110I-H, D3-140I-H, D3-150I-H, D3-170I-H, D3-200I-H, D3-220I-H, D3-140A-H, D3-170A-H, D3-200A-H, D3-220A-H

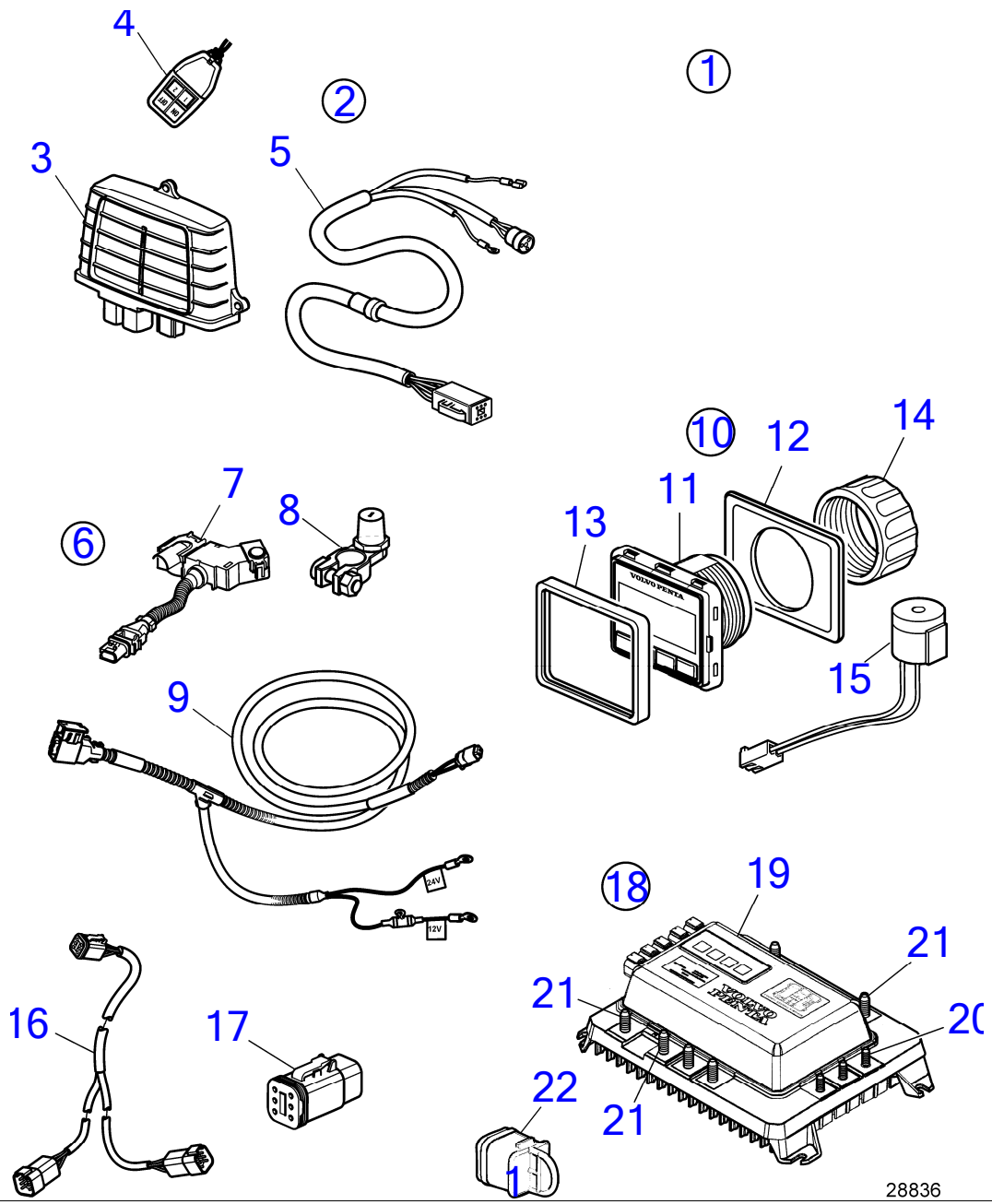

D3-110I-H, D3-140I-H, D3-150I-H, D3-170I-H, D3-200I-H, D3-220I-H, D3-140A-H, D3-170A-H, D3-200A-H, D3-220A-H

RÉF	No Piéce	QTÉ	DÉSIGNATION	Voir	NOTES
1		1			Installation simple
		1	·		
		1			Installation double, Pas pour D16
		1	·		
		1			Installation triple., Uniquement pour D4/D6, D8, D11 et D13
		1	·		
		1			Installation quadruple, Uniquement pour D6, D11 et D13
		1	·		
2	22780709	1	·		e-Clé
	22780721	1	·		Uniquement pour le marché japonais
3		1	·· Appareil		
4	22682535	1	··		
	22682546	1	··		Uniquement pour le marché japonais
5	(21877591)	1	·· Câble		Réféence hors de gamme
6		1	·		
7	22468483	1	·· Capteur		
8	22783513	1	·· Adaptateur		
9	21840060	1	·· Câble		
10	22645608	1	· Panneau afficheur	41560	e-Clé
11		1	·· Panneau afficheur		
12	3808135	1	·· Joint		
13	21467057	1	·· Cadre châssis		
14	874450	1	·· Bague de fixation		
15	21358227	1	·· Bruiteur		
16	21825656	1	· Câble		
17	21825714	1	· Contact électrique		Uniquement pour installation simple
18	22645632	1	· Interrupteur de batt		
19		1	·· Interrupteur de batt		
20	983714	3	·· Écrou hexagonal		
21	983716	6	·· Écrou hexagonal		
22	3840433	2	·· Tampon étanchéité		

D3-110I-H, D3-140I-H, D3-150I-H, D3-170I-H, D3-200I-H, D3-220I-H, D3-140A-H, D3-170A-H, D3-200A-H, D3-220A-H

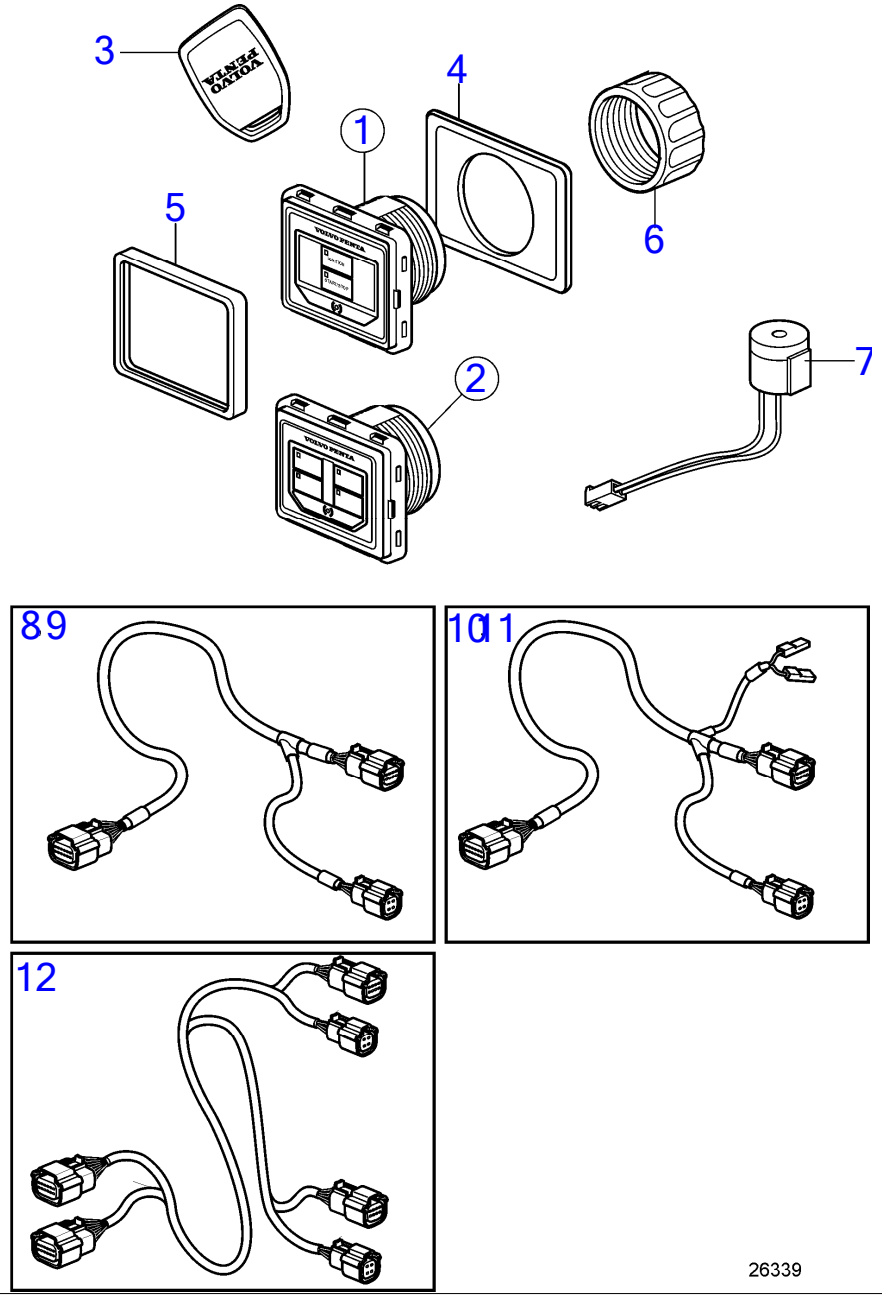

www.dbmoteurs.fr

D3-110I-H, D3-140I-H, D3-150I-H, D3-170I-H, D3-200I-H, D3-220I-H, D3-140A-H, D3-170A-H, D3-200A-H, D3-220A-H

RÉF	No Piéce	QTÉ	DÉSIGNATION	NOTES
1	22499599	1	Panneau	Tableau simple
2	22499602	1	Panneau	Tableau double
3	21758351	2	· Clé	
4	21758360	1	· Joint	
5	21467057	1	· Cadre châssis	
6	3808134	1	· Écrou	
7	21358227	1	· Bruiteur	
8	21693204	1	Câble	Clé électronique faisceau de câbles simple
9	21693208	1	Câble	Clé électronique faisceau de câbles double
10	21693202	1	Câble	Clé électronique faisceau de câbles simple avec cordon de sécurité
11	21693206	1	Câble	Clé électronique faisceau de câbles double avec cordon de sécurité
12	21876876	1	Câble	Clé électronique faisceau de câbles quadruple

www.dbmoteurs.fr

D3-110I-H, D3-140I-H, D3-150I-H, D3-170I-H, D3-200I-H, D3-220I-H, D3-140A-H, D3-170A-H, D3-200A-H, D3-220A-H

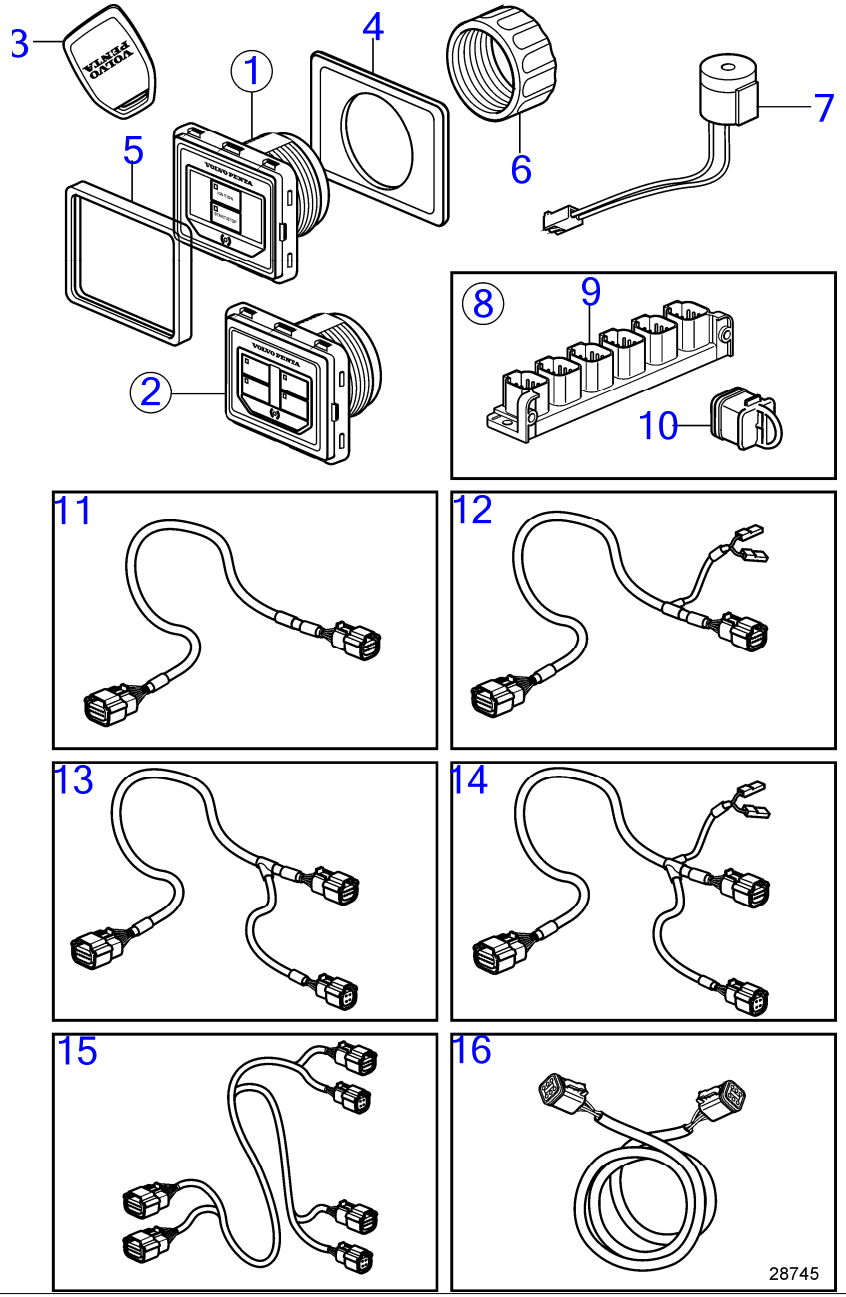

D3-110I-H, D3-140I-H, D3-150I-H, D3-170I-H, D3-200I-H, D3-220I-H, D3-140A-H, D3-170A-H, D3-200A-H, D3-220A-H

RÉF	No Piéce	QTÉ	DÉSIGNATION	NOTES
1	22499599	1	Panneau	Tableau simple
2	22499602	1	Panneau	Tableau double
3	21758351	2	· Clé	
4	21758360	1	· Joint	
5	21467057	1	· Cadre châssis	
6	3808134	1	· Écrou	
7	21358227	1	· Bruiteur	
8	21469055	1	Bloc connexion	
9		1	· Moyeu	
10	3840433	1	· Tampon étanchéité	
11	21693204	1	Câble	Clé électronique faisceau de câbles simple
12	21693202	1	Câble	Clé électronique faisceau de câbles simple avec cordon de sécurité
13	21693208	1	Câble	Clé électronique faisceau de câbles double
14	21693206	1	Câble	Clé électronique faisceau de câbles double avec cordon de sécurité
15	21876876	1	Câble	Clé électronique faisceau de câbles quadruple
16	3886666	1	Câble	Multilink., L=1,5m

D3-110I-H, D3-140I-H, D3-150I-H, D3-170I-H, D3-200I-H, D3-220I-H, D3-140A-H, D3-170A-H, D3-200A-H, D3-220A-H

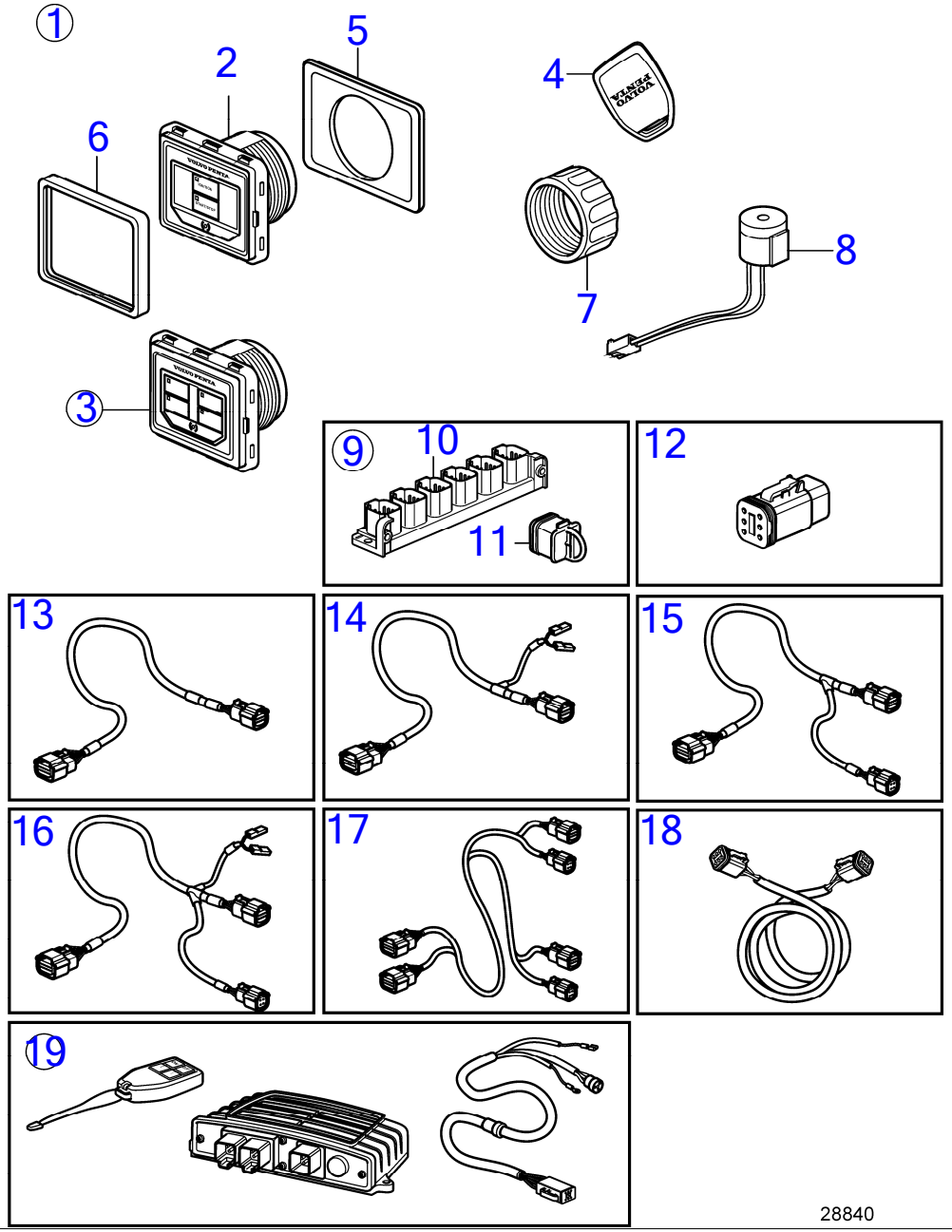

D3-110I-H, D3-140I-H, D3-150I-H, D3-170I-H, D3-200I-H, D3-220I-H, D3-140A-H, D3-170A-H, D3-200A-H, D3-220A-H

RÉF	No Piéce	QTÉ	DÉSIGNATION	Voir	NOTES
1	22499599	1	Panneau, installation simple		
	22499602	1	Panneau, Installation bi-moteur		
2		1	· Panneau, tableau d'instruments installation simple		Tableau simple
3		1	· Panneau, tableau d'instrument installation double		Tableau double
4	21758351	2	· Clé		
5	21758360	1	· Joint		
6	21467057	1	· Cadre châssis		
7	3808134	1	· Écrou		
8	21358227	1	· Bruiteur		
9	21469055	1	Bloc connexion		
10		1	· Moyeu		
11	3840433	1	· Tampon étanchéité		
12	21825714	1	Contact électrique		
13	21693204	1	Câble		Clé électronique faisceau de câbles simple
14	21693202	1	Câble		Clé électronique faisceau de câbles simple avec cordon de sécurité
15	21693208	1	Câble		Clé électronique faisceau de câbles double
16	21693206	1	Câble		Clé électronique faisceau de câbles double avec cordon de sécurité
17	21876876	1	Câble		Clé électronique faisceau de câbles quadruple
18	3886666	1	Câble		Multilink., L=1,5m
19	22780709	1		41550	Gestion de batterie
	22780721	1			Uniquement pour le marché japonais

D3-110I-H, D3-140I-H, D3-150I-H, D3-170I-H, D3-200I-H, D3-220I-H, D3-140A-H, D3-170A-H, D3-200A-H, D3-220A-H

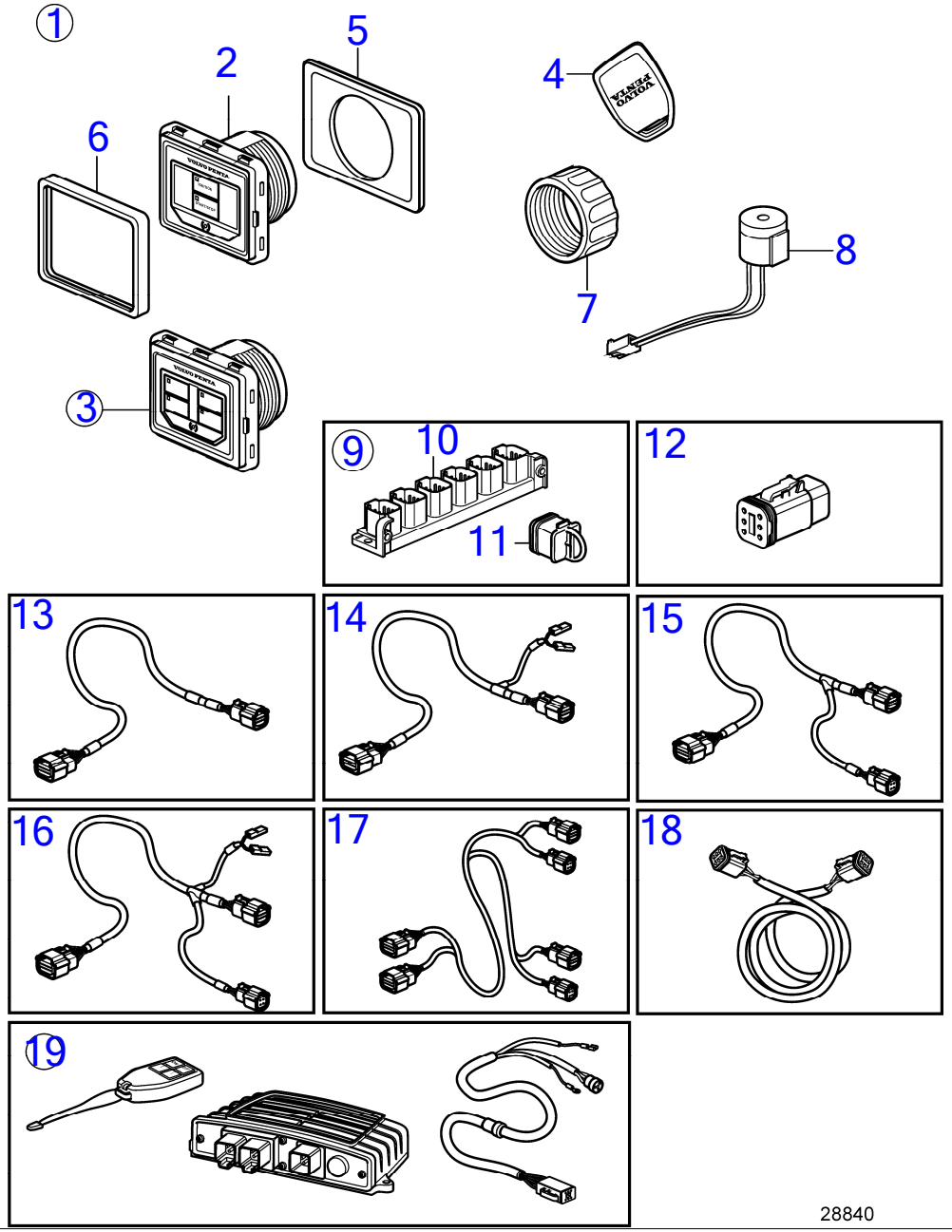

D3-110I-H, D3-140I-H, D3-150I-H, D3-170I-H, D3-200I-H, D3-220I-H, D3-140A-H, D3-170A-H, D3-200A-H, D3-220A-H

RÉF	No Piéce	QTÉ	DÉSIGNATION	Voir	NOTES
1	22499599	1	Panneau, installation simple		
	22499602	1	Panneau, Installation bi-moteur		
2		1	· Panneau, tableau d'instruments installation simple		Tableau simple
3		1	· Panneau, tableau d'instrument installation double		Tableau double
4	21758351	2	· Clé		
5	21758360	1	· Joint		
6	21467057	1	· Cadre châssis		
7	3808134	1	· Écrou		
8	21358227	1	· Bruiteur		
9	21469055	1	Bloc connexion		
10		1	· Moyeu		
11	3840433	1	· Tampon étanchéité		
12	21825714	1	Contact électrique		
13	21693204	1	Câble		Clé électronique faisceau de câbles simple
14	21693202	1	Câble		Clé électronique faisceau de câbles simple avec cordon de sécurité
15	21693208	1	Câble		Clé électronique faisceau de câbles double
16	21693206	1	Câble		Clé électronique faisceau de câbles double avec cordon de sécurité
17	21876876	1	Câble		Clé électronique faisceau de câbles quadruple
18	3886666	1	Câble		Multilink., L=1,5m
19	22780709	1		41550	Gestion de batterie
	22780721	1			Uniquement pour le marché japonais

D3-110I-H, D3-140I-H, D3-150I-H, D3-170I-H, D3-200I-H, D3-220I-H, D3-140A-H, D3-170A-H, D3-200A-H, D3-220A-H

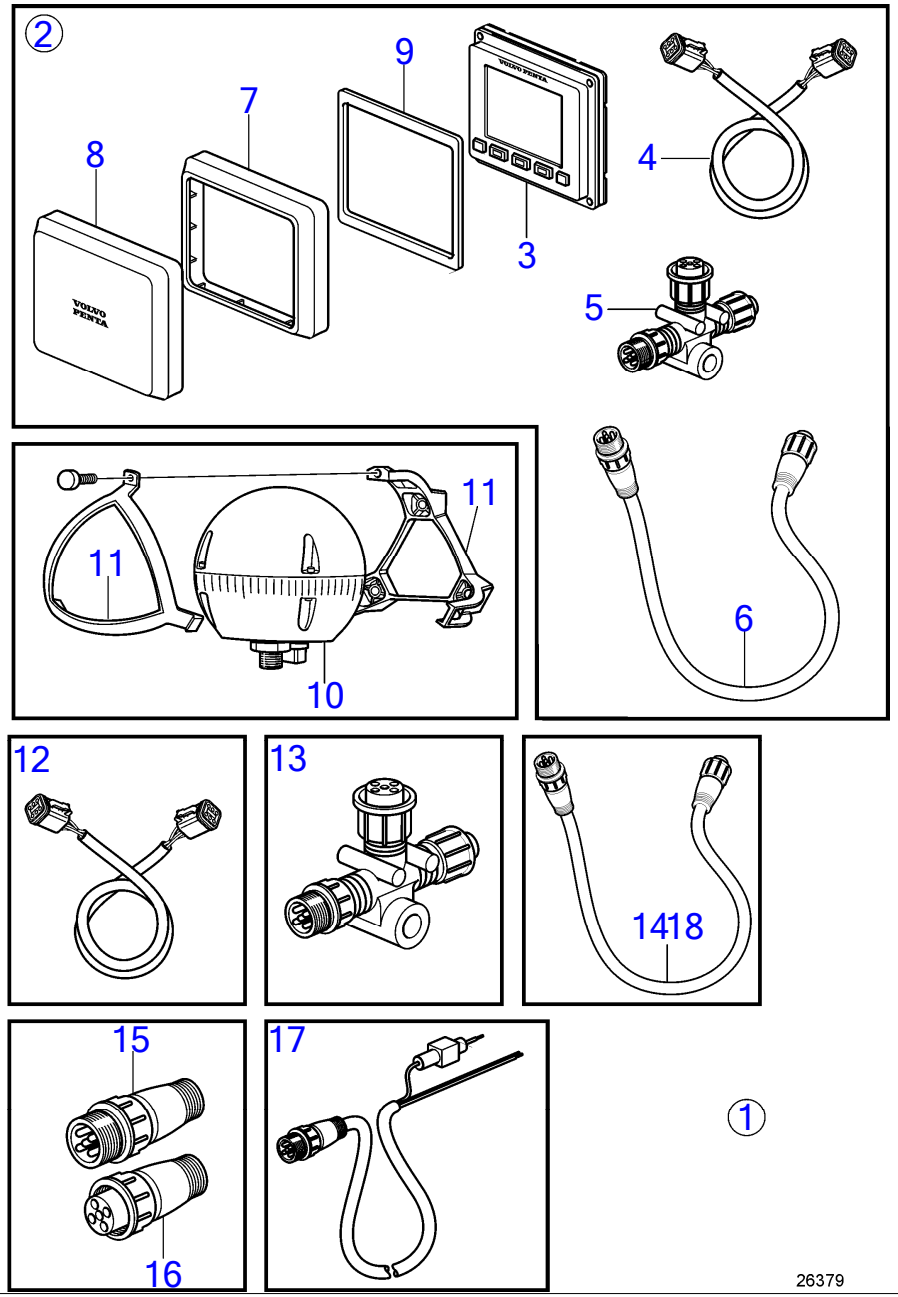

D3-110I-H, D3-140I-H, D3-150I-H, D3-170I-H, D3-200I-H, D3-220I-H, D3-140A-H, D3-170A-H, D3-200A-H, D3-220A-H

RÉF	No Piéce	QTÉ	DÉSIGNATION	NOTES
1		1	Auto-pilote	
2		1	·	
3	21812273	1	·· Afficheur	
4	3886666	1	·· Câble	
5	21812195	1	·· Connecteur	
6	21812194	1	·· Câble	
7	21611210	1	·· Cadre châssis	
8	21611208	1	·· Capot	
9	21693705	1	·· Joint	
10	21812209	1	· Lot de compas télé-é	
11	21812274	1	· Console	
12	3886666	1	· Câble	
13	21812195	2	· Connecteur	
14	21812194	1	· Câble	
15	21812196	1	· Connecteur	
16	21812203	1	· Connecteur	
17	21812205	1	· Câble	
18	21812185	1	Câble	L=0,3 m
	21867150	1	Câble	L=4 m
	21867151	1	Câble	L=6 m
	21867152	1	Câble	L=10 m

D3-110I-H, D3-140I-H, D3-150I-H, D3-170I-H, D3-200I-H, D3-220I-H, D3-140A-H, D3-170A-H, D3-200A-H, D3-220A-H

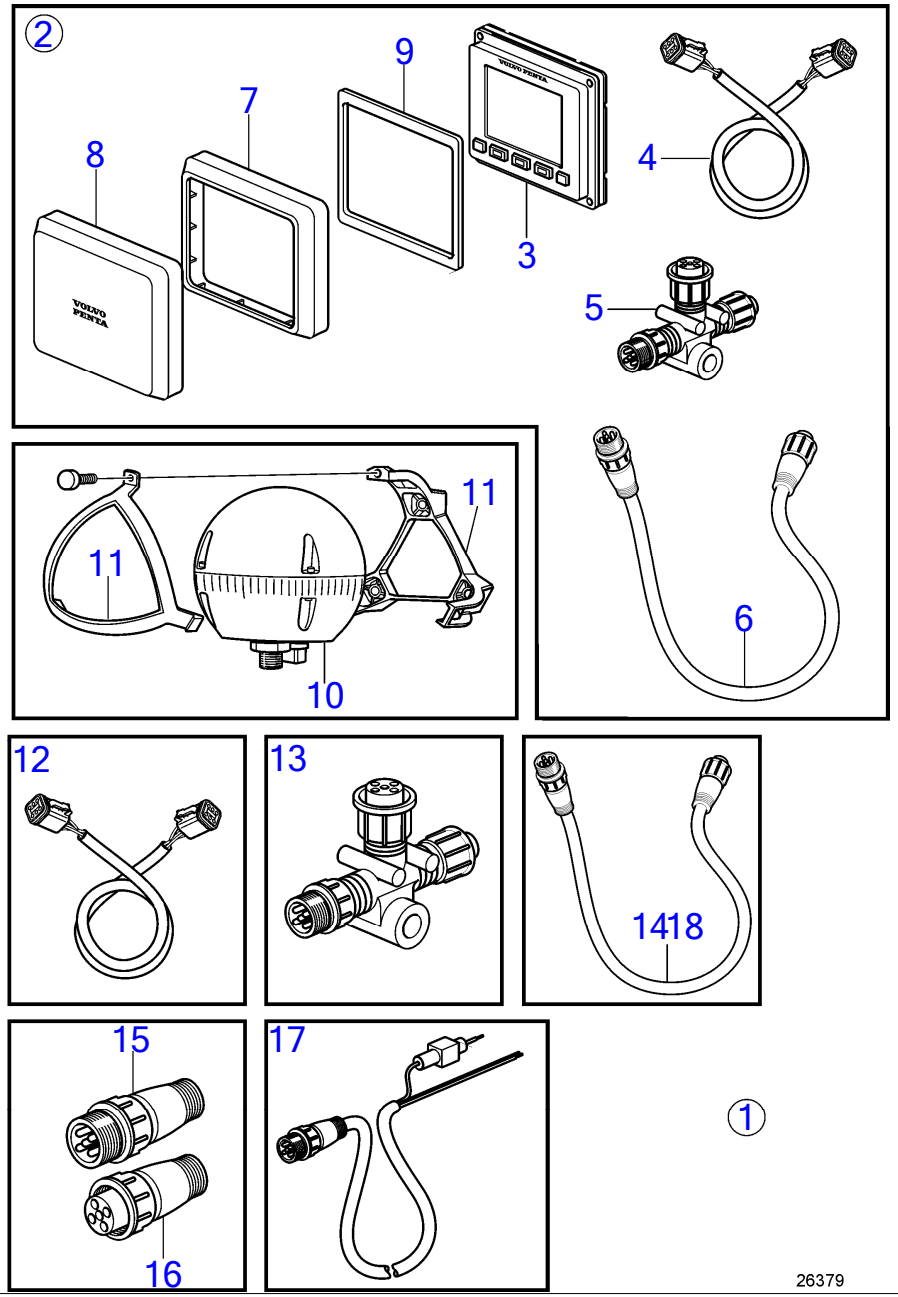

D3-110I-H, D3-140I-H, D3-150I-H, D3-170I-H, D3-200I-H, D3-220I-H, D3-140A-H, D3-170A-H, D3-200A-H, D3-220A-H

RÉF	No Piéce	QTÉ	DÉSIGNATION	NOTES
1		1	Auto-pilote	
2		1	·	
3	22665873	1	·· Afficheur	
4	3886666	1	·· Câble	
5	21812195	1	·· Connecteur	
6	21812194	1	·· Câble	
7	21611210	1	·· Cadre châssis	
8	21611208	1	·· Capot	
9	21693705	1	·· Joint	
10	21812209	1	· Lot de compas télé-é	
11	21812274	1	· Console	
12	3886666	1	· Câble	
13	21812195	2	· Connecteur	
14	21812194	1	· Câble	
15	21812196	1	· Connecteur	
16	21812203	1	· Connecteur	
17	21812205	1	· Câble	
18	21812185	1	Câble	L=0,3 m
	21867150	1	Câble	L=4 m
	21867151	1	Câble	L=6 m
	21867152	1	Câble	L=10 m

www.dbmoteurs.fr

D3-110I-H, D3-150I-H, D3-170I-H, D3-200I-H, D3-220I-H, D3-140A-H, D3-170A-H, D3-200A-H, D3-220A-H

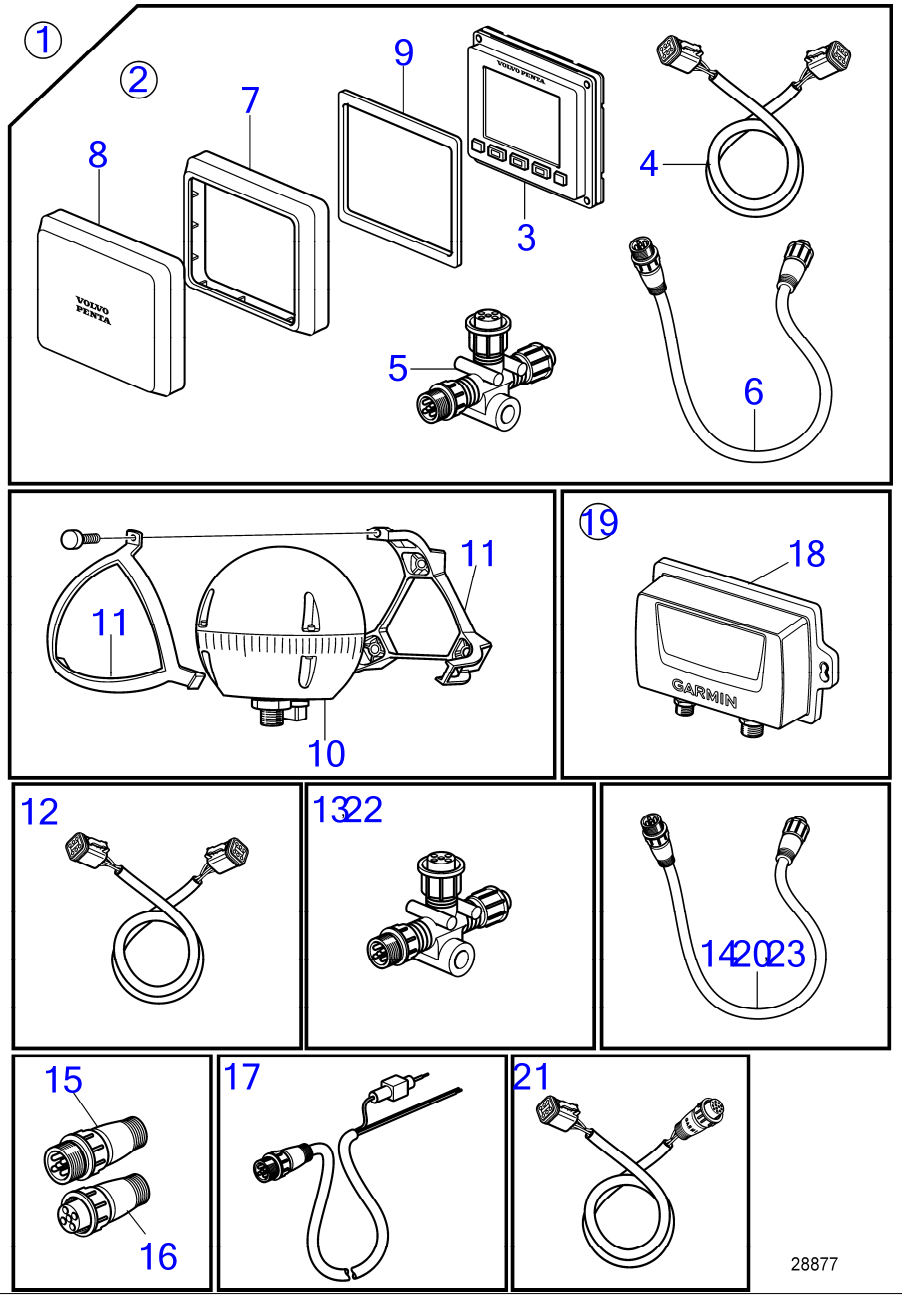

D3-110I-H, D3-150I-H, D3-170I-H, D3-200I-H, D3-220I-H, D3-140A-H, D3-170A-H, D3-200A-H, D3-220A-H

RÉF	No Piéce	QTÉ	DÉSIGNATION	NOTES
1		1	Auto-pilote	
2		1	·	
3	22665873	1	·· Afficheur	
4	3886666	1	·· Câble	
5	21812195	1	·· Connecteur	
6	21812194	1	·· Câble	
7	21611210	1	·· Cadre châssis	
8	21611208	1	·· Capot	
9	21693705	1	·· Joint	
10	21812209	1	· Lot de compas télé-é	
11	21812274	1	· Console	
12	3886666	1	· Câble	
13	21812195	2	· Connecteur	
14	21812194	1	· Câble	
15	21812196	1	· Connecteur	
16	21812203	1	· Connecteur	
17	21812205	1	· Câble	
18		1	·	
19	22792057	1	·· Auto-pilote	
20	21812194	1	·· Câble	
21	22805132	1	·· Câble	
22	21812195	1	·· Connecteur	
23	21812185	1	Câble	L=0,3 m
	21867150	1	Câble	L=4 m
	21867151	1	Câble	L=6 m
	21867152	1	Câble	L=10 m

D3-110I-H, D3-150I-H, D3-170I-H, D3-200I-H, D3-220I-H, D3-140A-H, D3-170A-H, D3-200A-H, D3-220A-H

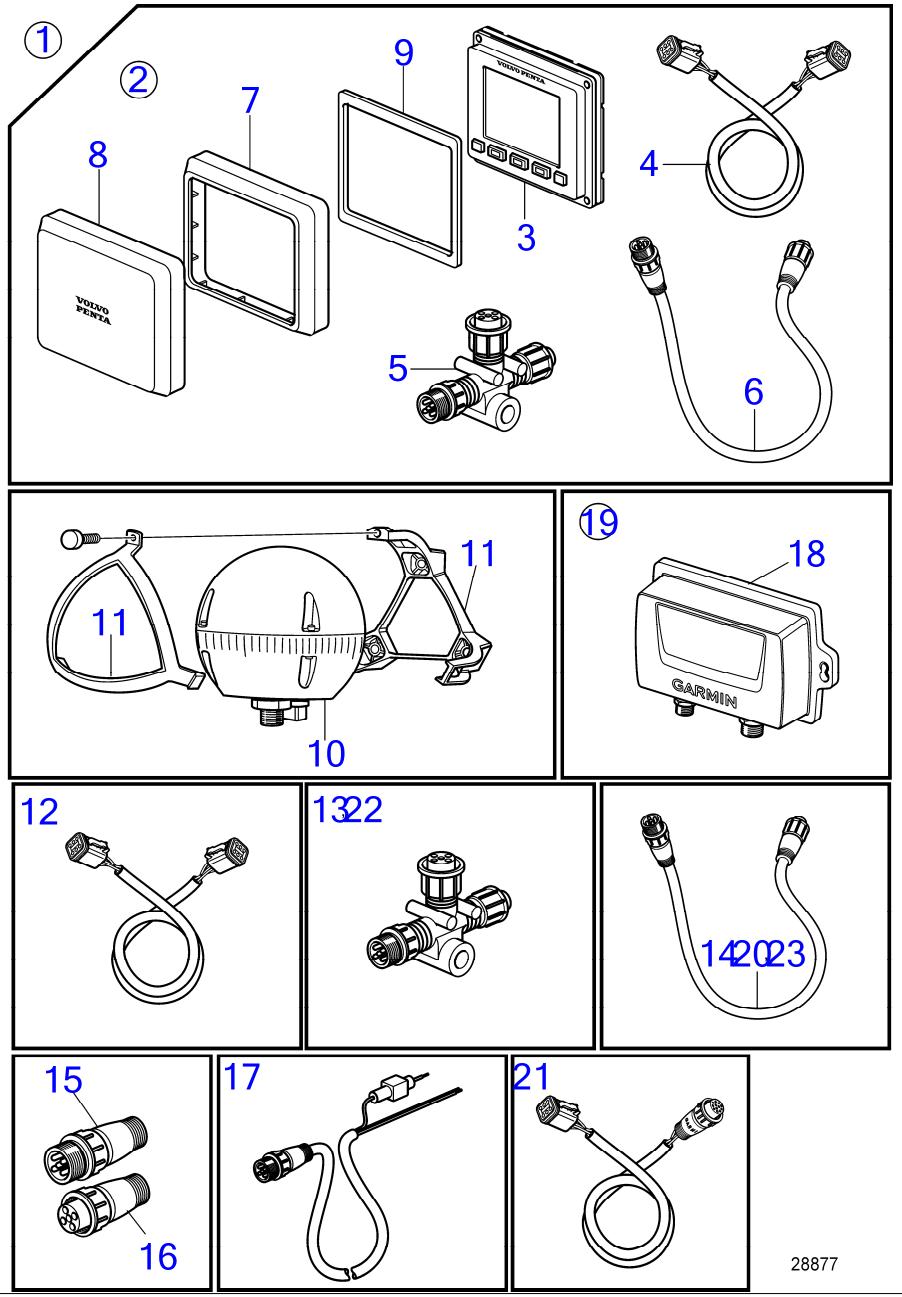

D3-110I-H, D3-150I-H, D3-170I-H, D3-200I-H, D3-220I-H, D3-140A-H, D3-170A-H, D3-200A-H, D3-220A-H

RÉF	No Piéce	QTÉ	DÉSIGNATION	NOTES
1		1	Auto-pilote	
2		1	·	
3	22665873	1	·· Afficheur	
4	3886666	1	·· Câble	
5	21812195	1	·· Connecteur	
6	21812194	1	·· Câble	
7	21611210	1	·· Cadre châssis	
8	21611208	1	·· Capot	
9	21693705	1	·· Joint	
10	21812209	1	· Lot de compas télé-é	
11	21812274	1	· Console	
12	3886666	1	· Câble	
13	21812195	2	· Connecteur	
14	21812194	1	· Câble	
15	21812196	1	· Connecteur	
16	21812203	1	· Connecteur	
17	21812205	1	· Câble	
18		1	·	
19	22792057	1	·· Auto-pilote	
20	21812194	1	·· Câble	
21	22805132	1	·· Câble	
22	21812195	1	·· Connecteur	
23	21812185	1	Câble	L=0,3 m
	21867150	1	Câble	L=4 m
	21867151	1	Câble	L=6 m
	21867152	1	Câble	L=10 m

D3-110I-H, D3-140I-H, D3-150I-H, D3-170I-H, D3-200I-H, D3-220I-H, D3-140A-H, D3-170A-H, D3-200A-H, D3-220A-H

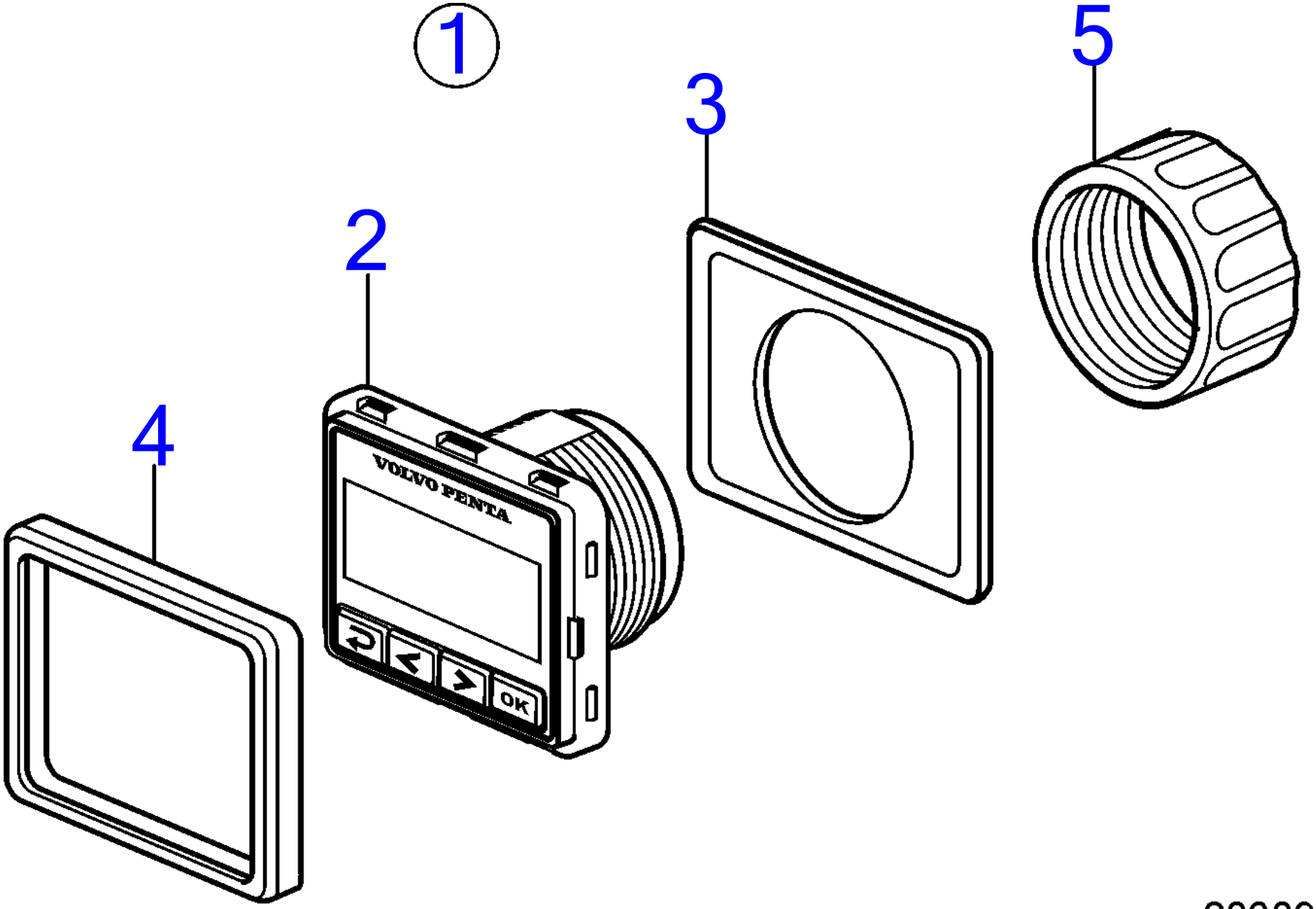

28609

www.dbmoteurs.fr

D3-110I-H, D3-140I-H, D3-150I-H, D3-170I-H, D3-200I-H, D3-220I-H, D3-140A-H, D3-170A-H, D3-200A-H, D3-220A-H

RÉF	No Piéce	QTÉ	DÉSIGNATION
1	22499270	1	Panneau afficheur, kit
2		1	· Panneau afficheur
3	3808135	1	· Joint
4	21467057	1	· Cadre châssis
5	874450	1	· Bague de fixation

www.dbmoteurs.fr

2.5" Information Display EVC-E2

D3-110I-H, D3-140I-H, D3-150I-H, D3-170I-H, D3-200I-H, D3-220I-H, D3-140A-H, D3-170A-H, D3-200A-H, D3-220A-H

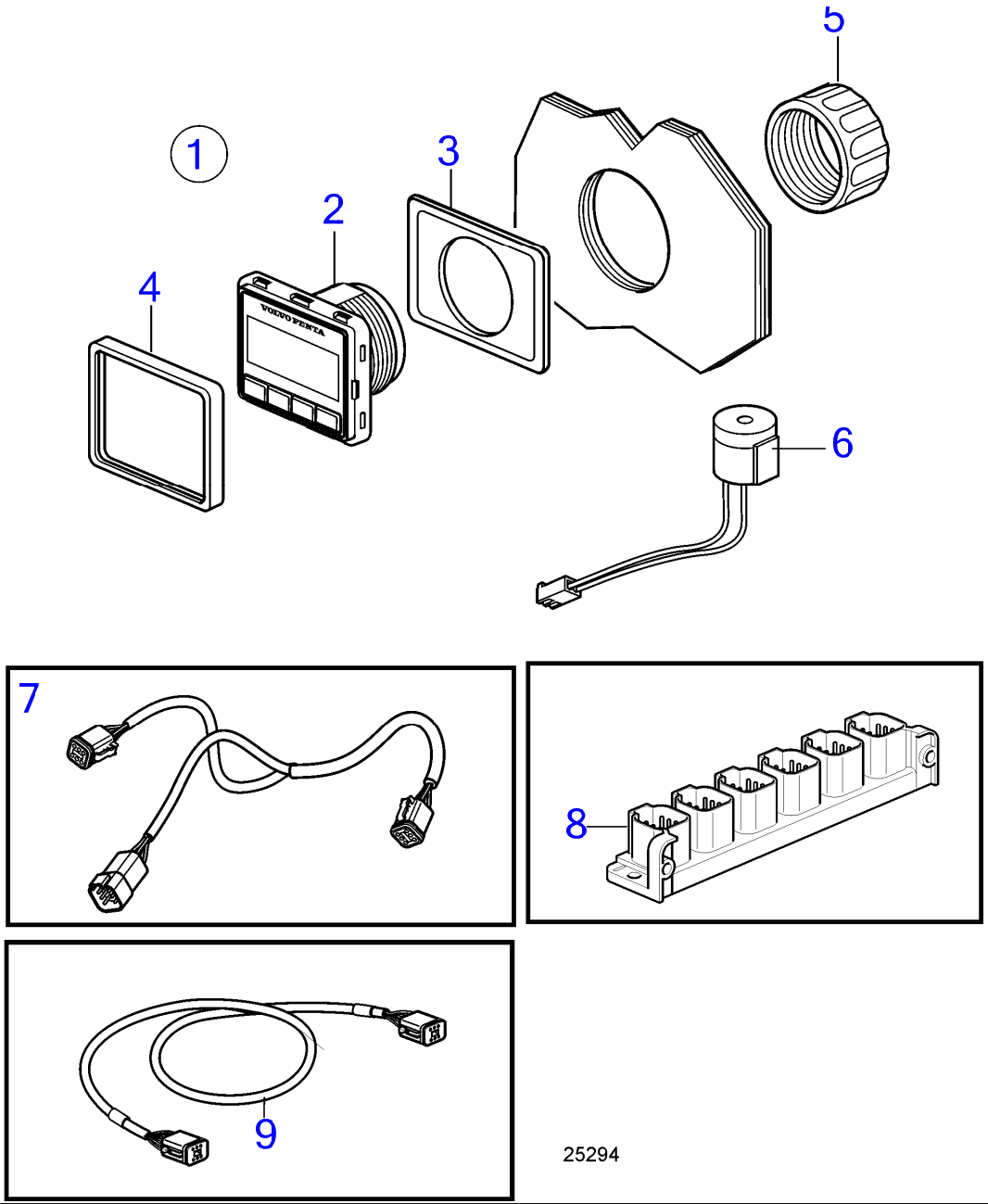

D3-110I-H, D3-140I-H, D3-150I-H, D3-170I-H, D3-200I-H, D3-220I-H, D3-140A-H, D3-170A-H, D3-200A-H, D3-220A-H

RÉF	No Piéce	QTÉ	DÉSIGNATION
1	22499270	1	Panneau afficheur
2			· Panneau afficheur
3	3808135	1	· · Joint
4	21467057	1	· · Cadre châssis
5	874450	1	· · Bague de fixation
6	21358227	1	· · Bruiteur
7	3588972	1	· Kit câbles
8	21469055	1	· Bloc connexion
9	3886666	1	· Câble

2.5" Information Display EVC-E3

D3-110I-H, D3-140I-H, D3-150I-H, D3-170I-H, D3-200I-H, D3-220I-H, D3-140A-H, D3-170A-H, D3-200A-H, D3-220A-H

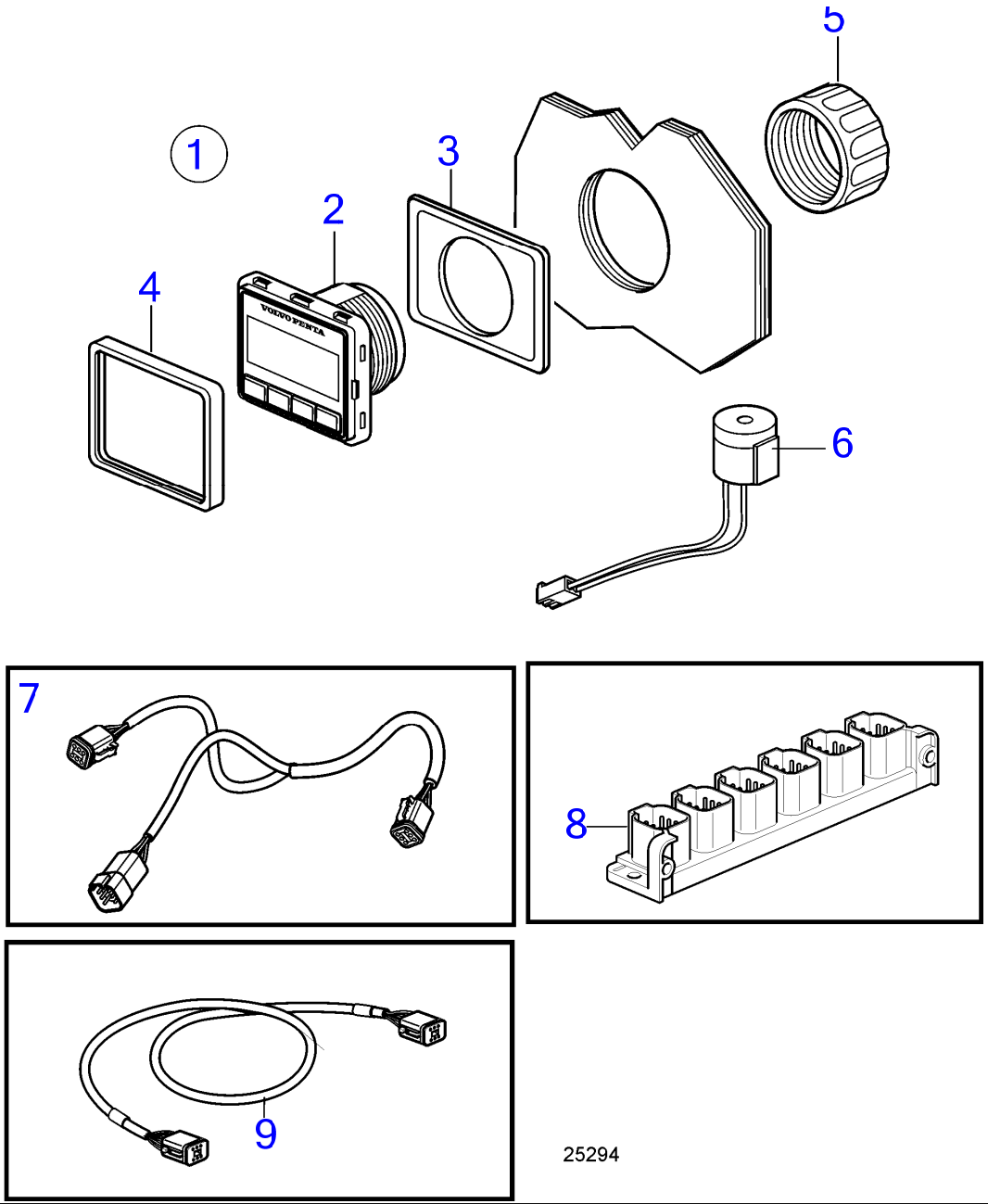

D3-110I-H, D3-140I-H, D3-150I-H, D3-170I-H, D3-200I-H, D3-220I-H, D3-140A-H, D3-170A-H, D3-200A-H, D3-220A-H

RÉF	No Piéce	QTÉ	DÉSIGNATION
1	22499270	1	Panneau afficheur
2			· Panneau afficheur
3	3808135	1	· · Joint
4	21467057	1	· · Cadre châssis
5	874450	1	· · Bague de fixation
6	21358227	1	· · Bruiteur
7	3588972	1	· Kit câbles
8	21469055	1	· Bloc connexion
9	3886666	1	· Câble

2.5" Information Display EVC-E4

D3-110I-H, D3-140I-H, D3-150I-H, D3-170I-H, D3-200I-H, D3-220I-H, D3-140A-H, D3-170A-H, D3-200A-H, D3-220A-H

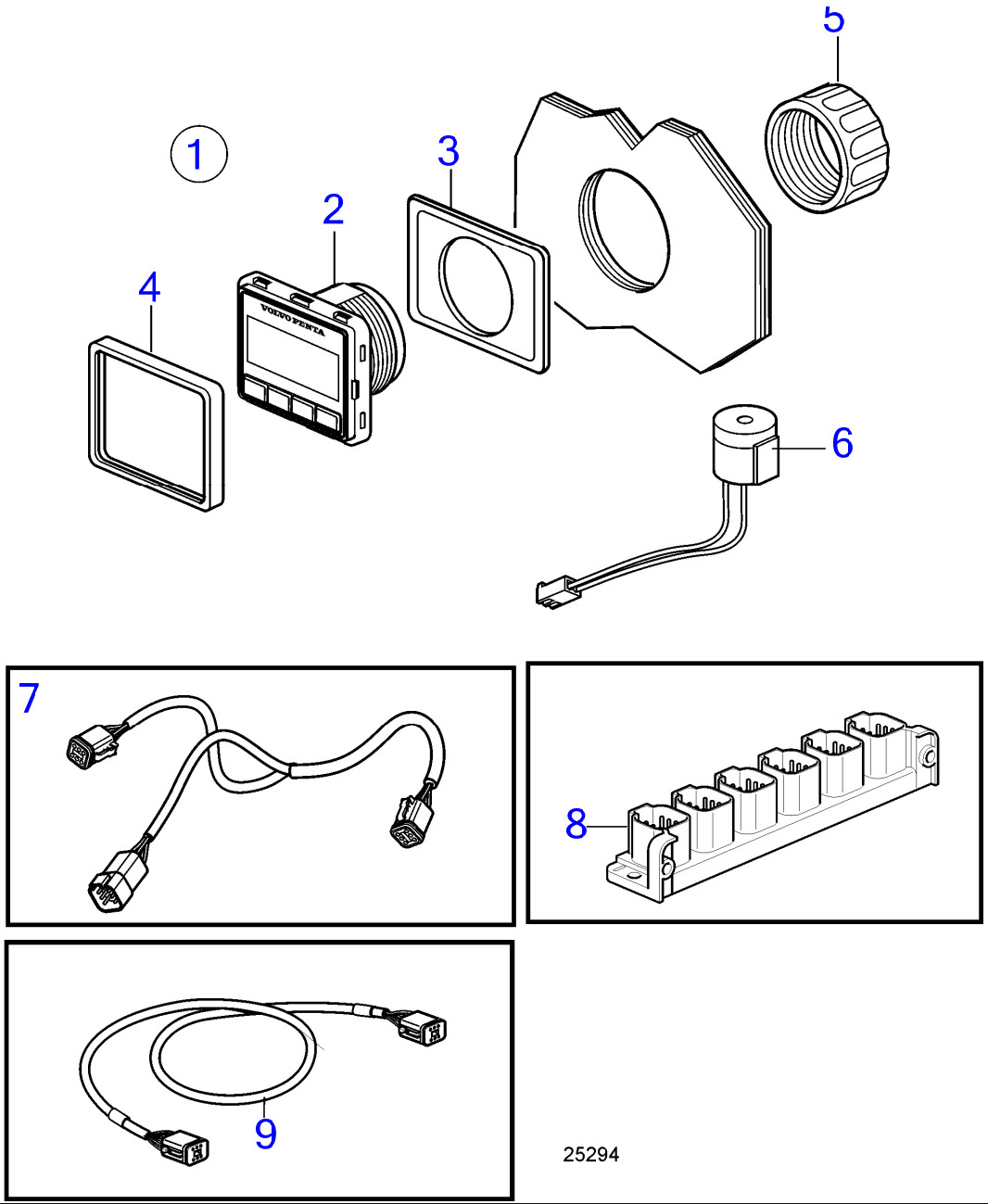

D3-110I-H, D3-140I-H, D3-150I-H, D3-170I-H, D3-200I-H, D3-220I-H, D3-140A-H, D3-170A-H, D3-200A-H, D3-220A-H

RÉF	No Piéce	QTÉ	DÉSIGNATION
1	22499270	1	Panneau afficheur
2			· Panneau afficheur
3	3808135	1	· · Joint
4	21467057	1	· · Cadre châssis
5	874450	1	· · Bague de fixation
6	21358227	1	· · Bruiteur
7	3588972	1	· Kit câbles
8	21469055	1	· Bloc connexion
9	3886666	1	· Câble

4" Color Display, EVC-E

D3-110I-H, D3-140I-H, D3-150I-H, D3-170I-H, D3-200I-H, D3-220I-H, D3-140A-H, D3-170A-H, D3-200A-H, D3-220A-H

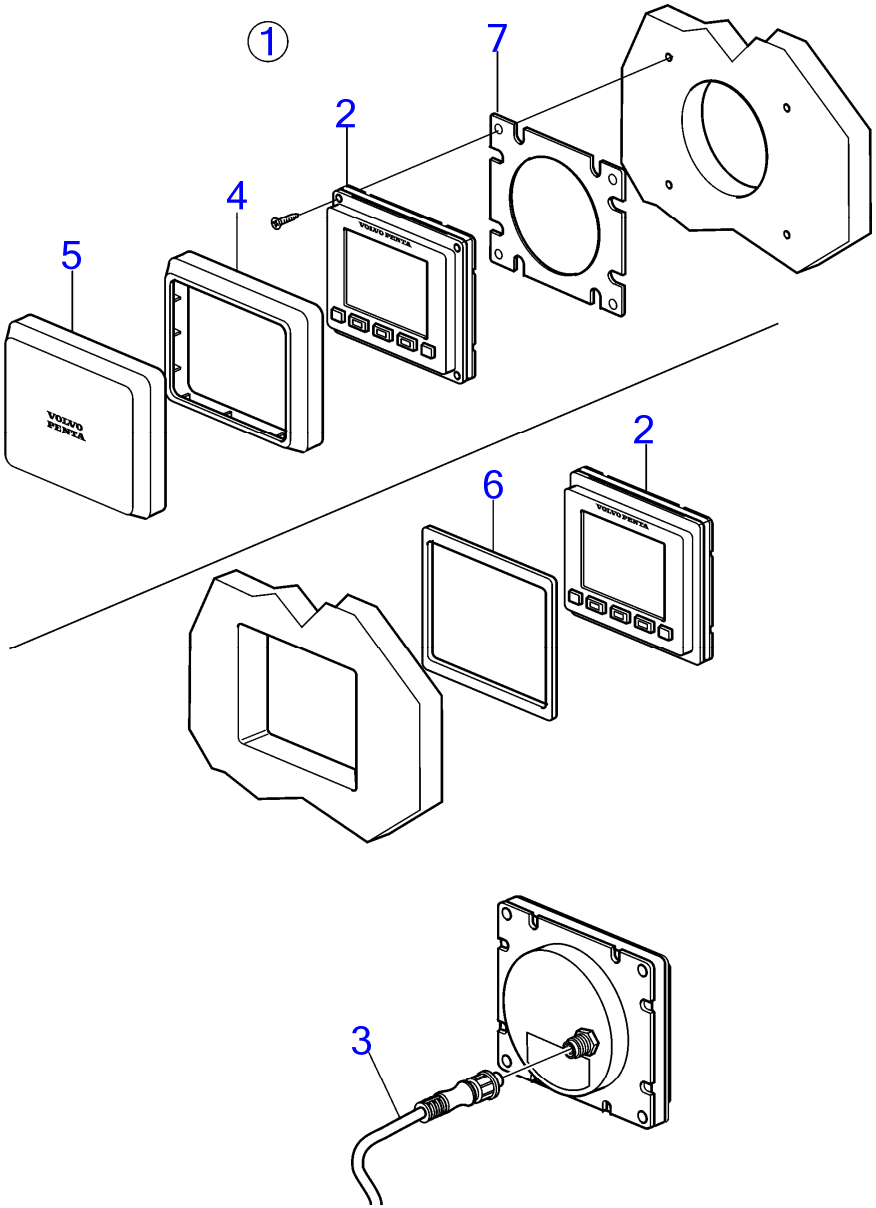

28712

www.dbmoteurs.fr

D3-110I-H, D3-140I-H, D3-150I-H, D3-170I-H, D3-200I-H, D3-220I-H, D3-140A-H, D3-170A-H, D3-200A-H, D3-220A-H

RÉF	No Piéce	QTÉ	DÉSIGNATION	NOTES
1	22080265	1	Afficheur, kit	
2		1	· Afficheur	
3	21640400	1	· Câble	
4	21611210	1	· Cadre châssis	Pour montage en tete
5	21611208	1	· Capot	Pour montage en tete
6	21693705	1	· Joint	Pour montage en affleurement.
7	21705285	1	Joint	Pour montage en tete

www.dbmoteurs.fr

4" Color Display, EVC-E2

D3-110I-H, D3-140I-H, D3-150I-H, D3-170I-H, D3-200I-H, D3-220I-H, D3-140A-H, D3-170A-H, D3-200A-H, D3-220A-H

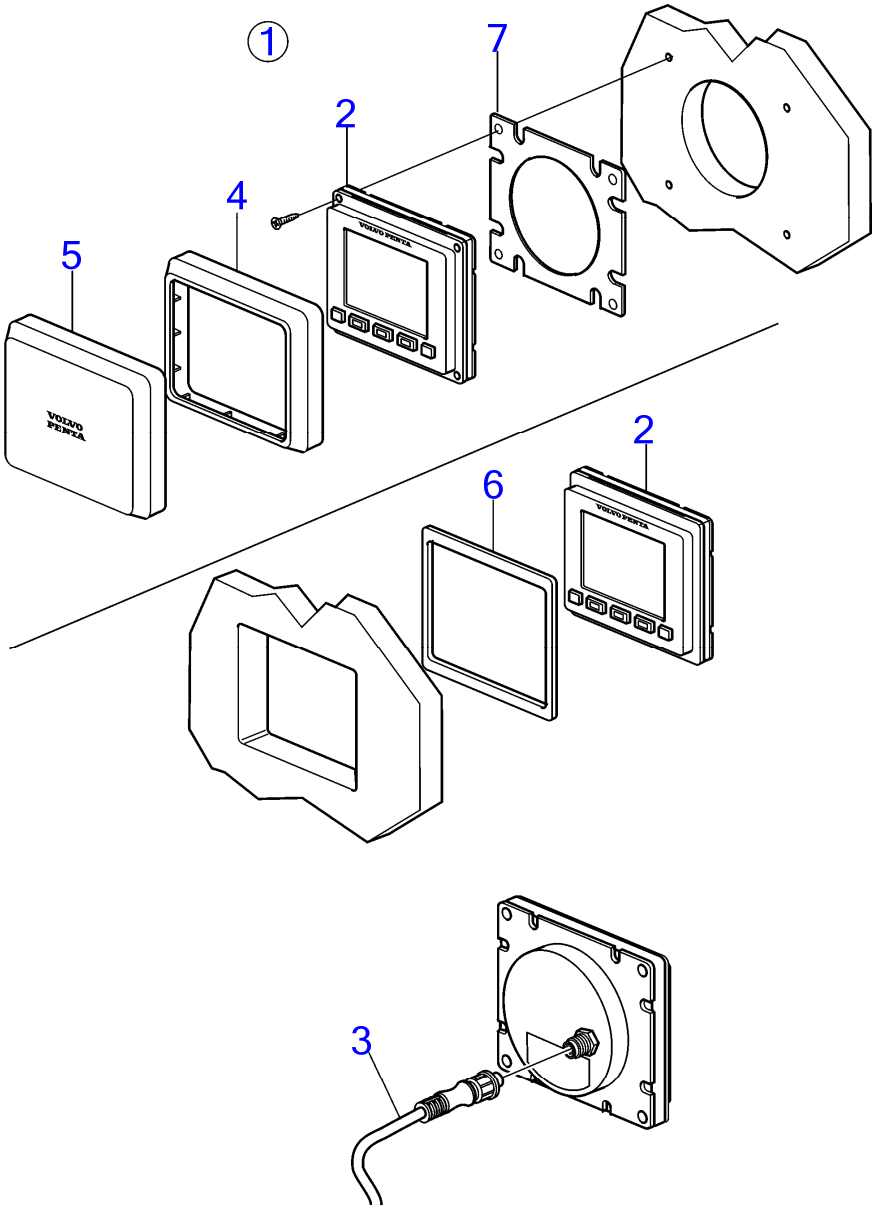

28712

D3-110I-H, D3-140I-H, D3-150I-H, D3-170I-H, D3-200I-H, D3-220I-H, D3-140A-H, D3-170A-H, D3-200A-H, D3-220A-H

RÉF	No Piéce	QTÉ	DÉSIGNATION	NOTES
1	22369186	1	Afficheur, kit	
2		1	· Afficheur	
3	21640400	1	· Câble	
4	21611210	1	· Cadre châssis	Pour montage en tete
5	21611208	1	· Capot	Pour montage en tete
6	21693705	1	· Joint	Pour montage en tete
7	21705285	1	· Joint	Pour montage en affleurement.

4" Color Display, EVC-E3

D3-110I-H, D3-140I-H, D3-150I-H, D3-170I-H, D3-200I-H, D3-220I-H, D3-140A-H, D3-170A-H, D3-200A-H, D3-220A-H

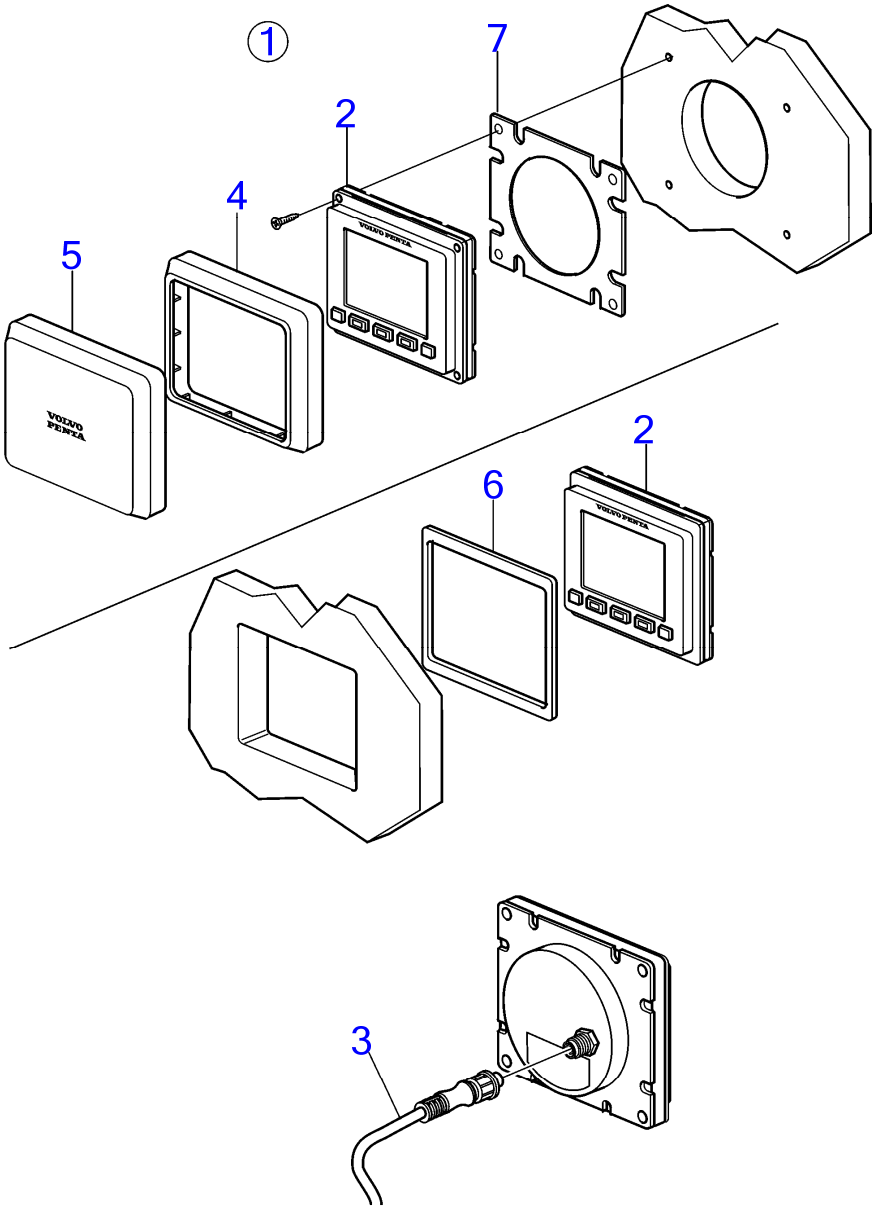

28712

D3-110I-H, D3-140I-H, D3-150I-H, D3-170I-H, D3-200I-H, D3-220I-H, D3-140A-H, D3-170A-H, D3-200A-H, D3-220A-H

RÉF	No Piéce	QTÉ	DÉSIGNATION	NOTES
1	22835626	1	Afficheur, kit	
2		1	· Afficheur	
3	21640400	1	· Câble	
4	21611210	1	· Cadre châssis	Pour montage en tete
5	21611208	1	· Capot	Pour montage en tete
6	21693705	1	· Joint	Pour montage en tete
7	21705285	1	· Joint	Pour montage en affleurement.

4" Color Display, EVC-E4

D3-110I-H, D3-140I-H, D3-150I-H, D3-170I-H, D3-200I-H, D3-220I-H, D3-140A-H, D3-170A-H, D3-200A-H, D3-220A-H

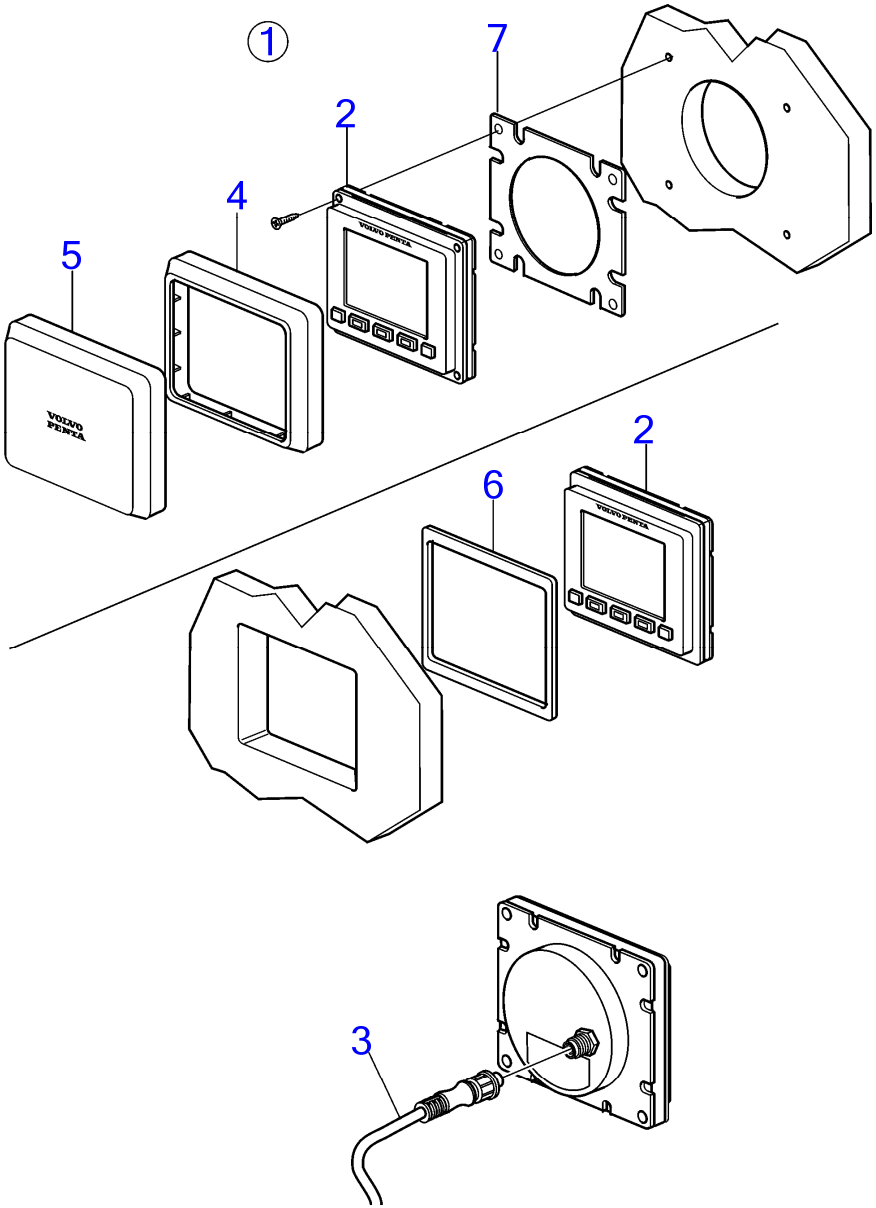

28712

www.dbmoteurs.fr

D3-110I-H, D3-140I-H, D3-150I-H, D3-170I-H, D3-200I-H, D3-220I-H, D3-140A-H, D3-170A-H, D3-200A-H, D3-220A-H

RÉF	No Piéce	QTÉ	DÉSIGNATION	NOTES
1	22835626	1	Afficheur, kit	
2		1	· Afficheur	
3	21640400	1	· Câble	
4	21611210	1	· Cadre châssis	Pour montage en tete
5	21611208	1	· Capot	Pour montage en tete
6	21693705	1	· Joint	Pour montage en tete
7	21705285	1	· Joint	Pour montage en affleurement.

7" Color Display, EVC-E

D3-110I-H, D3-140I-H, D3-150I-H, D3-170I-H, D3-200I-H, D3-220I-H, D3-140A-H, D3-170A-H, D3-200A-H, D3-220A-H

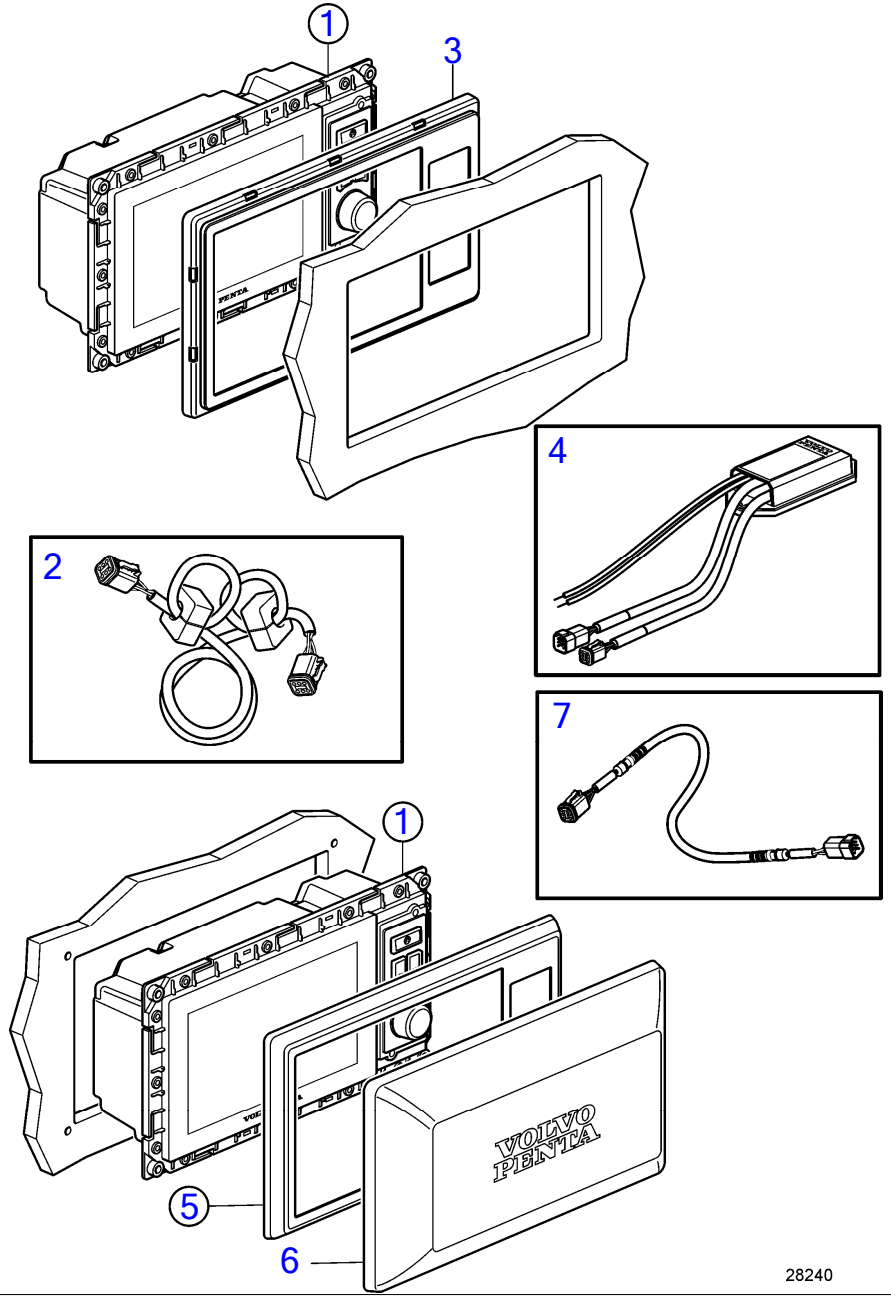

D3-110I-H, D3-140I-H, D3-150I-H, D3-170I-H, D3-200I-H, D3-220I-H, D3-140A-H, D3-170A-H, D3-200A-H, D3-220A-H

RÉF	No Piéce	QTÉ	DÉSIGNATION	NOTES
1	22080260	1	Afficheur	Pour montage en affleurement.
2	21514712	1	· Câble	
3	21330288	1	Cadre châssis	Pour montage en affleurement.
4	21379779	1	Adaptateur de secteu	12V
5	21330289	1	Cadre châssis	Pour montage en tete
6	21144292	1	· Couvercle	
7	22629901	1	Câble	

www.dbmoteurs.fr

7" Color Display, EVC-E2

D3-110I-H, D3-140I-H, D3-150I-H, D3-170I-H, D3-200I-H, D3-220I-H, D3-140A-H, D3-170A-H, D3-200A-H, D3-220A-H

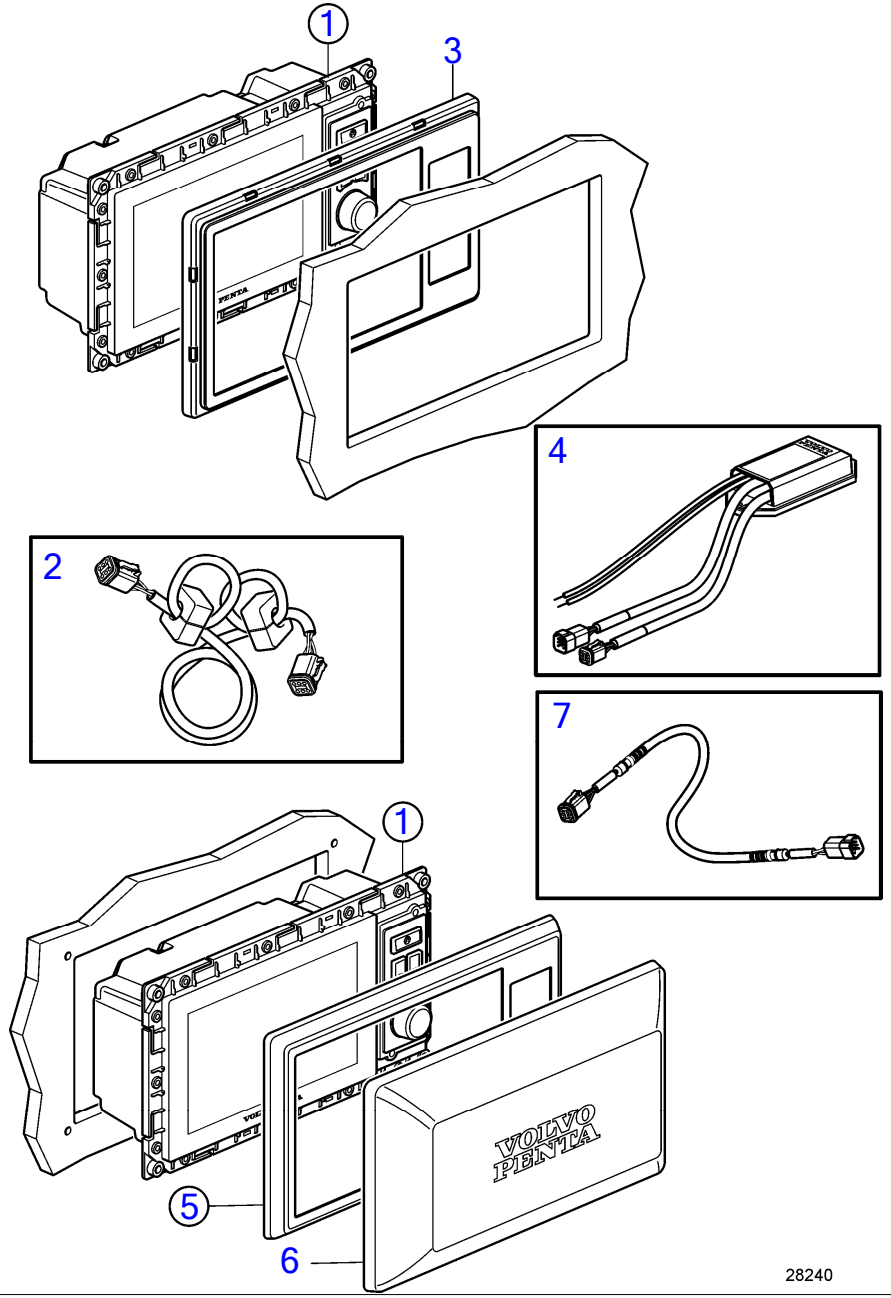

D3-110I-H, D3-140I-H, D3-150I-H, D3-170I-H, D3-200I-H, D3-220I-H, D3-140A-H, D3-170A-H, D3-200A-H, D3-220A-H

RÉF	No Piéce	QTÉ	DÉSIGNATION	NOTES
1	22722418	1	Afficheur	
2	21514712	1	· Câble	
3	21330288	1	Cadre châssis	Pour montage en affleurement.
4	21379779	1	Adaptateur de secteu	12V
5	21330289	1	Cadre châssis	Pour montage en tete
6	21144292	1	· Couvercle	
7	22629901	1	Câble	

7" Color Display, EVC-E4, Wtihout sonar

D3-110I-H, D3-140I-H, D3-150I-H, D3-170I-H, D3-200I-H, D3-220I-H, D3-140A-H, D3-170A-H, D3-200A-H, D3-220A-H

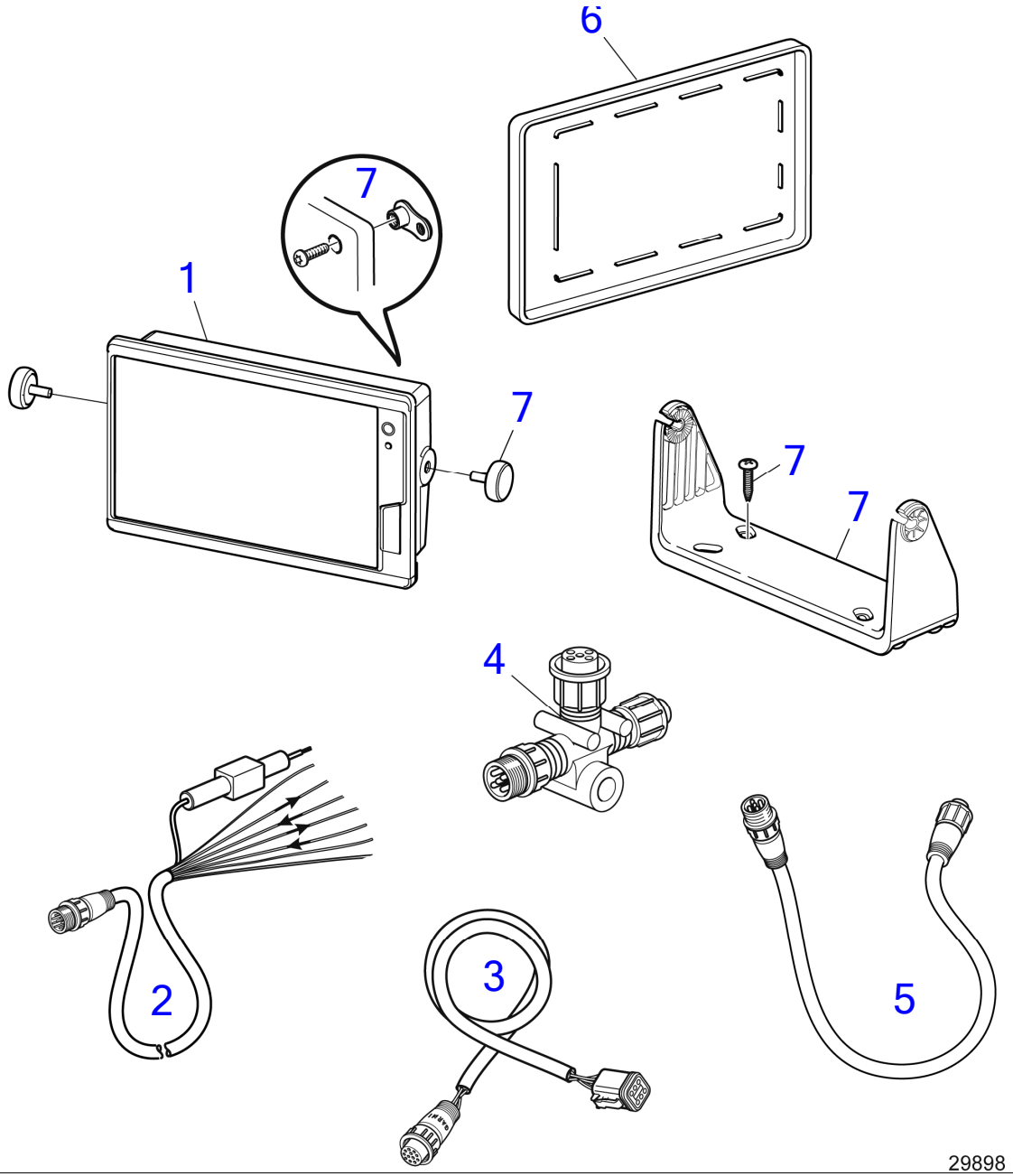

7" Color Display, EVC-E4, Wtihout sonar

D3-110I-H, D3-140I-H, D3-150I-H, D3-170I-H, D3-200I-H, D3-220I-H, D3-140A-H, D3-170A-H, D3-200A-H, D3-220A-H

RÉF	No Piéce	QTÉ	DÉSIGNATION	NOTES
1	23418924	1	Moniteur video, Afficheur couleur 7 "	7" MFD A7
2	23316641	1	· Câble	Power Cable
3	21640400	1	· Câble	Display G4
4	21812195	1	· Connecteur	Pour montage en tete
5	21812194	1	· Câble	2 m de câble NMEA 2000
6	23316637	1	· Capot	
7	23316639	1	Kit montage	Bail and Flush Mount

D3-110I-H, D3-140I-H, D3-150I-H, D3-170I-H, D3-200I-H, D3-220I-H, D3-140A-H, D3-170A-H, D3-200A-H, D3-220A-H

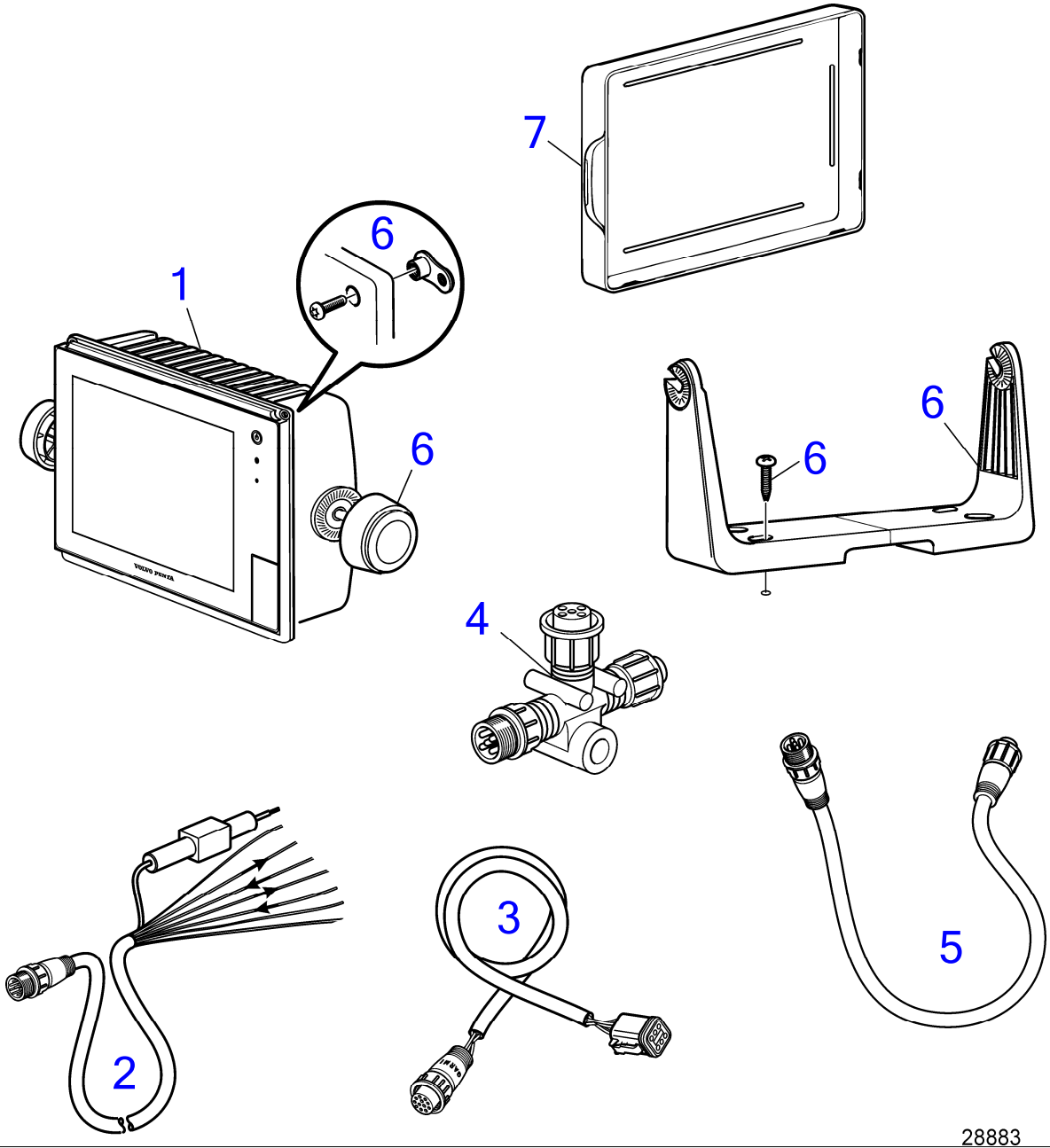

28883

D3-110I-H, D3-140I-H, D3-150I-H, D3-170I-H, D3-200I-H, D3-220I-H, D3-140A-H, D3-170A-H, D3-200A-H, D3-220A-H

RÉF	No Piéce	QTÉ	DÉSIGNATION	NOTES
1	22799781	1	Moniteur video, Kit d'affichage couleur 7 "	Kit de carte détaillée 7 "MFD US
	23093413	1	Moniteur video	Kit de carte détaillée 7 "MFD US
	23316609	1	Moniteur video	Kit de carte détaillée 7 "MFD US
2	22807321	1	· Câble	Power Cable, For monitor 22799781 and 23093413
	23316641	1	· Câble	Power Cable, For monitor 23316609
3	21640400	1	· Câble	AFFICHEUR G4 1,5 M (CONNEXION VP/GARMIN)
4	21812195	1	· Connecteur	AP NMEA 2000 T-CON
5	21812194	1	· Câble	AP NMEA 2000 Cable 2 M
6	22799854	1	· Kit montage	7" MFD, Bail Mount and Top Mount
7	22807318	1	· Capot	For monitor 22799781 and 23093413
	23316637	1	· Capot	For monitor 23316609

D3-110I-H, D3-140I-H, D3-150I-H, D3-170I-H, D3-200I-H, D3-220I-H, D3-140A-H, D3-170A-H, D3-200A-H, D3-220A-H

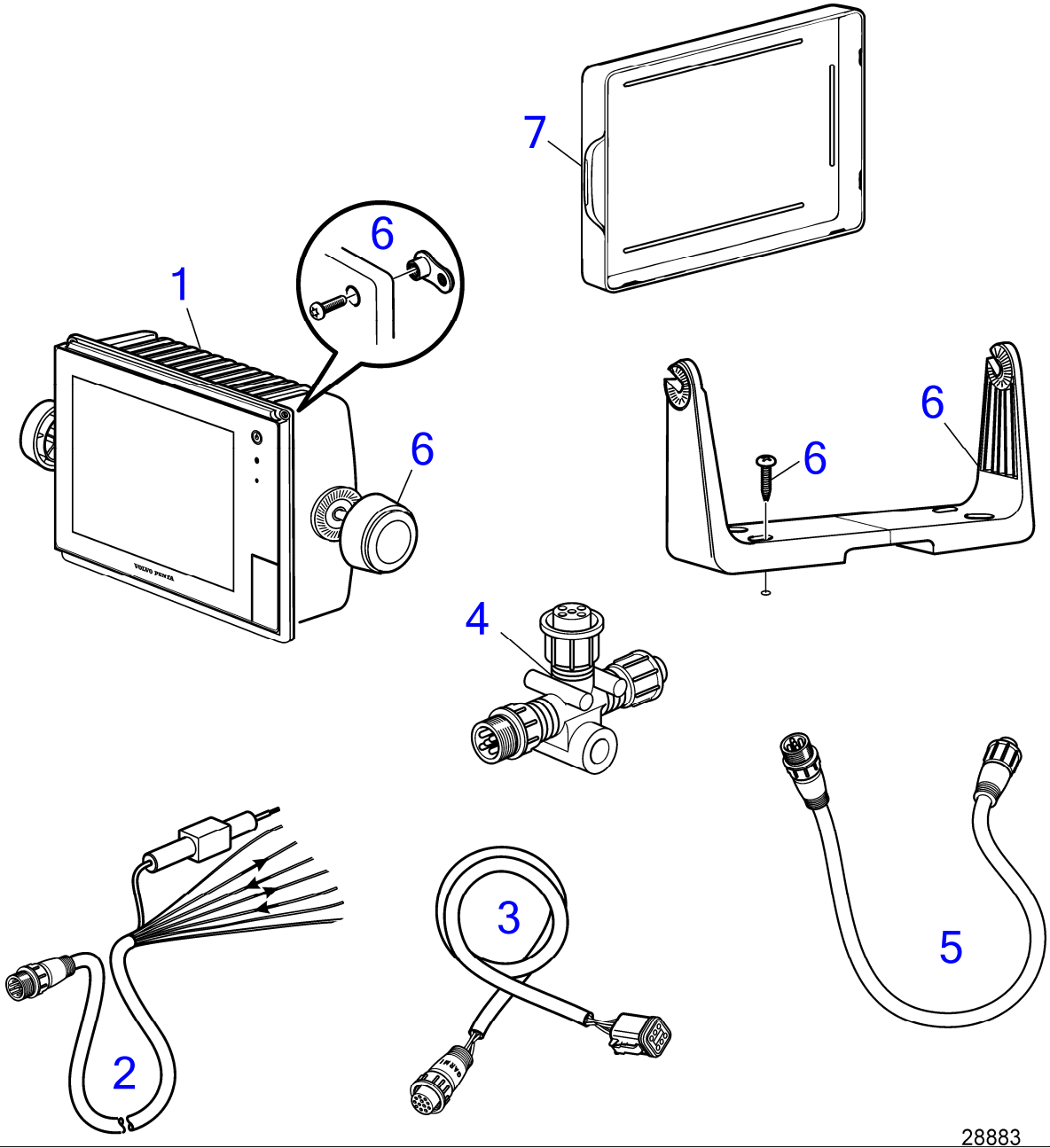

D3-110I-H, D3-140I-H, D3-150I-H, D3-170I-H, D3-200I-H, D3-220I-H, D3-140A-H, D3-170A-H, D3-200A-H, D3-220A-H

RÉF	No Piéce	QTÉ	DÉSIGNATION	NOTES
1	22799781	1	Moniteur video, Kit d'affichage couleur 7 "	Kit de carte détaillée 7 "MFD US
	23093413	1	Moniteur video	Kit de carte détaillée 7 "MFD US
	23316609	1	Moniteur video	Kit de carte détaillée 7 "MFD US
2	22807321	1	· Câble	Power Cable, For monitor 22799781 and 23093413
	23316641	1	· Câble	Power Cable, For monitor 23316609
3	21640400	1	· Câble	AFFICHEUR G4 1,5 M (CONNEXION VP/GARMIN)
4	21812195	1	· Connecteur	AP NMEA 2000 T-CON
5	21812194		· Câble	AP NMEA 2000 Cable 2 M
6	22799854	1	· Kit montage	7" MFD, Bail Mount and Top Mount
7	22807318	1	· Capot	For monitor 22799781 and 23093413
	23316637	1	· Capot	For monitor 23316609

Generic Button Panel 2.5", EVC-E

D3-110I-H, D3-140I-H, D3-150I-H, D3-170I-H, D3-200I-H, D3-220I-H, D3-140A-H, D3-170A-H, D3-200A-H, D3-220A-H

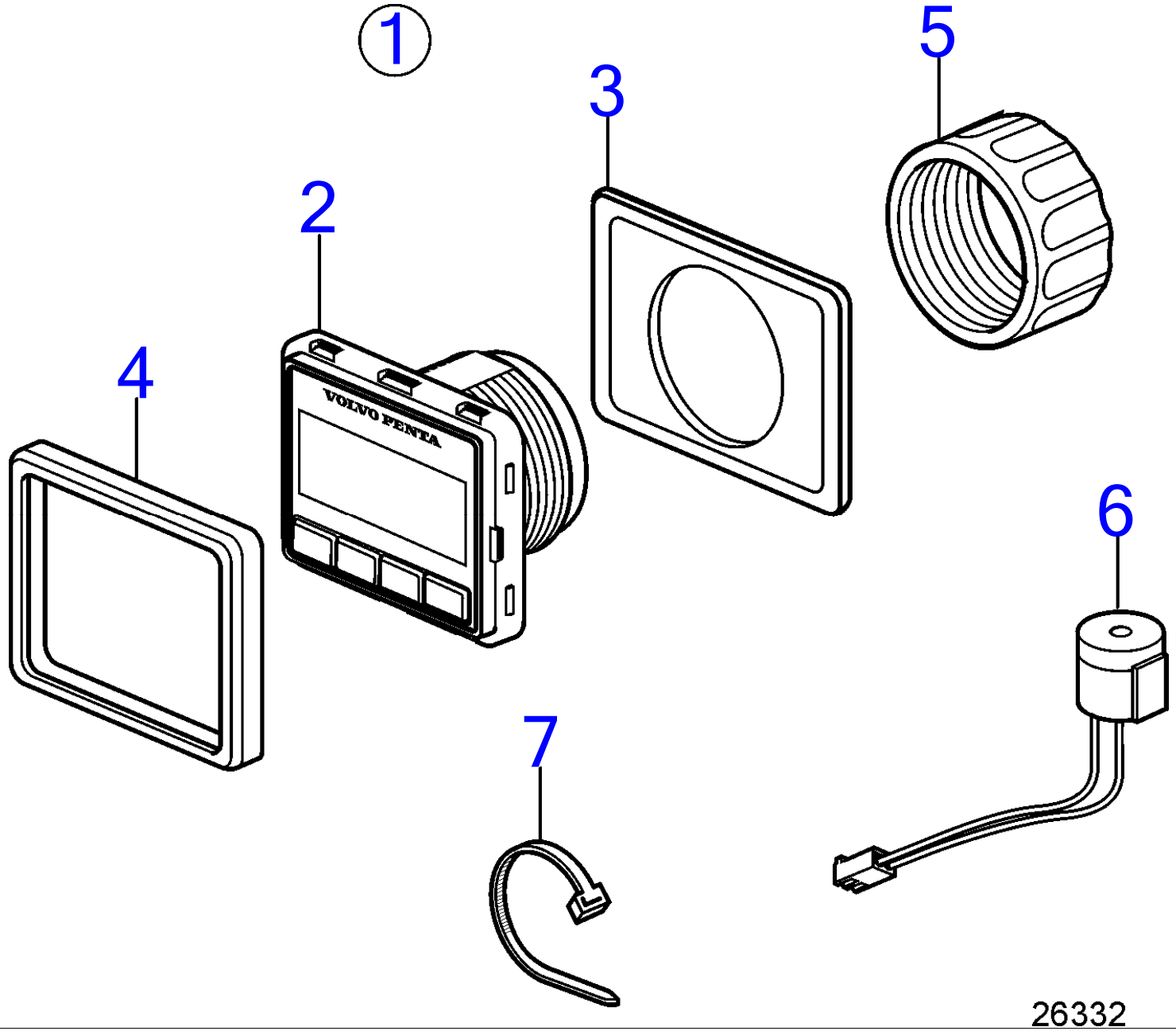

D3-110I-H, D3-140I-H, D3-150I-H, D3-170I-H, D3-200I-H, D3-220I-H, D3-140A-H, D3-170A-H, D3-200A-H, D3-220A-H

RÉF	No Piéce	QTÉ	DÉSIGNATION	NOTES
1	22499273	1	Panneau afficheur	
2		1	· Panneau afficheur	
3	3808135	1	· Joint	
4	21467057	1	· Cadre châssis	
5	874450	1	· Bague de fixation	
6	21358227	1	· Bruiteur	
7	948211	X	Serre-câble	Pour montage en tete

2.5" Generic Button Panel EVC-E2

D3-110I-H, D3-140I-H, D3-150I-H, D3-170I-H, D3-200I-H, D3-220I-H, D3-140A-H, D3-170A-H, D3-200A-H, D3-220A-H

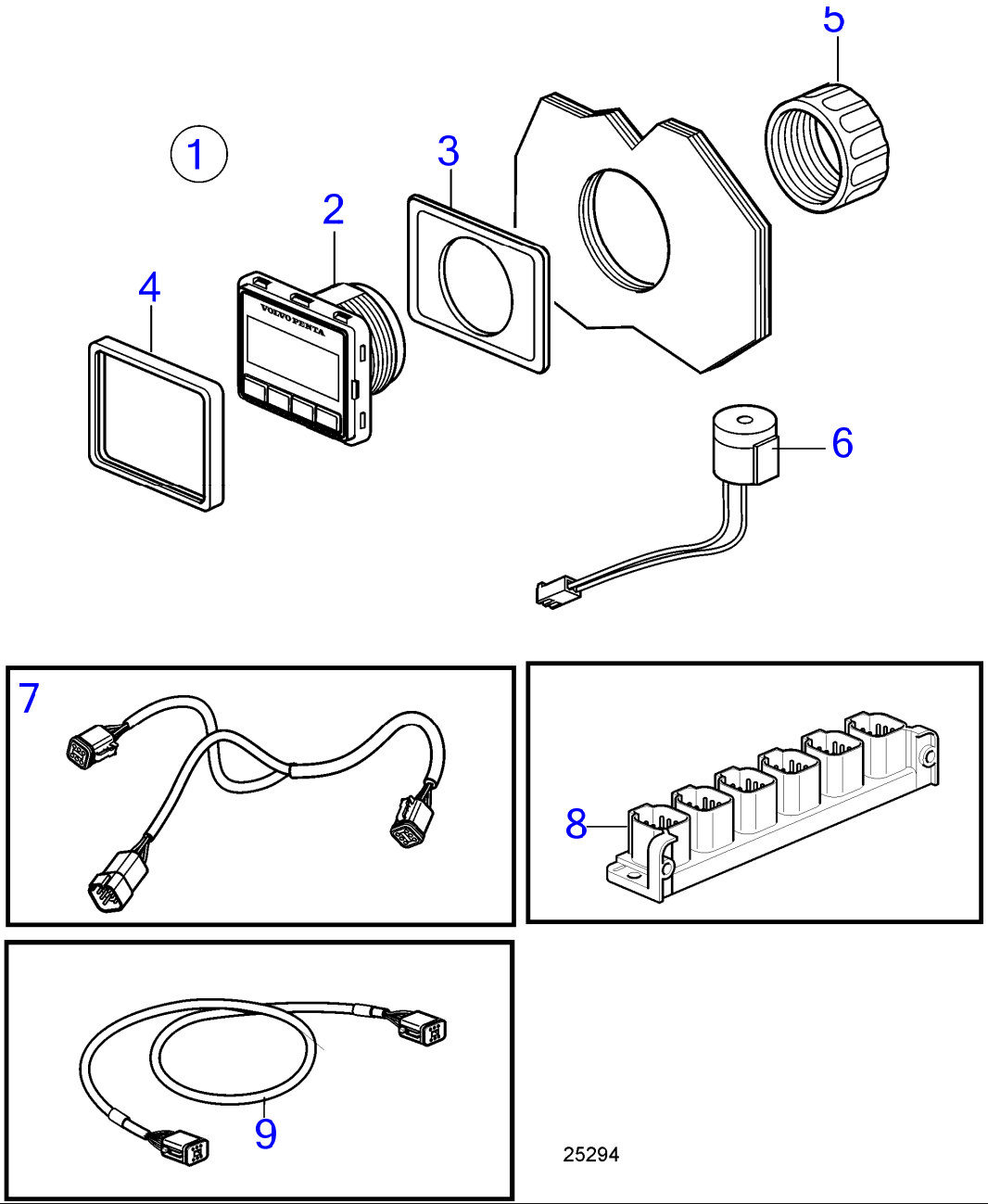

D3-110I-H, D3-140I-H, D3-150I-H, D3-170I-H, D3-200I-H, D3-220I-H, D3-140A-H, D3-170A-H, D3-200A-H, D3-220A-H

RÉF	No Piéce	QTÉ	DÉSIGNATION
1	22499273	1	Panneau afficheur
2			· Panneau afficheur
3	3808135	1	· · Joint
4	21467057	1	· · Cadre châssis
5	874450	1	· · Bague de fixation
6	21358227	1	· · Bruiteur
7	3588972	1	· Kit câbles
8	21469055	1	· Bloc connexion
9	3886666	1	· Câble

2.5" Generic Button Panel EVC-E3

D3-110I-H, D3-140I-H, D3-150I-H, D3-170I-H, D3-200I-H, D3-220I-H, D3-140A-H, D3-170A-H, D3-200A-H, D3-220A-H

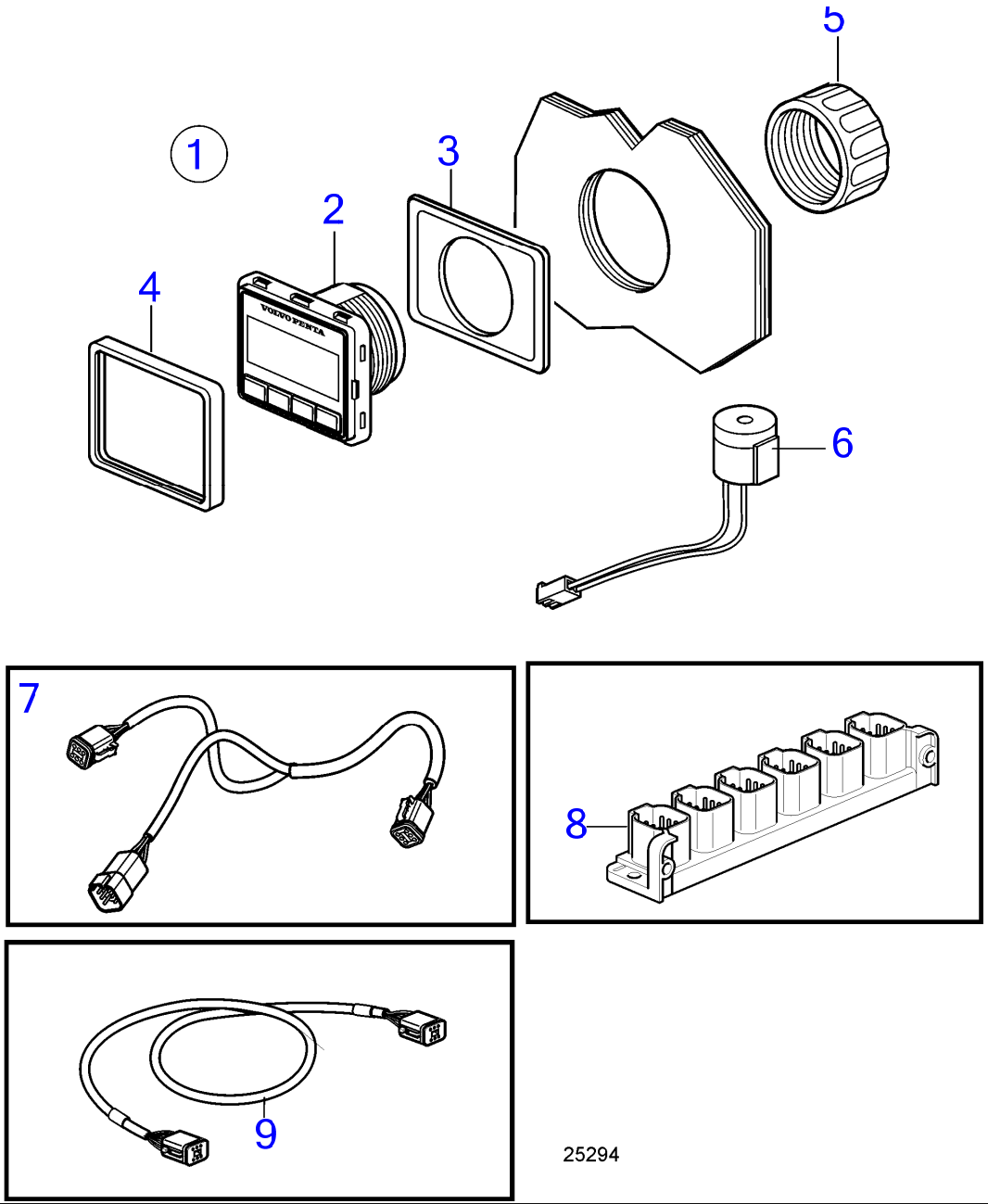

D3-110I-H, D3-140I-H, D3-150I-H, D3-170I-H, D3-200I-H, D3-220I-H, D3-140A-H, D3-170A-H, D3-200A-H, D3-220A-H

RÉF	No Piéce	QTÉ	DÉSIGNATION
1	22499273	1	Panneau afficheur
2			· Panneau afficheur
3	3808135	1	· · Joint
4	21467057	1	· · Cadre châssis
5	874450	1	· · Bague de fixation
6	21358227	1	· · Bruiteur
7	3588972	1	· Kit câbles
8	21469055	1	· Bloc connexion
9	3886666	1	· Câble

2.5" Generic Button Panel EVC-E4

D3-110I-H, D3-140I-H, D3-150I-H, D3-170I-H, D3-200I-H, D3-220I-H, D3-140A-H, D3-170A-H, D3-200A-H, D3-220A-H

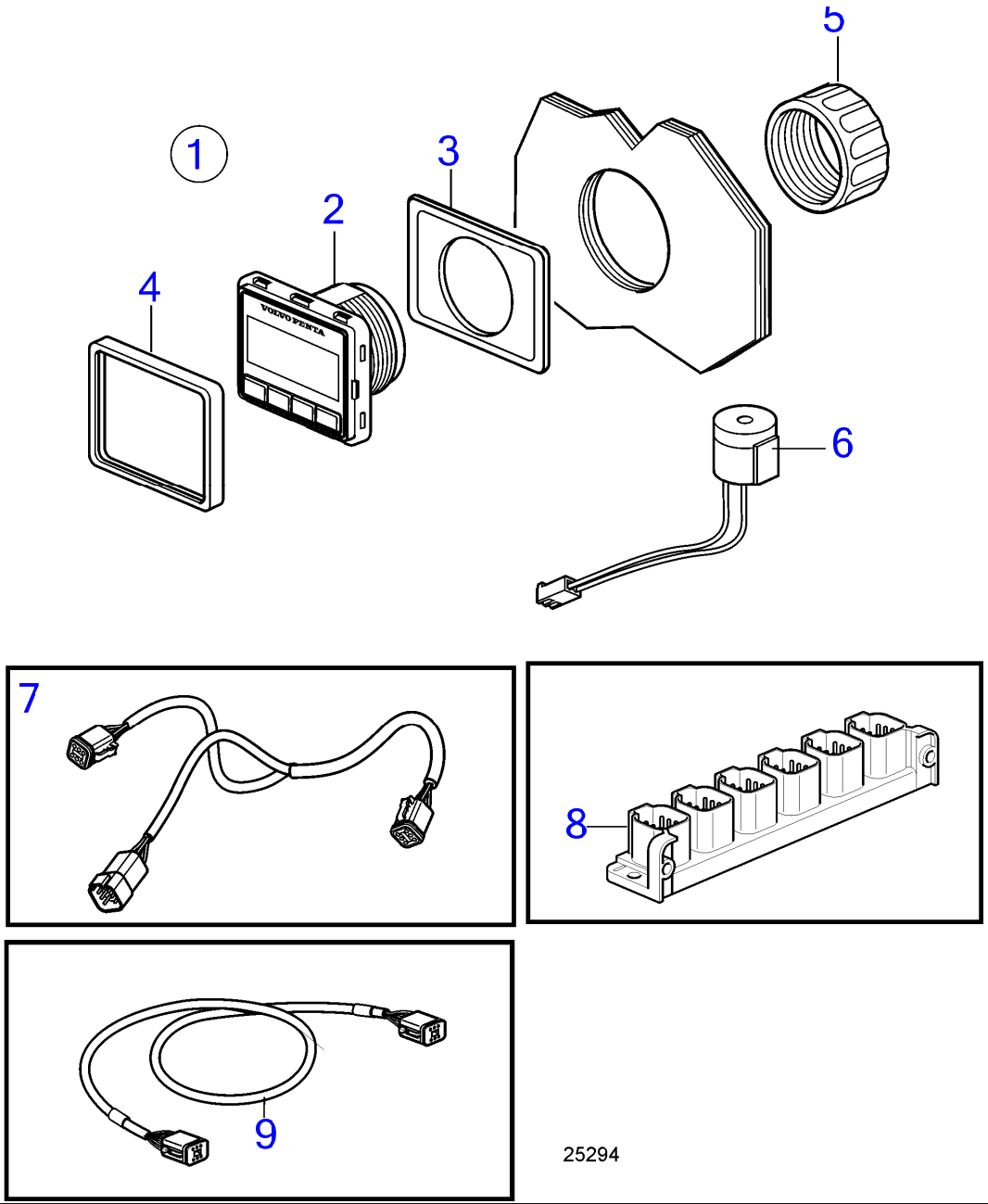

D3-110I-H, D3-140I-H, D3-150I-H, D3-170I-H, D3-200I-H, D3-220I-H, D3-140A-H, D3-170A-H, D3-200A-H, D3-220A-H

RÉF	No Piéce	QTÉ	DÉSIGNATION
1	22499273	1	Panneau afficheur
2			· Panneau afficheur
3	3808135	1	· · Joint
4	21467057	1	· · Cadre châssis
5	874450	1	· · Bague de fixation
6	21358227	1	· · Bruiteur
7	3588972	1	· Kit câbles
8	21469055	1	· Bloc connexion
9	3886666	1	· Câble

D3-110I-H, D3-140I-H, D3-150I-H, D3-170I-H, D3-200I-H, D3-220I-H, D3-140A-H, D3-170A-H, D3-200A-H, D3-220A-H

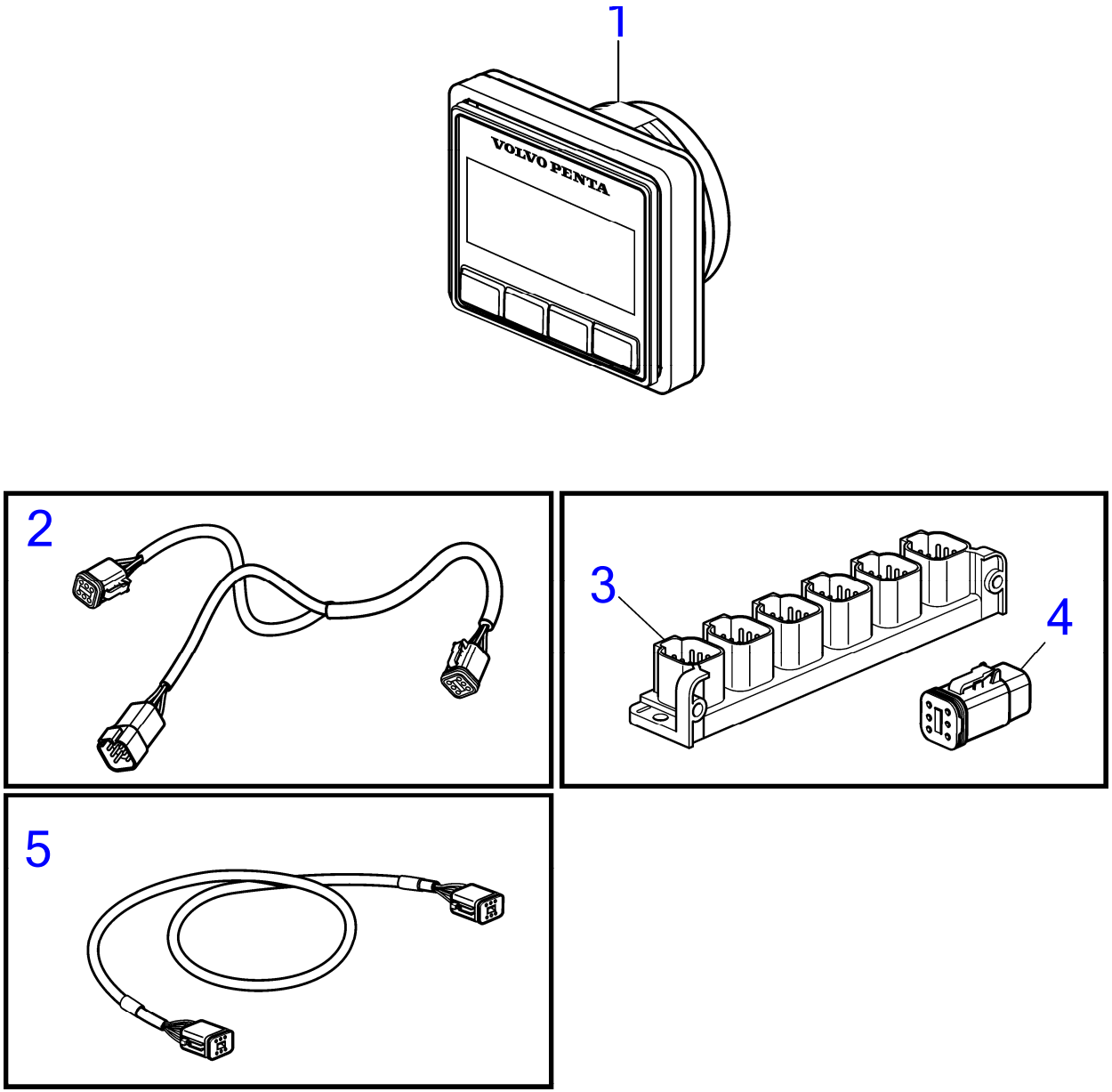

28786

D3-110I-H, D3-140I-H, D3-150I-H, D3-170I-H, D3-200I-H, D3-220I-H, D3-140A-H, D3-170A-H, D3-200A-H, D3-220A-H

RÉF	No Piéce	QTÉ	DÉSIGNATION
1			
	22499273	1	Panneau afficheur
2	3588972	1	Kit câbles
3	21469055	1	Bloc connexion
4	3840433	4	· Tampon étanchéité
5	3886666	4	Câble

D3-110I-H, D3-140I-H, D3-150I-H, D3-170I-H, D3-200I-H, D3-220I-H, D3-140A-H, D3-170A-H, D3-200A-H, D3-220A-H

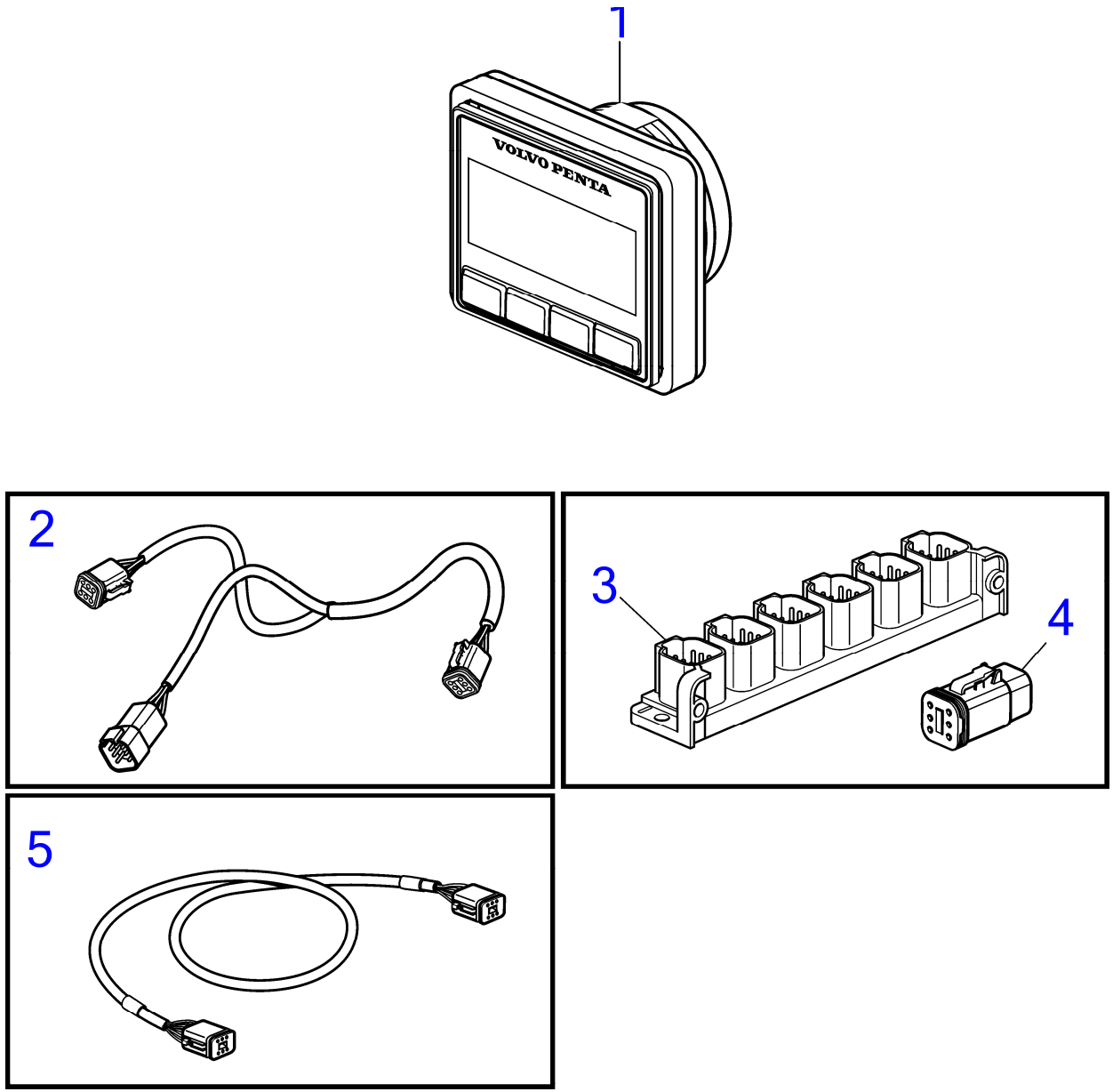

28786

D3-110I-H, D3-140I-H, D3-150I-H, D3-170I-H, D3-200I-H, D3-220I-H, D3-140A-H, D3-170A-H, D3-200A-H, D3-220A-H

RÉF	No Piéce	QTÉ	DÉSIGNATION	Voir
1				
	22499273	1	Panneau afficheur	41566
2	3588972	1	Kit câbles	
3	21469055	1	Bloc connexion	
4	3840433	4	· Tampon étanchéité	
5	3886666	4	Câble	

D3-110I-H, D3-140I-H, D3-150I-H, D3-170I-H, D3-200I-H, D3-220I-H, D3-140A-H, D3-170A-H, D3-200A-H, D3-220A-H

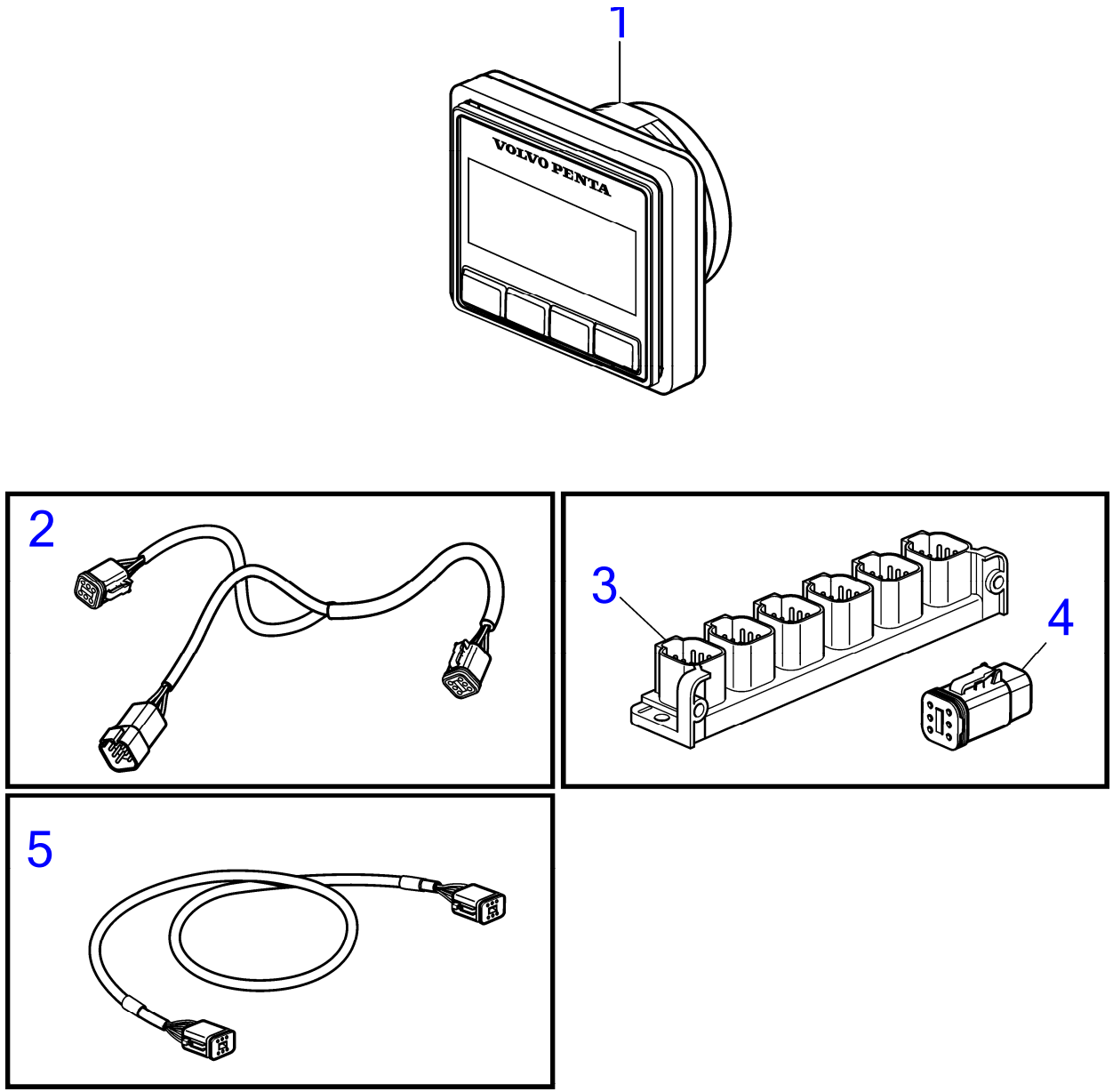

28786

D3-110I-H, D3-140I-H, D3-150I-H, D3-170I-H, D3-200I-H, D3-220I-H, D3-140A-H, D3-170A-H, D3-200A-H, D3-220A-H

RÉF	No Piéce	QTÉ	DÉSIGNATION	Voir
1				
	22499273	1	Panneau afficheur	41566
2	3588972	1	Kit câbles	
3	21469055	1	Bloc connexion	
4	3840433	4	· Tampon étanchéité	
5	3886666	4	Câble	

D3-110I-H, D3-140I-H, D3-150I-H, D3-170I-H, D3-200I-H, D3-220I-H, D3-140A-H, D3-170A-H, D3-200A-H, D3-220A-H

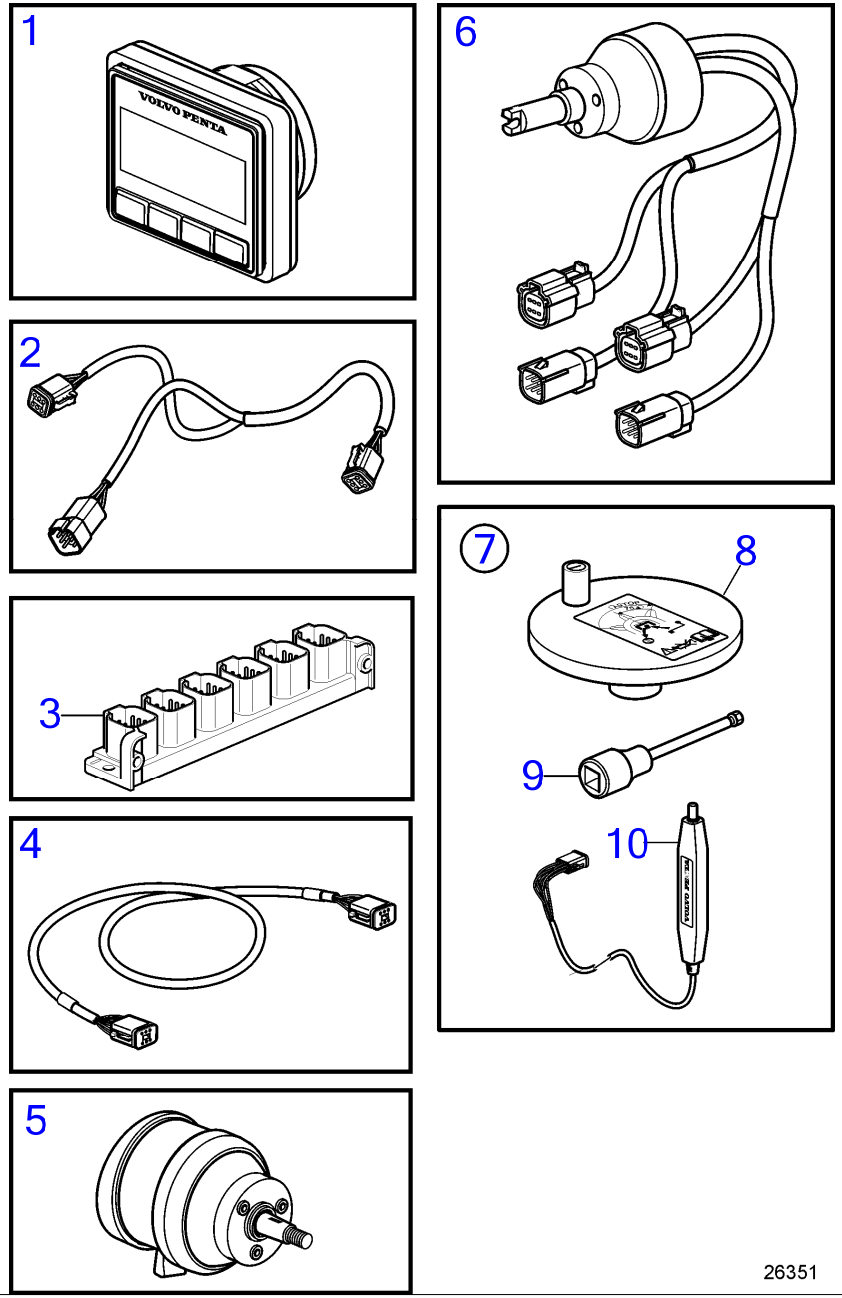

D3-110I-H, D3-140I-H, D3-150I-H, D3-170I-H, D3-200I-H, D3-220I-H, D3-140A-H, D3-170A-H, D3-200A-H, D3-220A-H

RÉF	No Piéce	QTÉ	DÉSIGNATION	Voir	NOTES
1	22499273	1	Panneau afficheur	38829	Afficheur multiple tableau de boutons
2	3588972	2	Kit câbles		
3	21469055	2	Bloc connexion		
4	3886666	6	Câble		
5	22299003	1	Réglage volant		
6	21469560	1	Moyeu de volant		Remplacé par 22353839
	22353839	1	Moyeu de volant		
7	21673149	1			
8			· Manivelle		
9			· Outil		
10			· Contact		

www.dbmoteurs.fr

D3-110I-H, D3-140I-H, D3-150I-H, D3-170I-H, D3-200I-H, D3-220I-H, D3-140A-H, D3-170A-H, D3-200A-H, D3-220A-H

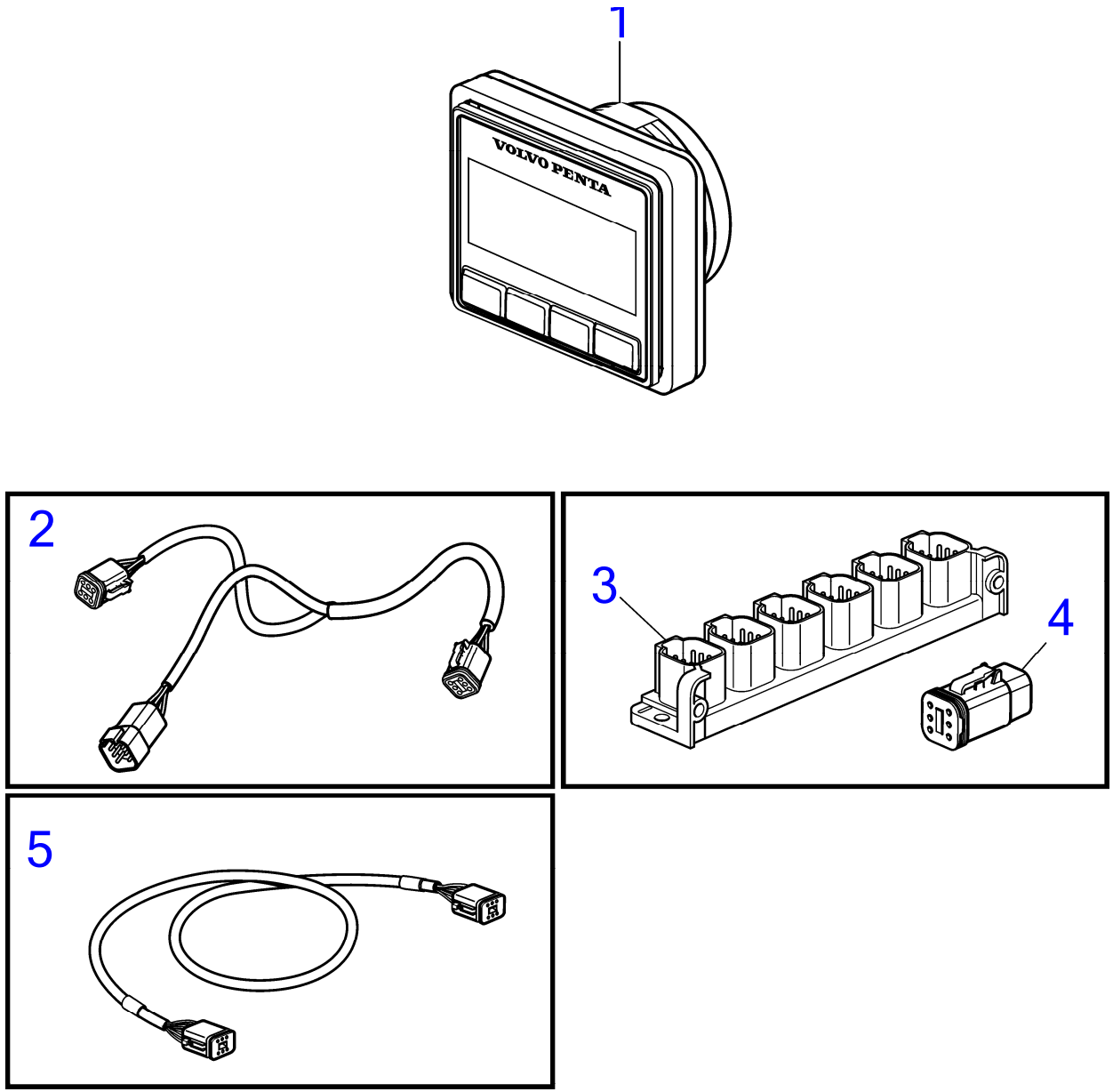

28786

D3-110I-H, D3-140I-H, D3-150I-H, D3-170I-H, D3-200I-H, D3-220I-H, D3-140A-H, D3-170A-H, D3-200A-H, D3-220A-H

RÉF	No Piéce	QTÉ	DÉSIGNATION
1			
	22499273	1	Panneau afficheur
2	3588972	1	Kit câbles
3	21469055	1	Bloc connexion
4	3840433	4	· Tampon étanchéité
5	3886666	6	Câble

D3-110I-H, D3-140I-H, D3-150I-H, D3-170I-H, D3-200I-H, D3-220I-H, D3-140A-H, D3-170A-H, D3-200A-H, D3-220A-H

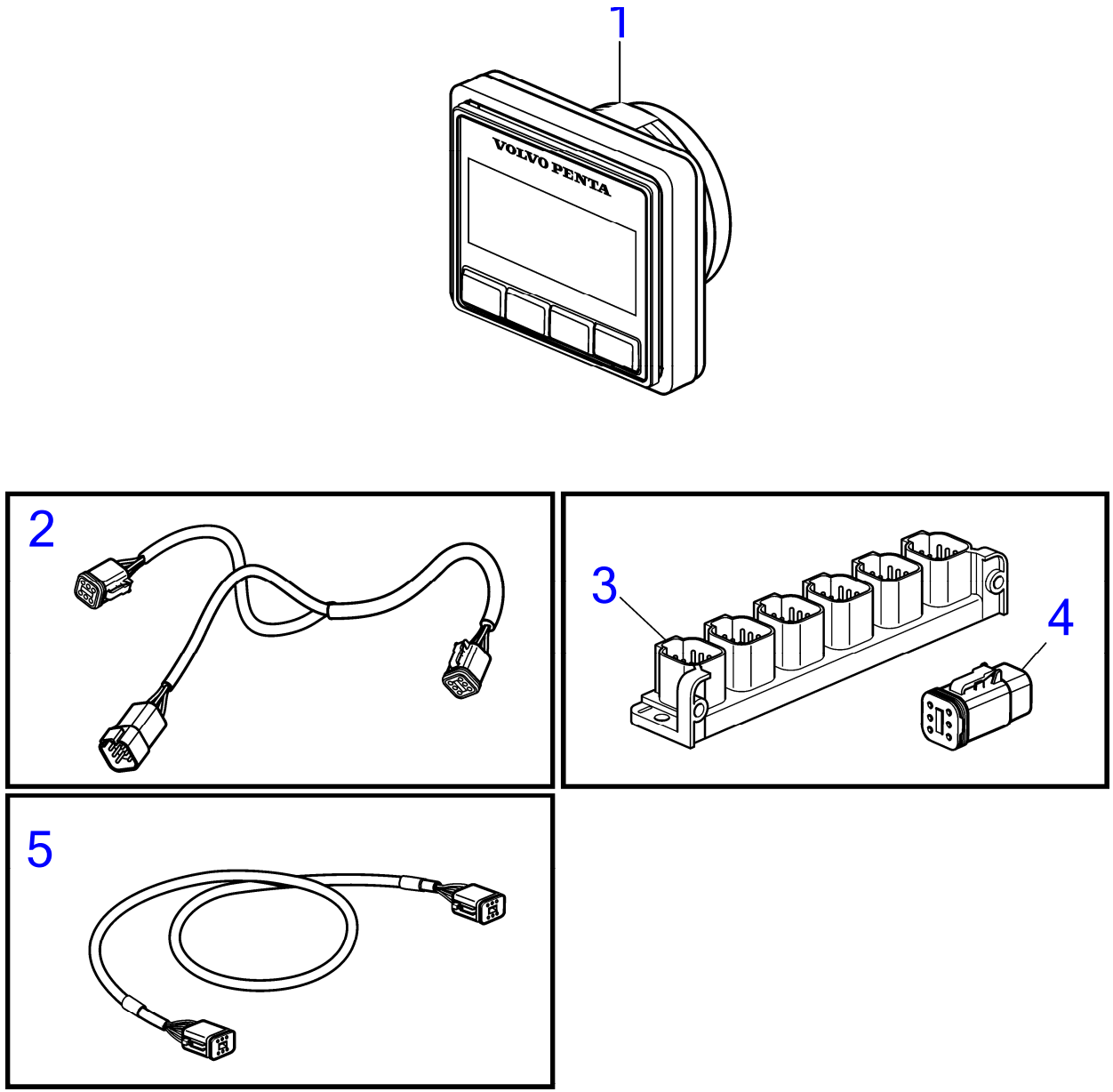

28786

D3-110I-H, D3-140I-H, D3-150I-H, D3-170I-H, D3-200I-H, D3-220I-H, D3-140A-H, D3-170A-H, D3-200A-H, D3-220A-H

RÉF	No Piéce	QTÉ	DÉSIGNATION	Voir
1				
	22499273	1	Panneau afficheur	41566
2	3588972	1	Kit câbles	
3	21469055	1	Bloc connexion	
4	3840433	4	· Tampon étanchéité	
5	3886666	6	Câble	

D3-110I-H, D3-140I-H, D3-150I-H, D3-170I-H, D3-200I-H, D3-220I-H, D3-140A-H, D3-170A-H, D3-200A-H, D3-220A-H

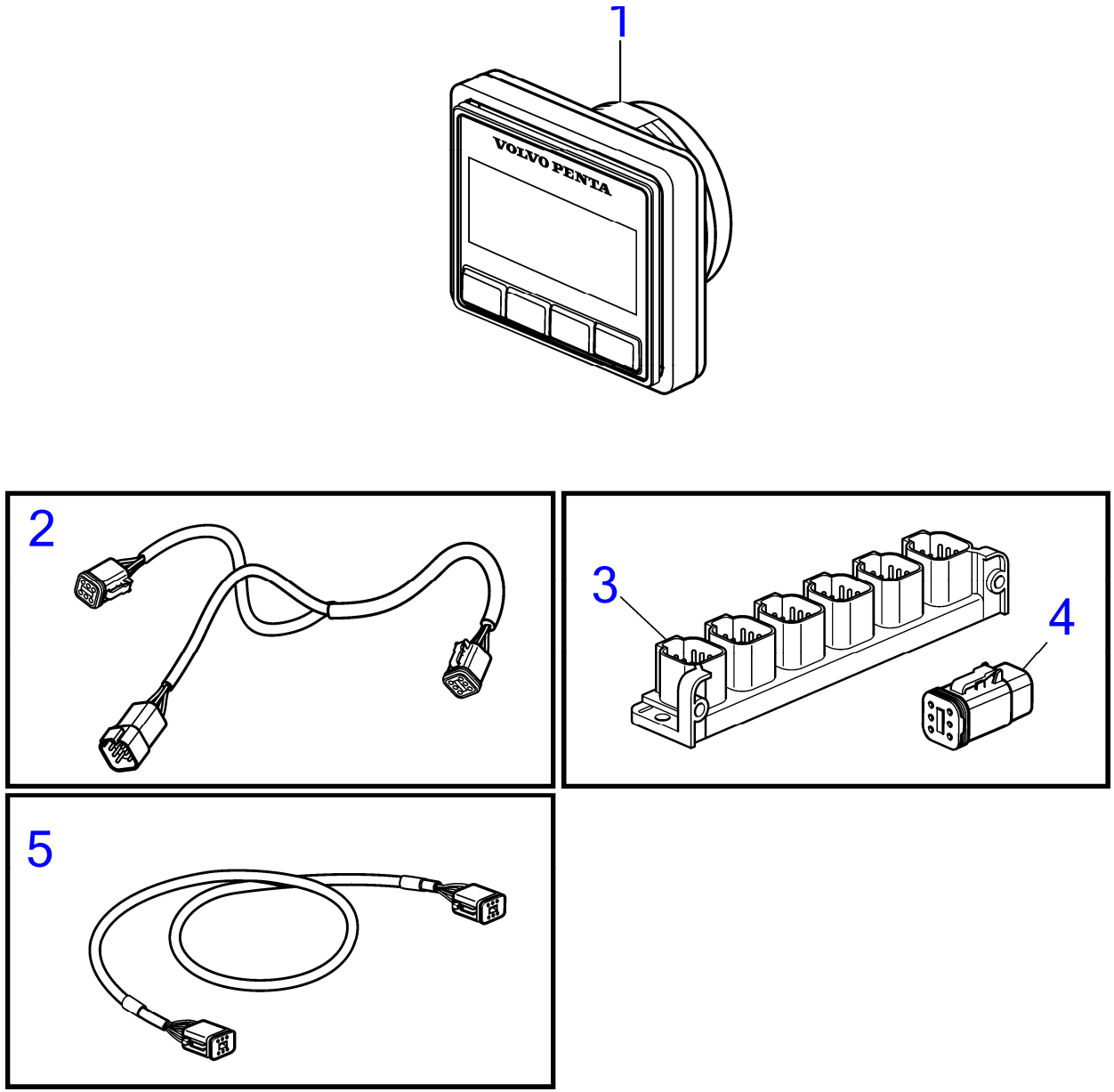

28786

D3-110I-H, D3-140I-H, D3-150I-H, D3-170I-H, D3-200I-H, D3-220I-H, D3-140A-H, D3-170A-H, D3-200A-H, D3-220A-H

RÉF	No Piéce	QTÉ	DÉSIGNATION	Voir
1				
	22499273	1	Panneau afficheur	41566
2	3588972	1	Kit câbles	
3	21469055	1	Bloc connexion	
4	3840433	4	· Tampon étanchéité	
5	3886666	6	Câble	

D3-110I-H, D3-140I-H, D3-150I-H, D3-170I-H, D3-200I-H, D3-220I-H, D3-140A-H, D3-170A-H, D3-200A-H, D3-220A-H

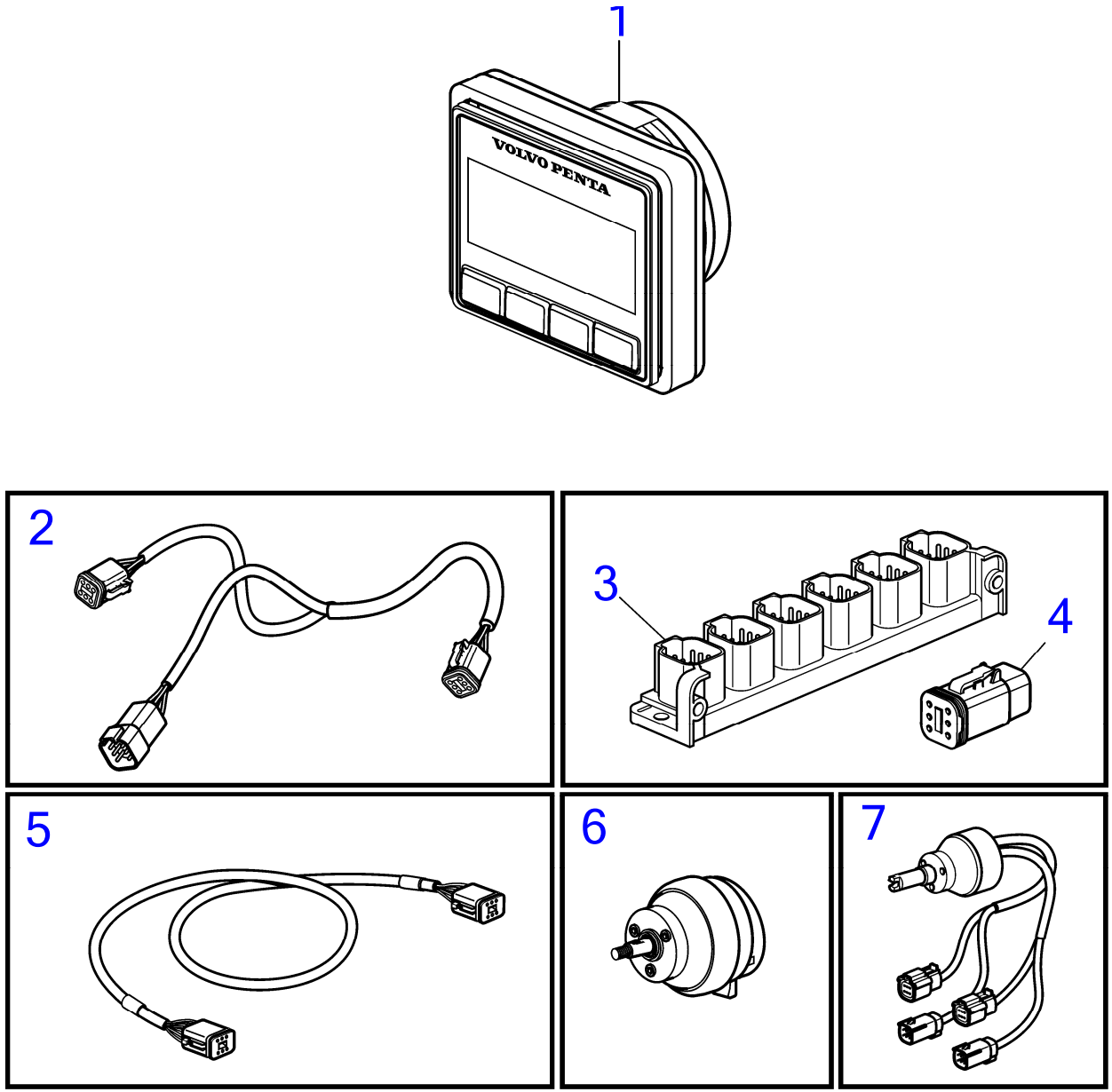

28787

D3-110I-H, D3-140I-H, D3-150I-H, D3-170I-H, D3-200I-H, D3-220I-H, D3-140A-H, D3-170A-H, D3-200A-H, D3-220A-H

RÉF	No Piéce	QTÉ	DÉSIGNATION	NOTES
1				
	22499273	1	Panneau afficheur	
2	3588972	2	Kit câbles	
3	21469055	1	Bloc connexion	
4	3840433	4	· Tampon étanchéité	
5	3886666	6	Câble	
6	22299003	1	Réglage volant	
7	21469560	1	Moyeu de volant	Remplacé par 22353839
	22353839	1	Moyeu de volant	

D3-110I-H, D3-140I-H, D3-150I-H, D3-170I-H, D3-200I-H, D3-220I-H, D3-140A-H, D3-170A-H, D3-200A-H, D3-220A-H

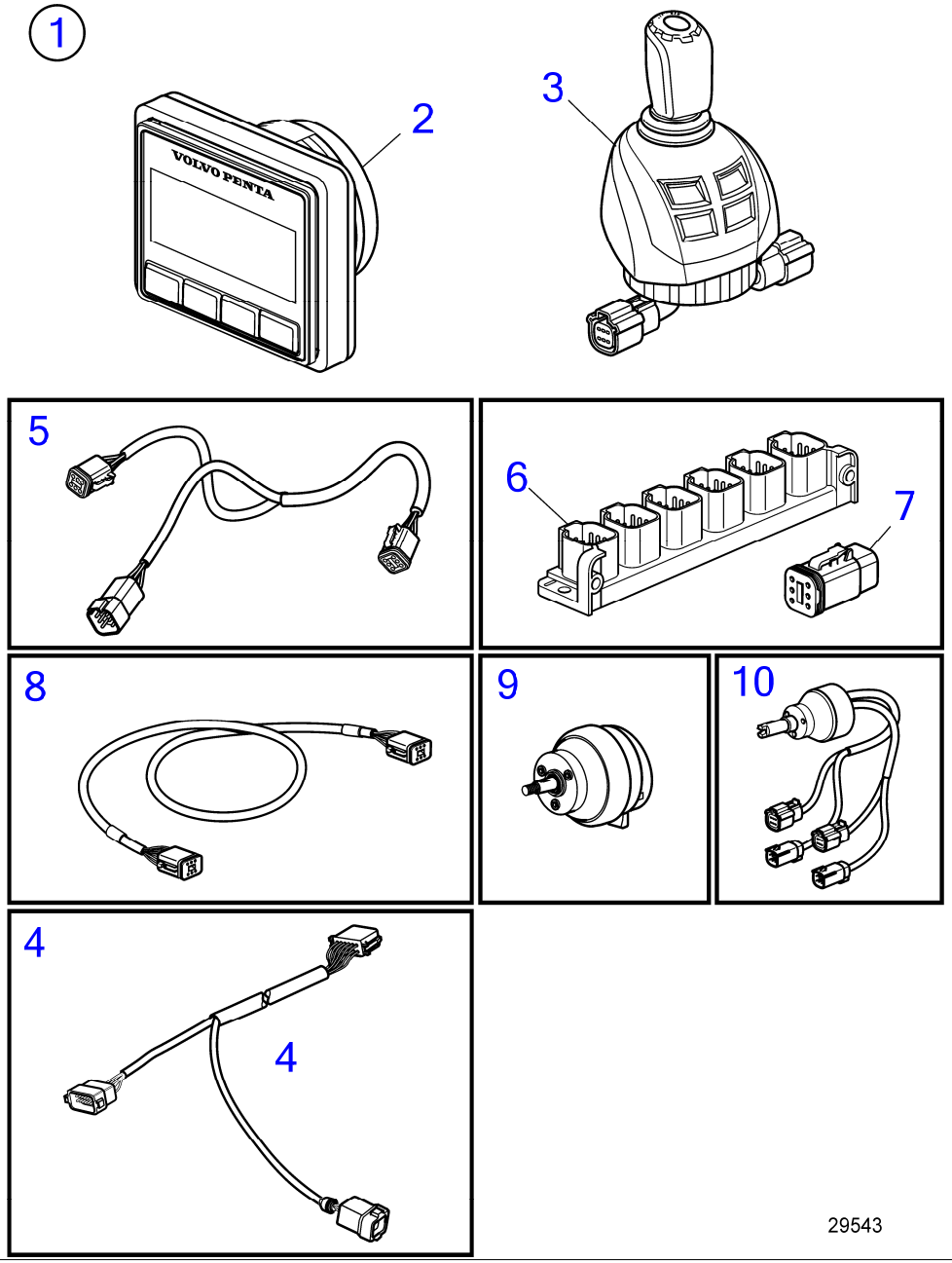

www.dbmoteurs.fr

D3-110I-H, D3-140I-H, D3-150I-H, D3-170I-H, D3-200I-H, D3-220I-H, D3-140A-H, D3-170A-H, D3-200A-H, D3-220A-H

RÉF	No Piéce	QTÉ	DÉSIGNATION	Voir	NOTES
1		1	Lot, Poste secondaire pour Inbord		
		1	Lot, Poste secondaire pour IPS		
		1	Lot, Poste secondaire pour Aquamatic		
		1			
2	22499273	1	· Panneau afficheur	41566	
3	22783418	1	· Bouton contrôle, Joystick pour Inbord	41547	
	22498703	1	· Bouton contrôle, Joystick pour IPS	41547	
	22498686	1	· Bouton commande, Aquamatic Delux à joystick	41547	Remplacé par 22893899
	22893899	1	· Bouton commande, Aquamatic Delux à joystick		
	(22893918)	1	· Bouton contrôle, IPS à joystick de type homologué	41754	Réféence hors de gamme
	22862204	1	· · Bouton contrôle		
4	21421926	2	· · Câble		
5	3588972	2	· Kit câbles		
6	21469055	1	· Bloc connexion		
7	3840433	1	· · Tampon étanchéité		
8	3886666	4	· Câble		
9	22299003	1	· Réglage volant		
10	21469560	1	· Moyeu de volant		Remplacé par 22353839
	22353839	1	· Moyeu de volant		

Secondary Station, Twin Installation Electronic Steering Inboard, IPS and AQ, EVC-E4

D3-110I-H, D3-140I-H, D3-150I-H, D3-170I-H, D3-200I-H, D3-220I-H, D3-140A-H, D3-170A-H, D3-200A-H, D3-220A-H

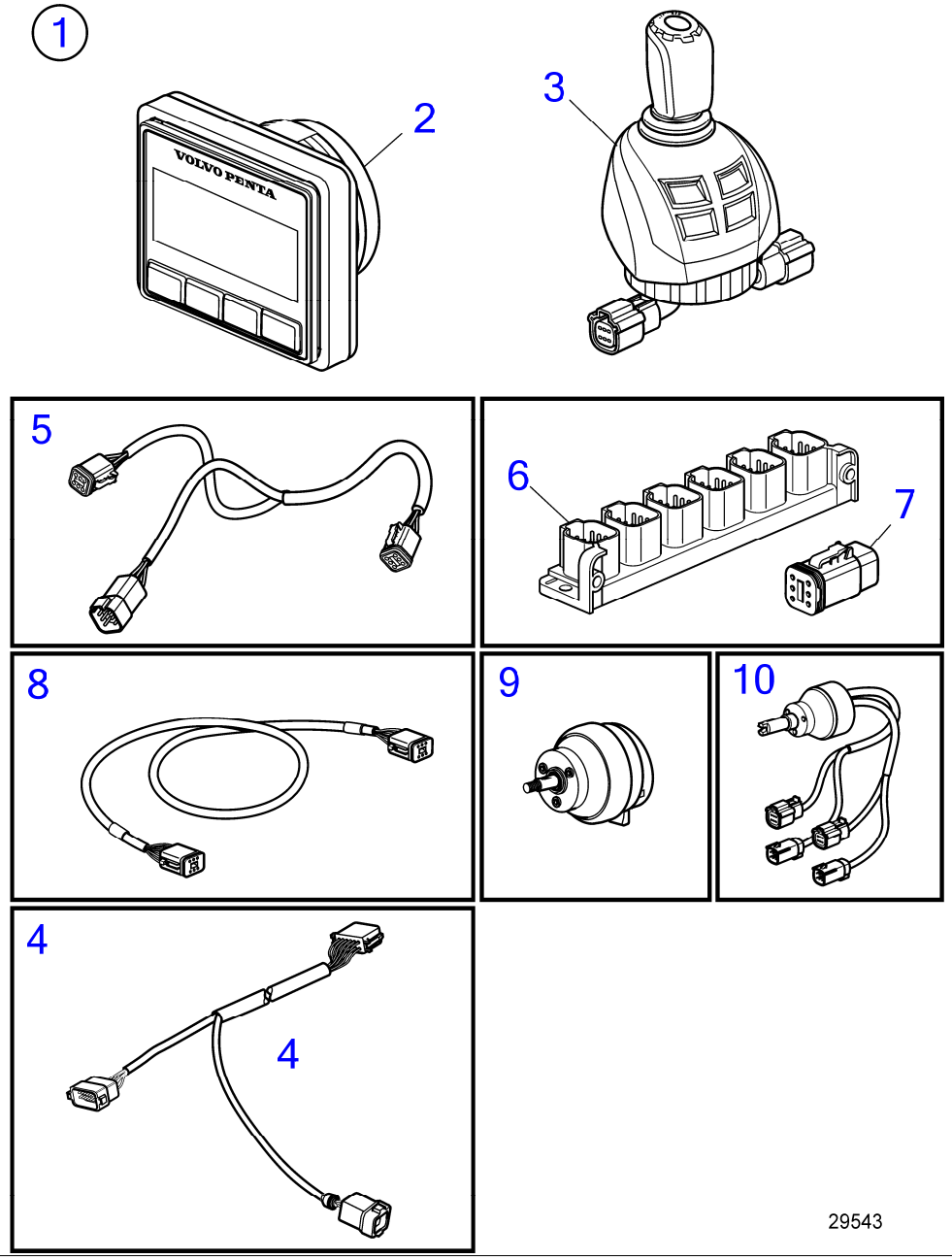

D3-110I-H, D3-140I-H, D3-150I-H, D3-170I-H, D3-200I-H, D3-220I-H, D3-140A-H, D3-170A-H, D3-200A-H, D3-220A-H

RÉF	No Piéce	QTÉ	DÉSIGNATION	Voir	NOTES
1		1	Lot, Poste secondaire pour Inbord		
		1	Lot, Poste secondaire pour IPS		
		1	Lot, Poste secondaire pour Aquamatic		
		1			
2	22499273	1	· Panneau afficheur	41566	
3	22783418	1	· Bouton contrôle, Joystick pour Inbord	41547	
	22498703	1	· Bouton contrôle, Joystick pour IPS	41547	
	22498686	1	· Bouton commande, Aquamatic Delux à joystick	41547	Remplacé par 22893899
	22893899	1	· Bouton commande, Aquamatic Delux à joystick		
	(22893918)	1	· Bouton contrôle, IPS à joystick de type homologué	41754	Réféence hors de gamme
	22862204	1	· · Bouton contrôle		
4	21421926	2	· · Câble		
5	3588972	2	· Kit câbles		
6	21469055	1	· Bloc connexion		
7	3840433	1	· · Tampon étanchéité		
8	3886666	4	· Câble		
9	22299003	1	· Réglage volant		
10	21469560	1	· Moyeu de volant		Remplacé par 22353839
	22353839	1	· Moyeu de volant		

D3-110I-H, D3-140I-H, D3-150I-H, D3-170I-H, D3-200I-H, D3-220I-H, D3-140A-H, D3-170A-H, D3-200A-H, D3-220A-H

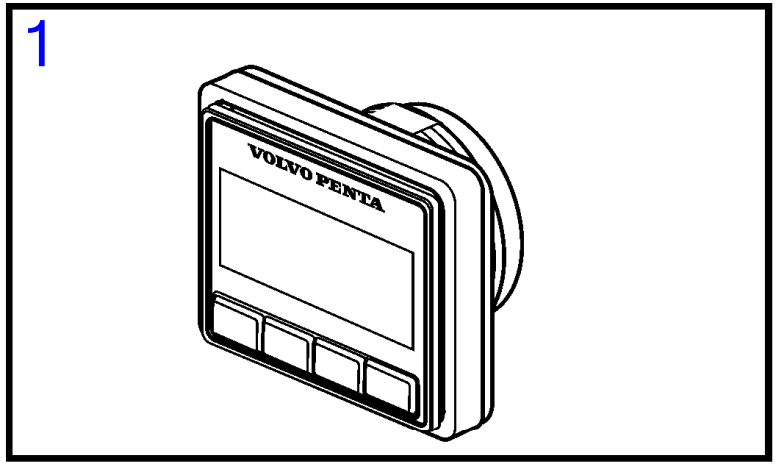

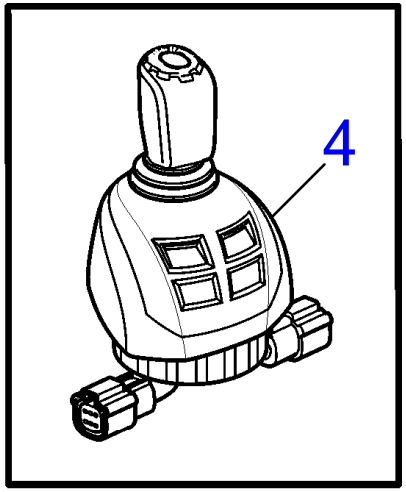

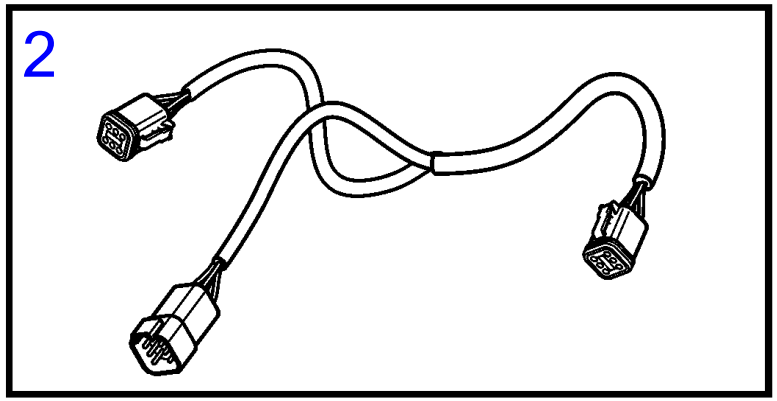

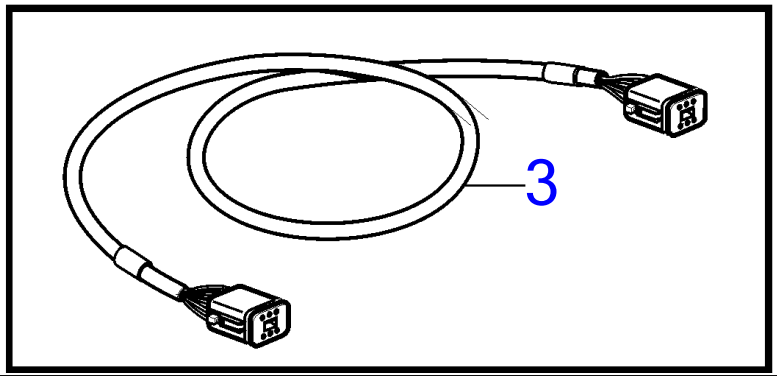

26360

www.dbmoteurs.fr

D3-110I-H, D3-140I-H, D3-150I-H, D3-170I-H, D3-200I-H, D3-220I-H, D3-140A-H, D3-170A-H, D3-200A-H, D3-220A-H

RÉF	No Piéce	QTÉ	DÉSIGNATION	Voir
1	22499273	1	Panneau afficheur	38829
2	3588972	2	Kit câbles	
3	3886666	1	Câble	
4	22596666	1	Bouton commande	

www.dbmoteurs.fr

Tank Meter Kit for Fresh Water EVC-E3

D3-110I-H, D3-140I-H, D3-150I-H, D3-170I-H, D3-200I-H, D3-220I-H, D3-140A-H, D3-170A-H, D3-200A-H, D3-220A-H

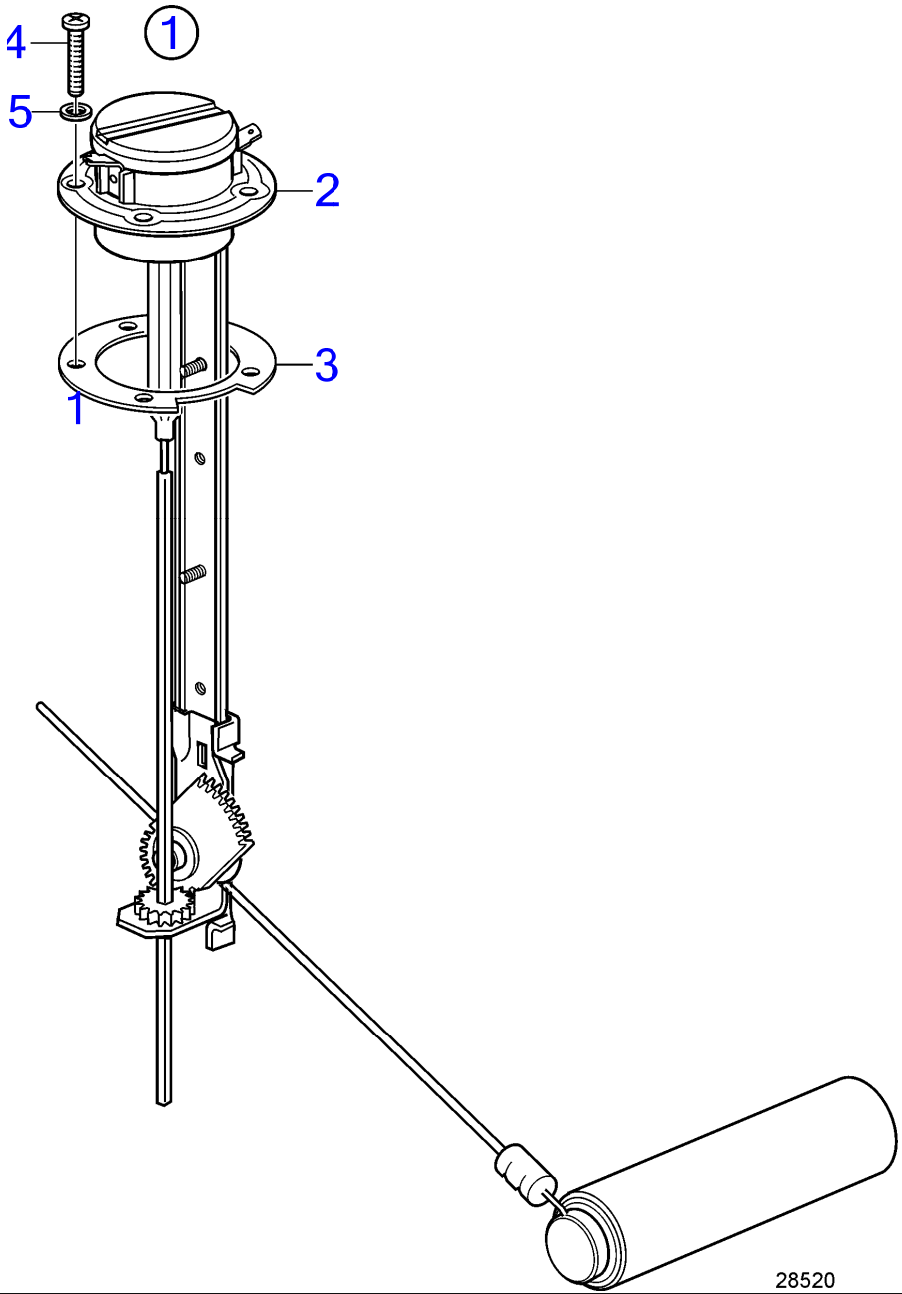

Tank Meter Kit for Fresh Water EVC-E3

D3-110I-H, D3-140I-H, D3-150I-H, D3-170I-H, D3-200I-H, D3-220I-H, D3-140A-H, D3-170A-H, D3-200A-H, D3-220A-H

RÉF	No Piéce	QTÉ	DÉSIGNATION	NOTES
1	3809098	1	Capteur de niveau, jeu	
2	834389	1	· Sonde de réservoir	
3	89865	1	·· Joint	
4	996061	4	·· Vis à embase	L=16mm
	969409	1	·· Vis à 6 pans creux	L=25mm
5	834481	5	·· Joint	

Tank Meter Kit for Fresh Water EVC-E4

D3-110I-H, D3-140I-H, D3-150I-H, D3-170I-H, D3-200I-H, D3-220I-H, D3-140A-H, D3-170A-H, D3-200A-H, D3-220A-H

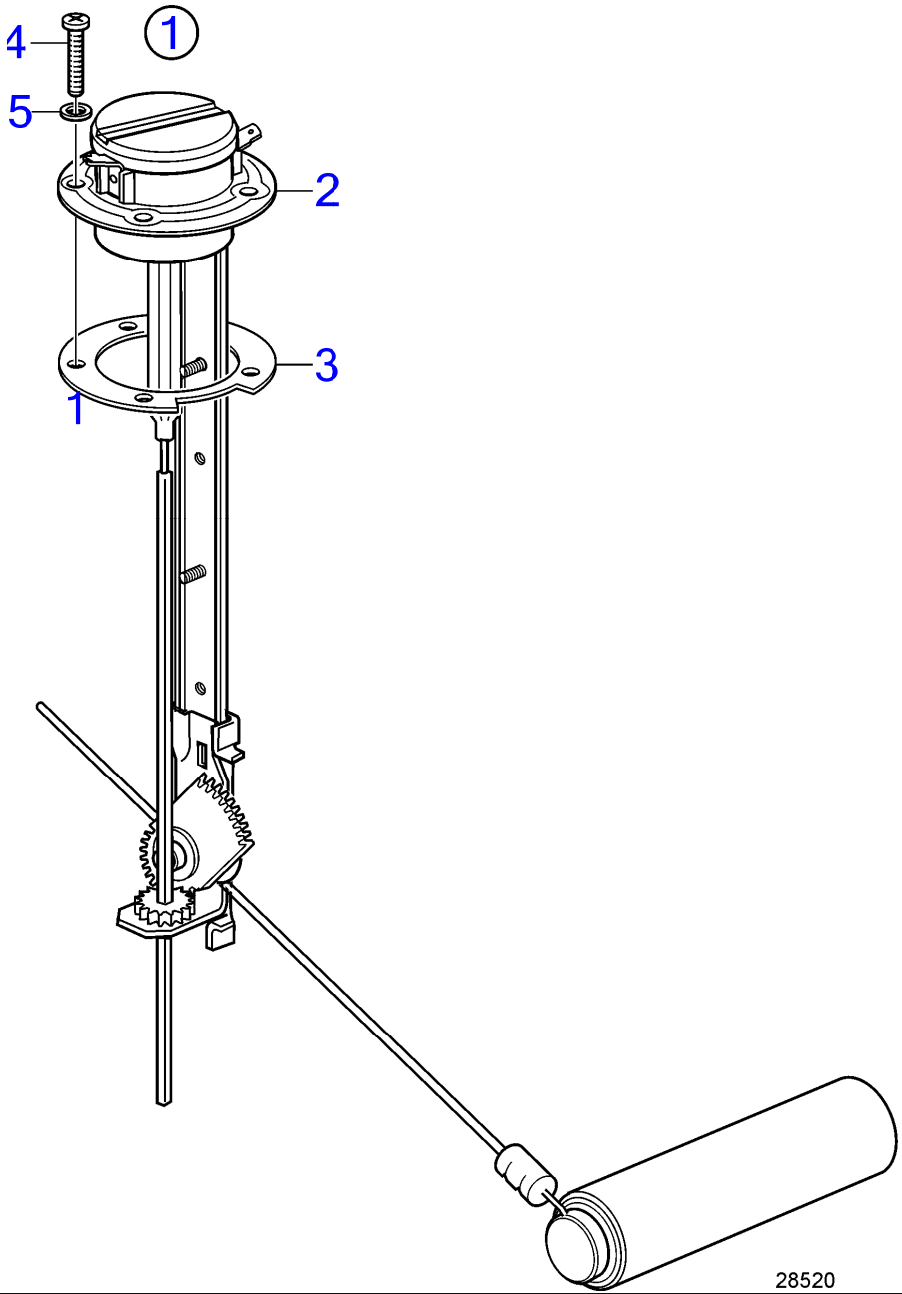

D3-110I-H, D3-140I-H, D3-150I-H, D3-170I-H, D3-200I-H, D3-220I-H, D3-140A-H, D3-170A-H, D3-200A-H, D3-220A-H

RÉF	No Piéce	QTÉ	DÉSIGNATION	NOTES
1	3809098	1	Capteur de niveau, jeu	
2	834389	1	· Sonde de réservoir	
3	89865	1	·· Joint	
4	996061	4	·· Vis à embase	L=16mm
	969409	1	·· Vis à 6 pans creux	L=25mm
5	834481	5	·· Joint	

Rudder Indicator Kit, SX & DPS Drive

D3-110I-H, D3-140I-H, D3-150I-H, D3-170I-H, D3-200I-H, D3-220I-H, D3-140A-H, D3-170A-H, D3-200A-H, D3-220A-H

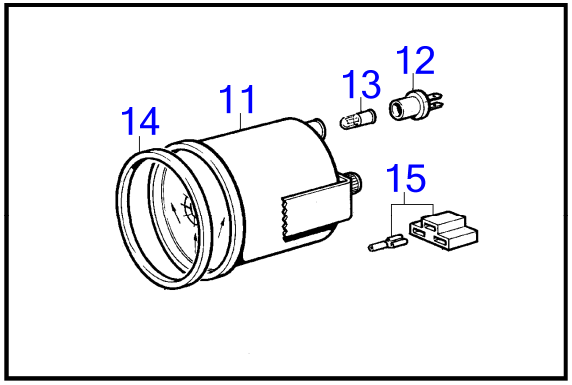

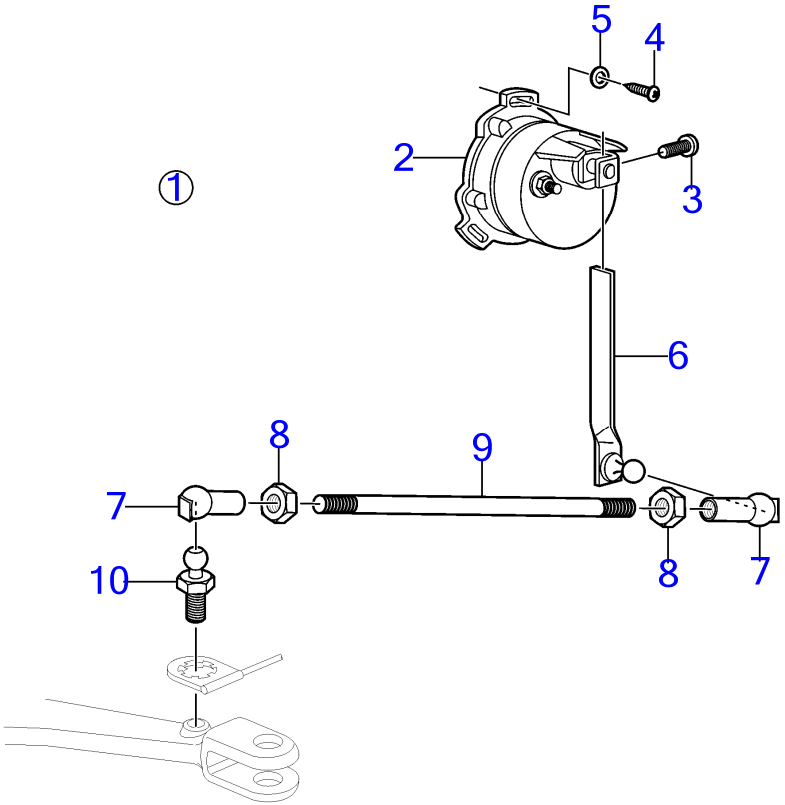

24824

D3-110I-H, D3-140I-H, D3-150I-H, D3-170I-H, D3-200I-H, D3-220I-H, D3-140A-H, D3-170A-H, D3-200A-H, D3-220A-H

RÉF	No Piéce	QTÉ	DÉSIGNATION	NOTES
1	21323189	1	Capteur	
2	837772	1	· Capteur de position	
3		1	· · Vis	Pas vendu séparément
		2	· · Ecrou	Pas vendu séparément
		2	· · Rondelle verrouillag	Pas vendu séparément
4	955132	3	· Vis empreinte crucif	
5	955891	3	· Rondelle	
6	3863388	1	· Bras	
7	946704	1	· Cuvette bille	Filetage a gauche.
	946703	1	· Cuvette bille	Filetage a droite.
8	942836	1	· Écrou hexagonal	Filetage a gauche.
	955780	1	· Écrou hexagonal	Filetage a droite.
9	943549	1	· Tige réglage	
10	21319346	1	· Boulon articulation	
11	863944	1	Indicateur de gouver	
	873207	1	· Jeu étriers	
		2	· · Ecrou	
		2	· Entretoise	
12	863945	1	· Douille ampoule	
13	863946	1	· Ampoule	
14	858643	1	Bague frontale	
15		X	Bloc connexion	

D3-110I-H, D3-140I-H, D3-150I-H, D3-170I-H, D3-200I-H, D3-220I-H, D3-140A-H, D3-170A-H, D3-200A-H, D3-220A-H

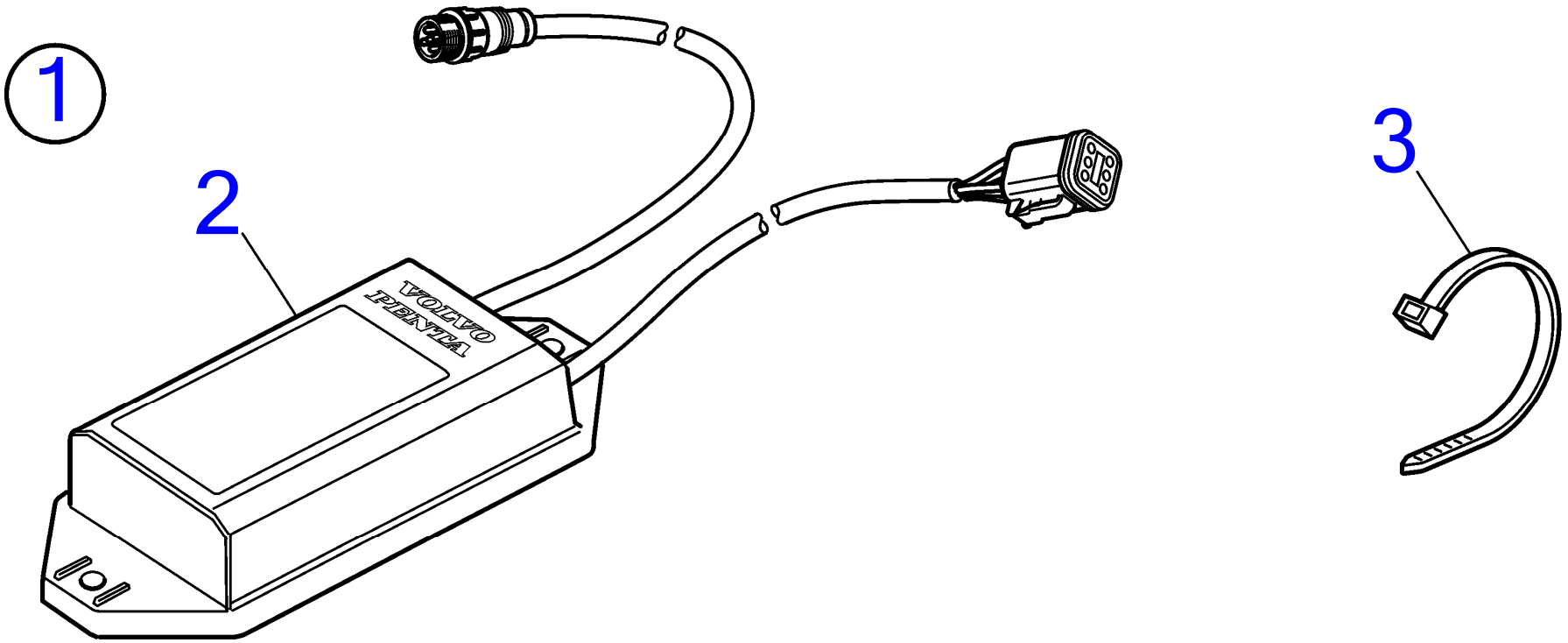

29492

D3-110I-H, D3-140I-H, D3-150I-H, D3-170I-H, D3-200I-H, D3-220I-H, D3-140A-H, D3-170A-H, D3-200A-H, D3-220A-H

RÉF	No Piéce	QTÉ	DÉSIGNATION
1	23114628	1	Passerelle
2		1	· Convertisseur
3	948210	2	· Serre-câble

Converter, External Helm Gateway, EVC-E4

D3-110I-H, D3-140I-H, D3-150I-H, D3-170I-H, D3-200I-H, D3-220I-H, D3-140A-H, D3-170A-H, D3-200A-H, D3-220A-H

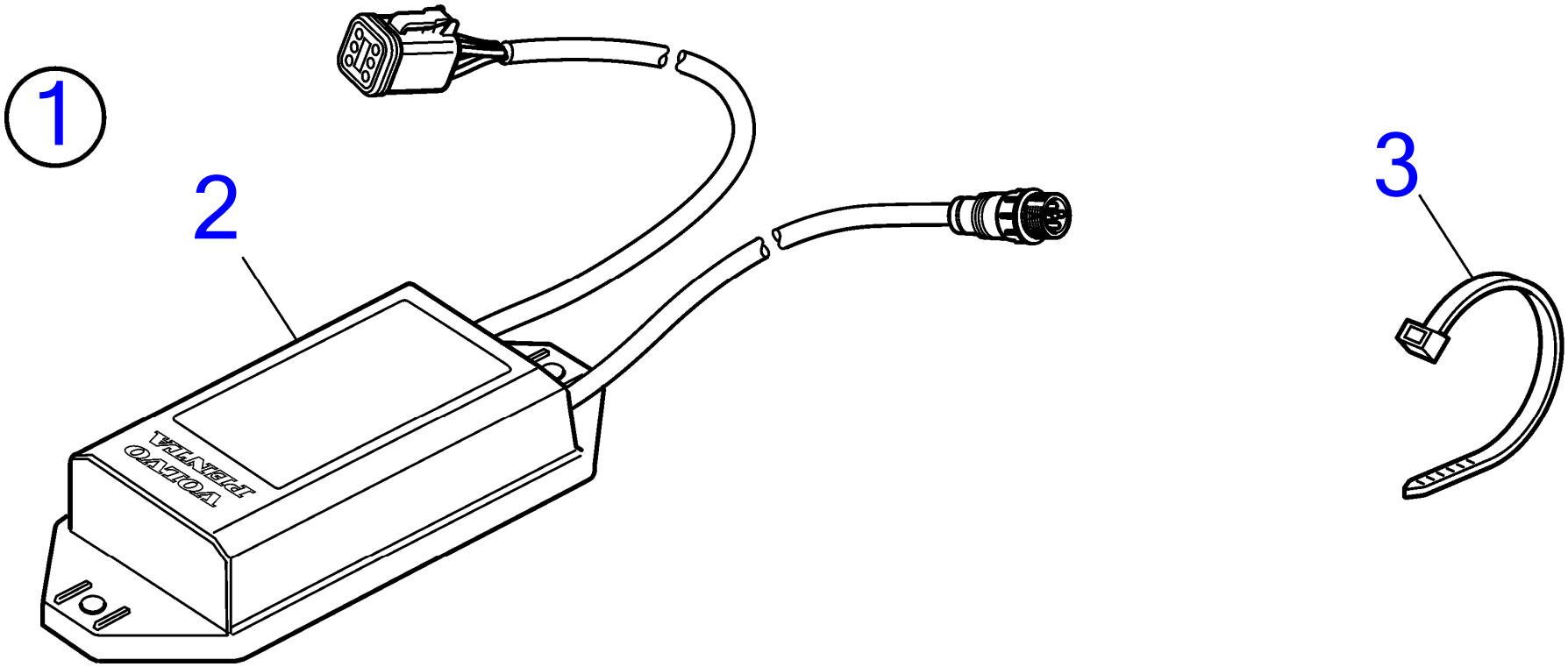

29782

D3-110I-H, D3-140I-H, D3-150I-H, D3-170I-H, D3-200I-H, D3-220I-H, D3-140A-H, D3-170A-H, D3-200A-H, D3-220A-H

RÉF	No Piéce	QTÉ	DÉSIGNATION
1	23240620	1	Convertisseur
2		1	· Convertisseur
3	948210	2	· Serre-câble

D3-110I-H, D3-140I-H, D3-150I-H, D3-170I-H, D3-200I-H, D3-220I-H, D3-140A-H, D3-170A-H, D3-200A-H, D3-220A-H

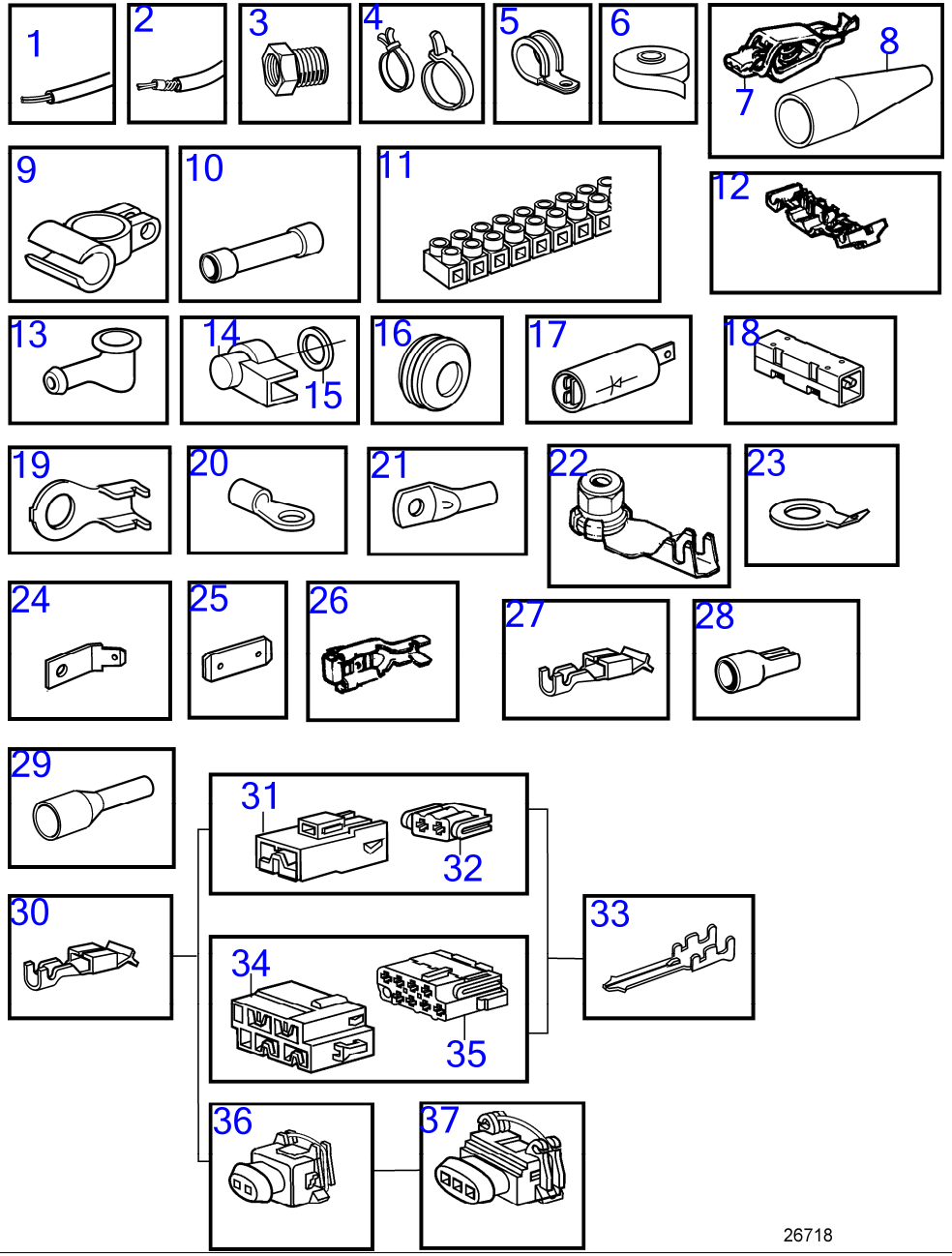

www.dbmoteurs.fr

D3-110I-H, D3-140I-H, D3-150I-H, D3-170I-H, D3-200I-H, D3-220I-H, D3-140A-H, D3-170A-H, D3-200A-H, D3-220A-H

RÉF	No Piéce	QTÉ	DÉSIGNATION	NOTES
1	970624	1	Fil électrique, type RK	1,5mm², noir
	970626	1	Fil électrique, type RK	1,5mm², rouge
	970661	1	Fil électrique, type R2	1,5mm², rouge
	(970663)	1	Fil électrique, type R2	Réféence hors de gamme, 2,5mm², noir
	970698	1	Fil électrique, type R2	2,5mm², rouge
	970700	1	Fil électrique, type RK	4,0mm², noir
	(970709)	1	Fil électrique, type RK	Réféence hors de gamme, 6,0mm², noir
	970711	1	Fil électrique, type R2	6,0mm², rouge
	954485	1	Fil électrique, type RK	16,0mm², rouge
	(954500)	1	Fil électrique, type RK	Réféence hors de gamme, 25,0mm², rouge
	954502	1	Fil électrique, type RK	35,0mm², rouge
2	874854	1	Câble d'alimentation	Cable marin non armé homologue par les normes de classification., 2x1,5mm²
	(863657)	1	Câble	Réféence hors de gamme, Cable marin armé homologue par les normes de classification., 4,0mm², rouge
	874855	1	Câble d'alimentation	Cable marin non armé homologue par les normes de classification., 2x2,5mm²
	(842092)	1	Câble	Réféence hors de gamme, Cable marin non armé homologue par les normes de classification., 3x1,5mm²
	(874858)	1	Câble d'alimentation	Réféence hors de gamme, Cable marin non armé homologue par les normes de classification., 6,0mm², noir
	(842090)	1	Câble	Réféence hors de gamme, Cable marin non armé homologue par les normes de classification., 16,0mm², rouge
	(874861)	1	Câble d'alimentation	Réféence hors de gamme, Cable marin non armé homologue par les normes de classification., 25,0mm², rouge
	(874862)	1	Câble d'alimentation	Réféence hors de gamme, Cable marin non armé homologue par les normes de classification., 35,0mm², rouge
	846639	1	Fil électrique	Cable marin non armé homologue par les normes de classification., 2x1,5mm²
	874870	1	Câble d'alimentation	Cable marin non armé homologue par les normes de classification., 2x1,5mm²
	846346	1	Cable	Remplacé par le faisceau de câbles 872679 et l'adaptateur 872939
	(874346)	1	Fil électrique	Réféence hors de gamme, Cable marin armé homologue par les normes de classification., RFOU 0,6/1kv
	872679	1	Faisceau de câbles	(846346)
3	872939	1	Adaptateur	(846346)
4	948211	1	Serre-câble	3x1,5mm²
	949666	1	Serre-câble, avec alesage de fixation	3x4,0mm²
	948616	1	Serre-câble	3x6,0mm²
	980464	1	Serre-câble	Réféence hors de gamme
	862832	1	Serre-câble, acier	4x1,5mm²
	980881	1	Serre-câble	
5	947827	1	Collier serrage	25,4mm
6	858283	1	Ruban	4x2,5mm²
7	844280	1	Clip, cable de batterie Borne +	16x1,5mm²
8	(844278)	1	Isolation	Réféence hors de gamme, Rouge
	(844279)	1	Isolation	Réféence hors de gamme, Noir
9	954505	1	Contact électrique, cable de batterie Borne -	D=77mm L=280mm
	954506	1	Contact électrique, cable de batterie Borne +	D=42mm L=170mm
10	956956	1	Douille raccord	D=102mm L=362mm
	956958	1	Douille raccord	1,5-2,5mm², bleu
	956960	1	Douille raccord	L=61mm
11	(926219)	1	Accouplement	Réféence hors de gamme, Noir
12	944306	1	Bloc de connexion	Bleu
13	829200	1	Capot de protection	0,5-1,0mm², rouge
14	(1234326)	1	Capot protection	Réféence hors de gamme, 1,5-2,5mm², bleu
15	960140	1	Rondelle	3-6mm², jaune

D3-110I-H, D3-140I-H, D3-150I-H, D3-170I-H, D3-200I-H, D3-220I-H, D3-140A-H, D3-170A-H, D3-200A-H, D3-220A-H

RÉF	No Piéce	QTÉ	DÉSIGNATION	NOTES
16	941269	1	Tampon	20mm² maxi, 12 broches
	821053	1	Bague protection	Diamètre interieur=35mm
	943920	1	Tampon	Diamètre interieur=40mm
17	20382270	1	Diode	
18	20382270	1	Diode	
19	970788	1	Contact électrique	M5x1,1-2,5mm²
	970789	1	Contact électrique	M6x1,1-2,5mm²
	(970791)	1	Contact électrique	Réféence hors de gamme, M10x1,1-2,5mm²
20	881492	1	Contact électrique	M4x1,1-2,5mm²
	881493	1	Contact électrique	M5x1,1-2,5mm²
	881508	1	Contact électrique	M6x1,1-2,5mm²
	881494	1	Contact électrique	M8x1,1-2,5mm²
	881504	1	Contact électrique	M10x1,1-2,5mm²
	881506	1	Contact électrique	M4x2,6-6,0mm²
	881495	1	Contact électrique	M5x2,6-6,0mm²
	881496	1	Contact électrique	M6x2,6-6,0mm²
	(881497)	1	Contact électrique	Réféence hors de gamme, M8x2,6-6,0mm²
	881498	1	Contact électrique	M10x2,6-6,0mm²
	940331	1	Contact électrique	M5x6,1-10,0mm²
	(940332)	1	Contact électrique	Réféence hors de gamme, M6x6,1-10,0mm²
	940333	1	Contact électrique	M8x6,1-10,0mm²
	(940334)	1	Contact électrique	Réféence hors de gamme, M10x6,1-10,0mm²
	881512	1	Contact électrique	M5x10,1-16,0mm²
	940335	1	Contact électrique	M6x10,1-16,0mm²
	940336	1	Contact électrique	M8x10,1-16,0mm²
	940337	1	Contact électrique	M10x10,1-16,0mm²
21	949587	1	Cosse de câbles	M10x10mm²
22	8140576	1	Écrou	M4
23	865758	1	Cosse de câbles	I.D=12,5 D=23mm
24	944485	1	Contact électrique	6,3xM5x180
25	839328	1	Agrafe	16,3x6,3x0,8
26	881491	1	Contact électrique	6,3x0,75-2,1mm²
27	853015	1	Cosse de câbles	Pour instrument de réglage d'assiette., Pour 853866, Yasaki
28	942429	1	Contact électrique	Pour 853866, Yasaki
29	3829867	1	Cosse câble	
	3829868	1	Cosse câble	
30	970777	1	Contact électrique	
31	968377	1	Carter	2,8x2 naturel
	968379	1	Carter	2,8x2 gris
32	968376	1	Carter	4,8/2,8x2 naturel
	968378	1	Carter	4,8/2,8x2 gris
33	974313	1	Contact électrique	2,8x0,8x1,1-2,5mm²
34	968401	1	Carter	2,8x8 naturel
35	968400	1	Carter	4,8/2,8x8 naturel
36	976256	1	Carter	2 bornes
37	967713	1	Carter	3 bornes

D3-110I-H, D3-140I-H, D3-150I-H, D3-170I-H, D3-200I-H, D3-220I-H, D3-140A-H, D3-170A-H, D3-200A-H, D3-220A-H

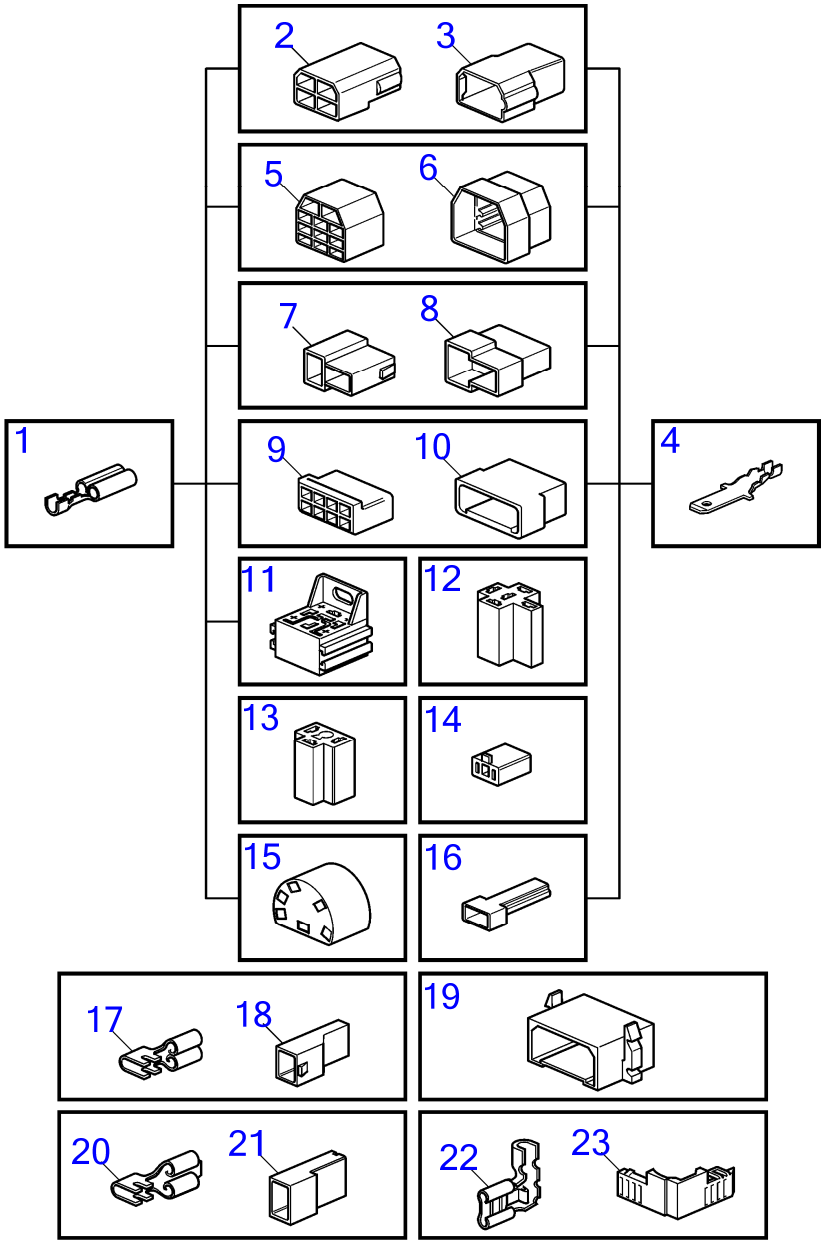

15819

D3-110I-H, D3-140I-H, D3-150I-H, D3-170I-H, D3-200I-H, D3-220I-H, D3-140A-H, D3-170A-H, D3-200A-H, D3-220A-H

RÉF	No Piéce	QTÉ	DÉSIGNATION	NOTES
1	973150	1	Contact électrique	6,3x0,8x1,1-2,5mm²
	949206	1	Cosse de câbles	6,3x0,8x4,0-6,0mm²
2	948856	1	Carter	6,3x4 naturel
3	948855	1	Carter	6,3x4 naturel
4	973117	1	Contact électrique	6,3x0,8x0,5-1,0mm²
	881487	1	Contact électrique	6,3x0,8x0,75-2,5mm²
	881488	1	Contact électrique	6,3x0,8x4,0-6,0mm²
5	945830	1	Douille isolante	6,3x11 naturel
6	945831	1	Fiche isolante	6,3x11 naturel
7	958210	1	Carter	6,3x2 noir
8	958209	1	Carter	6,3x2 noir
9	944076	1	Carter	6,3x8 naturel
10	948857	1	Carter	6,3x8 naturel
11	977184	1	Carter	6,3x5x4,8/2,8x4
12	1214948	1	Carter	6,3x5 noir
13	945469	1	Carter	6,3x3 noir
14	1578937	1	Carter	6,3x2 naturel
15	828624	1	Douille isolante	6,3x6
16		1	Carter	6,3x1 noir
17	949405	1	Contact électrique	4,8x1,1-2,5mm²
18	947848	1	Carter	4,8x1 naturel
19	944077	1	Isolant	6,3x8 naturel
20	881483	1	Contact électrique	6,3x0,8x1,1-2,5mm²
	881484	1	Contact électrique	6,3x0,8x4,0-6,0mm²
21	949597	1	Carter	6,3x1 naturel
	943511	1	Carter	6,3x1 naturel
22	881489	1	Contact électrique	6,3x0,8x1,1-2,5
23	944221	1	Carter	6,3x1 naturel

D3-110I-H, D3-140I-H, D3-150I-H, D3-170I-H, D3-200I-H, D3-220I-H, D3-140A-H, D3-170A-H, D3-200A-H, D3-220A-H

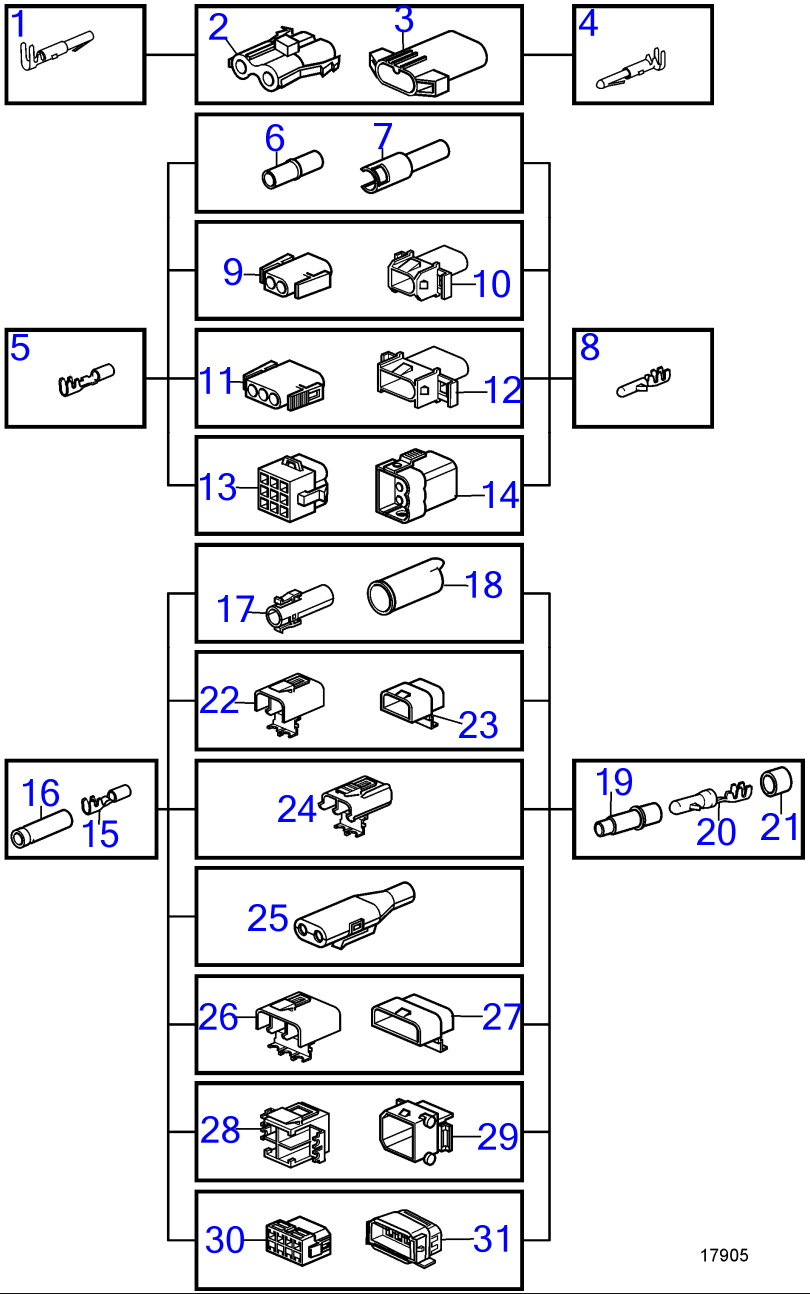

D3-110I-H, D3-140I-H, D3-150I-H, D3-170I-H, D3-200I-H, D3-220I-H, D3-140A-H, D3-170A-H, D3-200A-H, D3-220A-H

RÉF	No Piéce	QTÉ	DÉSIGNATION	NOTES
1	946038	1	Contact électrique	2,1x0,5-1mm²
2	944224	1	Carter	2 bornes
3	944223	1	Carter	2 bornes
4		1	Cosse cable	Non commercialisé par Volvo Penta., 2,1x0,5-1mm²
5	965822	1	Contact électrique	3,5x1,1-2,5mm²
	948289	1	Contact électrique	3,5x2,5-4,0mm²
6	949584	1	Carter	3,5x1 naturel
7	949583	1	Carter	3,5x1 naturel
8	969831	1	Cosse de câbles	3,5x0,5-1mm²
	965824	1	Contact électrique	3,5x1,1-2,5mm²
	965825	1	Contact électrique	3,5x2,6-4,0mm²
9	948996	1	Carter	3,5x2 naturel
10	948995	1	Carter	3,5x2 naturel
11	948296	1	Carter	3,5x3 naturel
12	948297	1	Carter	3,5x3 naturel
13	948294	1	Carter	3,5x9 naturel
14	948295	1	Carter	3,5x9 naturel
15	949371	1	Contact électrique	3,5x0,75-1,5mm²
16	1598753	1	Isolateur	
17	1307035	1	Carter	1-pol.
18	1308436	1	Carter	1-pol.
19	1608765	1	Isolateur	
20	965824	1	Contact électrique	3,5x2,5-4,5mm²
21	1608766	1	Étanchéité	
22	1307048	1	Carter	2 bornes
23	1307049	1	Carter	2 bornes
24	970753	1	Carter	2 bornes
25	1624477	1	Carter	2 bornes
26	1259828	1	Carter	3 bornes
27	3523442	1	Fiche isolante	3-polig (1259829)
28	1259830	1	Carter	4 bornes
29	1259831	1	Carter	4 bornes
30	966812	1	Carter	8 bornes
31	967809	1	Carter	8 bornes

D3-110I-H, D3-140I-H, D3-150I-H, D3-170I-H, D3-200I-H, D3-220I-H, D3-140A-H, D3-170A-H, D3-200A-H, D3-220A-H

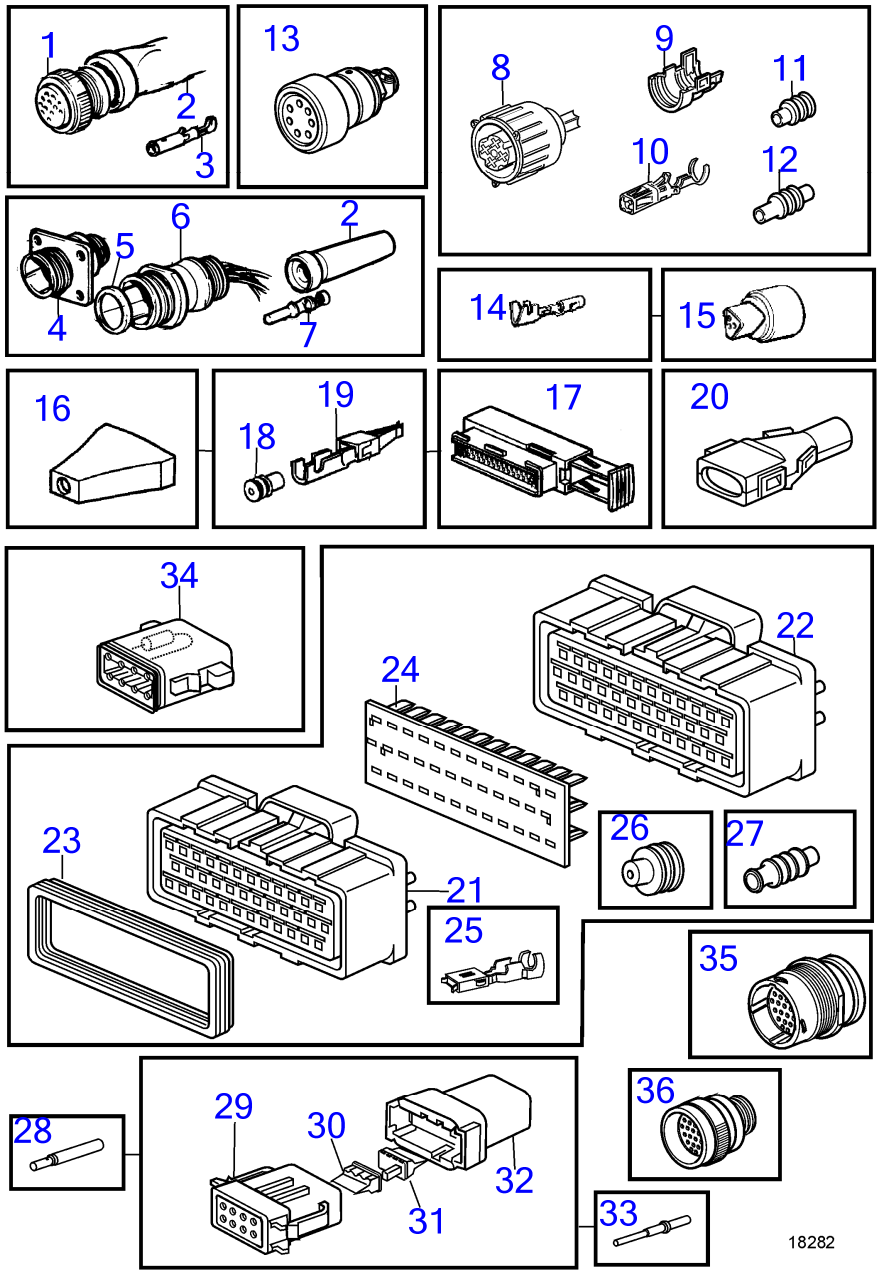

www.dbmoteurs.fr

D3-110I-H, D3-140I-H, D3-150I-H, D3-170I-H, D3-200I-H, D3-220I-H, D3-140A-H, D3-170A-H, D3-200A-H, D3-220A-H

RÉF	No Piéce	QTÉ	DÉSIGNATION	Voir	NOTES
1	846612	1	Carter		16 bornes
2	847005	1	Col étanchéité		L=100mm D=20mm
3	849959	1	Contact électrique		
4	846611	1	Carter		16 bornes
5	846615	1	Bague étanchéité		
6	846647	1	Bloc		16 bornes
7	849958	1	Contact électrique		1,6x0,5-1,5mm²
8	8159013	1	Carter	41414	4 bornes
9		1	Raccord reducteur	41414	
10	8155901	1	Cosse câble	41414	
11	8155900	1	Joint sur fil	41414	
12	8155899	1	Tampon étanchéité	41414	
13	1618737	1	Isolateur		7 bornes
14	853521	1	Contact électrique		
15	(853498)	1	Kit d'anode		Réféence hors de gamme, 3 bornes
16	873632	1	Manchon protection		
17	9148263	1	Carter		42 bornes
	9148135	20	Contact		
	9148107	20	Joint		
	970749	6	Cosse cable		
	970773	6	Joint sur fil		
	873632	1	Manchon protection		
18	970772	1	Joint sur fil		1,2-2,1mm² bleu
	9148107	1	Joint		1,4-2,0 gris
	25325008	1	Joint sur fil		2,2-3mm² blanc
19	9148135	1	Contact		1,6x0,5-1mm²
	970778	1	Contact électrique		4,8/2,8x0,5-1mm²
	970779	1	Contact électrique		4,8/2,8x1,1-2,5mm²
20	8142100	1	Adaptateur		
21	977532	1	Carter		24-bornes noir
22	977897	1	Carter		24-bornes rouge
23		1	· Joint		
24	977533	1	Support d'isolateur		
25	977539	1	Contact électrique		
26	1079234	1	Étanchéité		Brun
27	977540	1	Joint sur fil		Gris
28	874146	1	Contact électrique		
29	874142	1	Carter		8 bornes
30	874144	1	Cale		Orange
31	874145	1	Cale		Orange
32	874143	1	Carter		8 bornes
33	874147	1	Contact électrique		
34	874271	1	Résistance, terminaison finale		
35	874112	1	Connecteur		Du panneau de commande au moteur. 23 bornes., Utiliser cosse de câble 874147
36	874092	1	Connecteur		Du moteur au panneau de commande. 23 bornes., Utiliser cosse de câble 874146

D3-110I-H, D3-140I-H, D3-150I-H, D3-170I-H, D3-200I-H, D3-220I-H, D3-140A-H, D3-170A-H, D3-200A-H, D3-220A-H

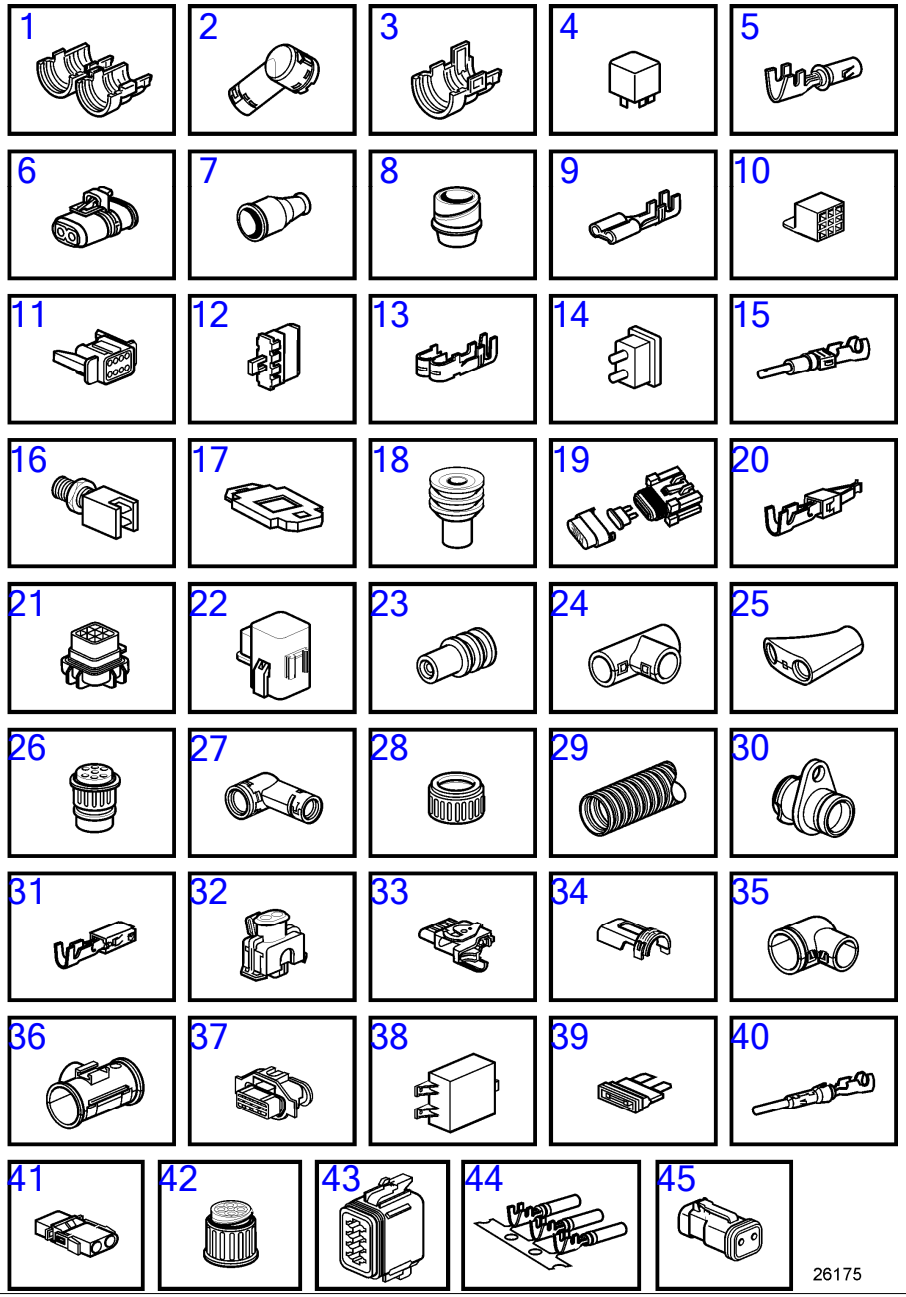

D3-110I-H, D3-140I-H, D3-150I-H, D3-170I-H, D3-200I-H, D3-220I-H, D3-140A-H, D3-170A-H, D3-200A-H, D3-220A-H

RÉF	No Piéce	QTÉ	DÉSIGNATION	Voir	NOTES
1	3985597	1	Adaptateur		L=32mm
	3985620	1	Adaptateur		
2	3987768	2	Adaptateur		
3	3987767	2	Adaptateur		
4	3171420	1	Relais		
5	20375186	12	Contact électrique		
	3963409	3	Contact électrique		
	3986767	X	Cosse câble		O.D=0,3mm
	11039671	3	Contact électrique		
	881788	X	Cosse câble		
6	20409386	6	Isolateur		
7	11039397	1	Douille d'extrémité		
8	1079283	1	Enveloppe d'isolateu		
9	973122	5	Contact électrique		
10	973121	1	Contact électrique		
11	874114	1	Carter		
12	874115	1	Cale		
13	874220	2	Cosse de câbles		
14	874250	2	Fiche		Pour 874114
15	874033	6	Contact électrique		
	192396	X	Contact électrique		
16	873959	1	Rupteur		Stop
17	873944	1	Retenue		Pour fusi. 980555
18	873854	2	Douille étanchéité		
19	874111	1	Porte-fusible		10 amp
20	3587154	3	Cosse de câbles		
	3587151	1	Cosse de câbles		
21	3587172	1	Socle de relais		
22	3587173	1	Boîte relais		Remplacé par 21494263
	21494263	1	Boîte relais		
23	3587461	X	Tampon étanchéité		
	3587158	1	Fil plombage		
	3587170	3	Fil plombage		
	970771	X	Joint sur fil		I.D=3,4mm Y.D=6,0mm
	8159012	X	Étanchéité		I.D=0,1mm Y.D=3,9mm
24	9806110	2	Accouplement		
	3171511	X	Tubulure		D=10mm
	3171768	X	Tubulure		D=13mm
	7807398	1	Accouplement		
	7807403	1	Accouplement		
25	3943200	2	Tubulure		L=68,8mm
	3986692	1	Tubulure		
	3987598	1	Tubulure		L=48,2mm
	3988390	1	Tubulure		L=57,9mm
	3986692	1	Tubulure		
26	3963412	1	Carter		

D3-110I-H, D3-140I-H, D3-150I-H, D3-170I-H, D3-200I-H, D3-220I-H, D3-140A-H, D3-170A-H, D3-200A-H, D3-220A-H

RÉF	No Piéce	QTÉ	DÉSIGNATION	Voir	NOTES
27	3985598	1	Adaptateur		D=25,8mm
	3987766	2	Adaptateur		D=24mm
28	8141886	1	Adaptateur		D=22mm
29	874558	X	Flexible		I.D=8,5mm
	874559	X	Flexible		I.D=10mm
	874560	X	Flexible		I.D=13mm
	874561	X	Flexible		I.D=17mm
	874562	X	Flexible		I.D=22mm
	874563	X	Flexible		I.D=26mm
30	20429993	1	Passe-câble		
31	881600	X	Cosse câble		
32	874368	1	Douille isolante		
33	20429872	1	Carter		
34	20429873	X	Enveloppe d'isolateu		
35	20450150	1	Adaptateur		
36	3943090	X	Tubulure		
37	874456	1	Douille isolante		
38	21959663	1	Transformateur de te		12V, D3-D,E,F
39	969161	1	Fusible		10A
40	984945	X	Contact électrique		(3963408)
41	948995	1	Carter		
42	8159013	X	Carter	41414	Pièce remplacée, Section Se 41414
43	874091	X	Carter		8 bornes
44	874251	X	Contact électrique		Bornier
45	3888267	X	Carter		

www.dbmoteurs.fr

D3-110I-H, D3-140I-H, D3-150I-H, D3-170I-H, D3-200I-H, D3-220I-H, D3-140A-H, D3-170A-H, D3-200A-H, D3-220A-H

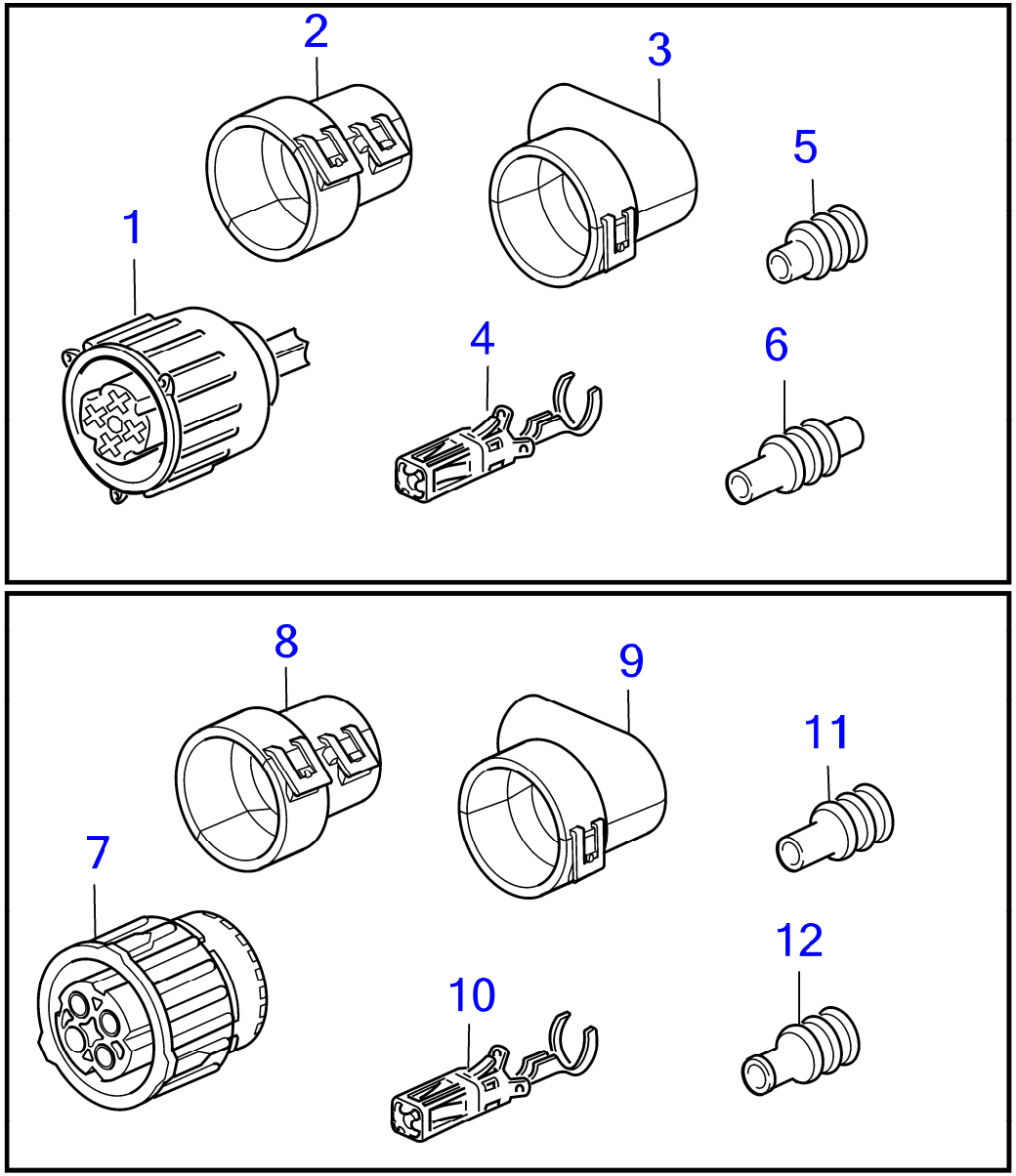

28688

D3-110I-H, D3-140I-H, D3-150I-H, D3-170I-H, D3-200I-H, D3-220I-H, D3-140A-H, D3-170A-H, D3-200A-H, D3-220A-H

RÉF	No Piéce	QTÉ	DÉSIGNATION	NOTES
1	3589939	1	Connecteur	970772.
2	3888501	1	Adaptateur, 90 degrés	Remplacé par 3985621
3		1	Adaptateur à 180 degrés (droit)	N° de réf. : 3841040, Remplacé par 3985620
4	3589991	1	Cosse de câbles	Pièce 3589991 non remplaçable, utiliser pos. 7 à 12 à la place
5	3807021	1	Tampon étanchéité	Remplacé par 970771
6	3807016	1	Joint sur fil	Remplacé par 970772
7	984849	1	Carter	
8	3985621	1	Adaptateur	
9	3985620	1	Adaptateur	
10	984846	1	Contact électrique	
11	970771	1	Joint sur fil	
12	970772	1	Joint sur fil	

Drive Unit, Complete, DPS-B

D3-140A-H, D3-170A-H, D3-200A-H, D3-220A-H

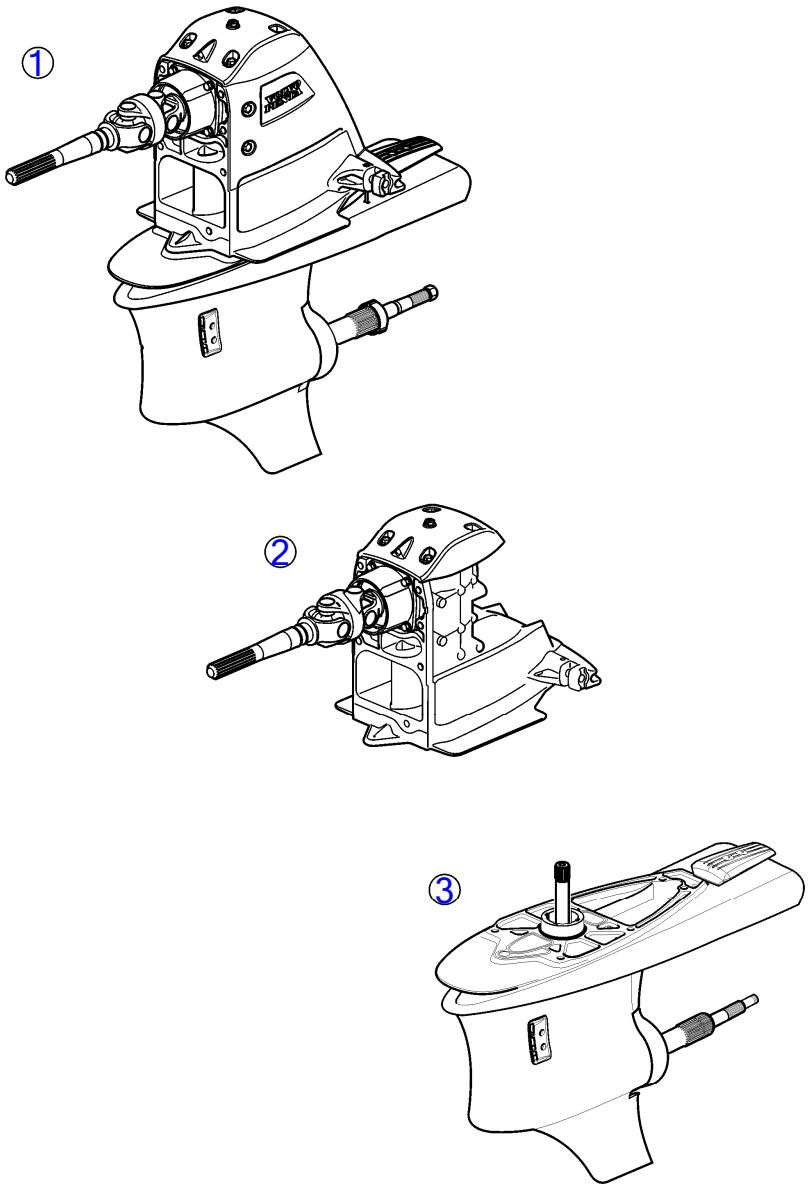

22892

D3-140A-H, D3-170A-H, D3-200A-H, D3-220A-H

RÉF	No Piéce	QTÉ	DÉSIGNATION	NOTES
1	21615542	1	Unité de commande, DPS-B	1,78:1
	21766684	1	Unité de commande, DPS-B	1,95:1
	21766685	1	Unité de commande, DPS-B	2,14:1
2	3842918	1	· Engrenage supérieur, complet	SX, 1,66:1, DPS, 1,78:1, 1,95:1
	3801213	1	· Engrenage supérieur,, complet	SX, 1,66:1, DPS, 1,78:1, 1,95:1
	3842918	1	· Engrenage supérieur, complet	SX, 1,66:1, 1,78:1, 1,95:1
	3801213	1	· Engrenage supérieur,, complet	SX, 1,66:1, 1,78:1, 1,95:1
	21591372	1	· Engrenage supérieur, complet	DPS-A, 2,14:1
3	21658888	1	· Carter boîte vitesse, complet	2,11:1 & 1,78:1
	21658892	1	· Carter boîte vitesse, complet	2,14:1, 1,95:1

www.dbmoteurs.fr

Drive Unit, Complete, DPS-B OX i

D3-140A-H, D3-170A-H, D3-200A-H, D3-220A-H

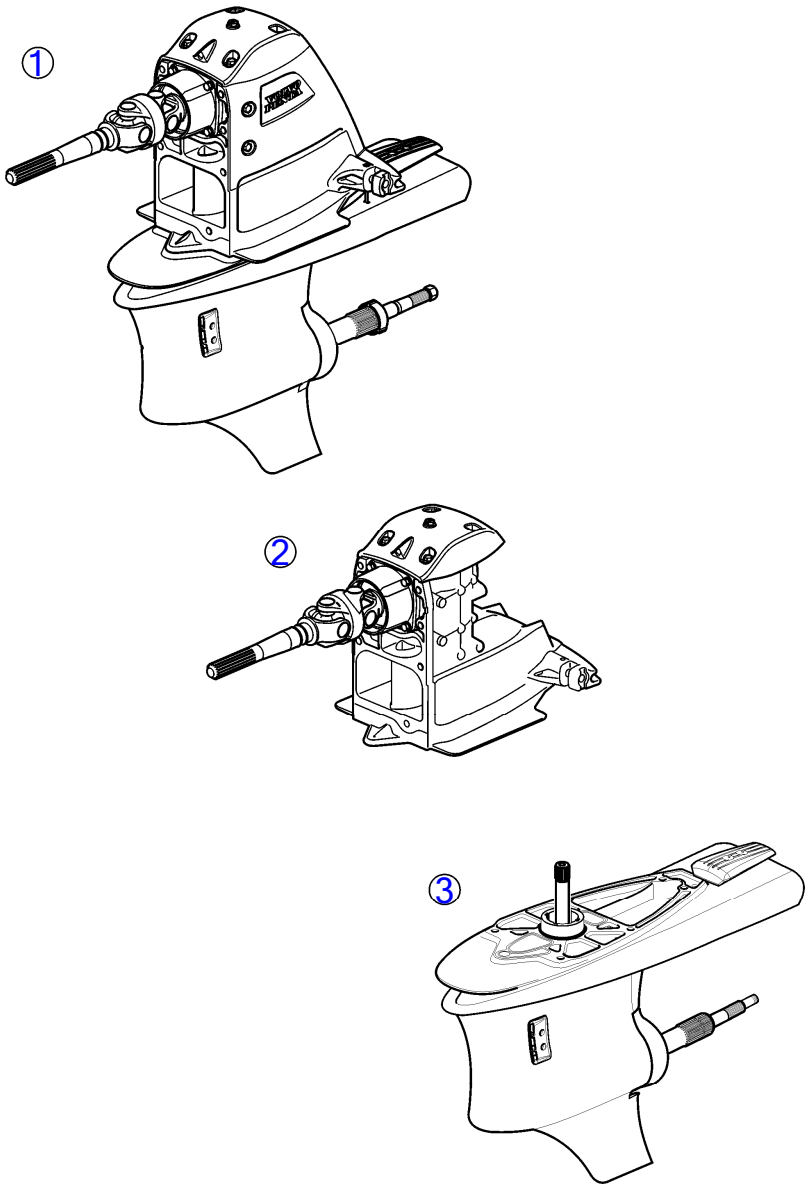

22892

D3-140A-H, D3-170A-H, D3-200A-H, D3-220A-H

RÉF	No Piéce	QTÉ	DÉSIGNATION	NOTES
1	21615549	1	Unité de commande	1,78:1
	22104470	1	Unité de commande	1,95:1
	22104457	1	Unité de commande	2,14:1
2	21592054	1	· Engrenage supérieur, complet	2,14:1
	21592053	1	· Engrenage supérieur, complet	1.78:1, 1.95:1
3	21658893	1	· Carter boîte vitesse, complet	1.78:1
	21658899	1	· Carter boîte vitesse, complet	2,14:1, 1.95:1

www.dbmoteurs.fr

D3-140A-H, D3-170A-H, D3-200A-H, D3-220A-H

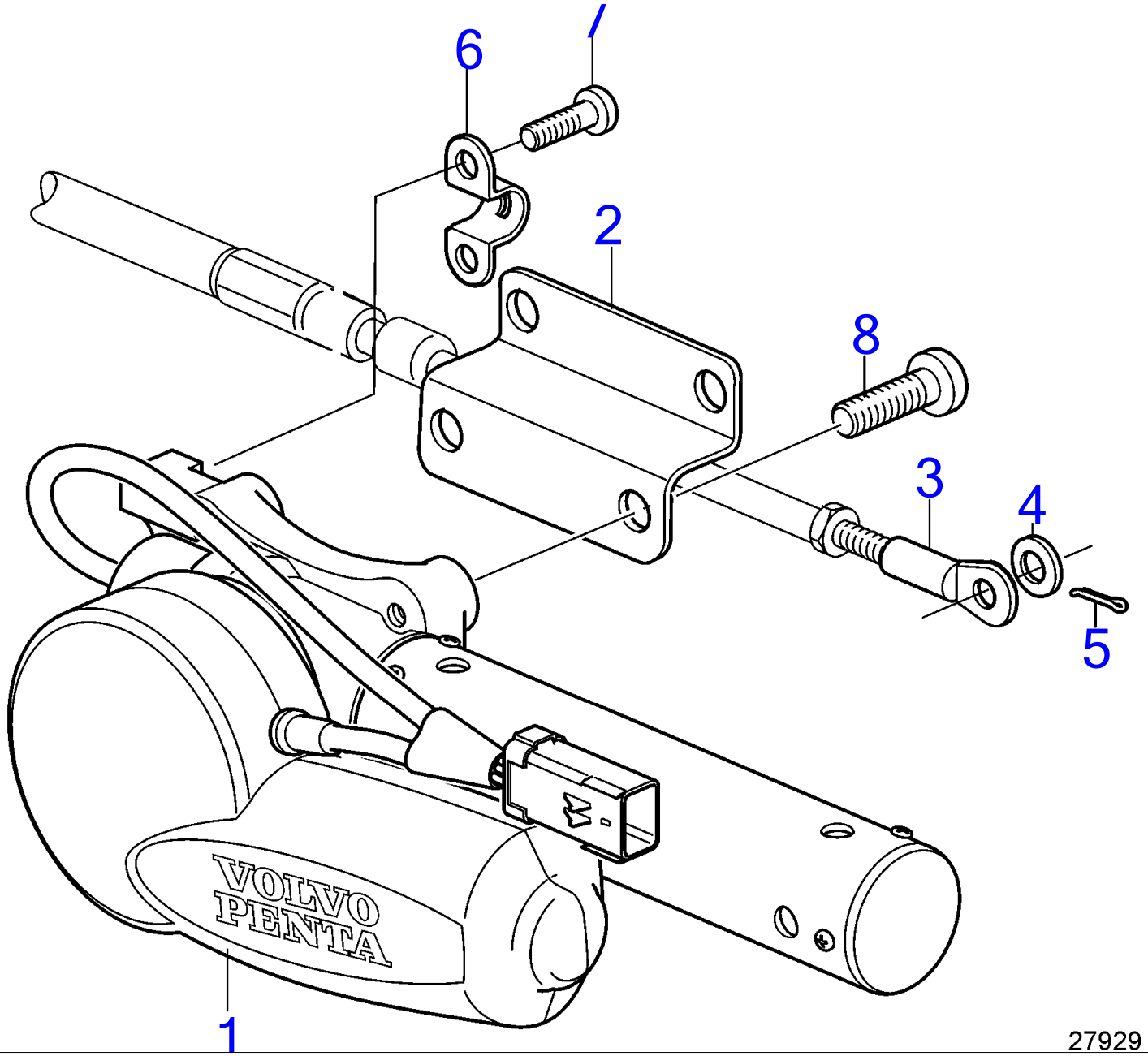

27929

D3-140A-H, D3-170A-H, D3-200A-H, D3-220A-H

RÉF	No Piéce	QTÉ	DÉSIGNATION	NOTES
1	3848712	1	Moteur commutateur	
2	21353263	2	Console	
3	3850941	1	Adaptateur	
4	940191	1	Rondelle	
5	17253	1	Goupille fendue	
6	21471054	1	Console	
7	973155	2	Vis à 6 pans creux	M5x12mm
8	944435	4	Vis à embase	

D3-140A-H, D3-170A-H, D3-200A-H, D3-220A-H

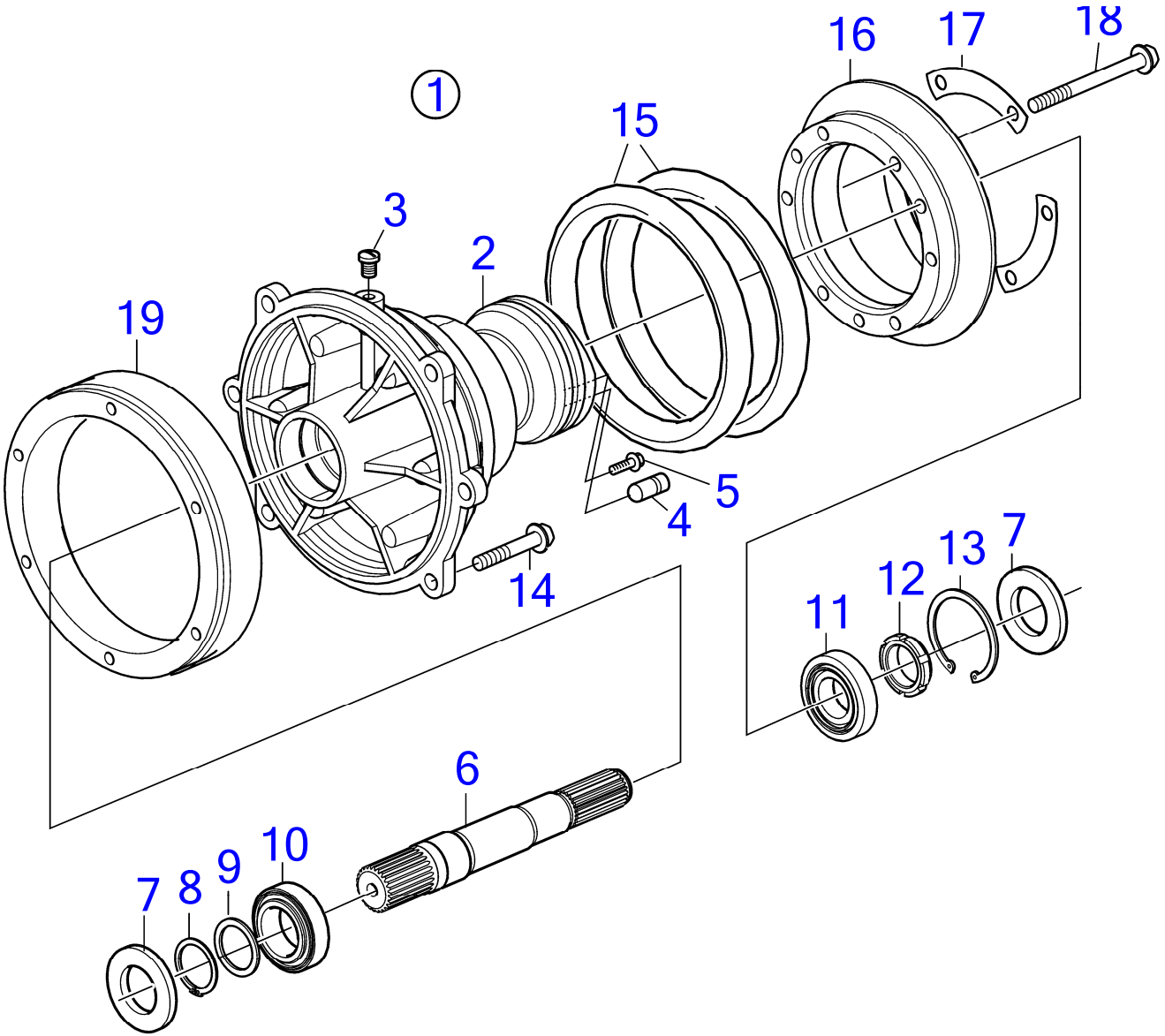

29588

D3-140A-H, D3-170A-H, D3-200A-H, D3-220A-H

RÉF	No Piéce	QTÉ	DÉSIGNATION
1	23249588	1	Boîtier intermédiair
2	3807369	1	· Boîtier intermédiair
3	804262	1	· Bouchon
4	23161494	1	· Tampon
5	991605	1	· Vis à embase
6	22459514	1	· Arbre
7	958860	2	· Bague étanchéité
8	914465	1	· Circlip
9	968950	1	· Rondelle support
10	183647	1	· Roulement à rouleaux
11	11041	1	· Roulement à rouleaux
12	969072	1	· Écrou rond
13	914533	1	· Circlip
14	984757	6	Vis à embase
15	813967	2	Anneau caoutchouc
16	873048	1	Bague serrage
17	806624	3	Gache
18	191844	6	Vis à tête hexagonal
19	22394433	1	Bague de connexion

D3-140A-H, D3-170A-H, D3-200A-H, D3-220A-H

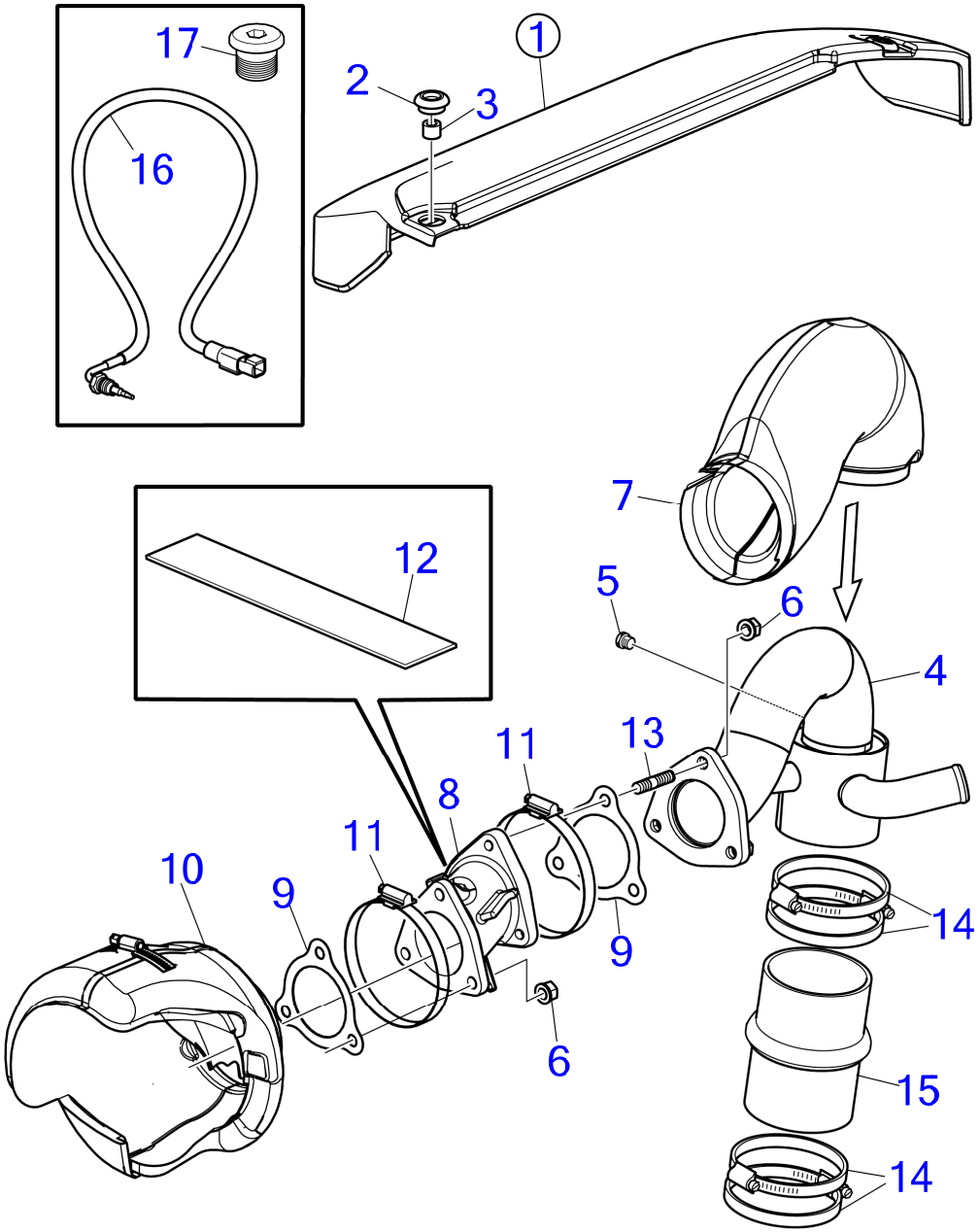

D3-140A-H, D3-170A-H, D3-200A-H, D3-220A-H

RÉF	No Piéce	QTÉ	DÉSIGNATION	Voir	NOTES
1	22420909	1	Capot moteur		
2	992404	3	· Passe fil		
3	40005089	3	· Entretoise		
4	22420926	1	Tube d'échappement		
5	981749	1	· Bouchon		
6	981152	6	Écrou à embase		
7	21985884	1	Écran thermique		
8	22394441	1	Allonge de tuyau d'é		
9	1275549	2	Joint		
10	21985886	1	Écran thermique		
11	22274888	2	Collier durite		
12	22030177	1	Écran thermique		
13	977581	3	Goujon		
14	22274887	4	Collier durite		
15	843228	1	Flexible d'échappeme		
16	21673187	1	Sonde de température		
			· Installation Instruction 47703789	47703789-EN	Capteur
17	945065	1	Bouchon		

Connecting parts 290 3,5"

D3-140A-H, D3-170A-H, D3-200A-H, D3-220A-H

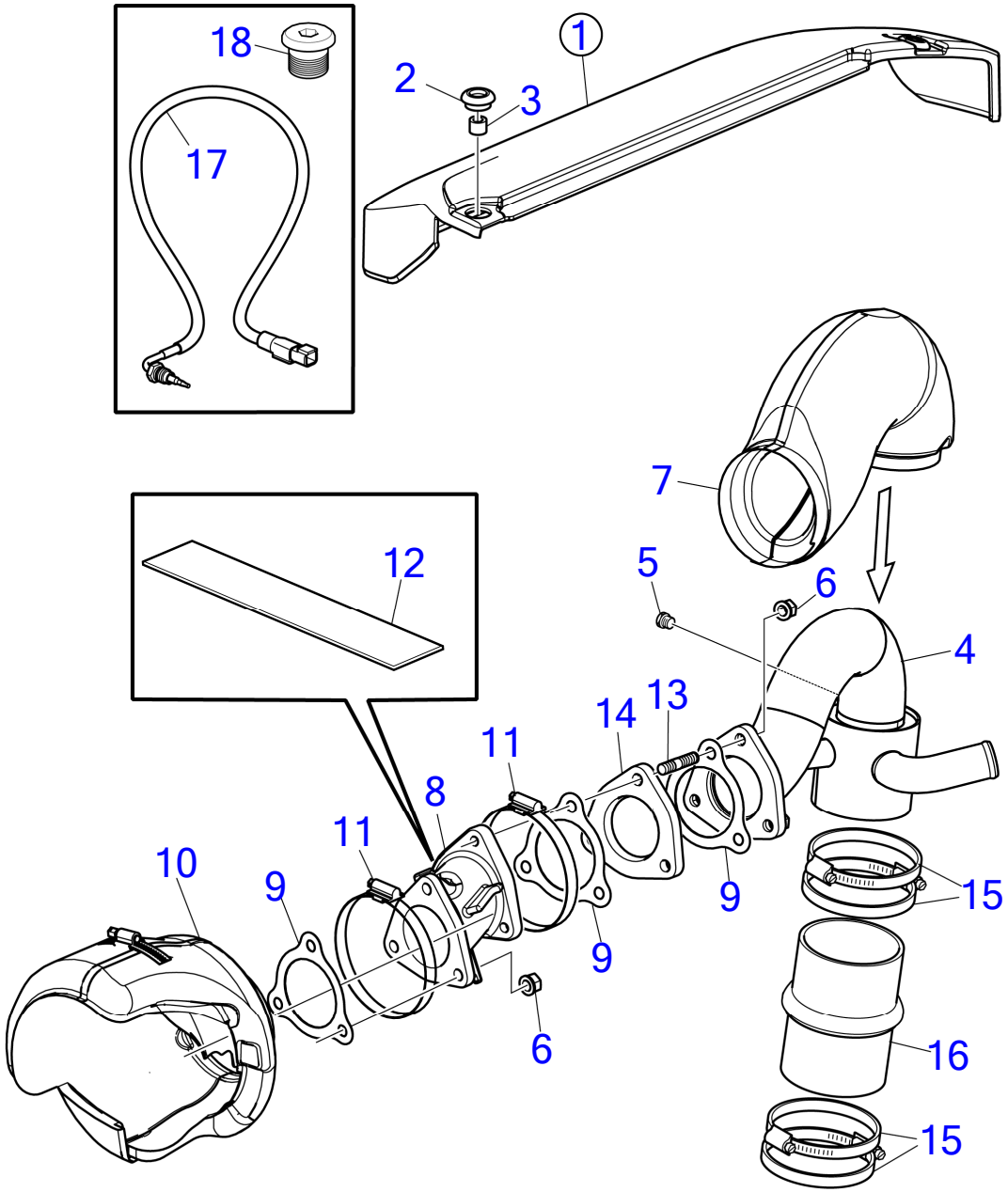

D3-140A-H, D3-170A-H, D3-200A-H, D3-220A-H

RÉF	No Piéce	QTÉ	DÉSIGNATION	Voir	NOTES
1	22420909	1	Capot moteur		
2	992404	3	· Passe fil		
3	40005089	3	· Entretoise		
4	22420926	1	Tube d'échappement		
5	981749	1	· Bouchon		
6	981152	6	Écrou à embase		
7	21985884	1	Écran thermique		
8	22394441	1	Allonge de tuyau d'é		
9	1275549	3	Joint		
10	21985886	1	Écran thermique		
11	22274888	2	Collier durite		
12	22030177	1	Écran thermique		
13	977581	3	Goujon		
14	22502060	1	Bride		
15	22274887	4	Collier durite		
16	846778	1	Flexible d'échappeme		
17	21673187	1	Sonde de température		
			· Installation Instruction 47703789	47703789-EN	Capteur
18	945065	1	Bouchon		

D3-140A-H, D3-170A-H, D3-200A-H, D3-220A-H

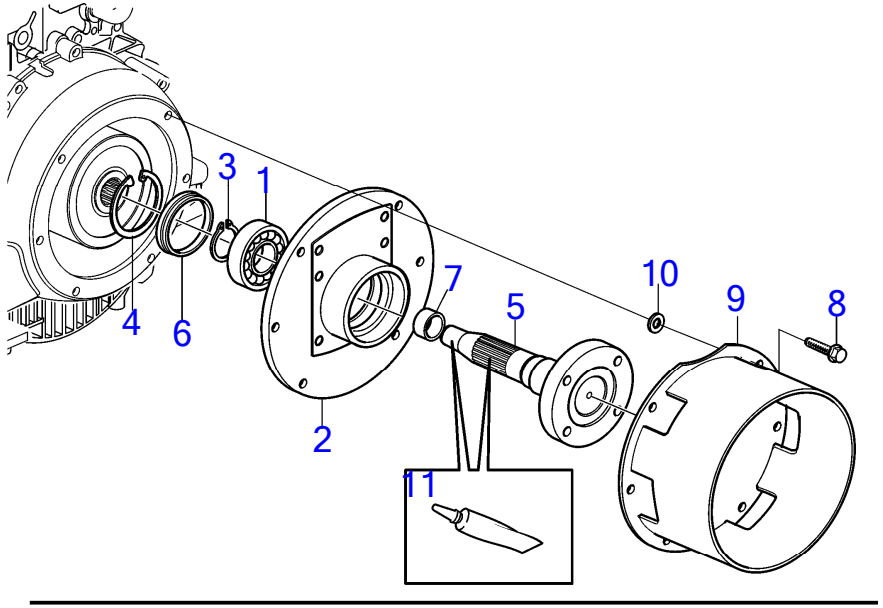

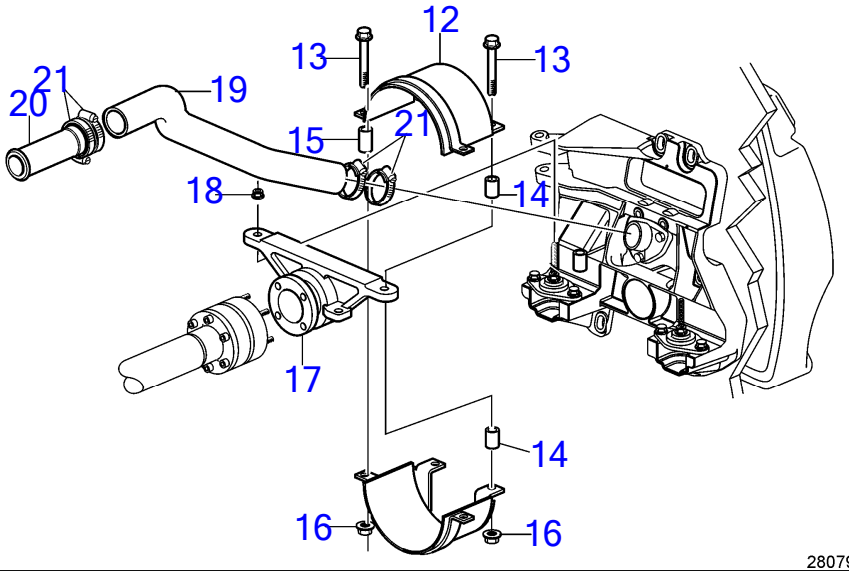

D3-140A-H, D3-170A-H, D3-200A-H, D3-220A-H

RÉF	No Piéce	QTÉ	DÉSIGNATION	NOTES
1	181355	1	Roulement billes	Hydrojet
2	853161	1	Ensemble tournant	Hydrojet
3	914465	1	Circlip	Hydrojet
4	914538	1	Circlip	Hydrojet
5	3888105	1	Arbre	Hydrojet
6	3888987	1	Bague entretoise	Hydrojet
7	21642338	1	Douille entretoise	Hydrojet
8	965186	6	Vis à embase	
9	3588817	1	Capot	
10	190509	6	Rondelle	
11	1161325	1	Graisse au silicone	
12	3817552	2	Capot	
13	948039	4	Vis à embase	
14	983740	4	Douille entretoise	
15	983741	2	Douille entretoise	Réféence hors de gamme
16	971096	4	Écrou à embase	
17	3862530	1	Lot	
18	977938		Contre-écrou à embas	
19	22371852	1	Flexible	
20	861090	1	Tube	
21	961669	4	Collier durite	

www.dbmoteurs.fr

D3-110I-H, D3-140I-H, D3-150I-H, D3-170I-H, D3-200I-H, D3-220I-H

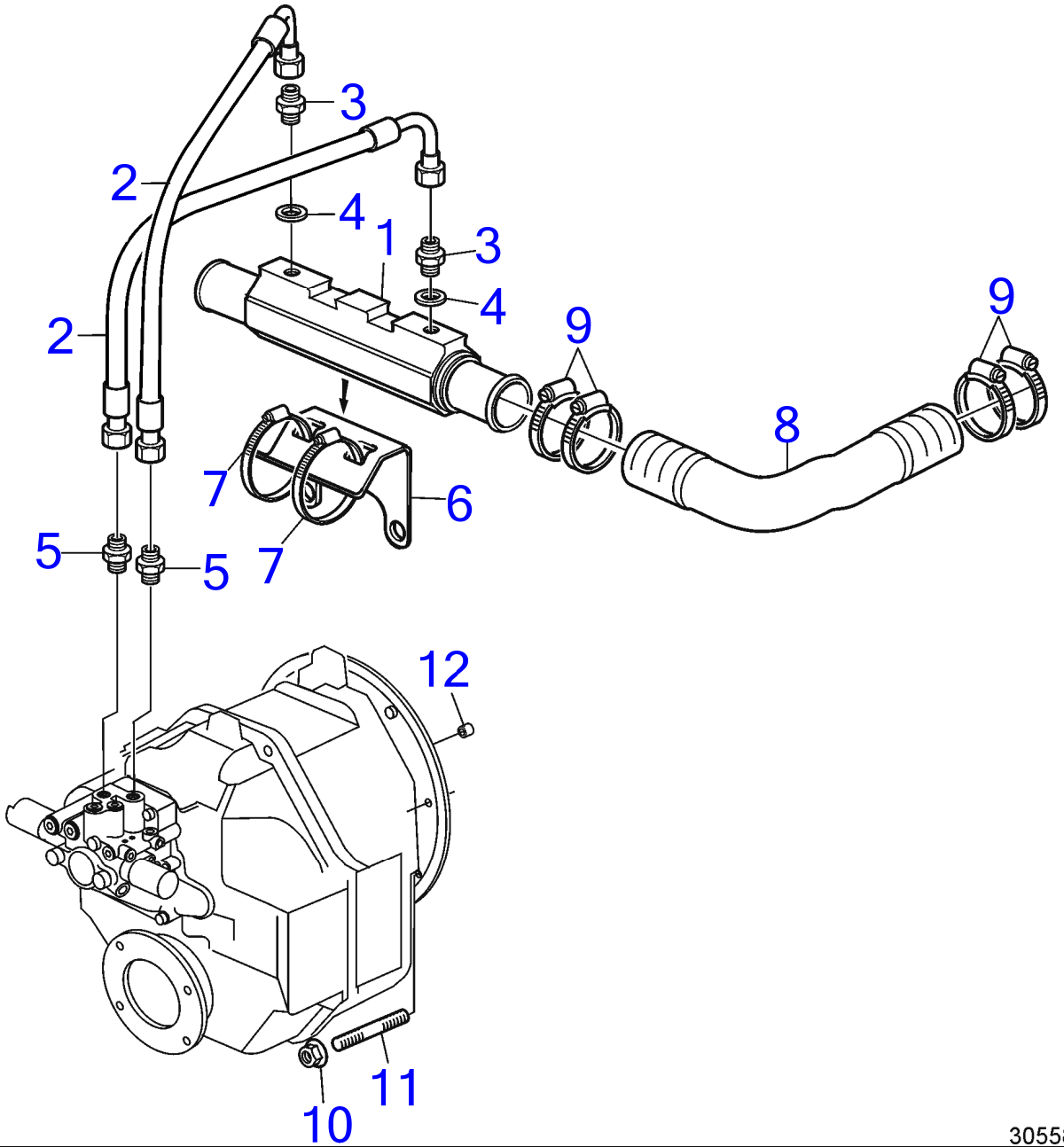

30558

D3-110I-H, D3-140I-H, D3-150I-H, D3-170I-H, D3-200I-H, D3-220I-H

RÉF	No Piéce	QTÉ	DÉSIGNATION
1	21149930	1	Radiateur huile
2	3584428	2	Flexible
3	963948	2	Raccord
4	21121914	2	Joint
5	941750	2	Raccord
6	3584439	1	Console
7	961673	2	Collier durite
8	22371868	1	Flexible
9	961669	4	Collier durite
10	971095	6	Écrou à embase
11	953067	6	Goujon
12	21643849	1	Douille entretoise

D3-110I-H, D3-140I-H, D3-150I-H, D3-170I-H, D3-200I-H, D3-220I-H

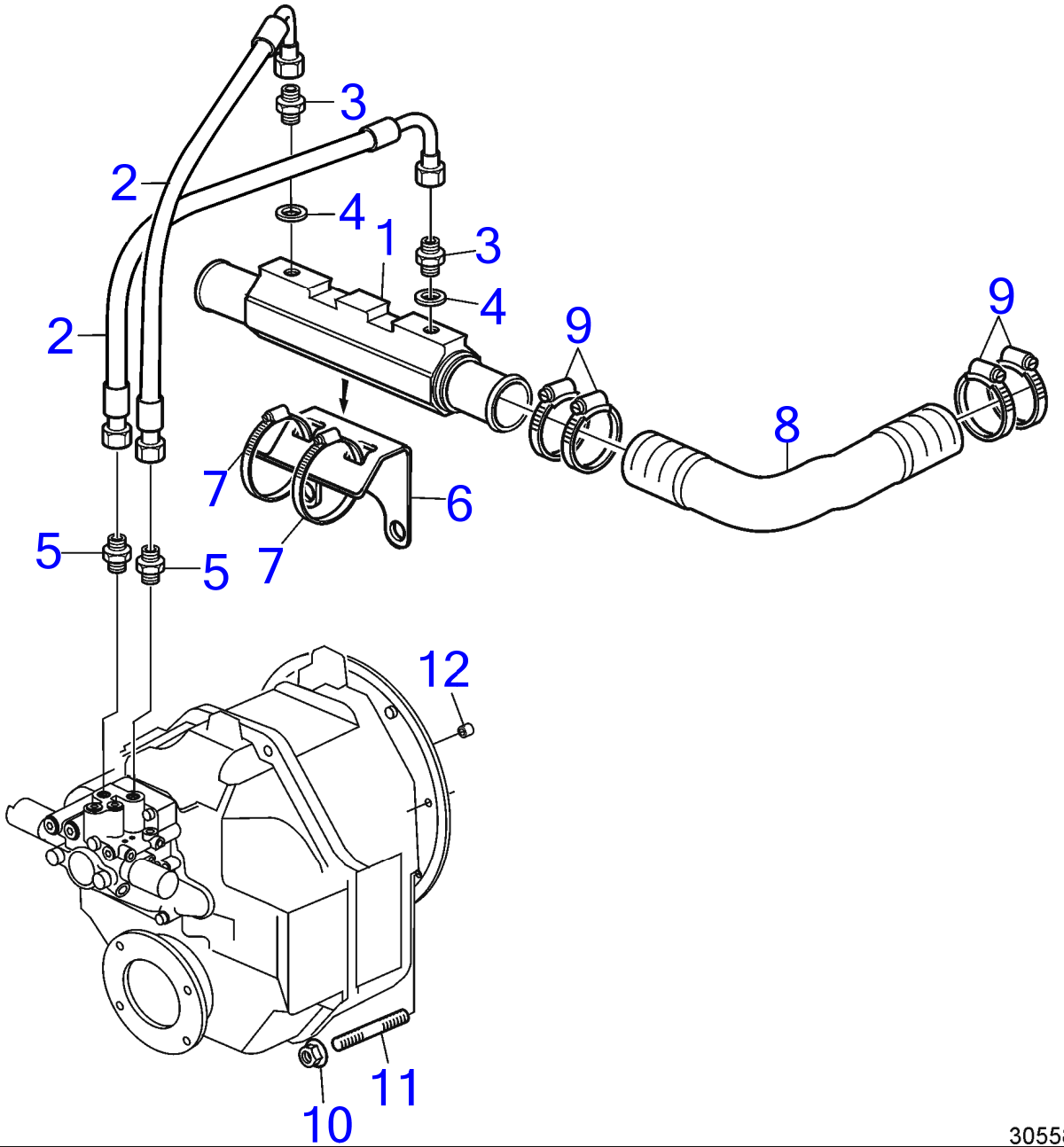

30558

D3-110I-H, D3-140I-H, D3-150I-H, D3-170I-H, D3-200I-H, D3-220I-H

RÉF	No Piéce	QTÉ	DÉSIGNATION
1	21149930	1	Radiateur huile
2	3584428	2	Flexible
3	963948	2	Raccord
4	21121914	2	Joint
5	941750	2	Raccord
6	21522941	1	Console
7	961673	2	Collier durite
8	22371868	1	Flexible
9	961669	4	Collier durite
10	971095	6	Écrou à embase
11	953067	6	Goujon
12	21643849	1	Douille entretoise

Low Speed, Reverse Gear HS68IV

D3-110I-H, D3-150I-H, D3-170I-H, D3-200I-H, D3-220I-H

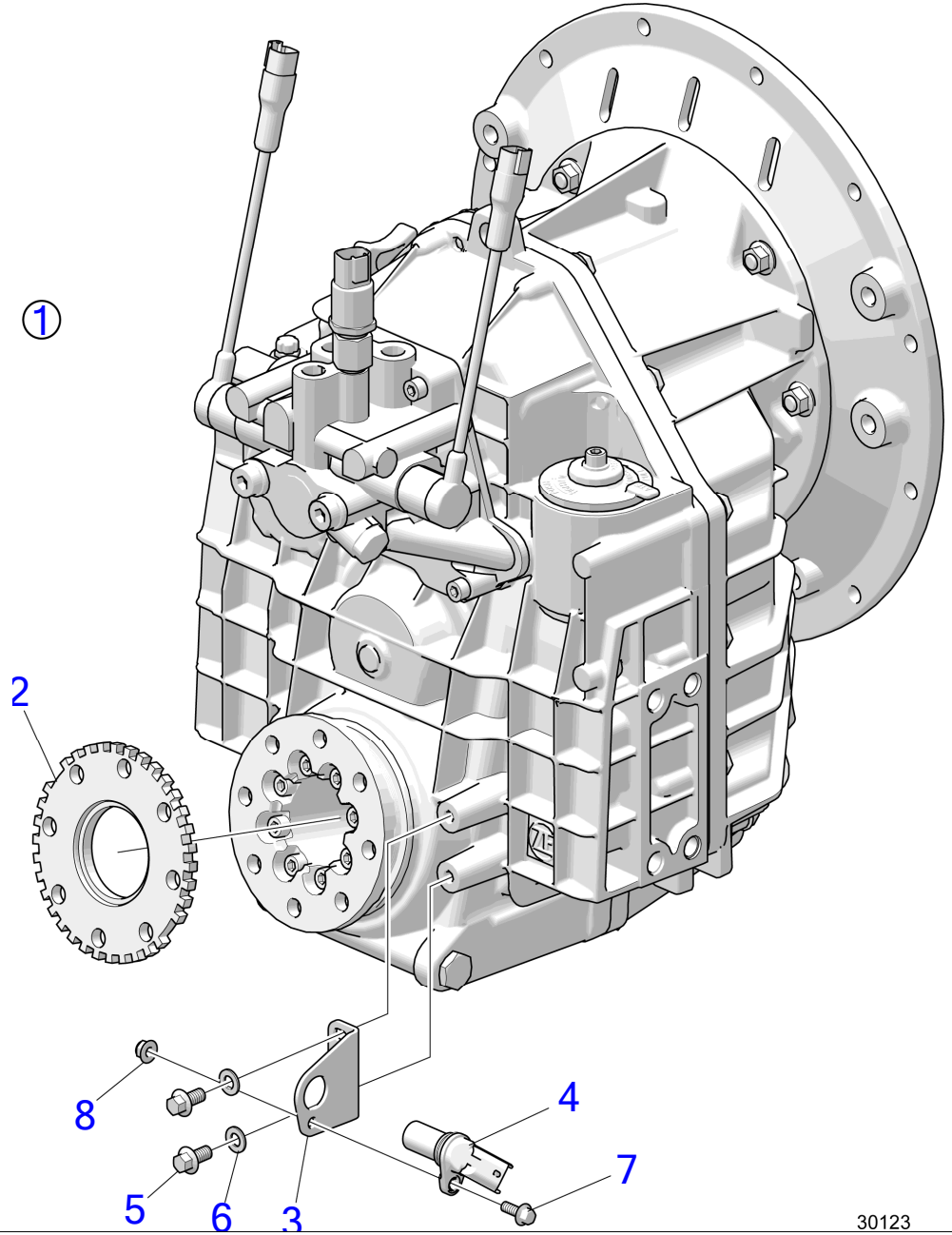

D3-110I-H, D3-150I-H, D3-170I-H, D3-200I-H, D3-220I-H

RÉF	No Piéce	QTÉ	DÉSIGNATION
1	23473109	1	Capteur de tachymètr
2	23470539	1	· Roue de détection
3	3849117	1	· Console
4	21426987	1	· Contrôleur de régime
5	984733	2	· Vis à embase
6	994868	2	· Rondelle
7	984725	1	· Vis à embase
8	990949	1	· Contre-écrou à embas

www.dbmoteurs.fr

D3-110I-H, D3-140I-H, D3-150I-H, D3-170I-H, D3-200I-H, D3-220I-H, D3-140A-H, D3-170A-H, D3-200A-H, D3-220A-H

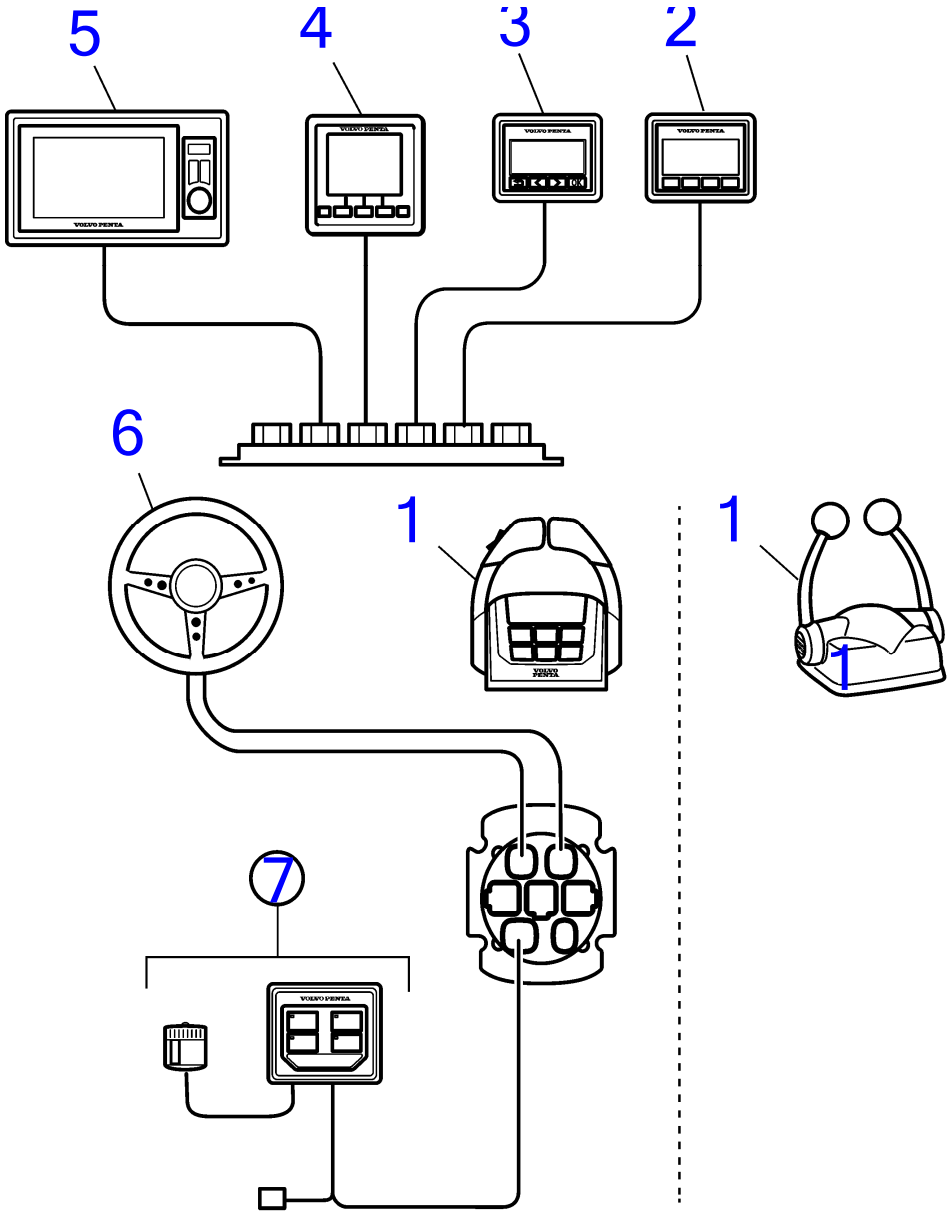

28743

D3-110I-H, D3-140I-H, D3-150I-H, D3-170I-H, D3-200I-H, D3-220I-H, D3-140A-H, D3-170A-H, D3-200A-H, D3-220A-H

RÉF	No Piéce	QTÉ	DÉSIGNATION	Voir	NOTES
1	21164027	1	Levier de commande, simple	41530	Avec un bouton de point mort
	21164029	1	Levier de commande, twin	41531	Avec un bouton de point mort
	22498549	1	Levier de commande, simple	41510	Sans bouton Trim
	22498615	1	Levier de commande, twin	41514	Sans bouton Trim
	3586259	2	Logiciel		Programmation Vodia. Cette référence ne peut pas être commandée, mais sera utilisée pour la facturation.
	3586261	2	Logiciel		Programmation entrepôt. Cette référence ne peut pas être commandée, mais sera utilisée pour la facturation.
2	21846926	1	Panneau afficheur, Affichage multifonction	41521	Panneau Marche/Arrêt
3	21846916	1	Panneau afficheur, Écrans 2,5 "	41521	Pas combiné avec l'afficheur 4 " ou 7 "
4	22369186	1	Afficheur, Afficheur couleur 4 "	41474	Pas combiné avec l'afficheur 2,5 " ou 7 "
5	22499544	1	Afficheur, Afficheur couleur 7 "	41473	Pas combiné avec l'afficheur 2,5 " ou 4 "
6	21469560	1	Moyeu de volant	41518	Remplacé par 22353839
	22353839	1	Moyeu de volant	41518	
	22299003	1	Réglage volant	41518	
7	21758351	1	Clé, e-Clé	41471	

D3-110I-H, D3-140I-H, D3-150I-H, D3-170I-H, D3-200I-H, D3-220I-H, D3-140A-H, D3-170A-H, D3-200A-H, D3-220A-H

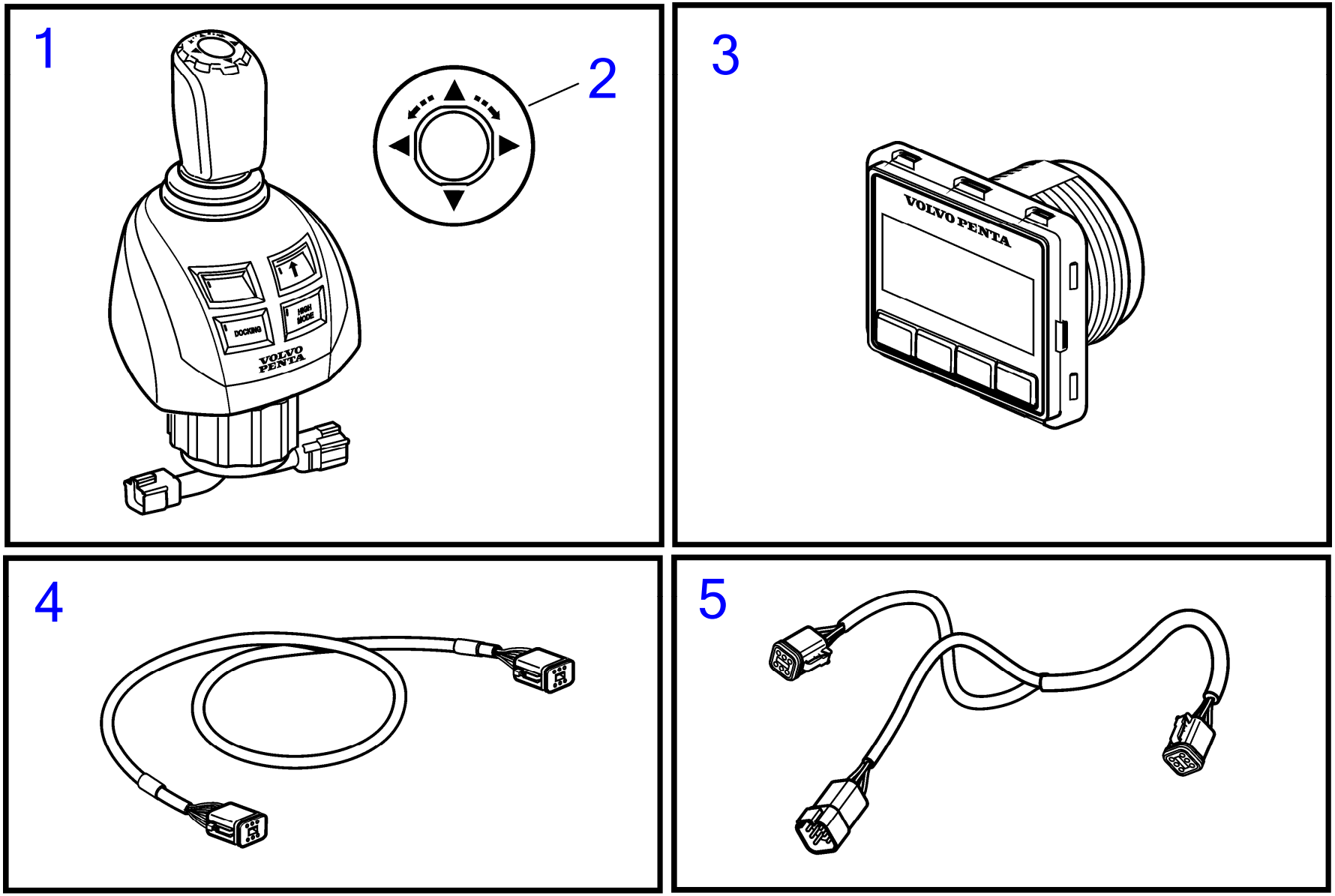

28755

D3-110I-H, D3-140I-H, D3-150I-H, D3-170I-H, D3-200I-H, D3-220I-H, D3-140A-H, D3-170A-H, D3-200A-H, D3-220A-H

RÉF	No Piéce	QTÉ	DÉSIGNATION	Voir	NOTES
1	22498686	1	Bouton commande		Delux IPS à joystick
	22498703	1	Bouton contrôle		Delux IPS à joystick, unité
2	21960577	1	Bouton		Joystick Knob Label
3	22499273	1	Panneau afficheur, Écrans 2,5 "	41521	Panneau de commande d'afficheur multiple 2.5 "
4	3588972	1	Kit câbles		
5	3886666	1	Câble		

D3-110I-H, D3-140I-H, D3-150I-H, D3-170I-H, D3-200I-H, D3-220I-H, D3-140A-H, D3-170A-H, D3-200A-H, D3-220A-H

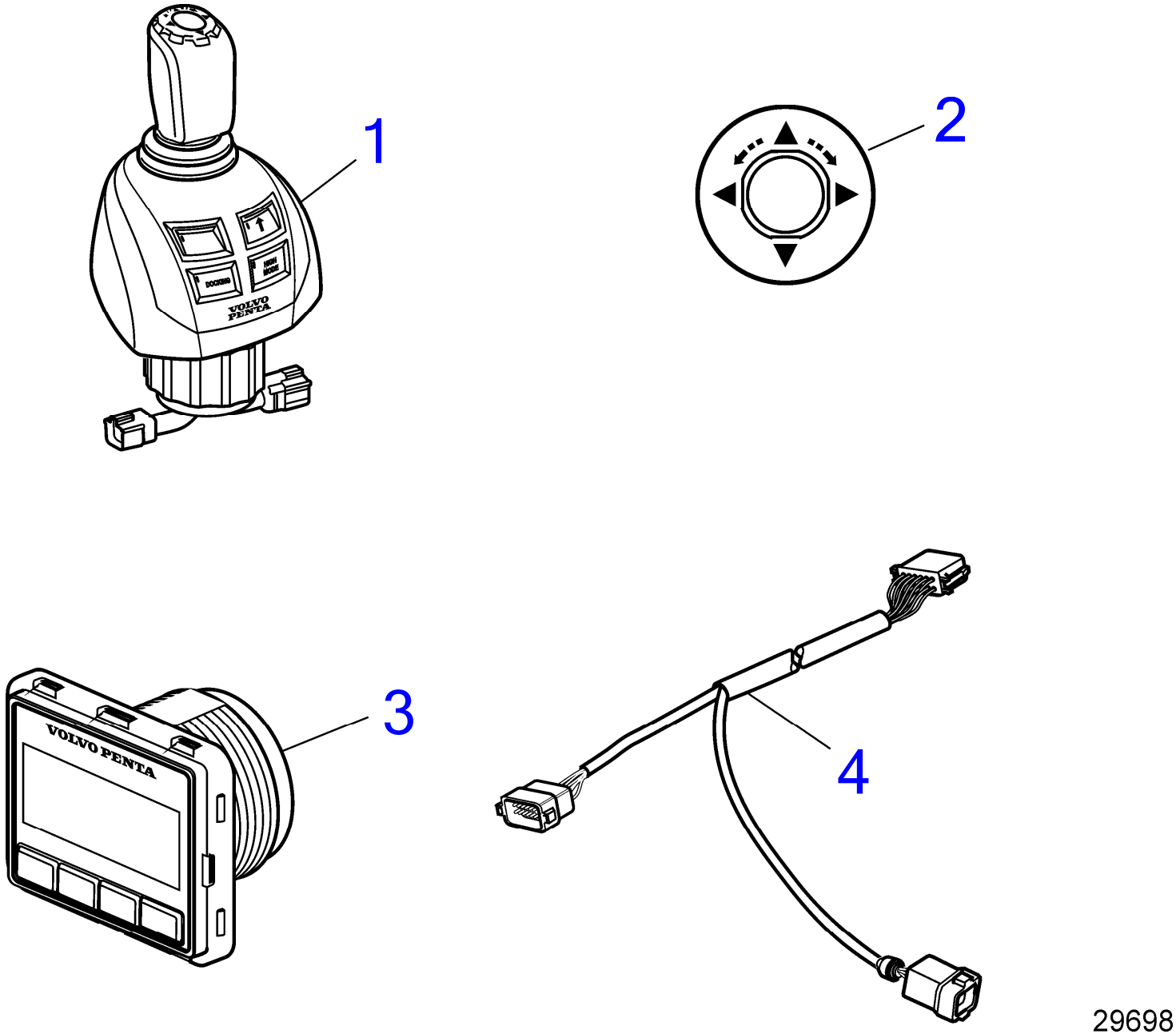

D3-110I-H, D3-140I-H, D3-150I-H, D3-170I-H, D3-200I-H, D3-220I-H, D3-140A-H, D3-170A-H, D3-200A-H, D3-220A-H

RÉF	No Piéce	QTÉ	DÉSIGNATION	Voir	NOTES
1	22498686	1	Bouton commande		Delux IPS à joystick, Remplacé par 22893899
	22893899	1	Bouton commande		Delux IPS à joystick
	23066533	1	Bouton commande		Delux IPS à joystick
	22498703	1	Bouton contrôle		Delux IPS à joystick, unité, Remplacé par 22893909
	22893909	1	Bouton contrôle		Delux IPS à joystick, unité
	23066877	1	Bouton commande		Delux IPS à joystick, unité
	22783418	1	Bouton contrôle		Unité inbord Delux à joystick, Remplacé par 22893936
	22893936	1	Bouton contrôle		Unité inbord Delux à joystick
	23066879	1	Bouton commande		Unité inbord Delux à joystick
2	21960577	1	Bouton		Joystick Knob Label
3	22499273	1	Panneau afficheur, Écrans 2,5 "	41566	Panneau de commande d'afficheur multiple 2.5 "
4	21421926	2	Câble		ADAPTATEUR D6F M6M DE L' EVC_CD

D3-110I-H, D3-140I-H, D3-150I-H, D3-170I-H, D3-200I-H, D3-220I-H, D3-140A-H, D3-170A-H, D3-200A-H, D3-220A-H

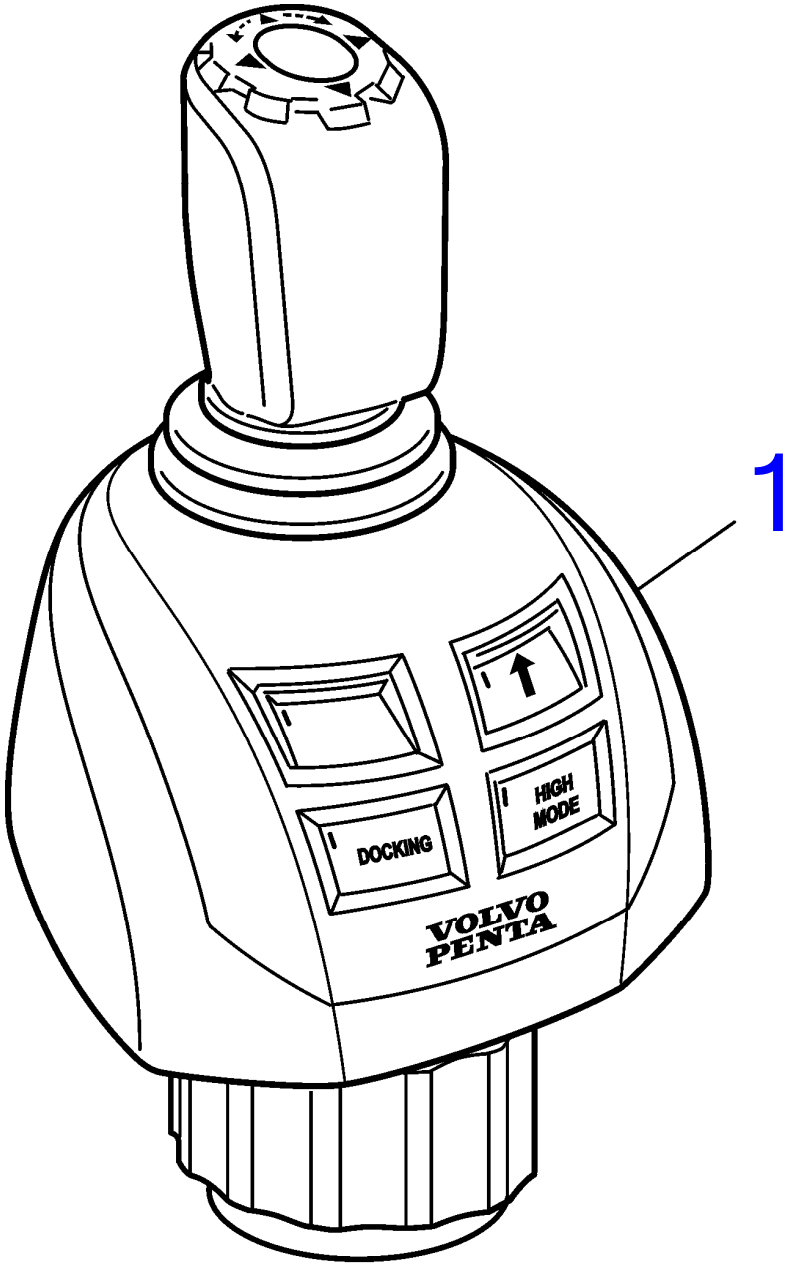

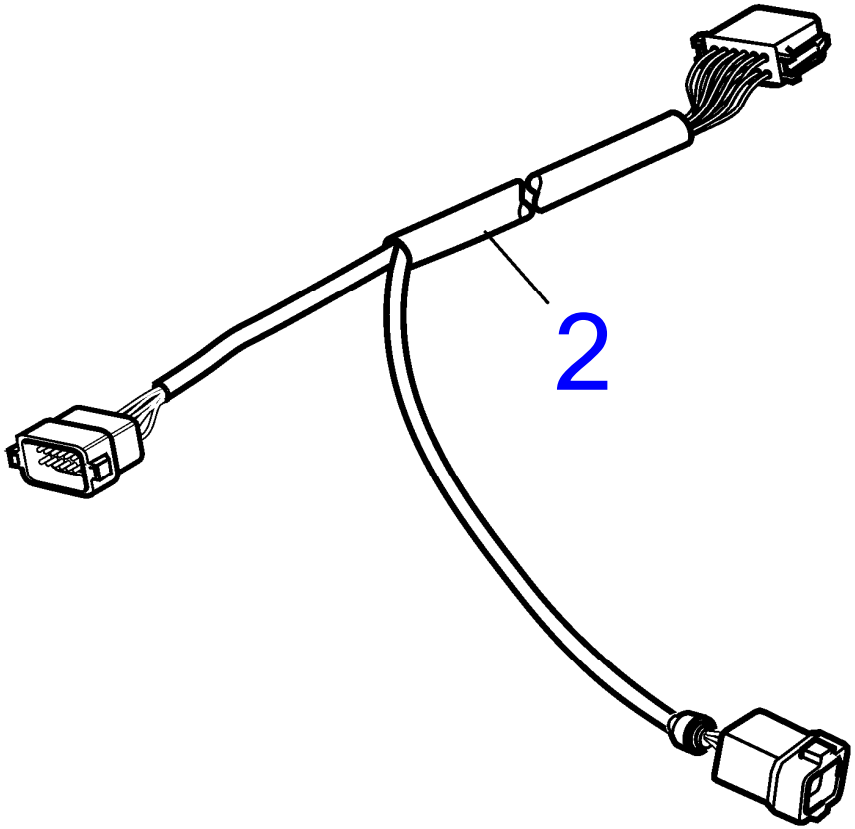

29697

www.dbmoteurs.fr

D3-110I-H, D3-140I-H, D3-150I-H, D3-170I-H, D3-200I-H, D3-220I-H, D3-140A-H, D3-170A-H, D3-200A-H, D3-220A-H

RÉF	No Piéce	QTÉ	DÉSIGNATION	NOTES
1	22862207	1	Bouton commande, Inbord joystick	Type approuvé, Inbord joystick
	23066550	1	Bouton commande	Type approuvé, Inbord joystick
	22862204	1	Bouton contrôle, IPS à joystick	IPS à joystick de type homologué
	23066878	1	Bouton commande	IPS à joystick de type homologué
	22862202	1	Bouton commande, Aquamatic Delux à joystick	Type approuvé, Delux IPS à joystick
	23066535	1	Bouton commande	Type approuvé, Delux IPS à joystick
2	21421926	2	Câble	ADAPTATEUR D6F M6M DE L' EVC_CD

www.dbmoteurs.fr

D3-110I-H, D3-140I-H, D3-150I-H, D3-170I-H, D3-200I-H, D3-220I-H, D3-140A-H, D3-170A-H, D3-200A-H, D3-220A-H

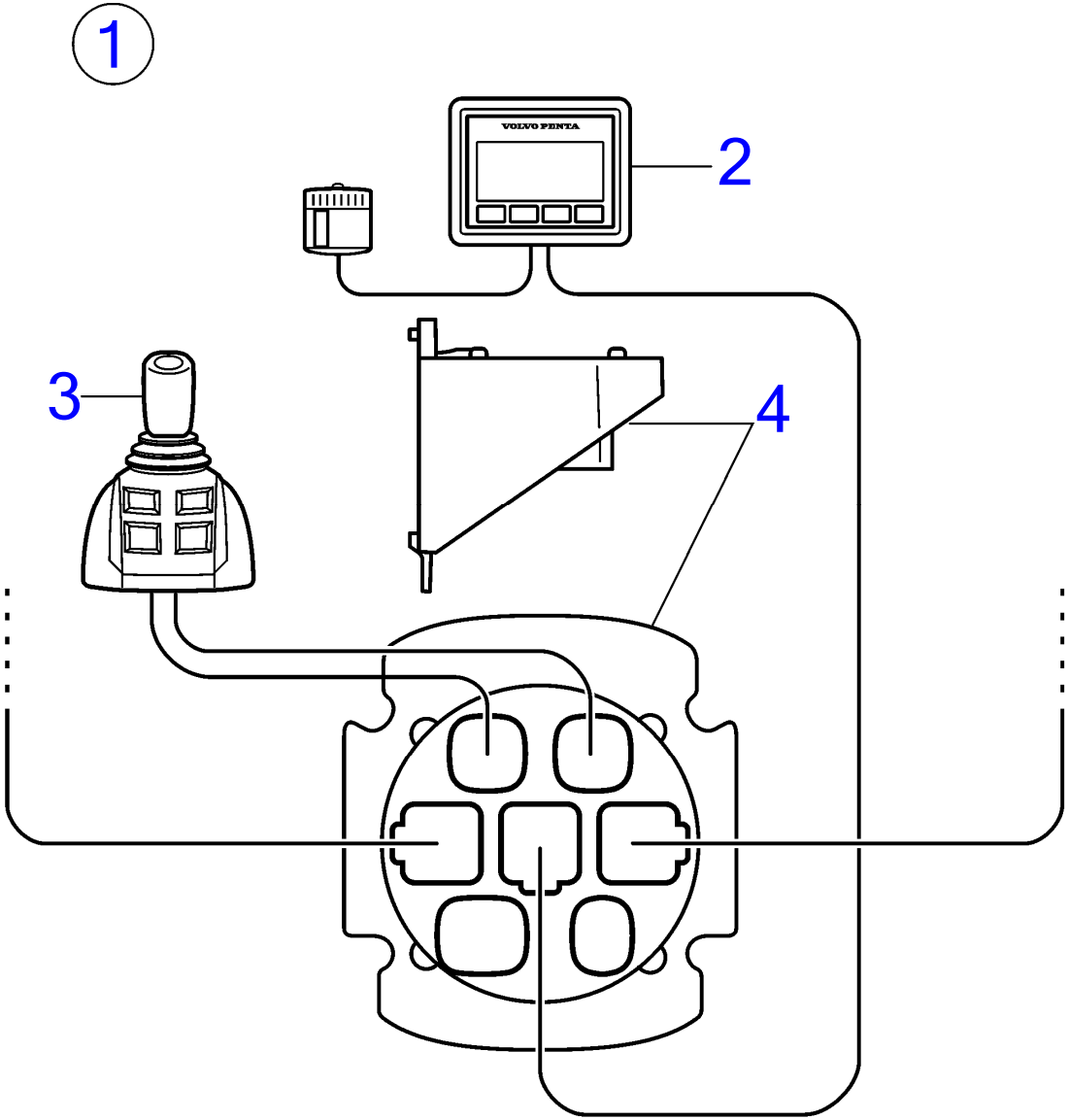

28760

D3-110I-H, D3-140I-H, D3-150I-H, D3-170I-H, D3-200I-H, D3-220I-H, D3-140A-H, D3-170A-H, D3-200A-H, D3-220A-H

RÉF	No Piéce	QTÉ	DÉSIGNATION	Voir	NOTES
1			Station d'accostage EVC		Installation type
2	22499273	1	Panneau afficheur, Écrans 2,5 "	41611	2,5" generic button panel
3		1	Lot, Inbord pour poste d'accostage	41573	
		1	Lot, Aquamatic pour poste d'accostage	41573	
		1	Lot, IPS double pour poste d'accostage	41569	
		1	Lot, IPS triple pour poste d'accostage	41570	
		1	Lot, IPS quadruple pour poste d'accostage	41571	
4		1	Unité de commande, HCU autonome		

D3-110I-H, D3-140I-H, D3-150I-H, D3-170I-H, D3-200I-H, D3-220I-H, D3-140A-H, D3-170A-H, D3-200A-H, D3-220A-H

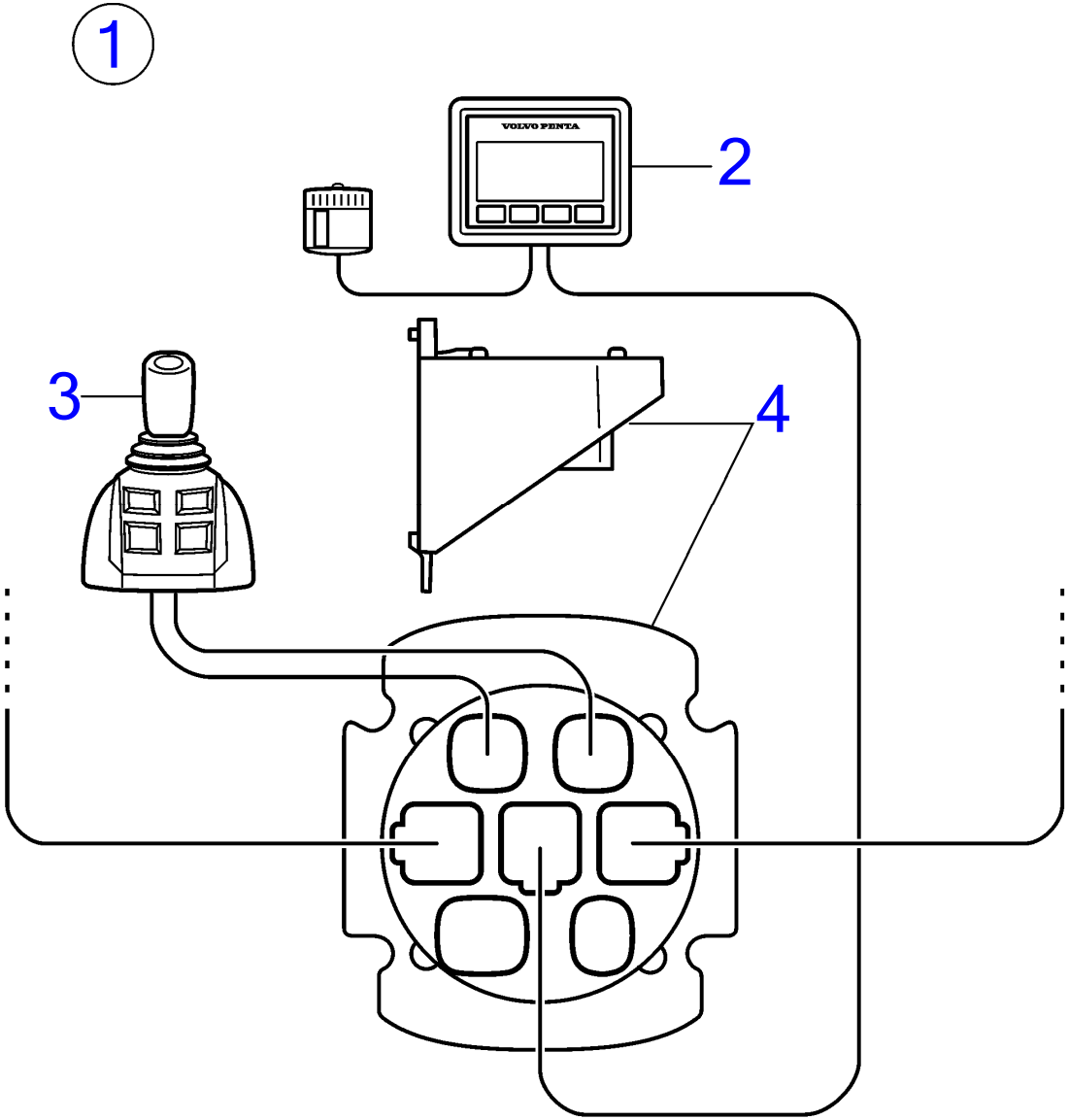

28760

D3-110I-H, D3-140I-H, D3-150I-H, D3-170I-H, D3-200I-H, D3-220I-H, D3-140A-H, D3-170A-H, D3-200A-H, D3-220A-H

RÉF	No Piéce	QTÉ	DÉSIGNATION	Voir	NOTES
1			Station d'accostage EVC		Installation type
2	22499273	1	Panneau afficheur, Écrans 2,5 "	41611	2,5" generic button panel
3		1	Lot, Inbord pour poste d'accostage	41573	
		1	Lot, Aquamatic pour poste d'accostage	41573	
		1	Lot, IPS double pour poste d'accostage	41569	
		1	Lot, IPS triple pour poste d'accostage	41570	
		1	Lot, IPS quadruple pour poste d'accostage	41571	
4		1	Unité de commande, HCU autonome		

D3-110I-H, D3-140I-H, D3-150I-H, D3-170I-H, D3-200I-H, D3-220I-H, D3-140A-H, D3-170A-H, D3-200A-H, D3-220A-H

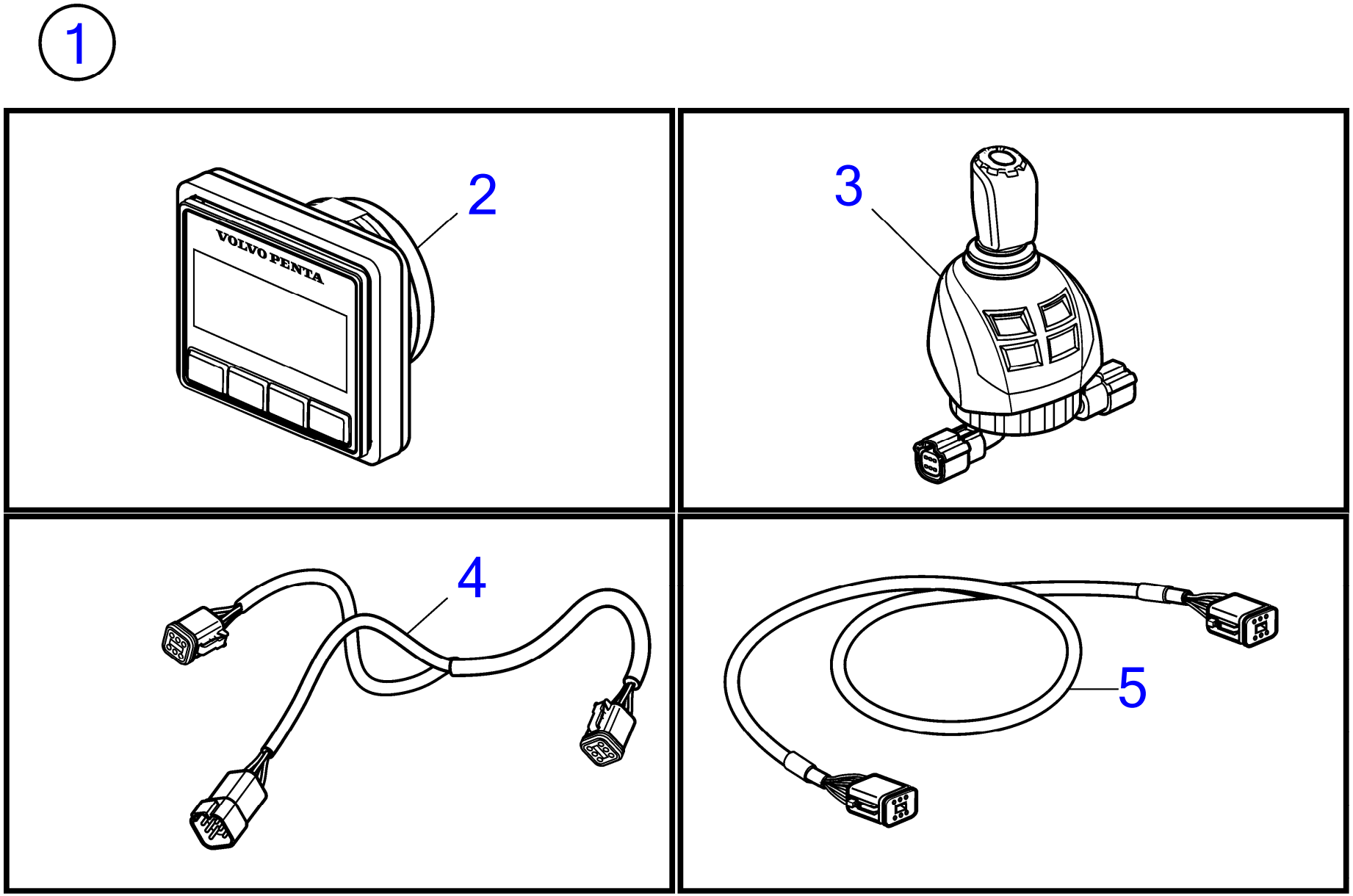

28791

D3-110I-H, D3-140I-H, D3-150I-H, D3-170I-H, D3-200I-H, D3-220I-H, D3-140A-H, D3-170A-H, D3-200A-H, D3-220A-H

RÉF	No Piéce	QTÉ	DÉSIGNATION	Voir	NOTES
1		1			
2	22499273	1	· Panneau afficheur, Écrans 2,5 "	41475	Panneau de commande d'afficheur multiple 2.5 "
3	22498686	1	· Bouton commande, Joystick	41461	Delux IPS à joystick
4	3588972	2	· Kit câbles		
5	3886666	1	· Câble		

D3-110I-H, D3-140I-H, D3-150I-H, D3-170I-H, D3-200I-H, D3-220I-H, D3-140A-H, D3-170A-H, D3-200A-H, D3-220A-H

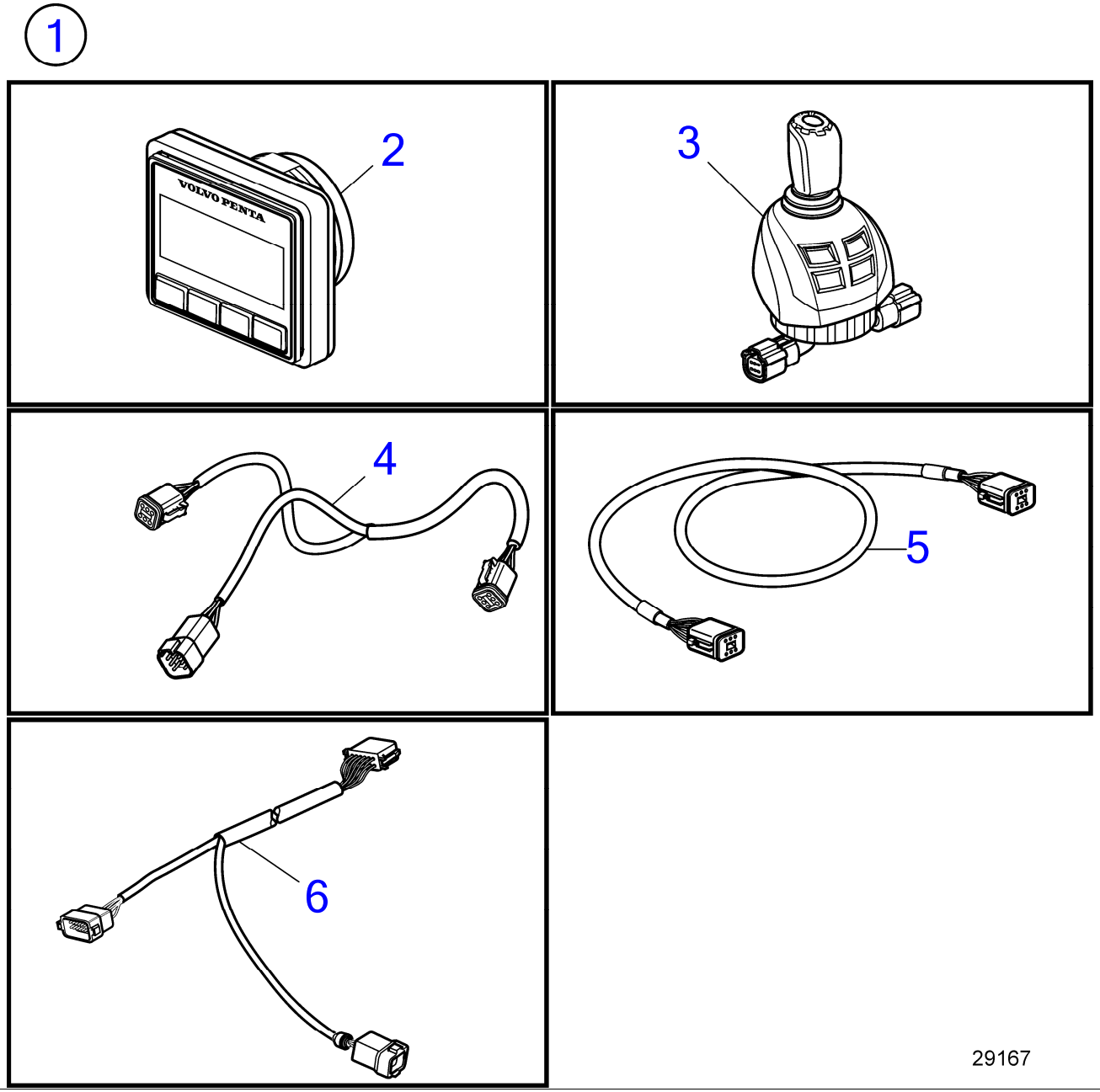

D3-110I-H, D3-140I-H, D3-150I-H, D3-170I-H, D3-200I-H, D3-220I-H, D3-140A-H, D3-170A-H, D3-200A-H, D3-220A-H

RÉF	No Piéce	QTÉ	DÉSIGNATION	Voir	NOTES
1		1	Lot, Inbord pour poste d'accostage		Pour D3, D4/D6, D8, D9, D11 et D13
		1	Lot, Aquamatic pour poste d'accostage		Pour D3 et D4/D6
2	22499273	1	· Panneau afficheur, Écrans 2,5 "	41566	Panneau de commande d'afficheur multiple 2.5 "
3		1	· Bouton contrôle, Pour Inbord	41547	
	(22790942)	1	· Bouton commande, Pour Aquamatic	41547	Réféence hors de gamme
	22498686	1	· · Bouton commande		
	(22894292)	1	· Bouton contrôle, Inbord à joystick de type homologué	41754	Réféence hors de gamme
	22862207	1	· · Bouton commande		
		1	· Bouton commande, Aquamatic à joystick de type homologué	41754	
4	3588972	2	· Kit câbles		
5	3886666	1	· Câble		
6	21421926	2	· Câble		ADAPTATEUR D6F M6M DE L' EVC_CD

D3-110I-H, D3-140I-H, D3-150I-H, D3-170I-H, D3-200I-H, D3-220I-H, D3-140A-H, D3-170A-H, D3-200A-H, D3-220A-H

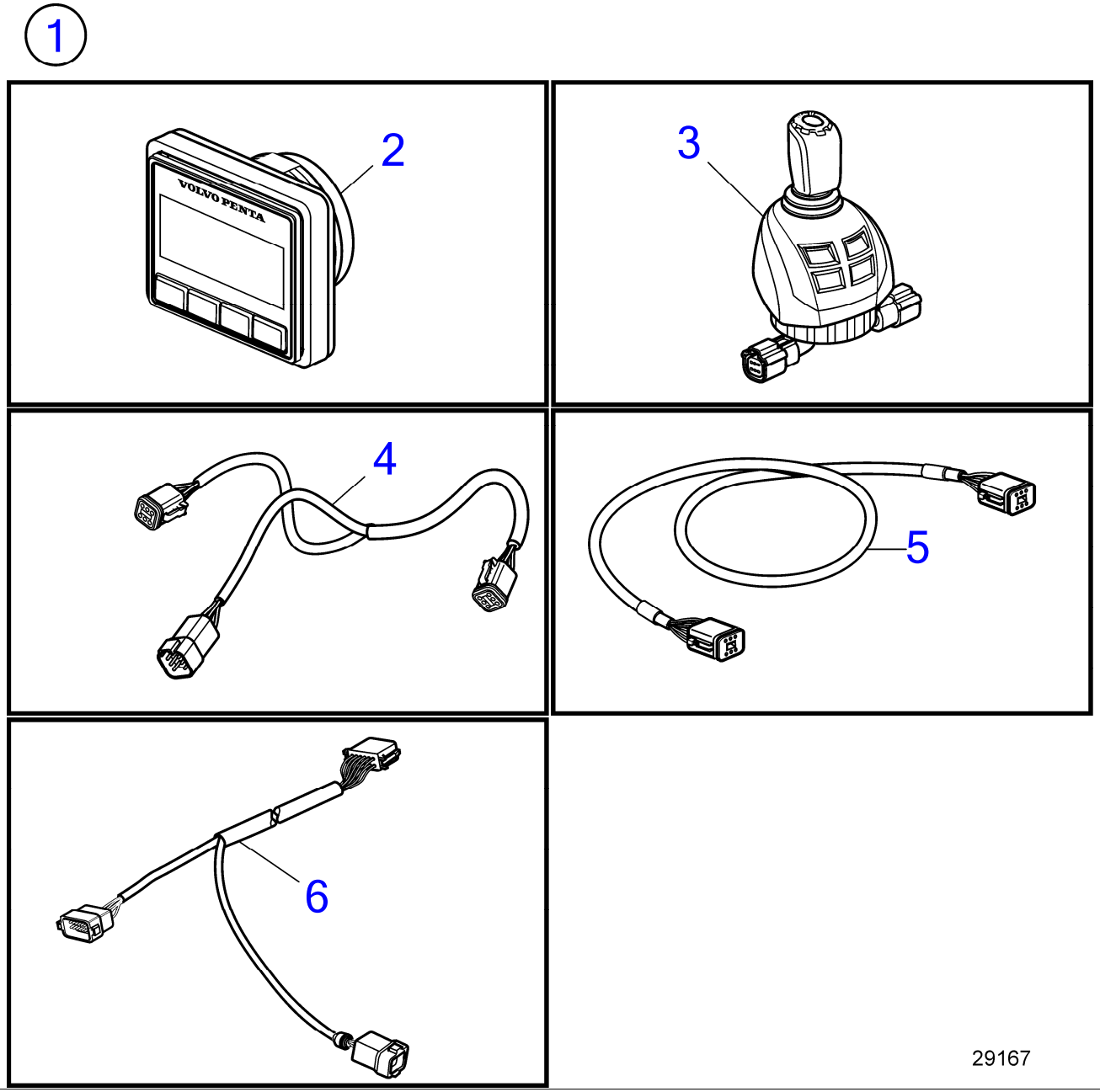

D3-110I-H, D3-140I-H, D3-150I-H, D3-170I-H, D3-200I-H, D3-220I-H, D3-140A-H, D3-170A-H, D3-200A-H, D3-220A-H

RÉF	No Piéce	QTÉ	DÉSIGNATION	Voir	NOTES
1		1	Lot, Inbord pour poste d'accostage		Pour D3, D4/D6, D8, D9, D11 et D13
		1	Lot, Aquamatic pour poste d'accostage		Pour D3 et D4/D6
2	22499273	1	· Panneau afficheur, Écrans 2,5 "	41566	Panneau de commande d'afficheur multiple 2.5 "
3		1	· Bouton contrôle, Pour Inbord	41547	
	(22790942)	1	· Bouton commande, Pour Aquamatic	41547	Réféence hors de gamme
	22498686	1	· · Bouton commande		
	(22894292)	1	· Bouton contrôle, Inbord à joystick de type homologué	41754	Réféence hors de gamme
	22862207	1	· · Bouton commande		
		1	· Bouton commande, Aquamatic à joystick de type homologué	41754	
4	3588972	2	· Kit câbles		
5	3886666	1	· Câble		
6	21421926	2	· Câble		ADAPTATEUR D6F M6M DE L' EVC_CD

D3-110I-H, D3-140I-H, D3-150I-H, D3-170I-H, D3-200I-H, D3-220I-H, D3-140A-H, D3-170A-H, D3-200A-H, D3-220A-H

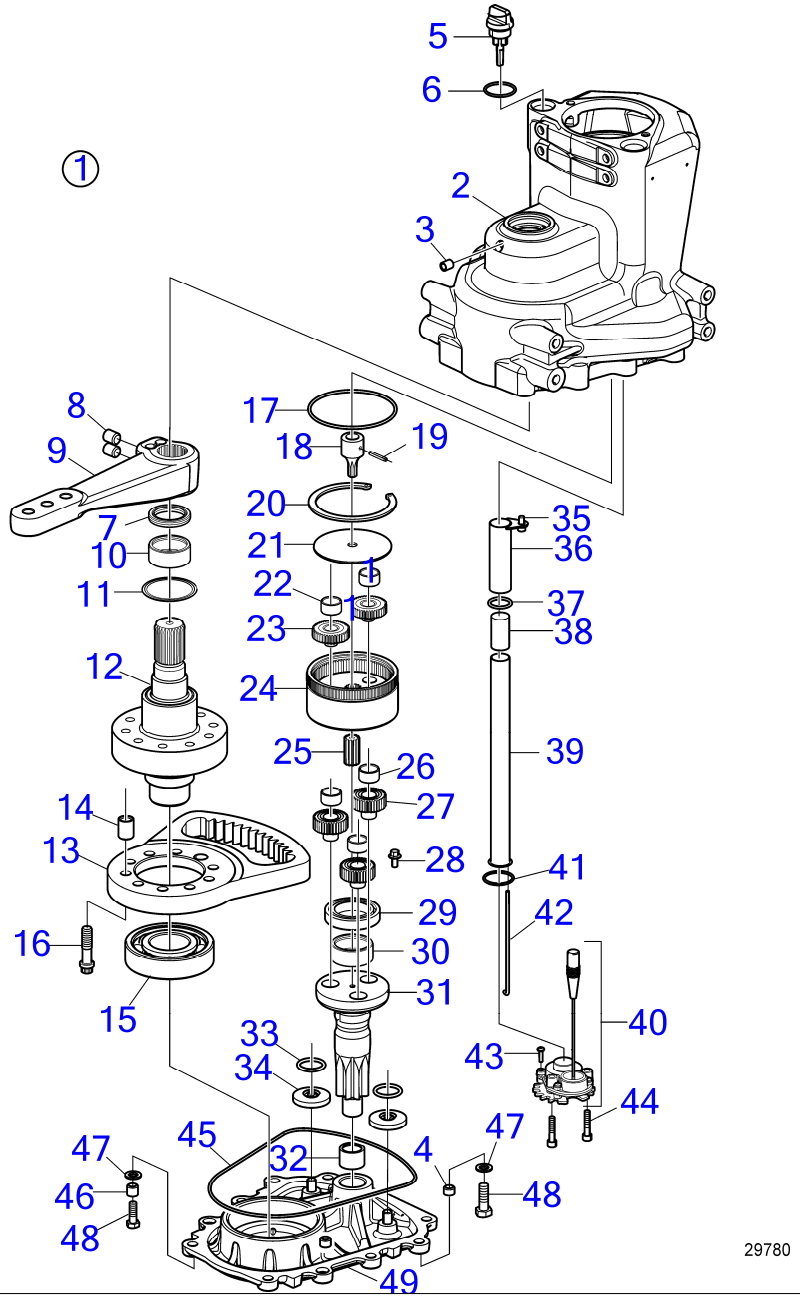

www.dbmoteurs.fr

D3-110I-H, D3-140I-H, D3-150I-H, D3-170I-H, D3-200I-H, D3-220I-H, D3-140A-H, D3-170A-H, D3-200A-H, D3-220A-H

RÉF	No Piéce	QTÉ	DÉSIGNATION	NOTES
1				
			Boîtier de direction	
	22630336		· Boîtier de direction	
2		1	· · Carter boîte vitesse	
3	(16325)	1	· · · Bouchon	Réféence hors de gamme
4	(956021)	8	· · · Fiche filetage	Réféence hors de gamme
5	22803031	1	· · Jauge d'huile	
6	949656	1	· · Joint torique	
7	22789432	1	· · Joint à lèvre	
8			· ·	
9	22630332	1	· · Bielle de direction	Replaced by 23216934
	23216934	1	· · Bielle de direction	Replaced by 23370777
	23370777	1	· · Levier d'attaque	
10	184078	2	· · Roulements à aiguill	
11	22484527	1	· · Rondelle entretoise	
12		1	· · Essieu directeur	
13	21914715	1	· · Segment denté	
14	3862569	1	· · Douille guide	
15	(11027)	2	· · Roulement billes	Réféence hors de gamme
16	3860364	10	· · Vis	
17	925258	1	· · Joint torique	
18	21914717	1	· · Planétaire	
19	949796	1	· · Goupille tubulaire	
20	945486	1	· · Circlip	
21	3588127	1	· · Plaque entretoise	
22	183365	2	· · Couronne à aiguilles	
23	21914719	2	· · Satellite	
24	21914725	1	· · Couronne	
25	21914721	1	· · Planétaire	
26	181269	3	· · Couronne à aiguilles	
27	21914723	3	· · Satellite	
28	994442	1	· · Vis à embase	
29	184864	1	· · Roulement billes	
30	184078	1	· · Roulements à aiguill	
31		1	· · Essieu directeur	
32	184093	1	· · Douille à aiguilles	
33	945719	2	· · Retenue	
34	8171169	2	· · Aimant	
35	3587842	1	· · Tube	
36	984723	1	· · Vis à embase	
37	949657	1	· · Joint torique	
38	21161942	1	· · Joint	
39	3862558	1	· · Tube	
40	21593166	1	· · Capteur	
41	979254	1	· · · Joint torique	
42	8142983	1	· · · Tube d'étranglement	

D3-110I-H, D3-140I-H, D3-150I-H, D3-170I-H, D3-200I-H, D3-220I-H, D3-140A-H, D3-170A-H, D3-200A-H, D3-220A-H

RÉF	No Piéce	QTÉ	DÉSIGNATION	NOTES
43	969515	4	··· Vis à 6 pans creux	
44	959207	2	·· Vis à six pans creux	
45	60112724	1	·· Joint torique	
46	417588	2	·· Douille guide	
47	942551	10	·· Rondelle	
48	984914	10	·· Vis à tête hexagonal	
49		1	·· Couvercle	

D3-110I-H, D3-140I-H, D3-150I-H, D3-170I-H, D3-200I-H, D3-220I-H, D3-140A-H, D3-170A-H, D3-200A-H, D3-220A-H

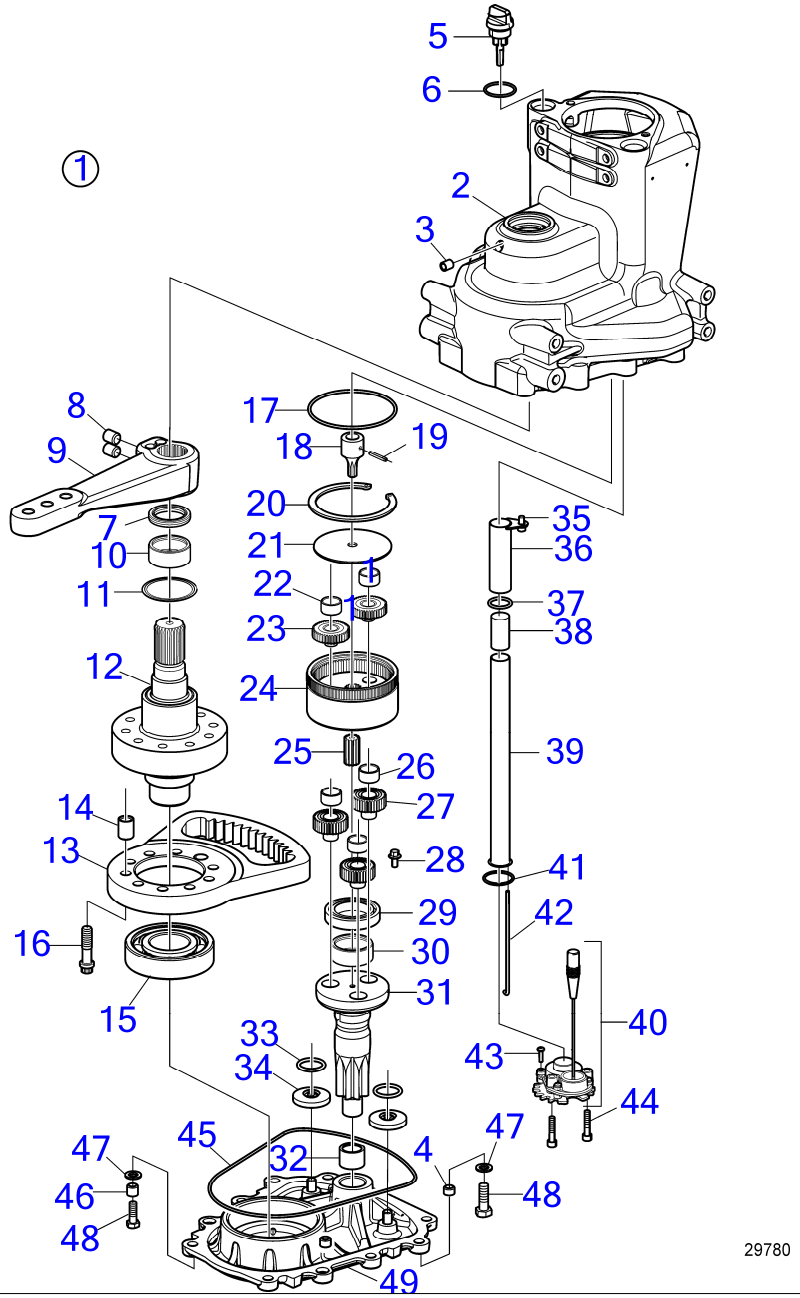

www.dbmoteurs.fr

D3-110I-H, D3-140I-H, D3-150I-H, D3-170I-H, D3-200I-H, D3-220I-H, D3-140A-H, D3-170A-H, D3-200A-H, D3-220A-H

RÉF	No Piéce	QTÉ	DÉSIGNATION	NOTES
1				
			Boîtier de direction	
	22630336		· Boîtier de direction	
2		1	· · Carter boîte vitesse	
3	(16325)	1	· · · Bouchon	Réféence hors de gamme
4	(956021)	8	· · · Fiche filetage	Réféence hors de gamme
5	22803031	1	· · Jauge d'huile	
6	949656	1	· · Joint torique	
7	22789432	1	· · Joint à lèvre	
8			· ·	
9	22630332	1	· · Bielle de direction	Replaced by 23216934
	23216934	1	· · Bielle de direction	Replaced by 23370777
	23370777	1	· · Levier d'attaque	
10	184078	2	· · Roulements à aiguill	
11	22484527	1	· · Rondelle entretoise	
12		1	· · Essieu directeur	
13	21914715	1	· · Segment denté	
14	3862569	1	· · Douille guide	
15	(11027)	2	· · Roulement billes	Réféence hors de gamme
16	3860364	10	· · Vis	
17	925258	1	· · Joint torique	
18	21914717	1	· · Planétaire	
19	949796	1	· · Goupille tubulaire	
20	945486	1	· · Circlip	
21	3588127	1	· · Plaque entretoise	
22	183365	2	· · Couronne à aiguilles	
23	21914719	2	· · Satellite	
24	21914725	1	· · Couronne	
25	21914721	1	· · Planétaire	
26	181269	3	· · Couronne à aiguilles	
27	21914723	3	· · Satellite	
28	994442	1	· · Vis à embase	
29	184864	1	· · Roulement billes	
30	184078	1	· · Roulements à aiguill	
31		1	· · Essieu directeur	
32	184093	1	· · Douille à aiguilles	
33	945719	2	· · Retenue	
34	8171169	2	· · Aimant	
35	3587842	1	· · Tube	
36	984723	1	· · Vis à embase	
37	949657	1	· · Joint torique	
38	21161942	1	· · Joint	
39	3862558	1	· · Tube	
40	21593166	1	· · Capteur	
41	979254	1	· · · Joint torique	
42	8142983	1	· · · Tube d'étranglement	

D3-110I-H, D3-140I-H, D3-150I-H, D3-170I-H, D3-200I-H, D3-220I-H, D3-140A-H, D3-170A-H, D3-200A-H, D3-220A-H

RÉF	No Piéce	QTÉ	DÉSIGNATION	NOTES
43	969515	4	··· Vis à 6 pans creux	
44	959207	2	·· Vis à six pans creux	
45	60112724	1	·· Joint torique	
46	417588	2	·· Douille guide	
47	942551	10	·· Rondelle	
48	984914	10	·· Vis à tête hexagonal	
49		1	·· Couvercle	

D3-110I-H, D3-140I-H, D3-150I-H, D3-170I-H, D3-200I-H, D3-220I-H, D3-140A-H, D3-170A-H, D3-200A-H, D3-220A-H

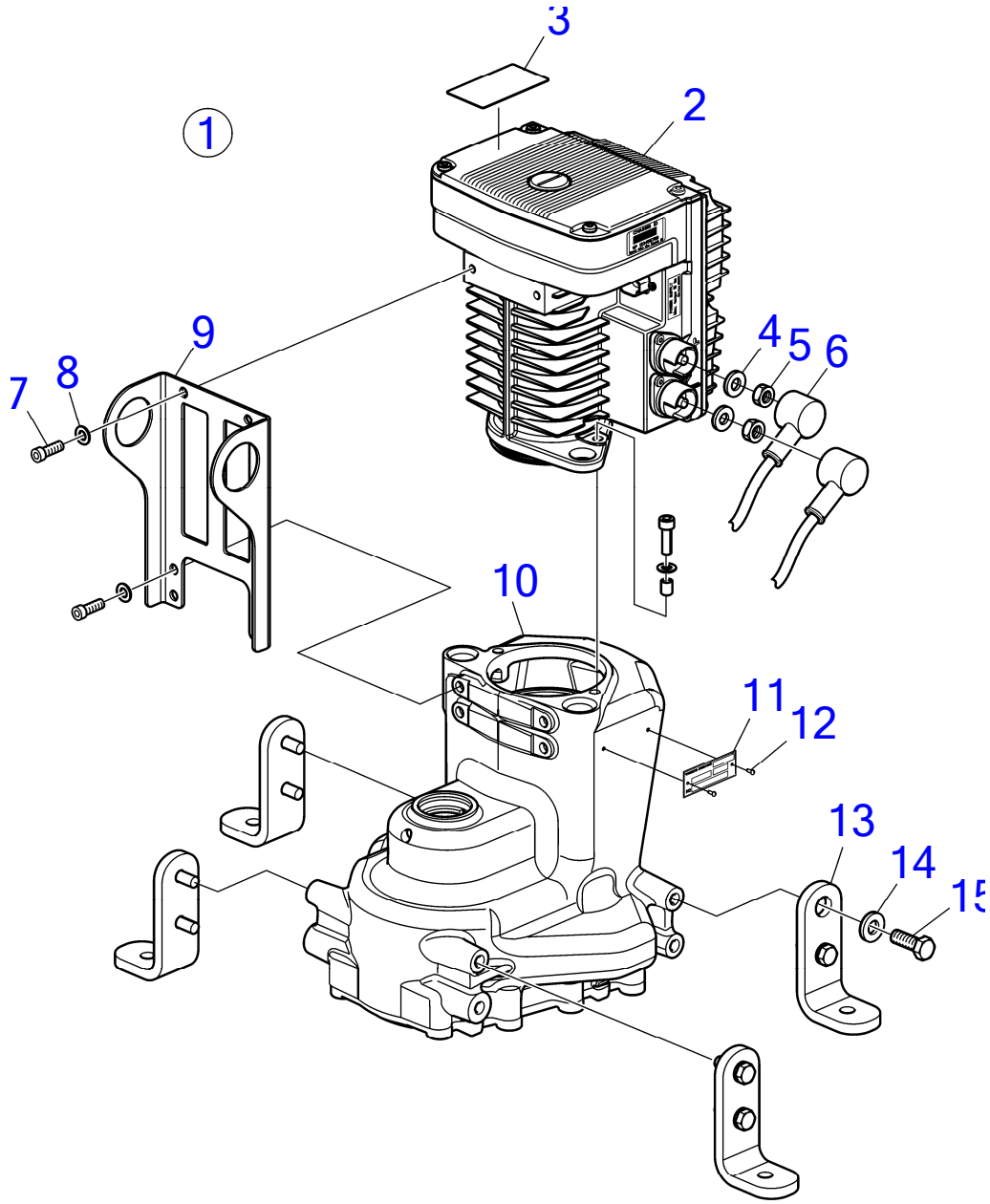

28886

D3-110I-H, D3-140I-H, D3-150I-H, D3-170I-H, D3-200I-H, D3-220I-H, D3-140A-H, D3-170A-H, D3-200A-H, D3-220A-H

RÉF	No Piéce	QTÉ	DÉSIGNATION	Voir	NOTES
1		1			
2	22796035	1	Unité servo		Remplacé par 21846852
	21846852	1	Unité servo		
	3801717	1	Unité servo, échange		Remplacé par 3801475
	3801475	1	Unité servo, éch.		
	21586516	1	· Faisceau de câbles		
3	3809619	1	Autocollant		
4	941670	2	Rondelle		
5	946330	2	Écrou hexagonal		
6	(3588539)	2	Capot de protection		Réféence hors de gamme
7	946541	8	Vis à six pans creux		
8	941670	8	Rondelle		
9	22630326	1	Console		Replaced by 23370819
	23370819	1	Console		
10		1	Carter boîte vitesse	41591	
11	3817315	1	Plaque signalétique		
12	804269	2	Vis de commande		
13	22630330	4	Fondation		Replaced by 23370820
	23370820	4	Fondation		
14	942551	8	Rondelle		
15	984914	8	Vis à tête hexagonal		

www.dbmoteurs.fr

D3-110I-H, D3-140I-H, D3-150I-H, D3-170I-H, D3-200I-H, D3-220I-H, D3-140A-H, D3-170A-H, D3-200A-H, D3-220A-H

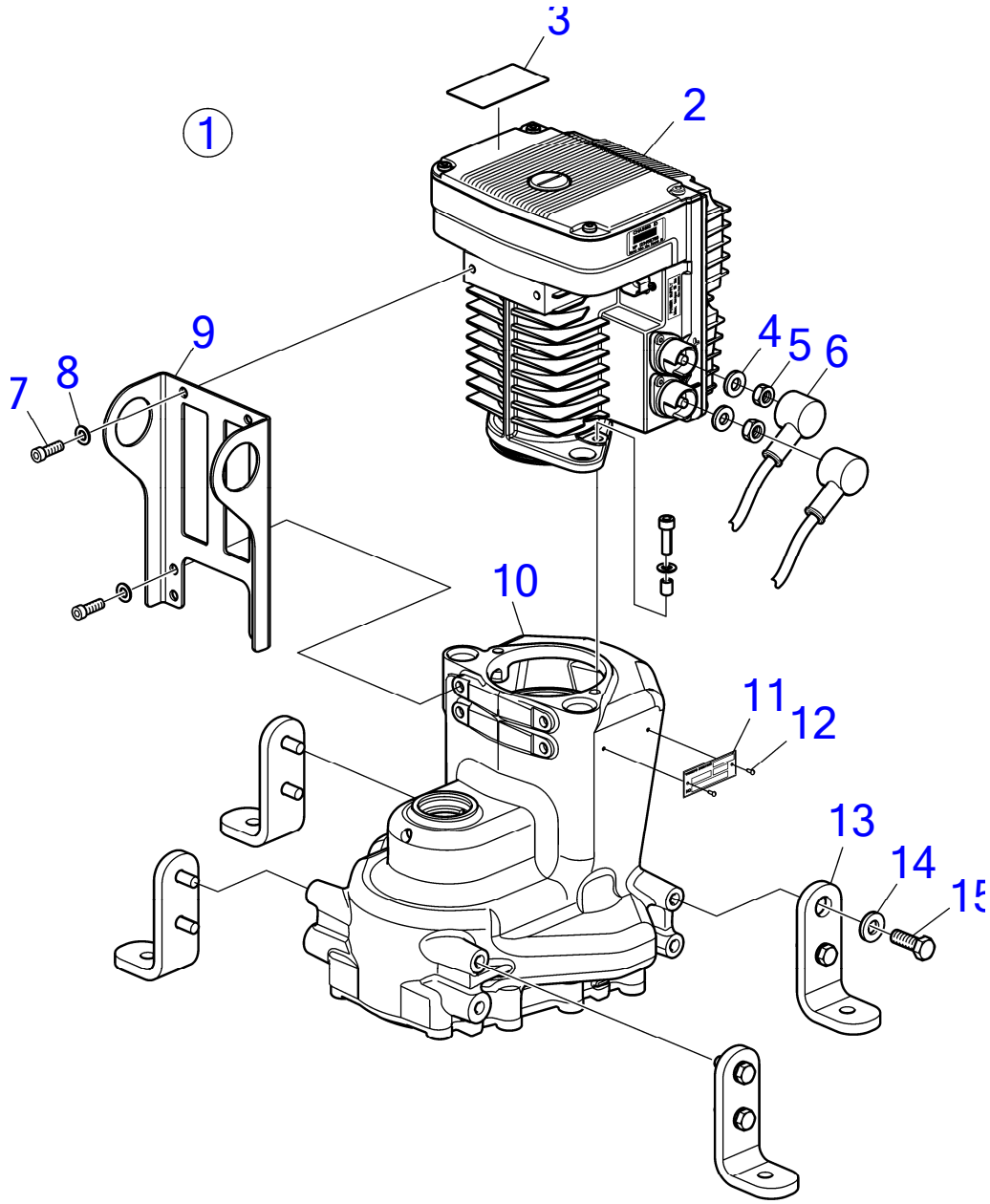

28886

D3-110I-H, D3-140I-H, D3-150I-H, D3-170I-H, D3-200I-H, D3-220I-H, D3-140A-H, D3-170A-H, D3-200A-H, D3-220A-H

RÉF	No Piéce	QTÉ	DÉSIGNATION	Voir	NOTES
1		1			
2	22796035	1	Unité servo		Remplacé par 21846852
	21846852	1	Unité servo		
	3801717	1	Unité servo, échange		Remplacé par 3801475
	3801475	1	Unité servo, éch.		
	21586516	1	· Faisceau de câbles		
3	3809619	1	Autocollant		
4	941670	2	Rondelle		
5	946330	2	Écrou hexagonal		
6	(3588539)	2	Capot de protection		Réféence hors de gamme
7	946541	8	Vis à six pans creux		
8	941670	8	Rondelle		
9	22630326	1	Console		Replaced by 23370819
	23370819	1	Console		
10		1	Carter boîte vitesse	41591	
11	3817315	1	Plaque signalétique		
12	804269	2	Vis de commande		
13	22630330	4	Fondation		Replaced by 23370820
	23370820	4	Fondation		
14	942551	8	Rondelle		
15	984914	8	Vis à tête hexagonal		

www.dbmoteurs.fr

D3-110I-H, D3-140I-H, D3-150I-H, D3-170I-H, D3-200I-H, D3-220I-H, D3-140A-H, D3-170A-H, D3-200A-H, D3-220A-H

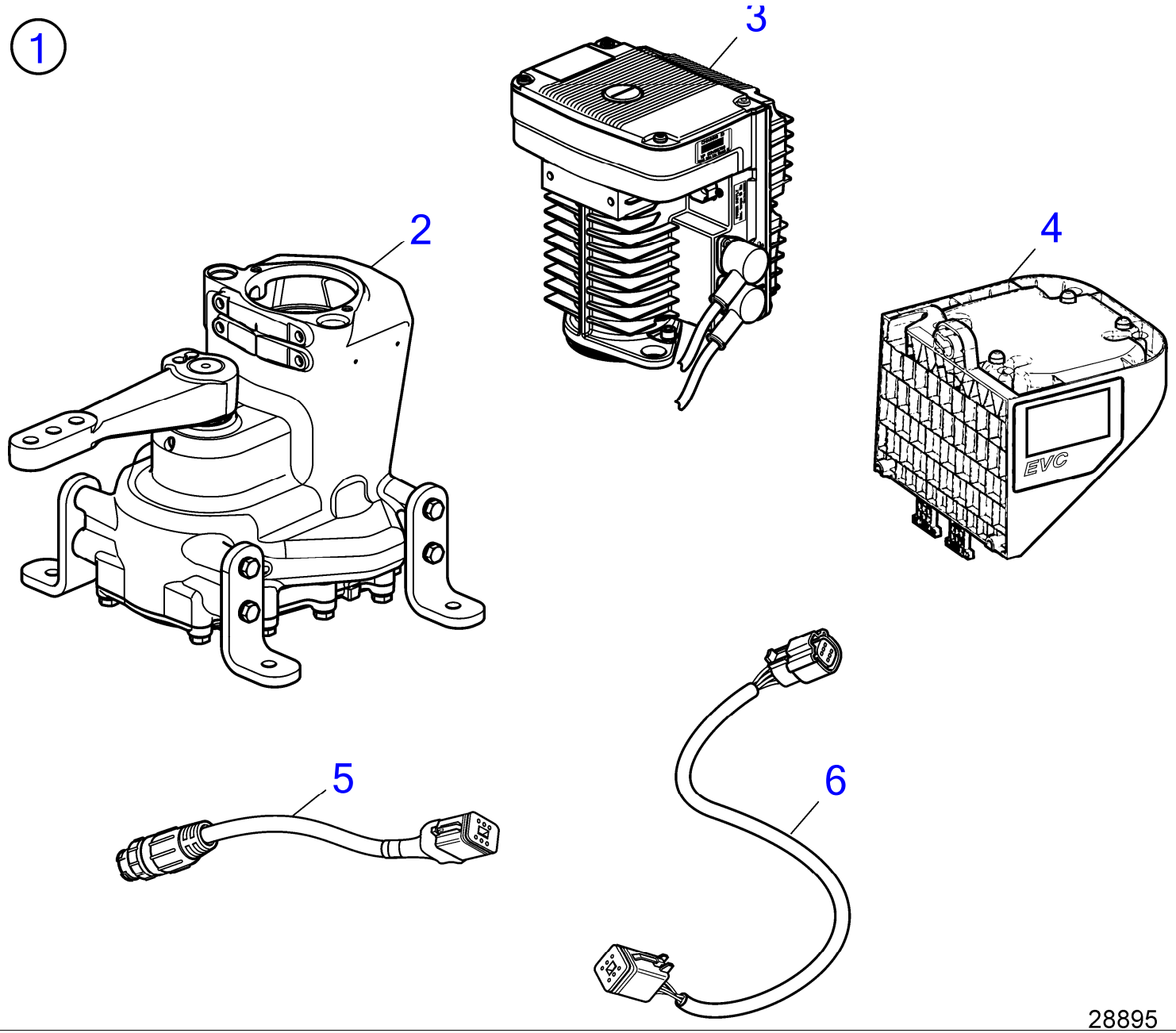

D3-110I-H, D3-140I-H, D3-150I-H, D3-170I-H, D3-200I-H, D3-220I-H, D3-140A-H, D3-170A-H, D3-200A-H, D3-220A-H

RÉF	No Piéce	DÉSIGNATION	Voir	NOTES
1				Direction Inbord électrique
				Direction Inbord électrique
2	22630336	· Boîtier de direction	41591	Actionneur de gouvernail él.
3	22796035	· Unité servo, SUS1	41592	Unité servo pour la Commande par joystick, Remplacé par 21846852
	21846852	· Unité servo, SUS1	41592	Unité servo pour la Commande par joystick
	3801475	· Unité servo, éch.		
4	22685460	· Unité de commande, HCU autonome	41534	HCU autonome
5	22673876	· Câble	41657	Adaptateur STCM-Sleipner
6	22669984	· Câble	41657	Câble-Y STCM-SUS1

www.dbmoteurs.fr

D3-110I-H, D3-140I-H, D3-150I-H, D3-170I-H, D3-200I-H, D3-220I-H, D3-140A-H, D3-170A-H, D3-200A-H, D3-220A-H

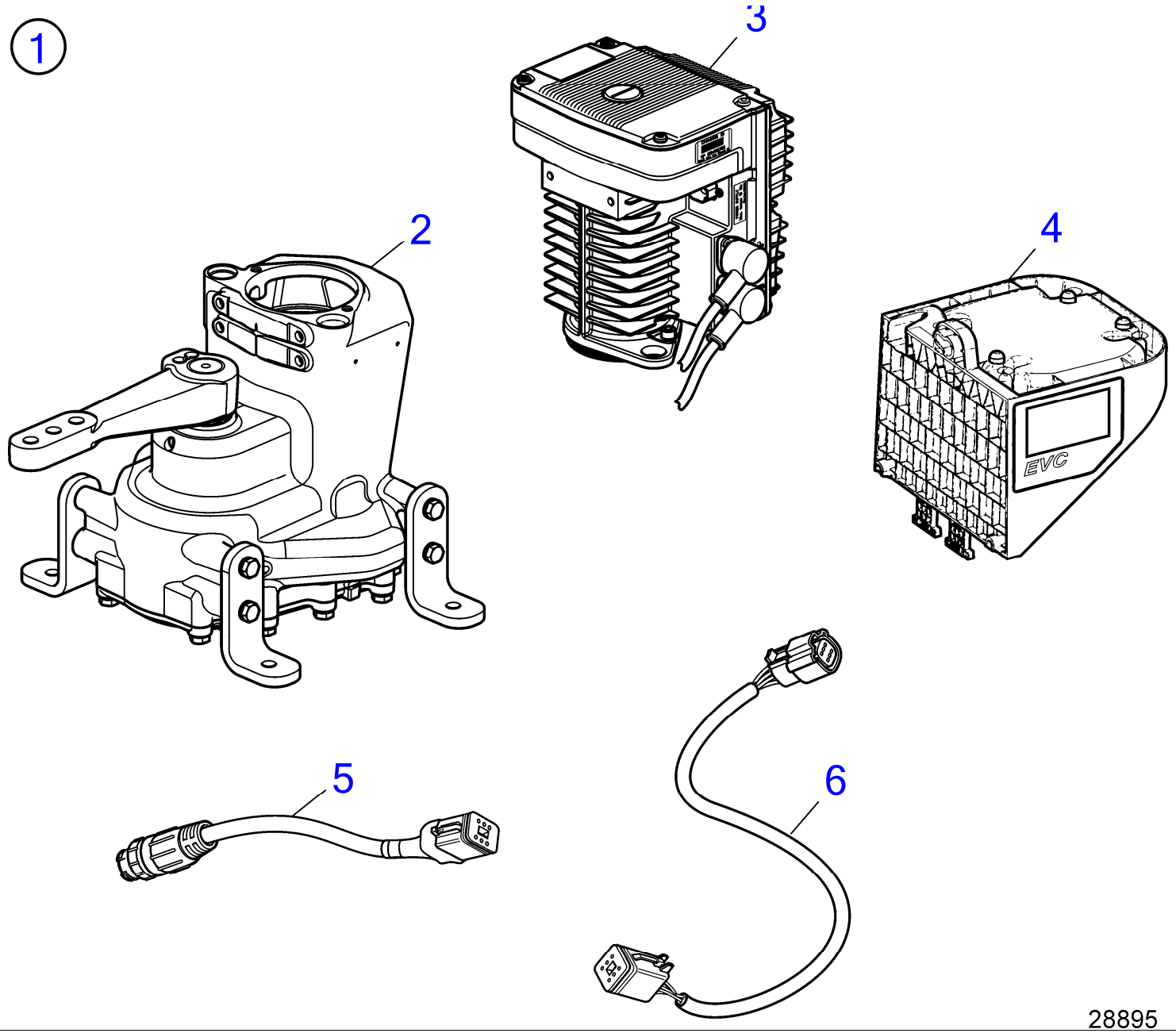

D3-110I-H, D3-140I-H, D3-150I-H, D3-170I-H, D3-200I-H, D3-220I-H, D3-140A-H, D3-170A-H, D3-200A-H, D3-220A-H

RÉF	No Piéce	DÉSIGNATION	Voir	NOTES
1				Direction Inbord électrique
				Direction Inbord électrique
2	22630336	· Boîtier de direction	41591	Actionneur de gouvernail él.
3	22796035	· Unité servo, SUS1	41592	Unité servo pour la Commande par joystick, Remplacé par 21846852
	21846852	· Unité servo, SUS1	41592	Unité servo pour la Commande par joystick
	3801475	· Unité servo, éch.		
4	22685460	· Unité de commande		STCM Joystick inboard
5	22673876	· Câble	41657	Adaptateur STCM-Sleipner
6	22669984	· Câble	41657	Câble-Y STCM-SUS1

D3-110I-H, D3-140I-H, D3-150I-H, D3-170I-H, D3-200I-H, D3-220I-H, D3-140A-H, D3-170A-H, D3-200A-H, D3-220A-H

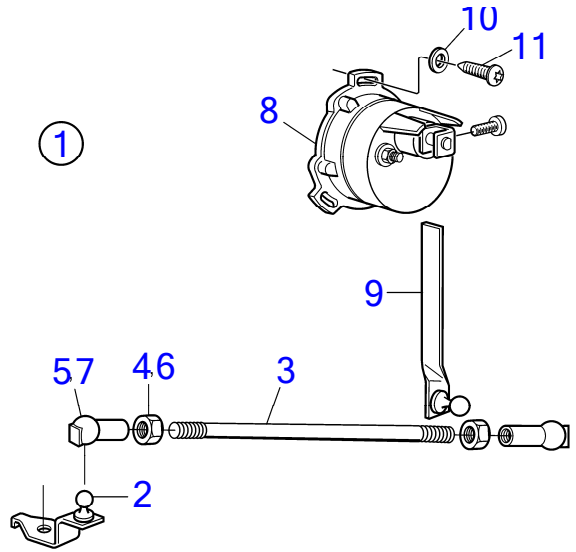

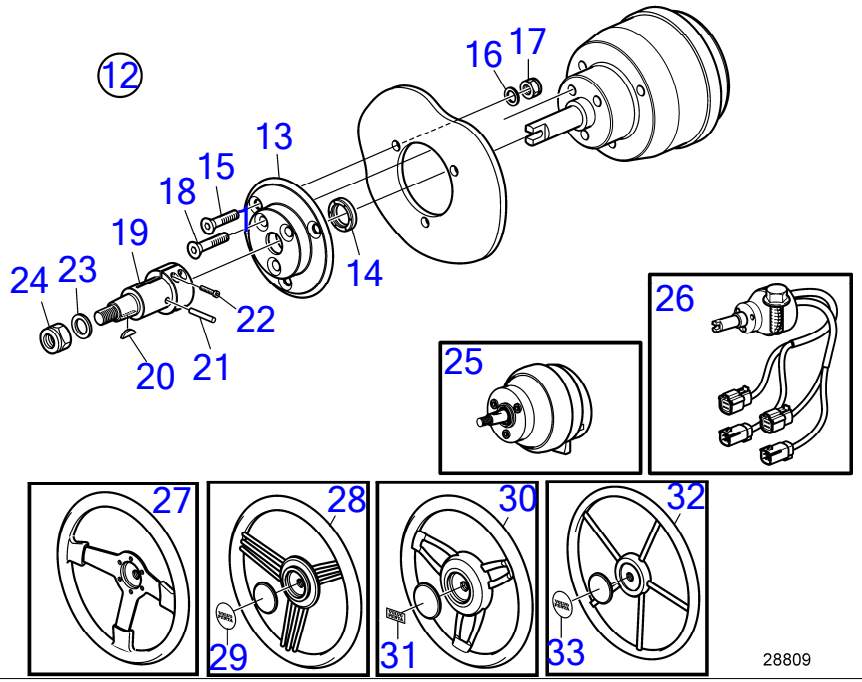

D3-110I-H, D3-140I-H, D3-150I-H, D3-170I-H, D3-200I-H, D3-220I-H, D3-140A-H, D3-170A-H, D3-200A-H, D3-220A-H

RÉF	No Piéce	QTÉ	DÉSIGNATION	NOTES
1	3809099	1	Capteur position de	
2	853176	1	· Console	
3	943549	1	· Tige réglage	
4	942836	1	· Écrou hexagonal	
5	946704	1	· Cuvette bille	
6	955780	1	· Écrou hexagonal	
7	946703	1	· Cuvette bille	
8	837772	1	· Capteur de position	
9	853177	1	· Levier	
10	955891	3	· Rondelle	
11	955132	3	· Vis empreinte crucif	
12	23170167	1	Kit reconstruction	Non ajustable
13	21181167	1	· Tôle connexion	
14	21227192	1	· Étanchéité	
15	993474	3	· Vis à six pans creux	
16	993419	3	· Rondelle	
17	969391	3	· Écrou à embase	
18	993604	3	· Vis à six pans creux	
19	23170169	1	· Arbre	
20	160807	1	· Clavette disque	
21	950548	1	· Goupille	
22	963672	4	· Vis à six pans creux	
23	955897	1	· Rondelle	
24	946109	1	· Contre-écrou	
25	22299003	1	Réglage volant	
26	21469560	1	Moyeu de volant	Remplacé par 22353839
	22353839	1	Moyeu de volant	
27	3843317	1	Volant de direction	Bois diam. 340 mm
28	21729995	1	Volant de direction	Mahoganay noir diam. 350 mm
29	21971826	1	· Autocollant	
30	21649809	1	Volant de direction	Cuir diam. 351 mm
31	21989383	1	· Autocollant	
32	21673214	1	Volant de direction	Acier inoxydable, diam. 370 mm
33	21971826	1	· Autocollant	

D3-110I-H, D3-140I-H, D3-150I-H, D3-170I-H, D3-200I-H, D3-220I-H, D3-140A-H, D3-170A-H, D3-200A-H, D3-220A-H

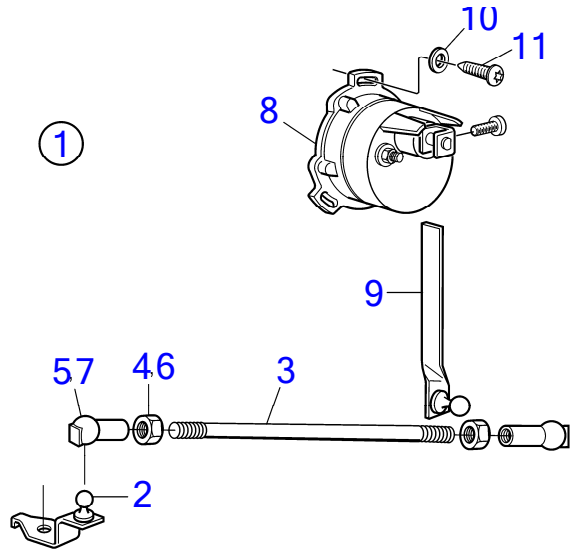

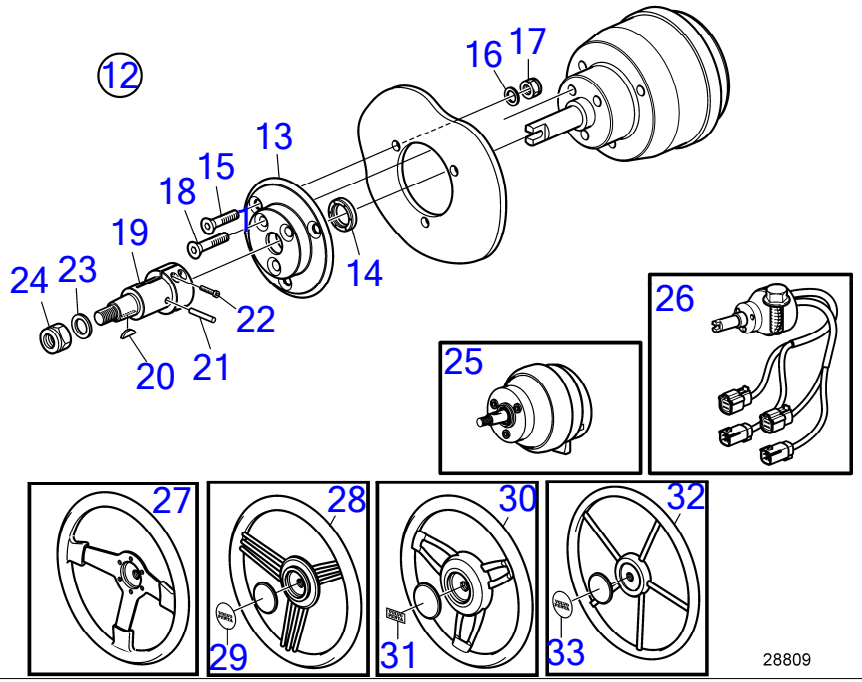

D3-110I-H, D3-140I-H, D3-150I-H, D3-170I-H, D3-200I-H, D3-220I-H, D3-140A-H, D3-170A-H, D3-200A-H, D3-220A-H

RÉF	No Piéce	QTÉ	DÉSIGNATION	NOTES
1	3809099	1	Capteur position de	
2	853176	1	· Console	
3	943549	1	· Tige réglage	
4	942836	1	· Écrou hexagonal	
5	946704	1	· Cuvette bille	
6	955780	1	· Écrou hexagonal	
7	946703	1	· Cuvette bille	
8	837772	1	· Capteur de position	
9	853177	1	· Levier	
10	955891	3	· Rondelle	
11	955132	3	· Vis empreinte crucif	
12	23170167	1	Kit reconstruction	Non ajustable
13	21181167	1	· Tôle connexion	
14	21227192	1	· Étanchéité	
15	993474	3	· Vis à six pans creux	
16	993419	3	· Rondelle	
17	969391	3	· Écrou à embase	
18	993604	3	· Vis à six pans creux	
19	23170169	1	· Arbre	
20	160807	1	· Clavette disque	
21	950548	1	· Goupille	
22	963672	4	· Vis à six pans creux	
23	955897	1	· Rondelle	
24	946109	1	· Contre-écrou	
25	22299003	1	Réglage volant	
26	21469560	1	Moyeu de volant	Remplacé par 22353839
	22353839	1	Moyeu de volant	
27	3843317	1	Volant de direction	Bois diam. 340 mm
28	21729995	1	Volant de direction	Mahoganay noir diam. 350 mm
29	21971826	1	· Autocollant	
30	21649809	1	Volant de direction	Cuir diam. 351 mm
31	21989383	1	· Autocollant	
32	21673214	1	Volant de direction	Acier inoxydable, diam. 370 mm
33	21971826	1	· Autocollant	

D3-110I-H, D3-140I-H, D3-150I-H, D3-170I-H, D3-200I-H, D3-220I-H, D3-140A-H, D3-170A-H, D3-200A-H, D3-220A-H

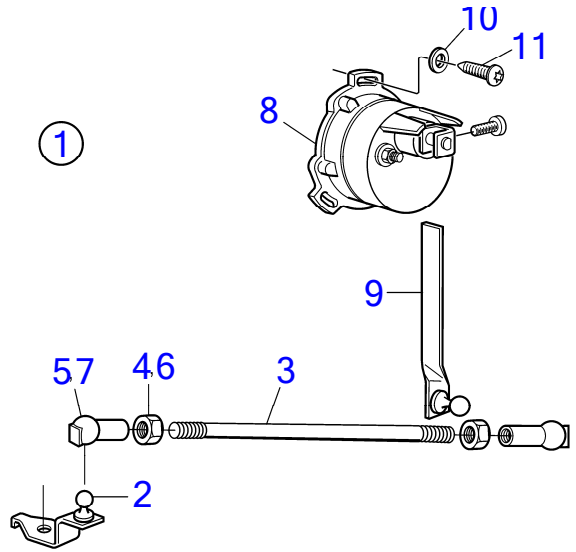

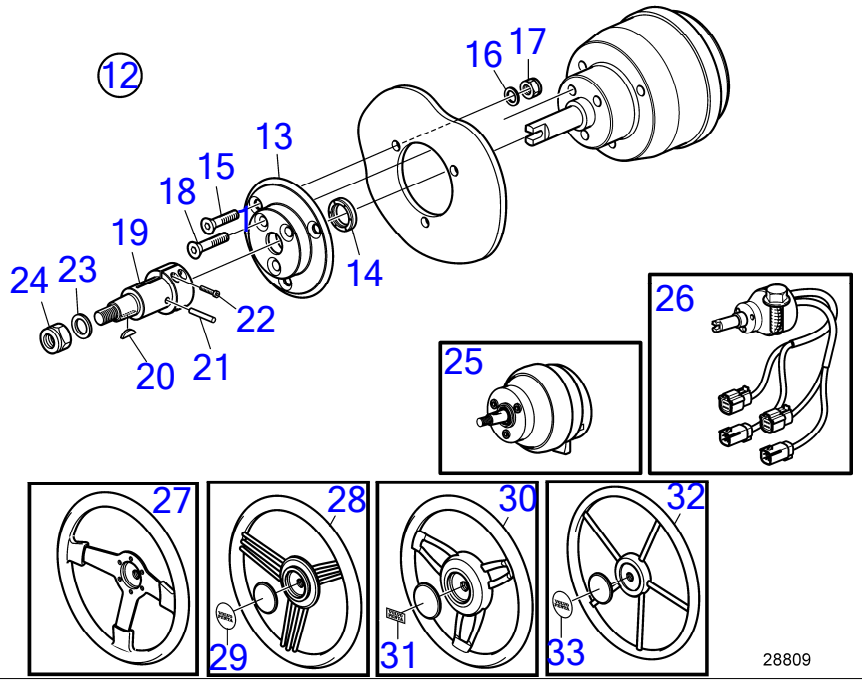

D3-110I-H, D3-140I-H, D3-150I-H, D3-170I-H, D3-200I-H, D3-220I-H, D3-140A-H, D3-170A-H, D3-200A-H, D3-220A-H

RÉF	No Piéce	QTÉ	DÉSIGNATION	NOTES
1	3809099	1	Capteur position de	
2	853176	1	· Console	
3	943549	1	· Tige réglage	
4	942836	1	· Écrou hexagonal	
5	946704	1	· Cuvette bille	
6	955780	1	· Écrou hexagonal	
7	946703	1	· Cuvette bille	
8	837772	1	· Capteur de position	
9	853177	1	· Levier	
10	955891	3	· Rondelle	
11	955132	3	· Vis empreinte crucif	
12	23170167	1	Kit reconstruction	Non ajustable
13	21181167	1	· Tôle connexion	
14	21227192	1	· Étanchéité	
15	993474	3	· Vis à six pans creux	
16	993419	3	· Rondelle	
17	969391	3	· Écrou à embase	
18	993604	3	· Vis à six pans creux	
19	23170169	1	· Arbre	
20	160807	1	· Clavette disque	
21	950548	1	· Goupille	
22	963672	4	· Vis à six pans creux	
23	955897	1	· Rondelle	
24	946109	1	· Contre-écrou	
25	22299003	1	Réglage volant	
26	21469560	1	Moyeu de volant	Remplacé par 22353839
	22353839	1	Moyeu de volant	
27	3843317	1	Volant de direction	Bois diam. 340 mm
28	21729995	1	Volant de direction	Mahoganay noir diam. 350 mm
29	21971826	1	· Autocollant	
30	21649809	1	Volant de direction	Cuir diam. 351 mm
31	21989383	1	· Autocollant	
32	21673214	1	Volant de direction	Acier inoxydable, diam. 370 mm
33	21971826	1	· Autocollant	

D3-110I-H, D3-140I-H, D3-150I-H, D3-170I-H, D3-200I-H, D3-220I-H, D3-140A-H, D3-170A-H, D3-200A-H, D3-220A-H

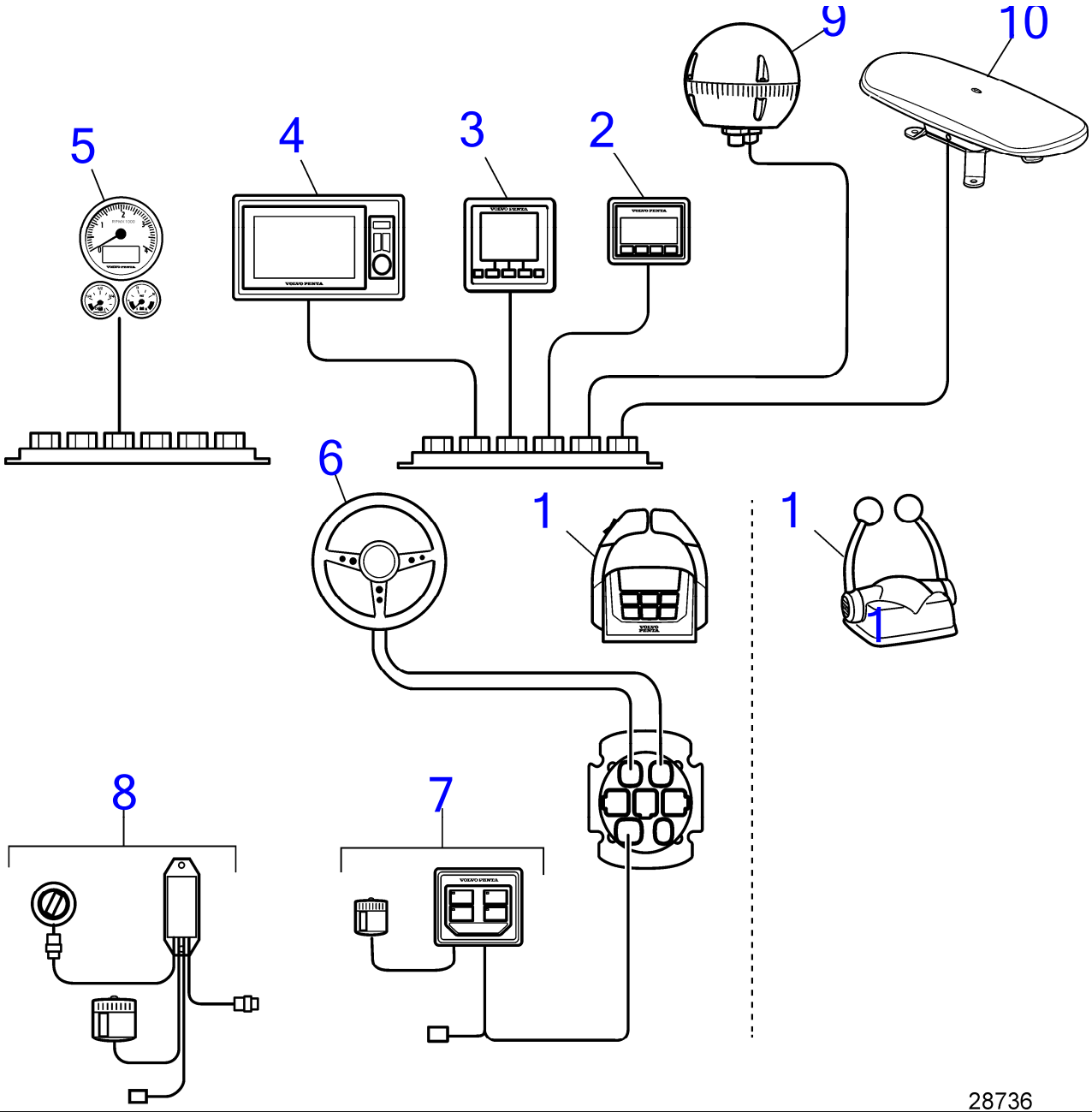

28736

D3-110I-H, D3-140I-H, D3-150I-H, D3-170I-H, D3-200I-H, D3-220I-H, D3-140A-H, D3-170A-H, D3-200A-H, D3-220A-H

RÉF	No Piéce	QTÉ	DÉSIGNATION	Voir	NOTES
1	21164027	X	Levier de commande, simple	41530	Noir, Avec un bouton de point mort
	21164029	X	Levier de commande, twin	41531	Noir, Avec un bouton de point mort
	22498346	X	Levier de commande, simple	41530	Avec boutons Trim
	22498457	X	Levier de commande, twin	41519	Avec boutons Trim
	22498549	X	Levier de commande, simple	41510	Sans bouton Trim
	22498615	X	Levier de commande, twin	41514	Sans bouton Trim
	3586259	2	Logiciel		Programmation Vodia. Cette référence ne peut pas être commandée, mais sera utilisée pour la facturation.
	3586261	2	Logiciel		Programmation entrepôt. Cette référence ne peut pas être commandée, mais sera utilisée pour la facturation.
2	21846916	X	Panneau afficheur, Écrans 2,5 "	41521	Pas combiné avec l'afficheur 4 " ou 7 "
3	22369186	X	Afficheur, Afficheur couleur 4 "	41474	Pas combiné avec l'afficheur 2,5 " ou 7 "
4	22499544	X	Afficheur, Afficheur couleur 7 "	41473	Pas combiné avec l'afficheur 2,5 " ou 4 "
5		X	Instruments de bord	41478	
6	21469560	X	Moyeu de volant	41518	Remplacé par 22353839
	22353839	1	Moyeu de volant	41518	
	22299003	X	Réglage volant	41518	
7	22498686	X	Bouton commande, Unité AQ Delux à joysick	41461	
	22498703	X	Bouton contrôle, Unité IPS Delux à joysick	41461	
8	21758351	X	Clé, e-Clé	41471	
	3587071	X	Verrouillage de déma, Clé analogique	41464	Installation simple
	3587070	X	Verrouillage de déma, Clé analogique	41465	Installation double
9	21812209	X	Lot de compas télé-é, Pilote automatique	41502	
10	22721733	X	Antenne, Système de positionnement dynamique	41527	

www.dbmoteurs.fr

D3-110I-H, D3-140I-H, D3-150I-H, D3-170I-H, D3-200I-H, D3-220I-H, D3-140A-H, D3-170A-H, D3-200A-H, D3-220A-H

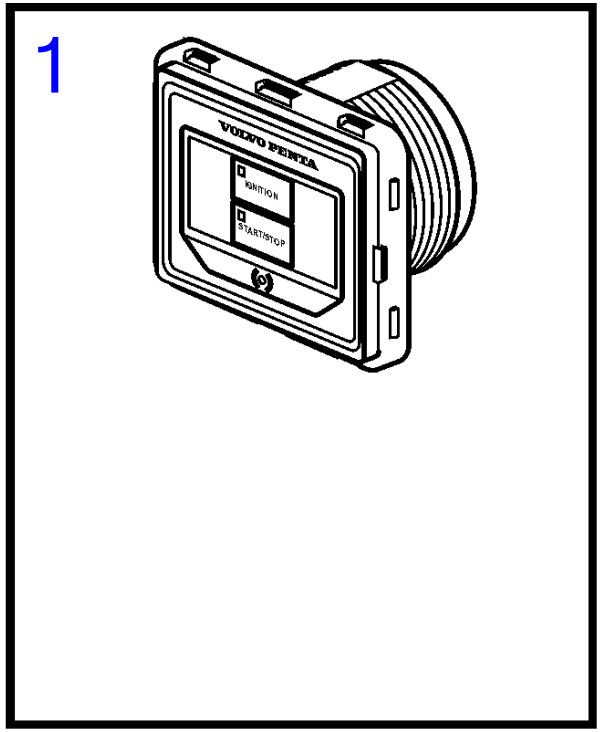

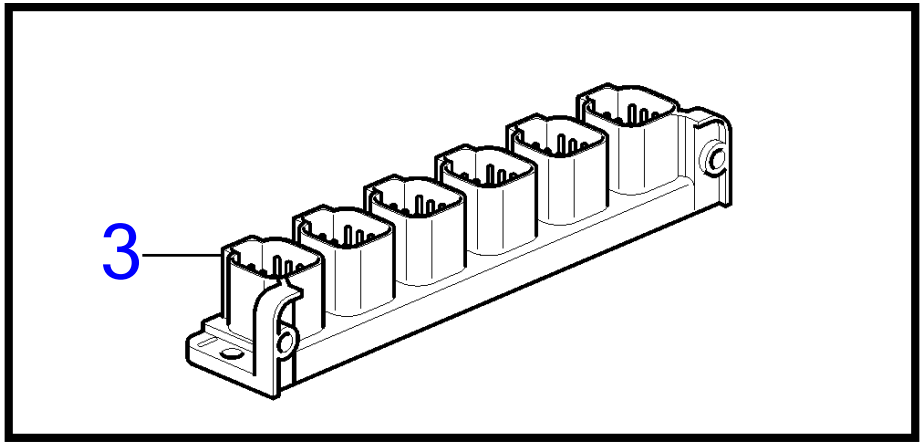

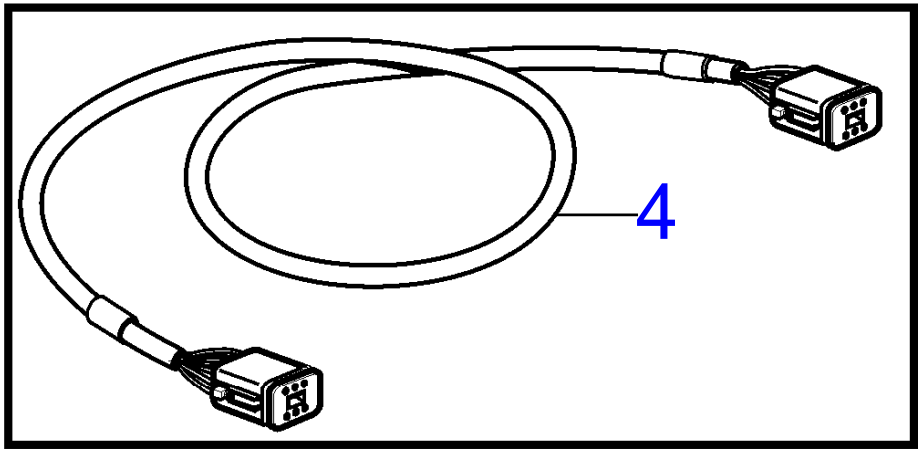

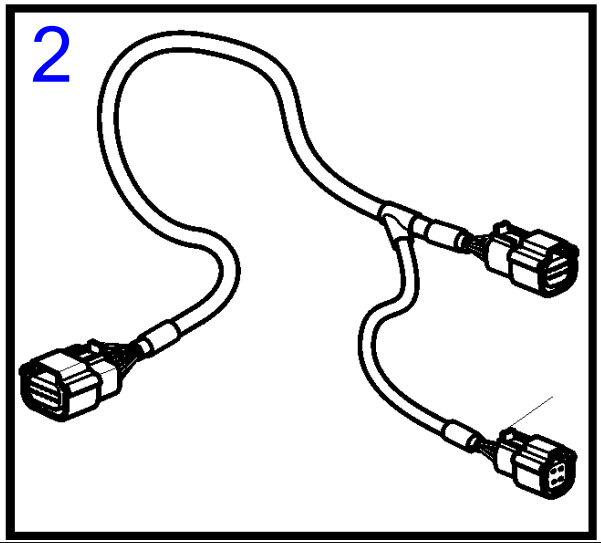

26368

www.dbmoteurs.fr

D3-110I-H, D3-140I-H, D3-150I-H, D3-170I-H, D3-200I-H, D3-220I-H, D3-140A-H, D3-170A-H, D3-200A-H, D3-220A-H

RÉF	No Piéce	QTÉ	DÉSIGNATION	NOTES
1	21758304	1	Panneau	
2	21693204	1	Câble	Clé électronique faisceau de câbles simple
3	21469055	1	Bloc connexion	
4	3886666	3	Câble	

www.dbmoteurs.fr

D3-110I-H, D3-140I-H, D3-150I-H, D3-170I-H, D3-200I-H, D3-220I-H, D3-140A-H, D3-170A-H, D3-200A-H, D3-220A-H

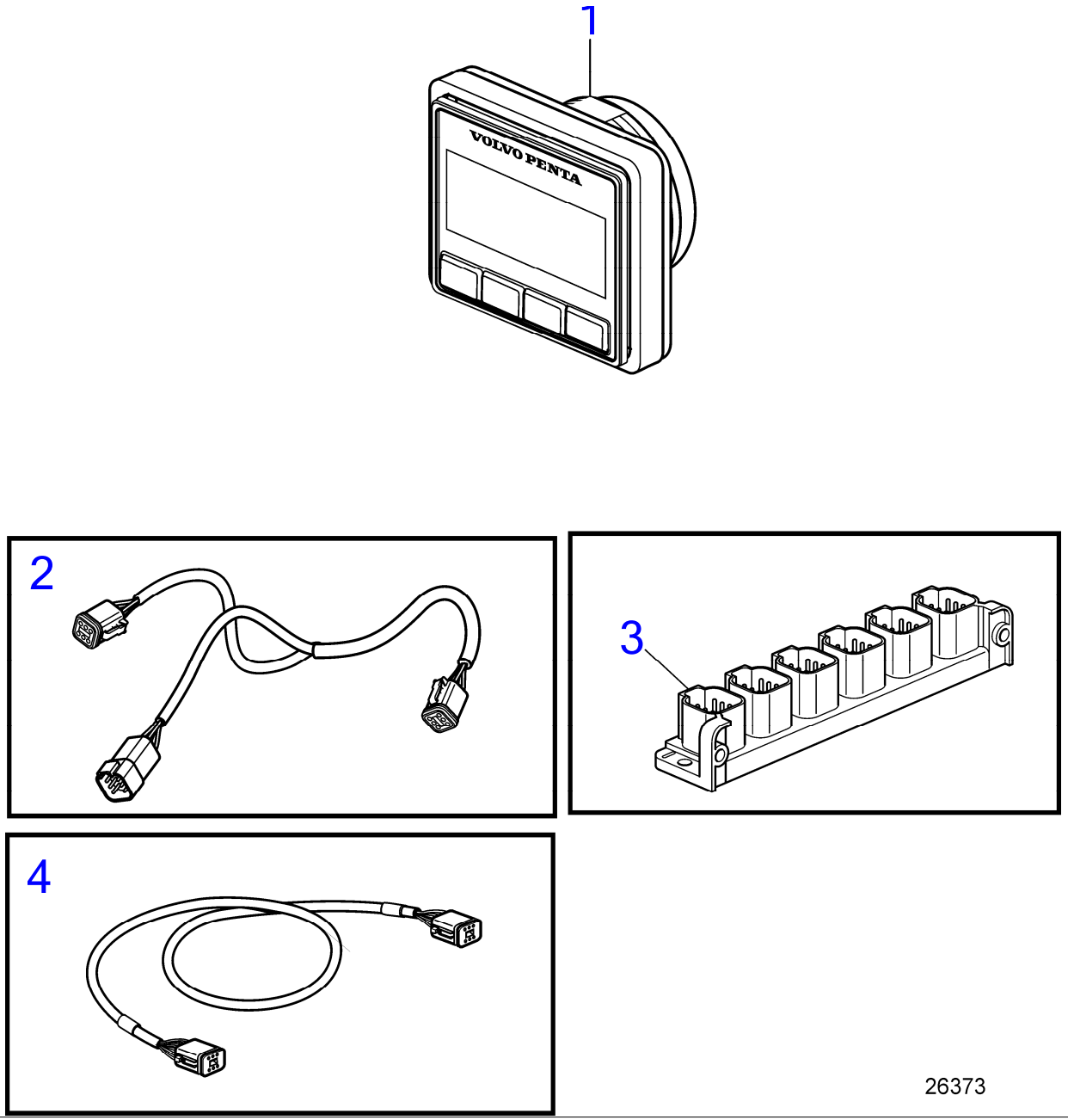

26373

D3-110I-H, D3-140I-H, D3-150I-H, D3-170I-H, D3-200I-H, D3-220I-H, D3-140A-H, D3-170A-H, D3-200A-H, D3-220A-H

RÉF	No Piéce	QTÉ	DÉSIGNATION
1	21846926	1	Panneau afficheur
2	3588972	1	Kit câbles
3	21469055	1	Bloc connexion
4	3886666	3	Câble

www.dbmoteurs.fr

D3-140A-H, D3-170A-H, D3-200A-H, D3-220A-H

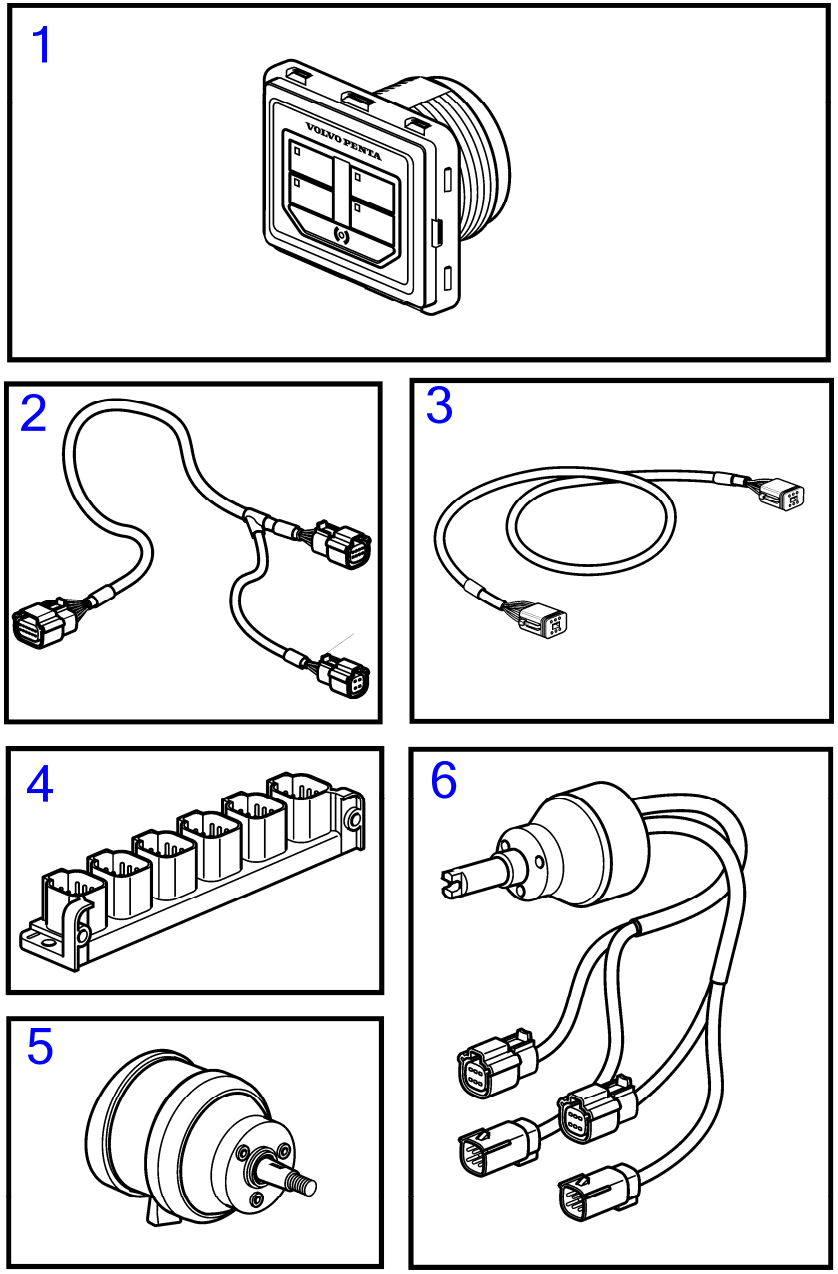

26375

D3-140A-H, D3-170A-H, D3-200A-H, D3-220A-H

RÉF	No Piéce	QTÉ	DÉSIGNATION	NOTES
1	21836809	2	Panneau	Tableau double
2	21693208	1	Câble	Clé électronique faisceau de câbles double
3	3886666	7	Câble	
4	21469055	2	Bloc connexion	
5	21581323	1	Réglage volant	
6	21469560	1	Moyeu de volant	Remplacé par 22353839
	22353839	1	Moyeu de volant	

www.dbmoteurs.fr

D3-110I-H, D3-140I-H, D3-150I-H, D3-170I-H, D3-200I-H, D3-220I-H, D3-140A-H, D3-170A-H, D3-200A-H, D3-220A-H

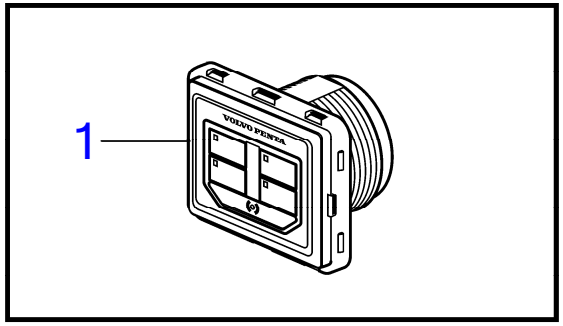

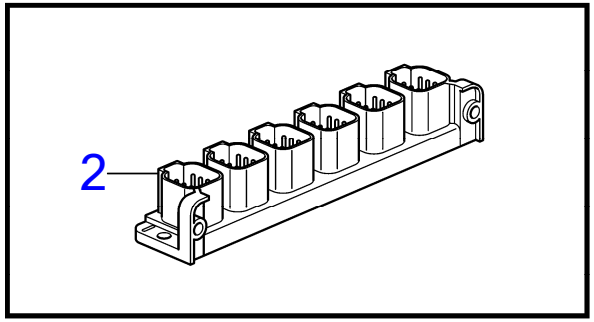

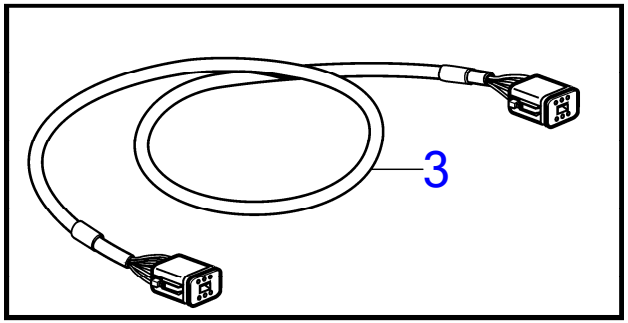

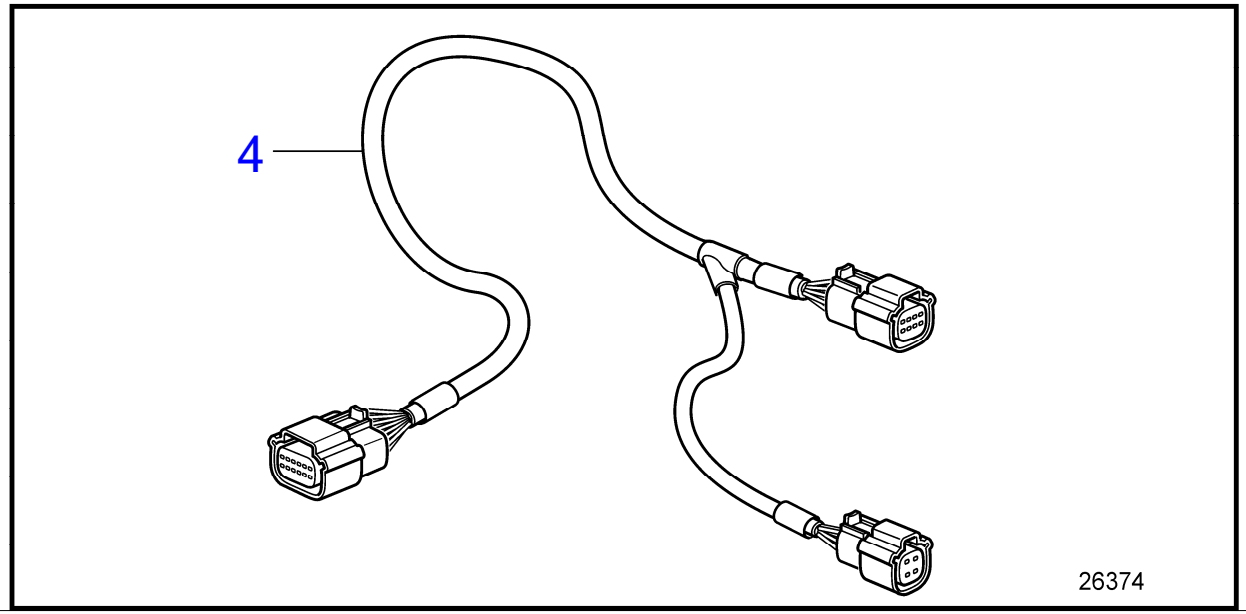

www.dbmoteurs.fr

D3-110I-H, D3-140I-H, D3-150I-H, D3-170I-H, D3-200I-H, D3-220I-H, D3-140A-H, D3-170A-H, D3-200A-H, D3-220A-H

RÉF	No Piéce	QTÉ	DÉSIGNATION
1	21836809	1	Panneau
2	21469055	1	Bloc connexion
3	3886666	1	Câble
4	21693208	1	Câble

D3-110I-H, D3-140I-H, D3-150I-H, D3-170I-H, D3-200I-H, D3-220I-H, D3-140A-H, D3-170A-H, D3-200A-H, D3-220A-H

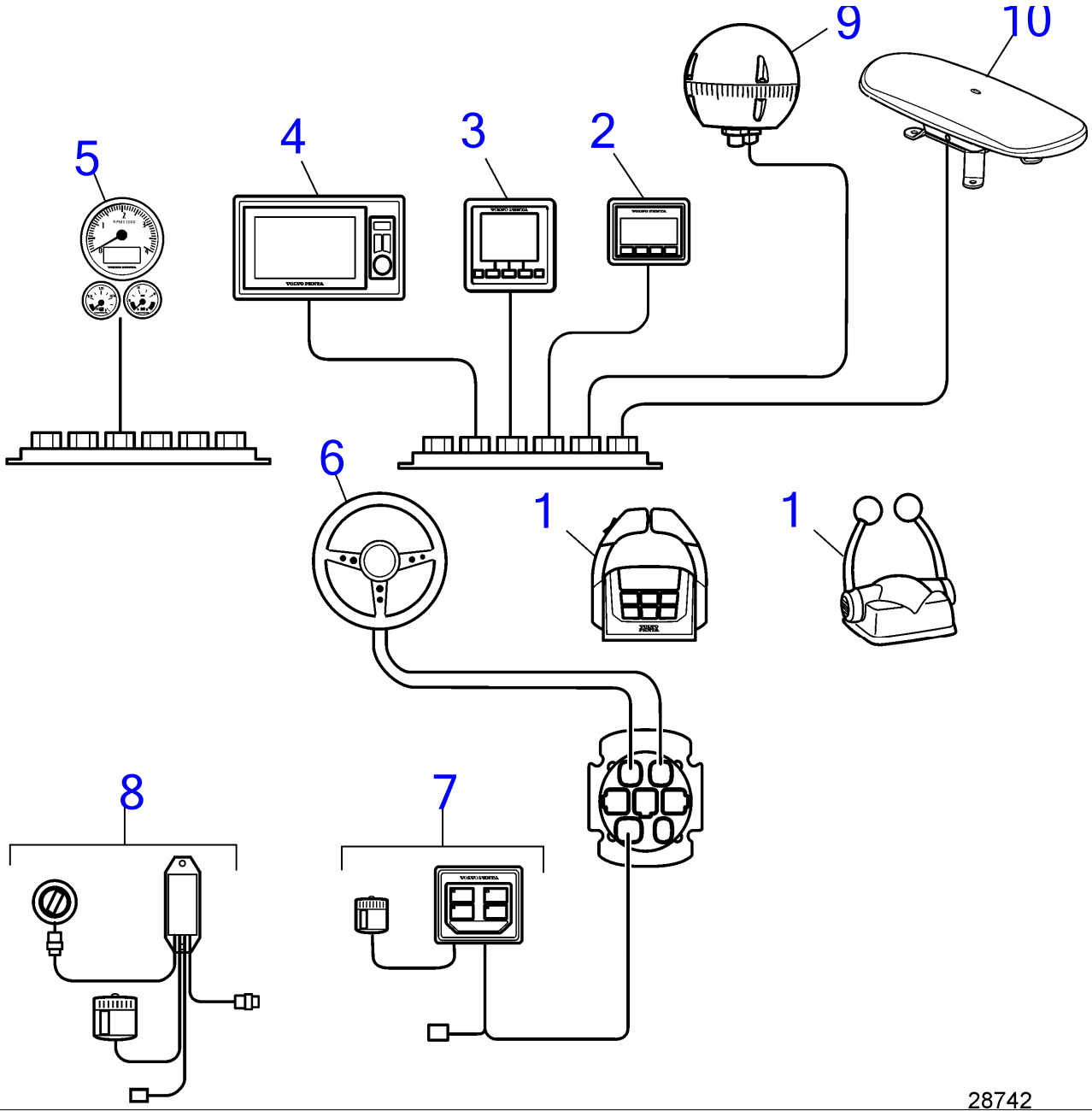

28742

D3-110I-H, D3-140I-H, D3-150I-H, D3-170I-H, D3-200I-H, D3-220I-H, D3-140A-H, D3-170A-H, D3-200A-H, D3-220A-H

RÉF	No Piéce	QTÉ	DÉSIGNATION	Voir	NOTES
1	21164027	X	Levier de commande, simple	41530	Noir, Avec un bouton de point mort
	21164029	X	Levier de commande, twin	41531	Noir, Avec un bouton de point mort
	22498549	X	Levier de commande, simple	41510	Sans bouton Trim
	22498615	X	Levier de commande, twin	41514	Sans bouton Trim
	3586259	2	Logiciel		Programmation Vodia. Cette référence ne peut pas être commandée, mais sera utilisée pour la facturation.
	3586261	2	Logiciel		Programmation entrepôt. Cette référence ne peut pas être commandée, mais sera utilisée pour la facturation.
2	21846916	X	Panneau afficheur, Écrans 2,5 "	41521	Pas combiné avec l'afficheur 4 " ou 7 "
3	22369186	X	Afficheur, Afficheur couleur 4 "	41474	Pas combiné avec l'afficheur 2,5 " ou 7 "
4	22499544	X	Afficheur, Afficheur couleur 7 "	41473	Pas combiné avec l'afficheur 2,5 " ou 4 "
5		X	Instruments de bord	41478	
6	21469560	X	Moyeu de volant	41518	Remplacé par 22353839
	22353839	X	Moyeu de volant	41518	
	3809099	X	Capteur position de	41518	
	22299003	X	Réglage volant	41518	
7	21758351	X	Clé, e-Clé	41471	
8	3587070	X	Verrouillage de déma, Clé analogique	41465	Installation simple
	3587071	X	Verrouillage de déma, Clé analogique	41464	Installation double
9	21812209	X	Lot de compas télé-é, Pilote automatique	41502	
10	22721733	X	Antenne, Système de positionnement dynamique	41743	

www.dbmoteurs.fr

D3-110I-H, D3-140I-H, D3-150I-H, D3-170I-H, D3-200I-H, D3-220I-H, D3-140A-H, D3-170A-H, D3-200A-H, D3-220A-H

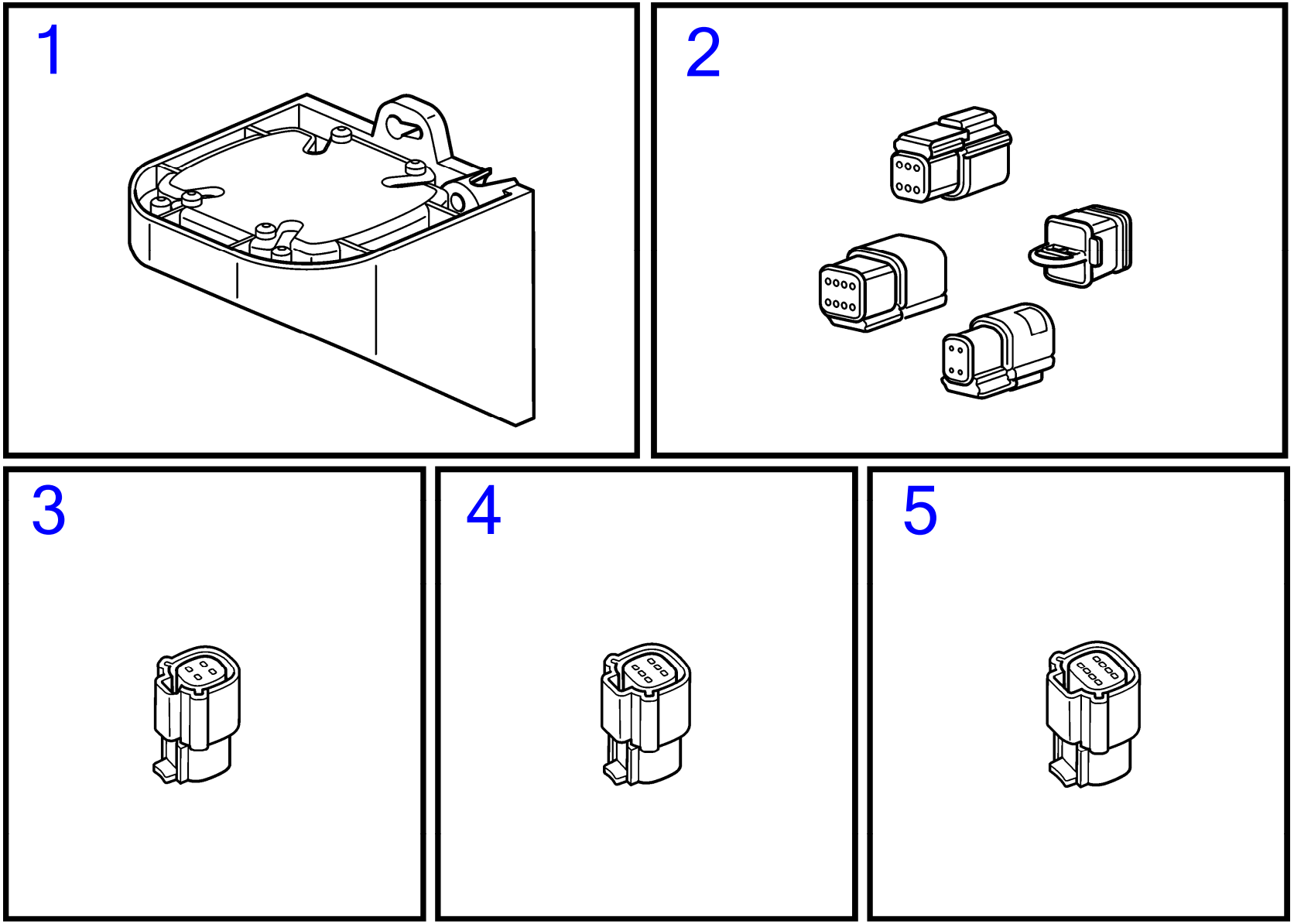

28806

www.dbmoteurs.fr

D3-110I-H, D3-140I-H, D3-150I-H, D3-170I-H, D3-200I-H, D3-220I-H, D3-140A-H, D3-170A-H, D3-200A-H, D3-220A-H

RÉF	No Piéce	QTÉ	DÉSIGNATION	NOTES
1		1	Unité de commande	
	22498021	1	Unité de commande	
		1	Unité de commande	
		1	· Unité de commande	
		1	· · Unité de commande	
2	3840433	1	· Tampon étanchéité	CONNECTEUR DEUTSCH 6 POLES À PRISE ÉTANCHE
3		1	· Connexion	PRISE DE CONNECTEUR MOLEX, 2 RANGÉES ÉTANCHES, 4 VOIES
4	21505756	2	· Connexion	PRISE DE CONNECTEUR MOLEX, 2 RANGÉES ÉTANCHED, 6 VOIES
5		1	· Carter	PRISE DE CONNECTEUR MOLEX, 2 RANGÉES ÉTANCHED, 8 VOIES

Power Steering Pump Adapter

D3-110I-H, D3-140I-H, D3-150I-H, D3-170I-H, D3-200I-H, D3-220I-H, D3-140A-H, D3-170A-H, D3-200A-H, D3-220A-H

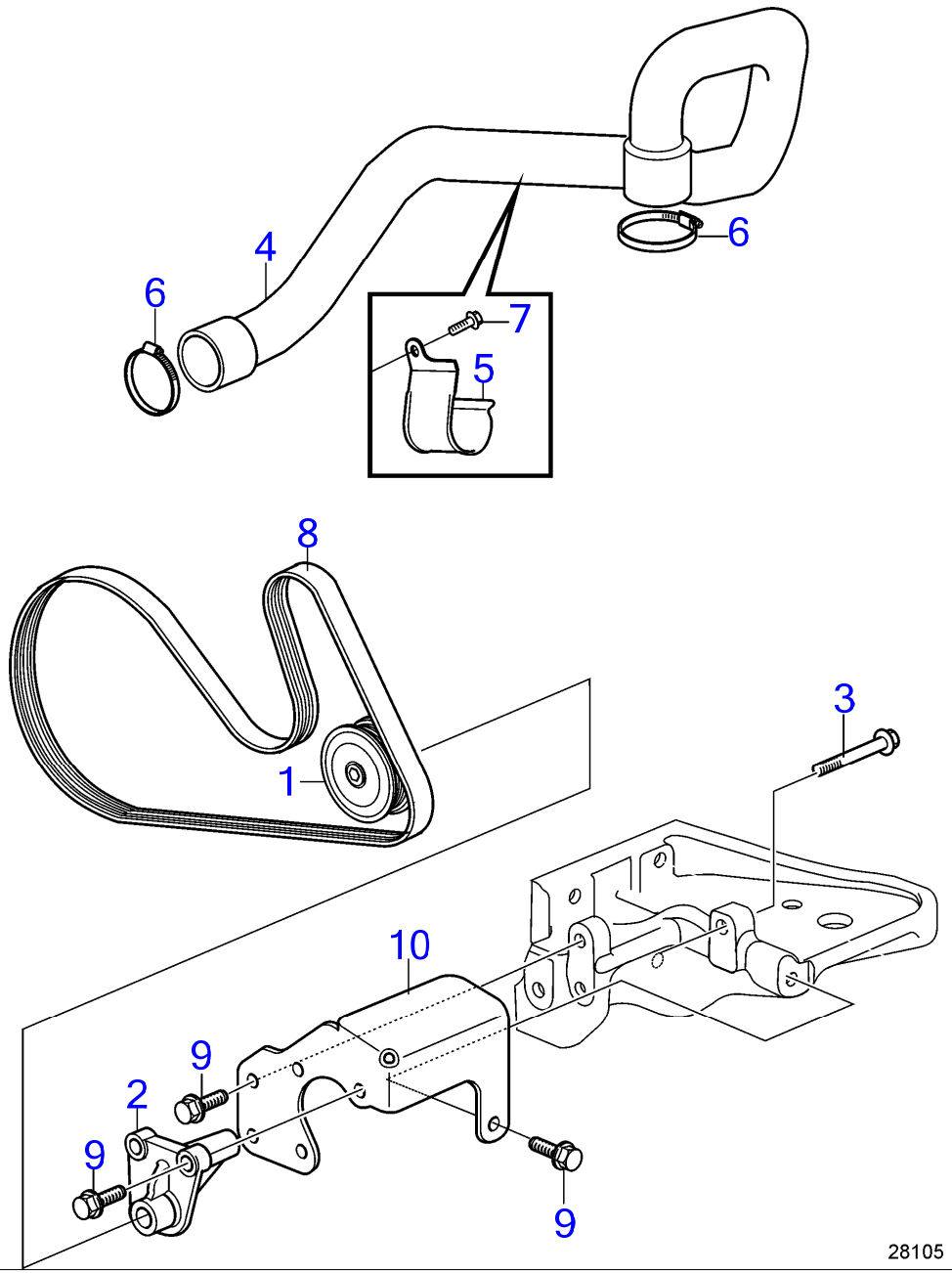

D3-110I-H, D3-140I-H, D3-150I-H, D3-170I-H, D3-200I-H, D3-220I-H, D3-140A-H, D3-170A-H, D3-200A-H, D3-220A-H

RÉF	No Piéce	QTÉ	DÉSIGNATION	NOTES
1	21134362	1	Galet-tendeur	
2	21294037	1	Adaptateur	
3	946671	1	Vis à embase	
4	22004801	1	Flexible	Remplacé par 22990061
	22990061	1	Flexible	
5	21120627	1	Collier serrage	
6	22274885	2	Collier durite	
7	982799	1	Vis à embase	
8	22283751	1	Courroie striée	
9	946173	6	Vis à embase	
10	21248117	1	Console	

D3-110I-H, D3-150I-H, D3-170I-H, D3-200I-H, D3-220I-H, D3-140A-H, D3-170A-H, D3-200A-H, D3-220A-H

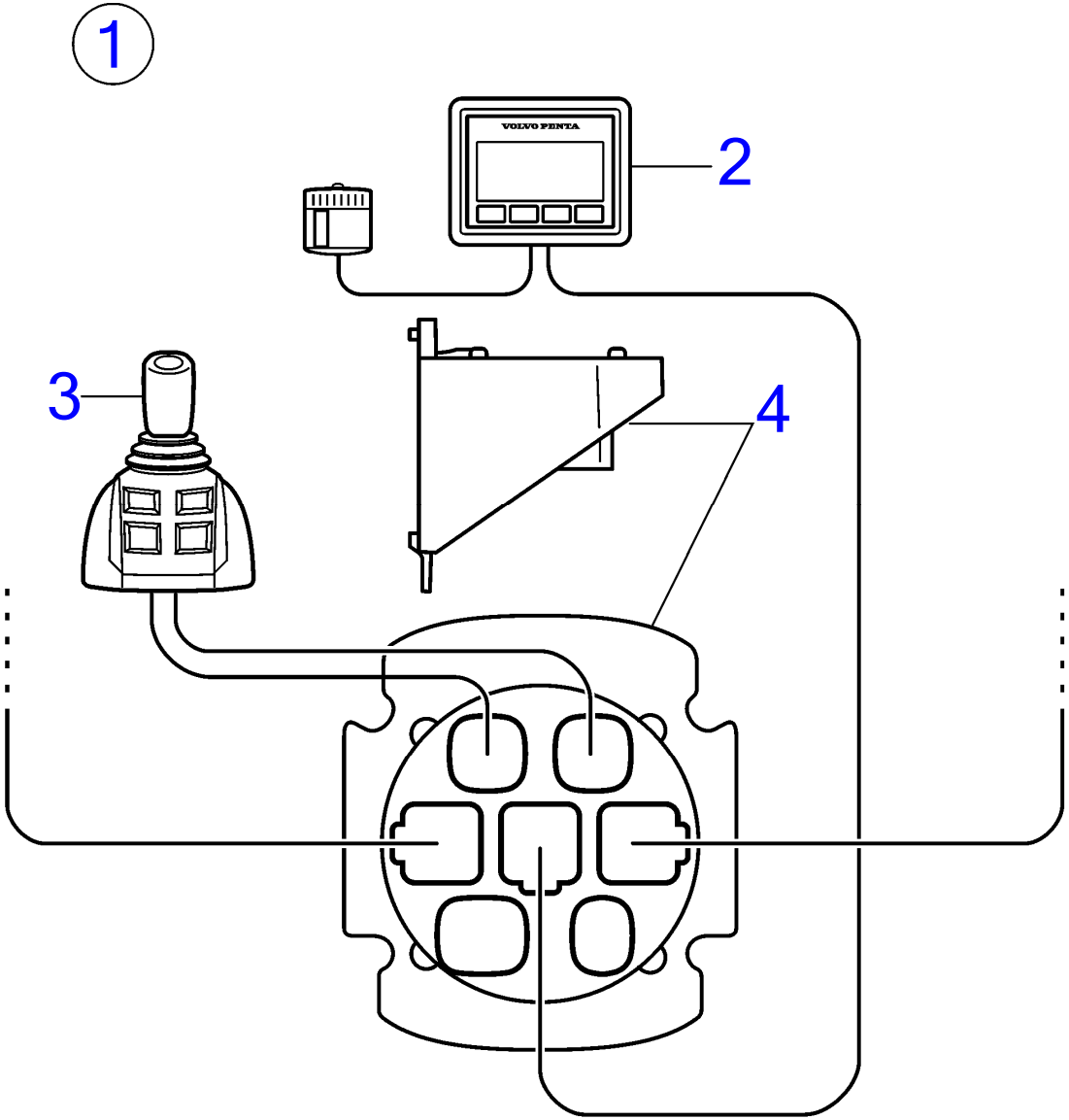

28760

D3-110I-H, D3-150I-H, D3-170I-H, D3-200I-H, D3-220I-H, D3-140A-H, D3-170A-H, D3-200A-H, D3-220A-H

RÉF	No Piéce	QTÉ	DÉSIGNATION	Voir	NOTES
1		1		41486	Bimoteur, embase
		1		41488	IPS pour installation double
		1		41490	IPS pour installation triple
		1		41491	IPS pour installation quadruple
		1	Station d'accostage EVC	41499	IPS commeerciale pour installation quadruple
2	22499273	1	Panneau afficheur, Écrans 2,5 "	41475	Panneau de commande d'afficheur multiple 2.5 "
3	22498686	1	Bouton commande, Joystick	41461	Joystick
4	22498021	1	Unité de commande, HCU autonome		

D3-110I-H, D3-150I-H, D3-170I-H, D3-200I-H, D3-220I-H, D3-140A-H, D3-170A-H, D3-200A-H, D3-220A-H

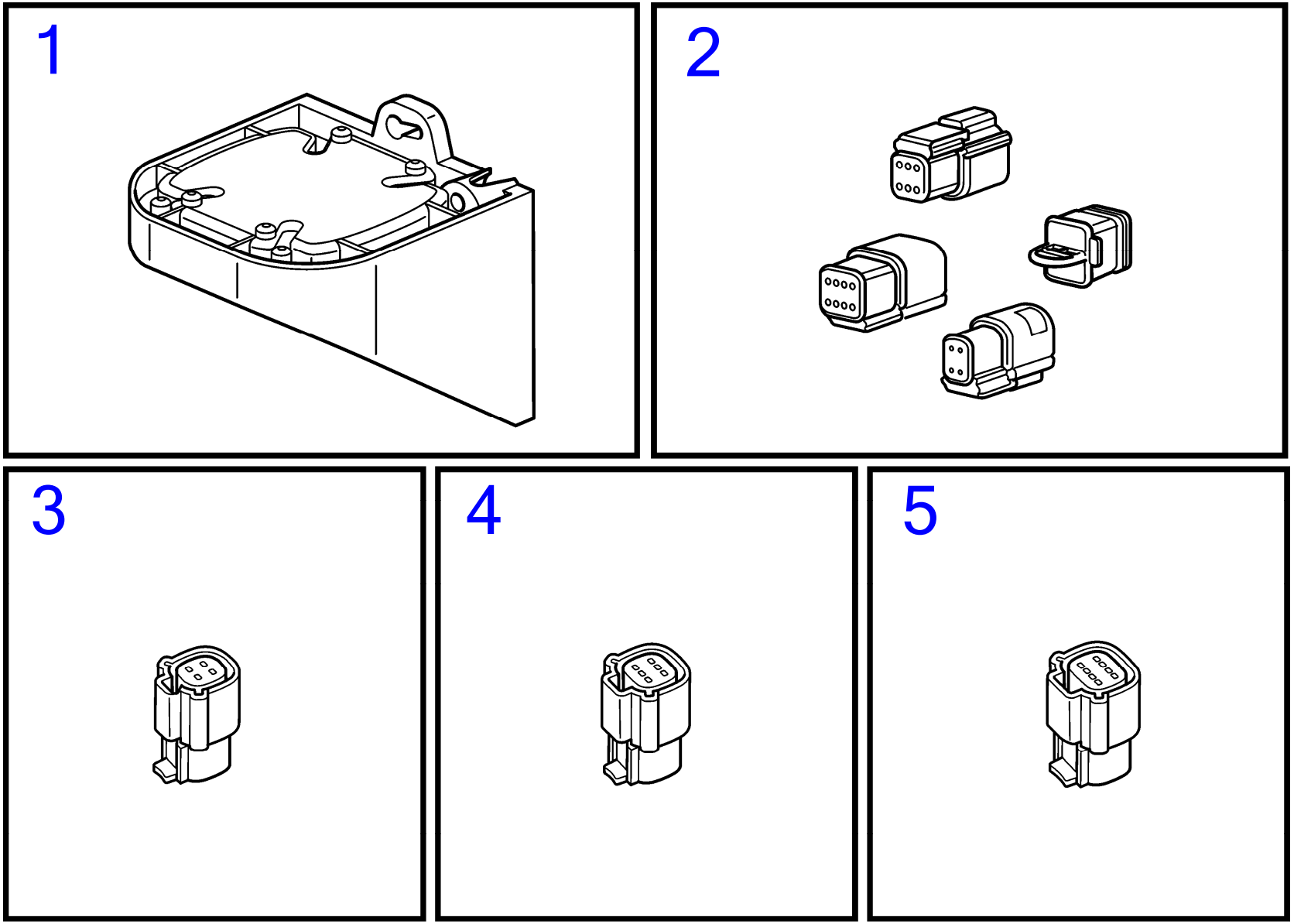

28806

D3-110I-H, D3-150I-H, D3-170I-H, D3-200I-H, D3-220I-H, D3-140A-H, D3-170A-H, D3-200A-H, D3-220A-H

RÉF	No Piéce	QTÉ	DÉSIGNATION	NOTES
1	22498021	1	Unité de commande	
		1	Unité de commande	
		1	· Unité de commande	
		1	· · Unité de commande	
2	3840433	1	Tampon étanchéité	CONNECTEUR DEUTSCH 6 POLES À PRISE ÉTANCHE
3		1	Connexion	PRISE DE CONNECTEUR MOLEX, 2 RANGÉES ÉTANCHES, 4 VOIES
4	21505756	2	Connexion	PRISE DE CONNECTEUR MOLEX, 2 RANGÉES ÉTANCHED, 6 VOIES
5		1	Carter	PRISE DE CONNECTEUR MOLEX, 2 RANGÉES ÉTANCHED, 8 VOIES

www.dbmoteurs.fr

Stand Alone HCU EVC-E4

D3-110I-H, D3-150I-H, D3-170I-H, D3-200I-H, D3-220I-H, D3-140A-H, D3-170A-H, D3-200A-H, D3-220A-H

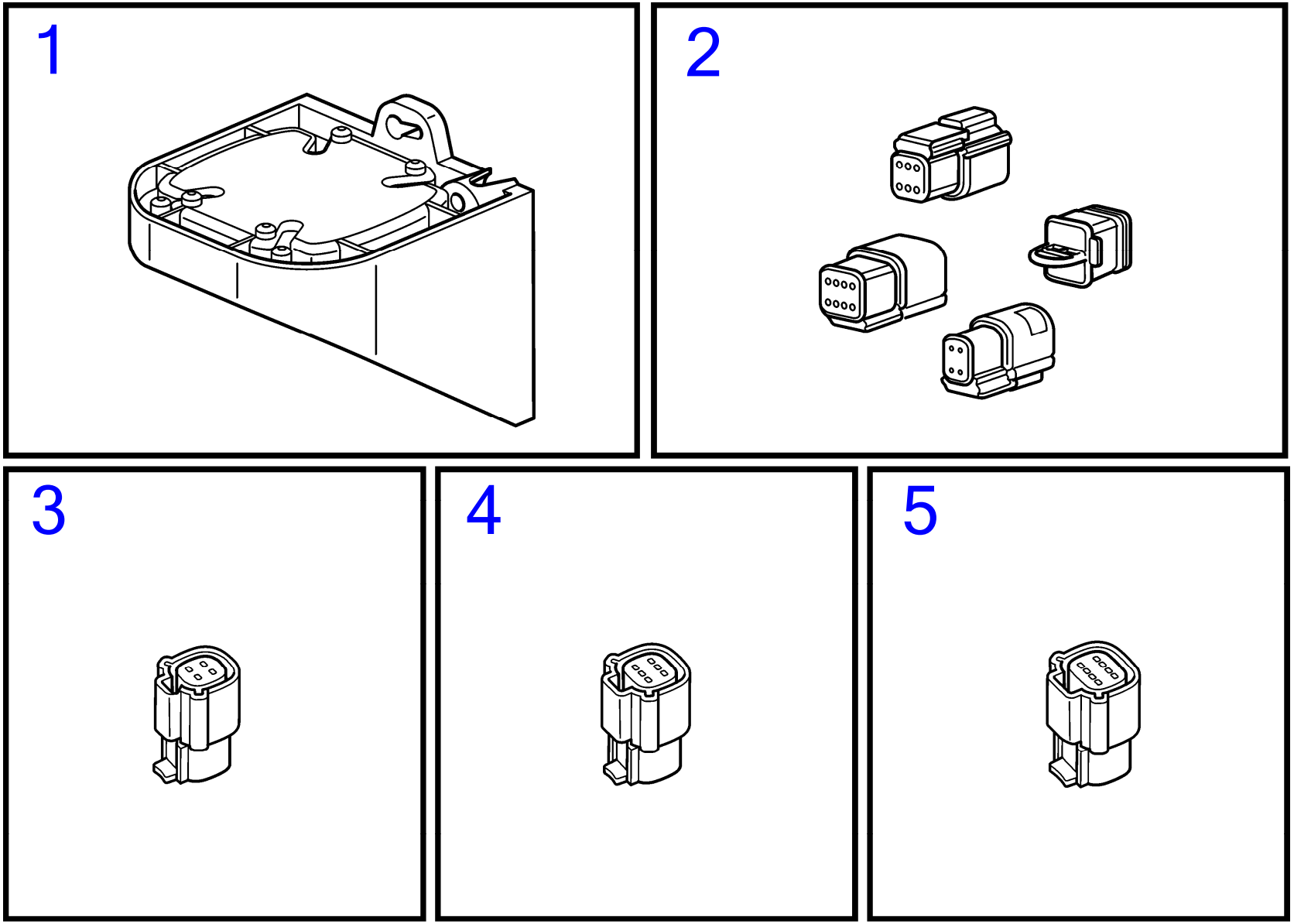

28806

D3-110I-H, D3-150I-H, D3-170I-H, D3-200I-H, D3-220I-H, D3-140A-H, D3-170A-H, D3-200A-H, D3-220A-H

RÉF	No Piéce	QTÉ	DÉSIGNATION	NOTES
1	22498021	1	Unité de commande	
		1	Unité de commande	
		1	· Unité de commande	
		1	· · Unité de commande	
2	3840433	1	Tampon étanchéité	CONNECTEUR DEUTSCH 6 POLES À PRISE ÉTANCHE
3		1	Connexion	PRISE DE CONNECTEUR MOLEX, 2 RANGÉES ÉTANCHES, 4 VOIES
4	21505756	2	Connexion	PRISE DE CONNECTEUR MOLEX, 2 RANGÉES ÉTANCHED, 6 VOIES
5		1	Carter	PRISE DE CONNECTEUR MOLEX, 2 RANGÉES ÉTANCHED, 8 VOIES

www.dbmoteurs.fr

D3-140A-H, D3-170A-H, D3-200A-H, D3-220A-H

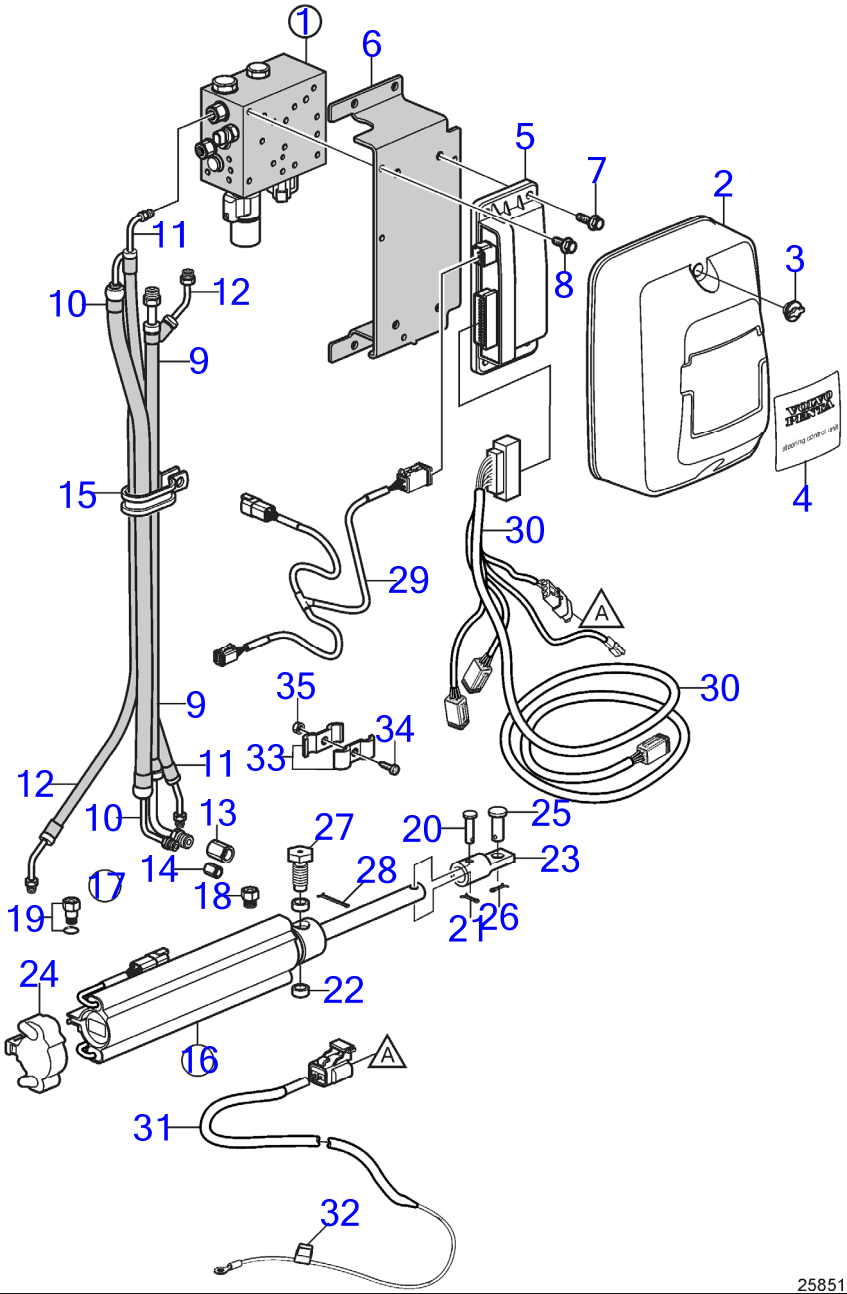

D3-140A-H, D3-170A-H, D3-200A-H, D3-220A-H

RÉF	No Piéce	QTÉ	DÉSIGNATION	Voir	NOTES
1		X			Les parties grisées montrent les modifications par rapport à la version ancienne.
		1	Bloc-soupapes	38369	deuxième version, introduit en jan. 2011, N° de série A155443 et ultérieur
2	21198760	1	Capot		
3	3841608	2	Écrou à oreilles		
4	21199454	1	Autocollant		
5	21469067	1	Unité de commande		SCU
	3809286	1	Logiciel		Programmation entrepôt. Cette référence ne peut pas être commandée, mais sera utilisée pour la facturation.
	3809285	1	Logiciel		Programmation Vodia. Cette référence ne peut pas être commandée, mais sera utilisée pour la facturation.
6	21453160	1	Console		modifié par rapport à un modèle précédent
7	995525	4	Vis à embase		
8	946544	3	Vis à embase		
9	21438496	1	Flexible, retour		modifié par rapport à un modèle précédent, Remplacé par le numéro de référence suivant
	22001321	1	Flexible		
10	21438494	1	Flexible, pression		Remplacé par le numéro de référence suivant
	23230899	1	Flexible, pression		
11	21438492	1	Flexible, starboard		modifié par rapport à un modèle précédent
12	21438490	1	Flexible, port		modifié par rapport à un modèle précédent
13	984379	1	Raccord		
14	984378	1	Raccord		
15	(3852837)	2	Collier serrage		Réféence hors de gamme, Ne séparer pas vendu
16	21243557	1	Vérin de direction		Remplacé par le numéro de référence suivant
	21937825	1	Vérin de direction		Remplacé par le numéro de référence suivant
	23202356	1	Vérin de direction		
		4	· Palpeut, position		Pas vendu séparément
17	21298577	1	· Lot, passe-coques		
18		1	· · Armature		¼" NPT, Pas vendu séparément
19		1	· · Armature		ORB-M, Pas vendu séparément
		1	· · Joint torique		Pas vendu séparément
20		1	· Boulon a trou goupil		Pas vendu séparément
21		1	· Goupille fendue		Pas vendu séparément
22		2	· Bague		Pas vendu séparément
23		1	· Fixe-cable		Pas vendu séparément
24	21277346	1	· Capot		
25	21234062	1	Boulon à trou goupil		
26	967707	1	Goupille fendue		
27	3850931	2	Vis		
28	3853376	2	Goupille fendue		
29	3588972	1	Kit câbles, t		
30	21292450	1	Faisceau de câbles		SCU
31	21292472	1	Faisceau de câbles		Puissance
32		1	· Fusible		10A
33	984329	2	Collier serrage		
34	963675	1	Vis à six pans creux		
35	944456	1	Écrou hexagonal		

Servo Pump and Cooler for Stern Drives

D3-140A-H, D3-170A-H, D3-200A-H, D3-220A-H

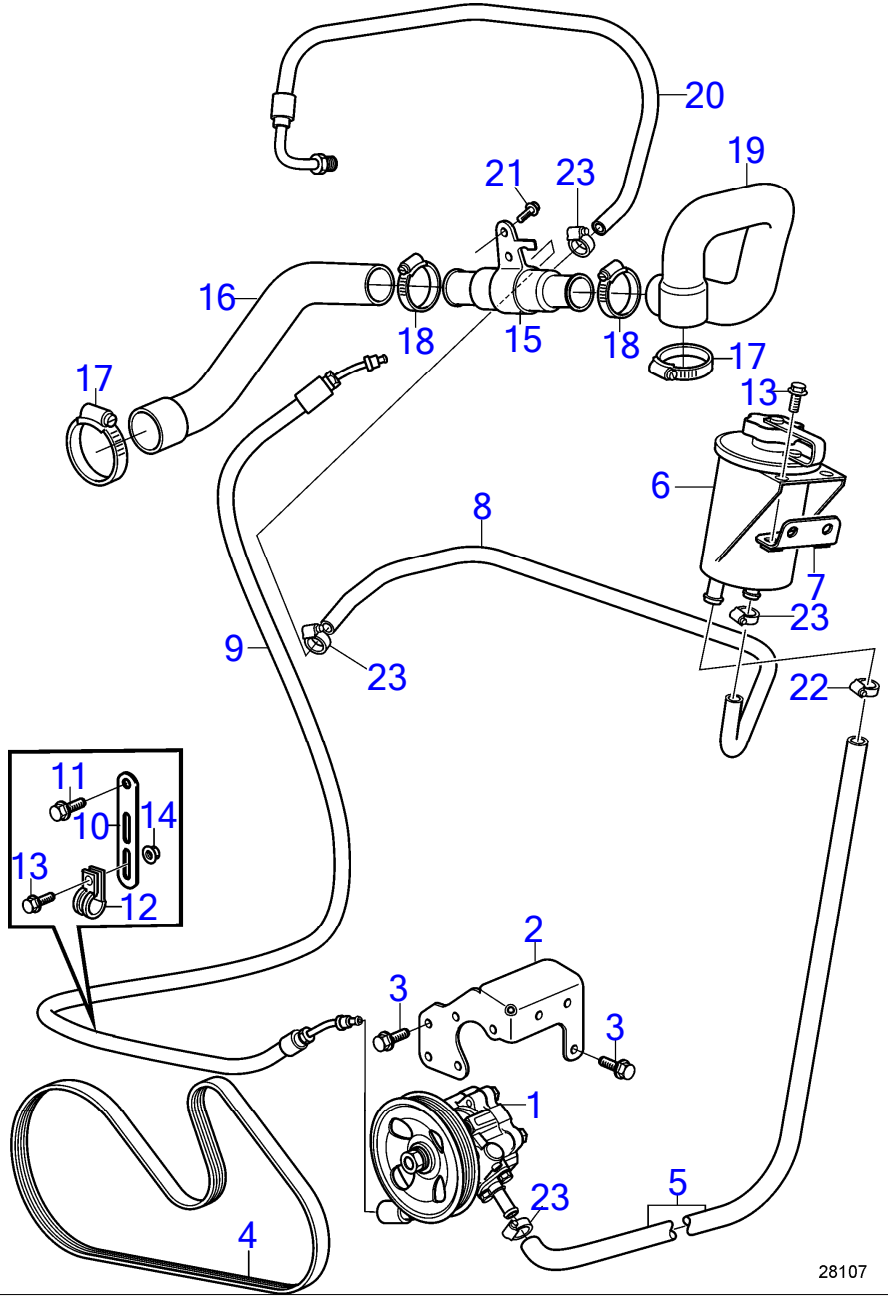

D3-140A-H, D3-170A-H, D3-200A-H, D3-220A-H

RÉF	No Piéce	QTÉ	DÉSIGNATION	Voir	NOTES
1	21317314	1	Pompe	35667	
2	21248117	1	Console		
3	946173	6	Vis à embase		M8x20mm
4	22352491	1	Courroie striée		
5	941995	1	Flexible		L=2m
6	3887375	1	Réservoir		
7	21333637	1	Console		
8	21268651	1	Flexible de retour		
9	21214069	1	Flexible		
10	965541	1	Console		
11	981177	1	Vis à embase		M10x25mm
12	952631	1	Collier serrage		
13	984725	3	Vis à embase		M6x12mm
14	945407	1	Écrou à embase		
15	21099550	1	Radiateur huile		
16	21824969	1	Flexible		Refroidisseur d'air de suralimentation - refroidisseur d'huile d'assistance
17	22274885	2	Collier durite		
18	961669	2	Collier durite		
19	22004787	1	Flexible		Remplacé par 22990055
	22990055		Flexible		
20	21432596	1	Flexible de retour		
21	982799	1	Vis à embase		M8x45mm
22	961665	2	Collier durite		
23	961663	3	Collier durite		

www.dbmoteurs.fr

D3-110I-H, D3-140I-H, D3-150I-H, D3-170I-H, D3-200I-H, D3-220I-H, D3-140A-H, D3-170A-H, D3-200A-H, D3-220A-H

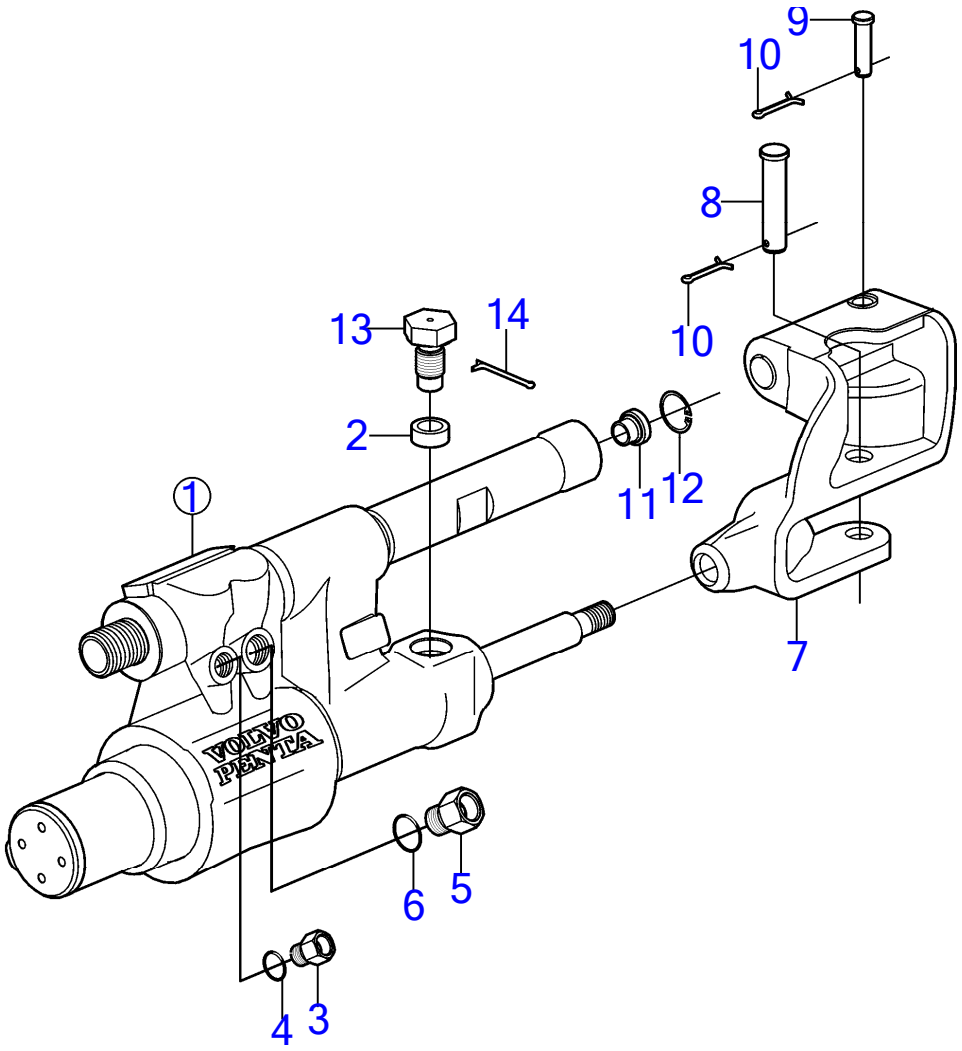

18083

D3-110I-H, D3-140I-H, D3-150I-H, D3-170I-H, D3-200I-H, D3-220I-H, D3-140A-H, D3-170A-H, D3-200A-H, D3-220A-H

RÉF	No Piéce	QTÉ	DÉSIGNATION	NOTES
1	21910902	1	Vérin de direction	
2	3861035	2	· Bague	
3	3859041	1	· Écrou raccord	
4	3859040	1	· Joint torique	
5	3859043	1	· Écrou raccord	
6	3859042	1	· Joint torique	
7	3859048	1	· Support câbles	
8	3859047	1	· Goupille	
9	3859046	1	· Goupille	
10	3859045	2	· Goupille fendue	
11	3859052	1	· Bague	
12	(3859051)	1	· Bague	Réféence hors de gamme
13	3850931	2	Vis	
14	3853376	2	Goupille fendue	

D3-110I-H, D3-140I-H, D3-150I-H, D3-170I-H, D3-200I-H, D3-220I-H, D3-140A-H, D3-170A-H, D3-200A-H, D3-220A-H

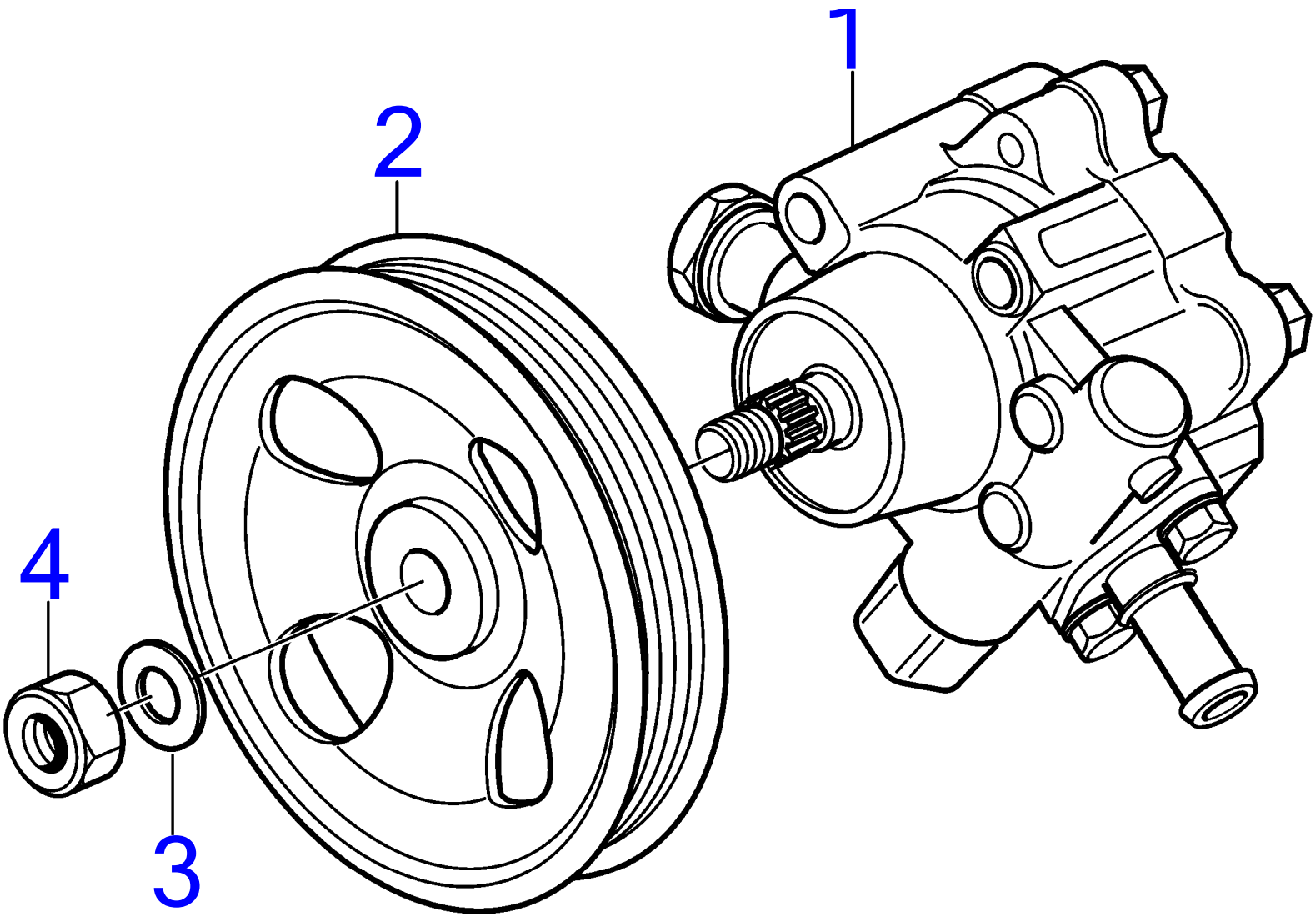

24799

www.dbmoteurs.fr

D3-110I-H, D3-140I-H, D3-150I-H, D3-170I-H, D3-200I-H, D3-220I-H, D3-140A-H, D3-170A-H, D3-200A-H, D3-220A-H

RÉF	No Piéce	QTÉ	DÉSIGNATION
1	21317314	1	Pompe
2	21180447	1	Poulie
3	3889615	1	Rondelle
4	3889613	1	Écrou

D3-140A-H, D3-170A-H, D3-200A-H, D3-220A-H

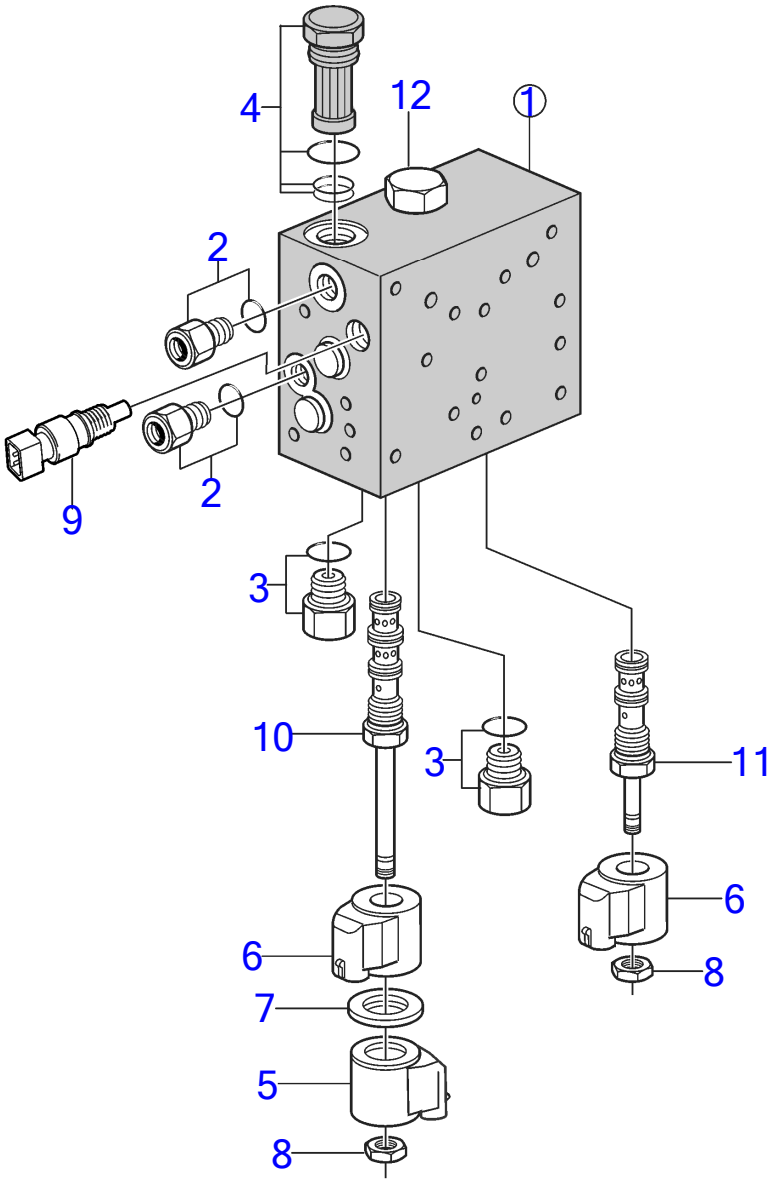

27406

D3-140A-H, D3-170A-H, D3-200A-H, D3-220A-H

RÉF	No Piéce	QTÉ	DÉSIGNATION	NOTES
1		X		Les parties grisées montrent les modifications par rapport à la version ancienne.
	21445595	1	Valve	deuxième version, introduit en jan. 2011, N° de série A155443 et ultérieur, Remplacé par le numéro de référence suivant
	21914259	1	Valve	
2	21199274	2	· Raccord	
		2	· · Joint torique	Pas vendu séparément
3	3859043	2	· Écrou raccord	
	3859042	2	· · Joint torique	
4	21584276	1	· Filtre	modifié par rapport à un modèle précédent
		3	· · Joint torique	Pas vendu séparément
5	21314061	1	· Électro-aimant	
6	21314064	2	· Électro-aimant	
7		1	· Rondelle	Pas vendu séparément
8		2	· Ecrou	Pas vendu séparément
9	3850397	1	· Contacteur, température	
10	22141359	1	Valve	Pas vendu séparément
		1	· Joint torique	Pas vendu séparément
11			Valve	
		1	· Joint torique	Pas vendu séparément
12	22141353	1	Valve	

Installation Conponents for Engine Heater

D3-110I-H, D3-140I-H, D3-150I-H, D3-170I-H, D3-200I-H, D3-220I-H, D3-140A-H, D3-170A-H, D3-200A-H, D3-220A-H

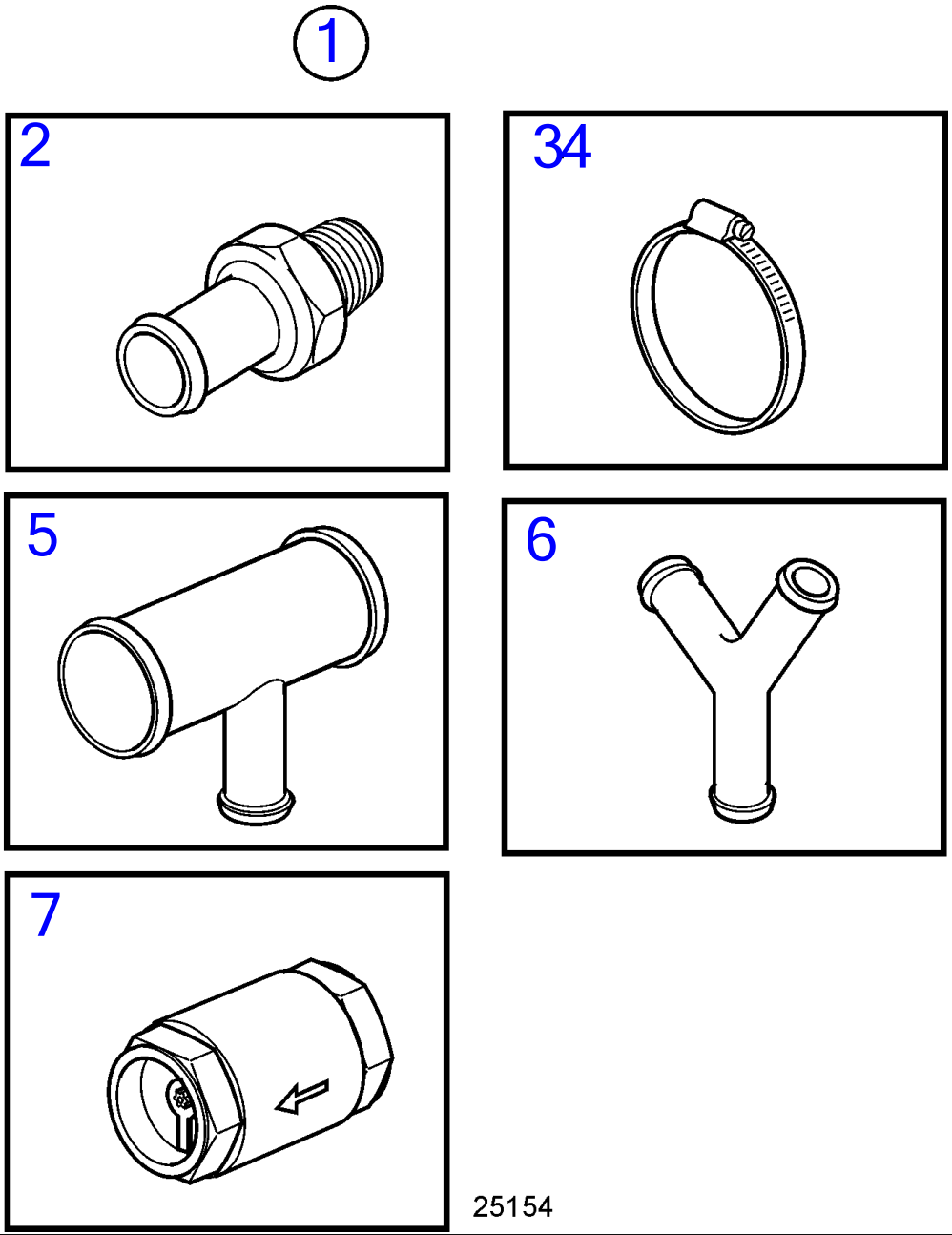

D3-110I-H, D3-140I-H, D3-150I-H, D3-170I-H, D3-200I-H, D3-220I-H, D3-140A-H, D3-170A-H, D3-200A-H, D3-220A-H

RÉF	No Piéce	QTÉ	DÉSIGNATION
1	21493436	1	Kit réchauffeur de m
2	961657	2	· Raccord flexible
3	961665	10	· Collier durite
4	961669	2	· Collier durite
5	22411926	1	· Tube de refroidissem
6	345845	2	· Tuyau de distributio
7	21493463	1	· Clapet antiretour

D3-110I-H, D3-140I-H, D3-150I-H, D3-170I-H, D3-200I-H, D3-220I-H, D3-140A-H, D3-170A-H, D3-200A-H, D3-220A-H

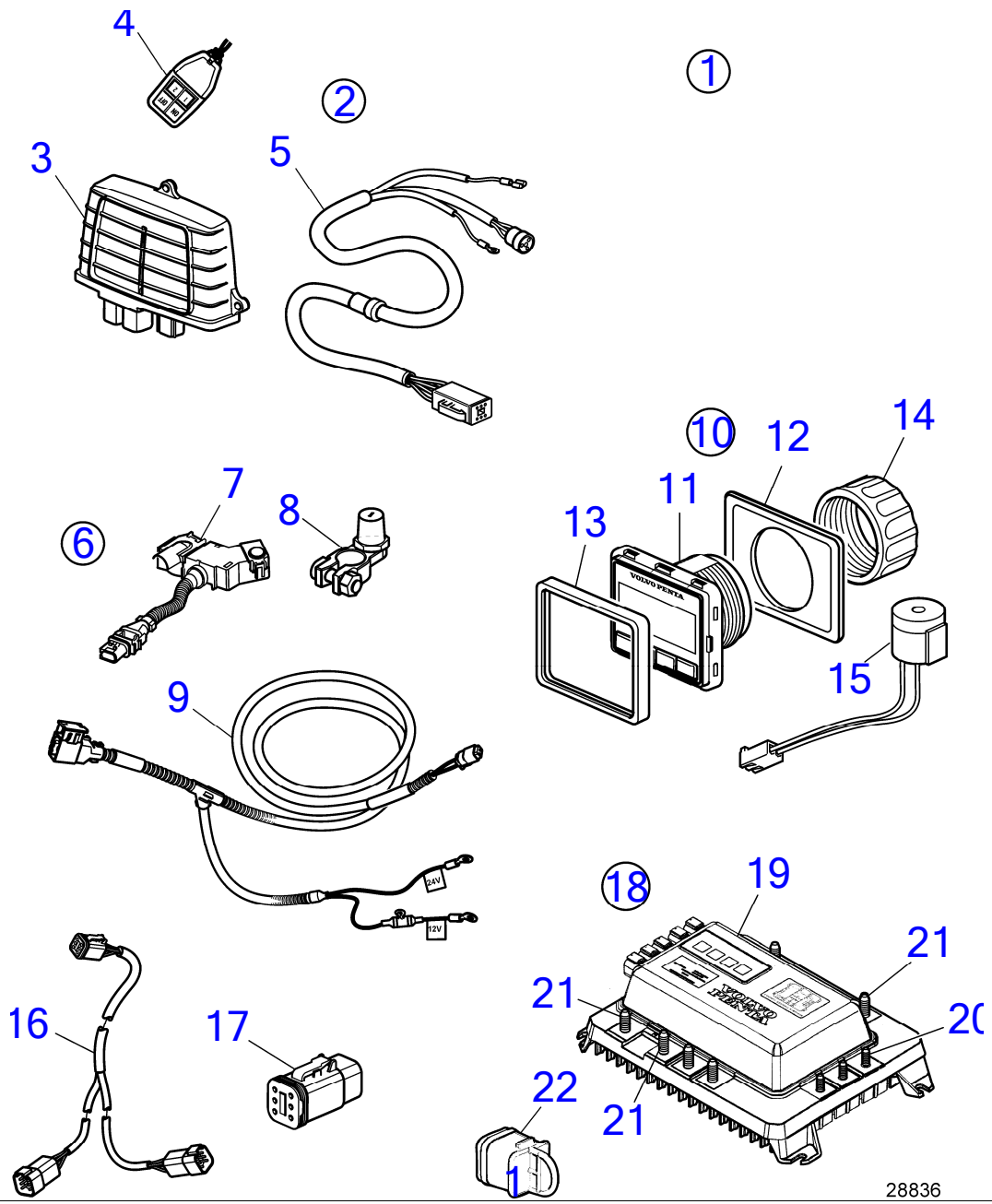

www.dbmoteurs.fr

D3-110I-H, D3-140I-H, D3-150I-H, D3-170I-H, D3-200I-H, D3-220I-H, D3-140A-H, D3-170A-H, D3-200A-H, D3-220A-H

RÉF	No Piéce	QTÉ	DÉSIGNATION	Voir	NOTES
1		1			Installation simple
		1	·		
		1			Installation double
		1	·		
		1			Installation triple.
		1	·		
		1			Installation quadruple
		1	·		
2	22780709	1	·		e-Clé
	22780721	1	·		Uniquement pour le marché japonais
3		1	·· Appareil		
4	22682535	1	··		
	22682546	1	··		Uniquement pour le marché japonais
5	(21877591)	1	·· Câble		Réféence hors de gamme
6		1	·		
7	22468483	1	·· Capteur		
8	22783513	1	·· Adaptateur		
9	21840060	1	·· Câble		
10	22645608	1	· Panneau afficheur	41560	e-Clé
11		1	·· Panneau afficheur		
12	3808135	1	·· Joint		
13	21467057	1	·· Cadre châssis		
14	874450	1	·· Bague de fixation		
15	21358227	1	·· Bruiteur		
16	21825656	1	· Câble		
17	21825714	1	· Contact électrique		Uniquement pour installation simple
18	22645632	1	· Interrupteur de batt		
19		1	·· Interrupteur de batt		
20	983714	3	·· Écrou hexagonal		
21	983716	6	·· Écrou hexagonal		
22	3840433	2	·· Tampon étanchéité		

www.dbmoteurs.fr

D3-110I-H, D3-140I-H, D3-150I-H, D3-170I-H, D3-200I-H, D3-220I-H, D3-140A-H, D3-170A-H, D3-200A-H, D3-220A-H

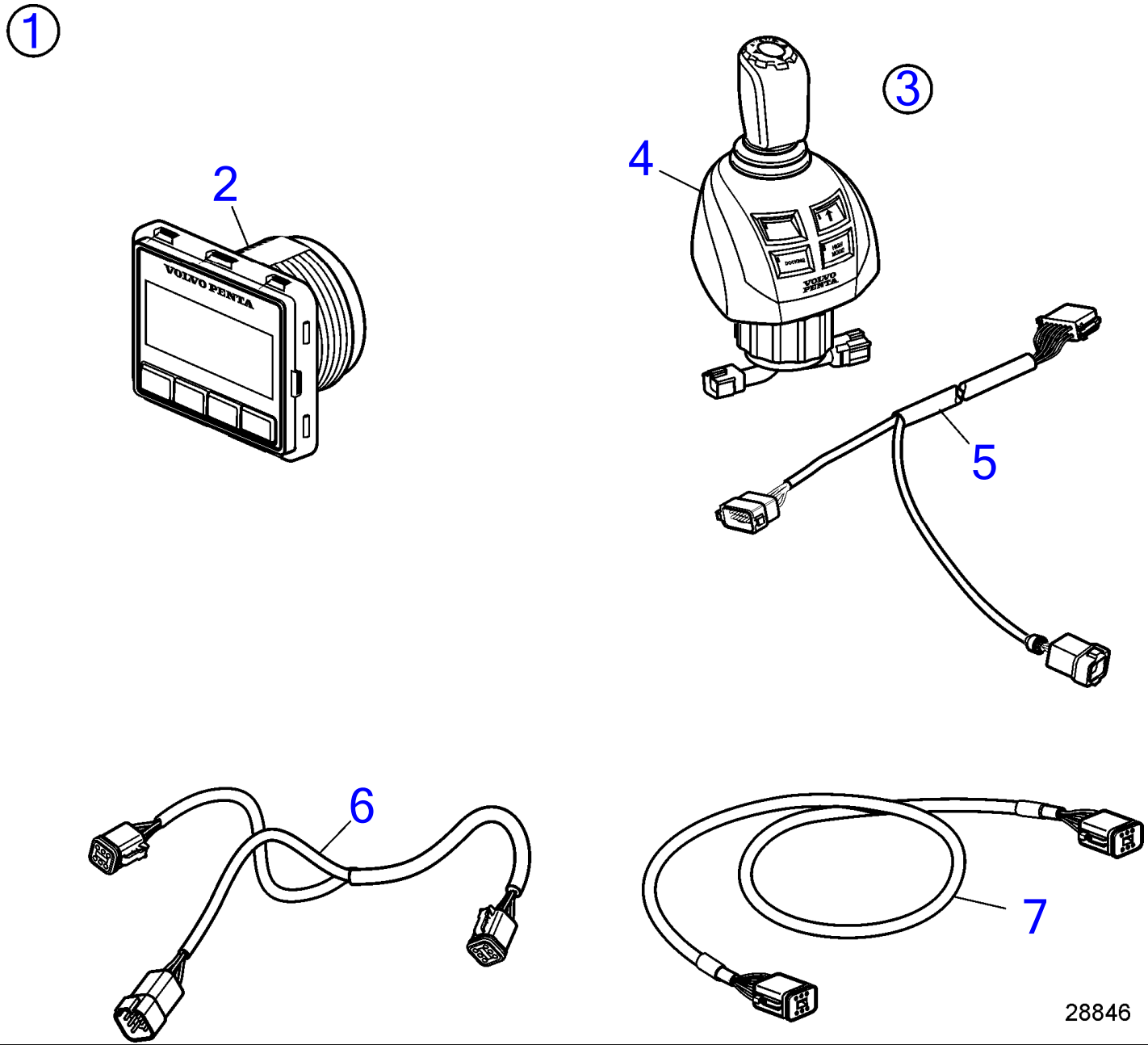

www.dbmoteurs.fr

D3-110I-H, D3-140I-H, D3-150I-H, D3-170I-H, D3-200I-H, D3-220I-H, D3-140A-H, D3-170A-H, D3-200A-H, D3-220A-H

RÉF	No Piéce	QTÉ	DÉSIGNATION	Voir	NOTES
1		1	Lot,IPS double pour poste d'accostage		
2	22499273	1	· Panneau afficheur	41566	Panneau de commande d'afficheur multiple 2.5 "
3	22790933	1	· Bouton contrôle	41547	Réféence hors de gamme
	(22893918)	1	· Bouton contrôle,IPS à joystick de type homologué	41754	Réféence hors de gamme
4	22498703	1	· · Bouton contrôle		
	22862204	1	· · Bouton contrôle		
5	21421926	2	· · Câble		
6	3588972	2	· Kit câbles		
7	3886666	1	· Câble		

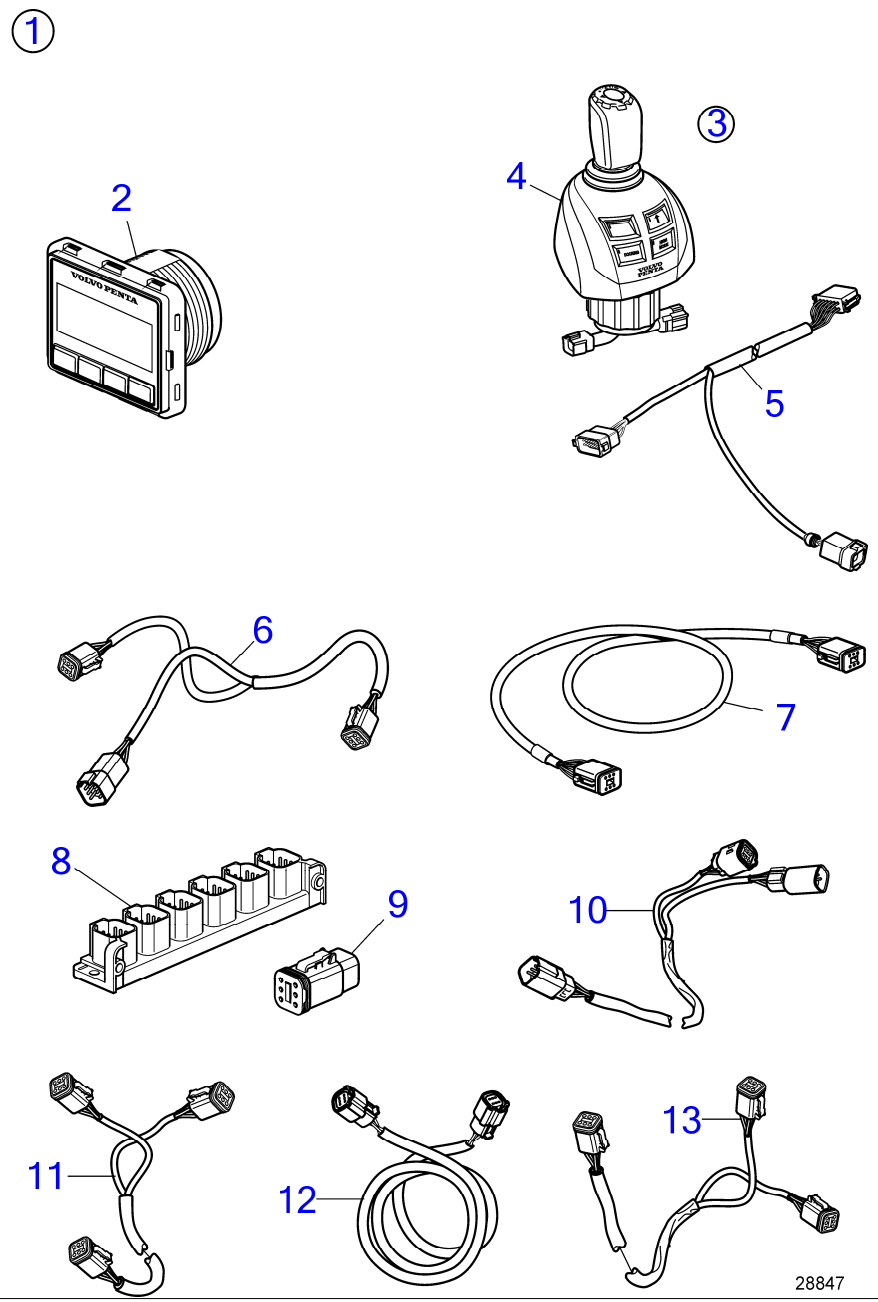
1
2
3
4
5
6
7
8
9
10
11
12
13
28847

RÉF	No Piéce	QTÉ	DÉSIGNATION	Voir	NOTES
1		1	Lot,IPS triple pour poste d'accostage		
2	22499273	1	· Panneau afficheur	41566	Panneau de commande d'afficheur multiple 2.5 "
3	22790933	1	· Bouton contrôle	41547	Réféence hors de gamme
	(22893918)	1	· Bouton contrôle,IPS à joystick de type homologué	41754	Réféence hors de gamme
4	22498703	1	· · Bouton contrôle		
	22862204	1	· · Bouton contrôle		
5	21421926	2	· · Câble		
6	3588972	3	· Kit câbles		
7	3886666	1	· Câble		
8	21469055	1	· Bloc connexion		
9	3840433	4	· · Tampon étanchéité		
10	21421941	2	· Câble		
11	21427460	1	· Câble		
12	21450563	2	· Câble		
13	21287072	1	· Faisceau de câbles		

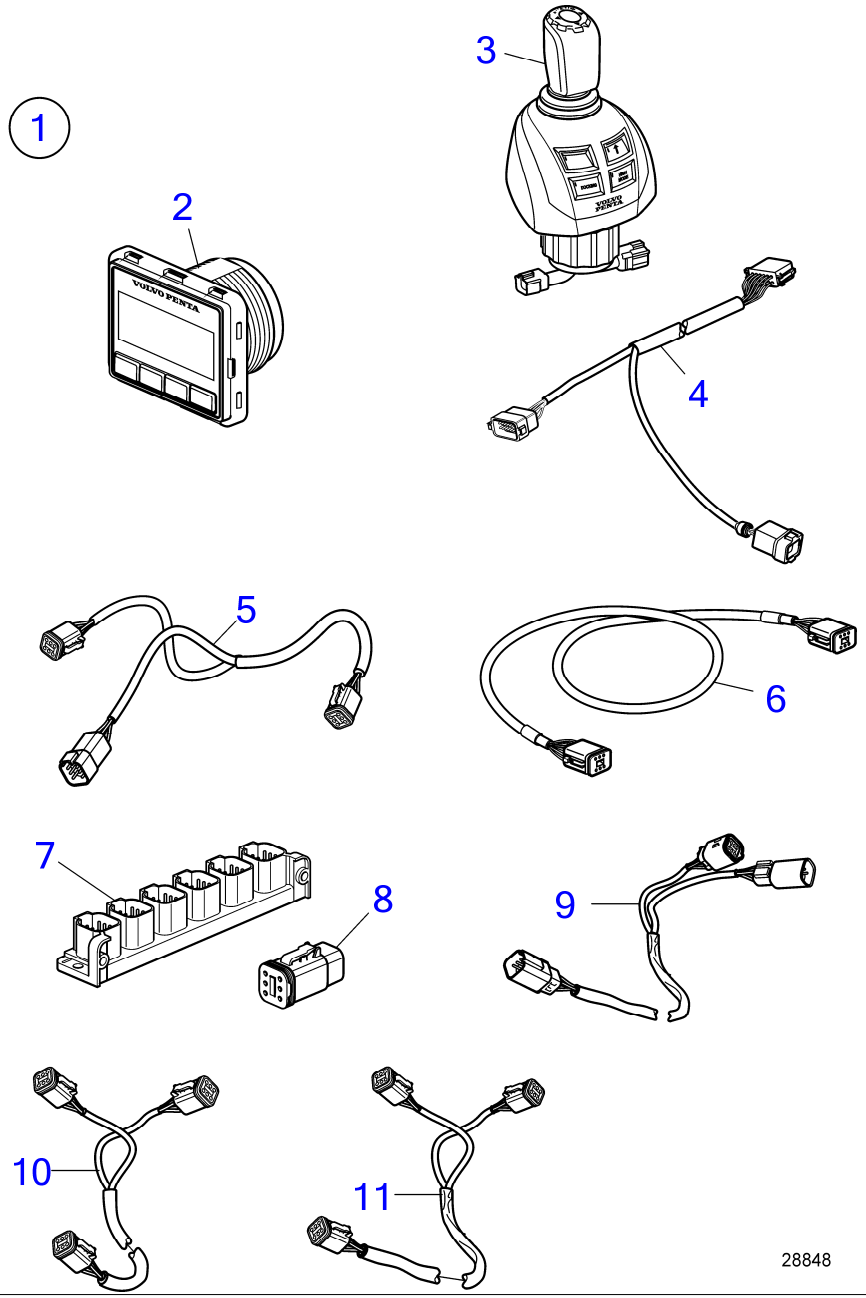
1
2
3
4
5
6
7
8
9
10
11
28848

RÉF	No Piéce	QTÉ	DÉSIGNATION	Voir	NOTES
1		1	Lot,IPS quadruple pour poste d'accostage		
2	22499273	1	· Panneau afficheur	41566	Panneau de commande d'afficheur multiple 2.5 "
3			· Bouton contrôle,IPS à joystick de type homologué	41754	
	22790933		· Bouton contrôle	41547	Réféence hors de gamme
	22498703	1	· · Bouton contrôle		
4	21421926		· · Câble		
5	3588972	4	· Kit câbles		
6	3886666	1	· Câble		
7	21469055	1	· Bloc connexion		
8	3840433	4	· · Tampon étanchéité		
9	21421941	2	· Câble		
10	21450563	2	· Câble		
11	21287072	1	· Faisceau de câbles		

7" Color Display, EVC-E3

D3-110I-H, D3-140I-H, D3-150I-H, D3-170I-H, D3-200I-H, D3-220I-H, D3-140A-H, D3-170A-H, D3-200A-H, D3-220A-H

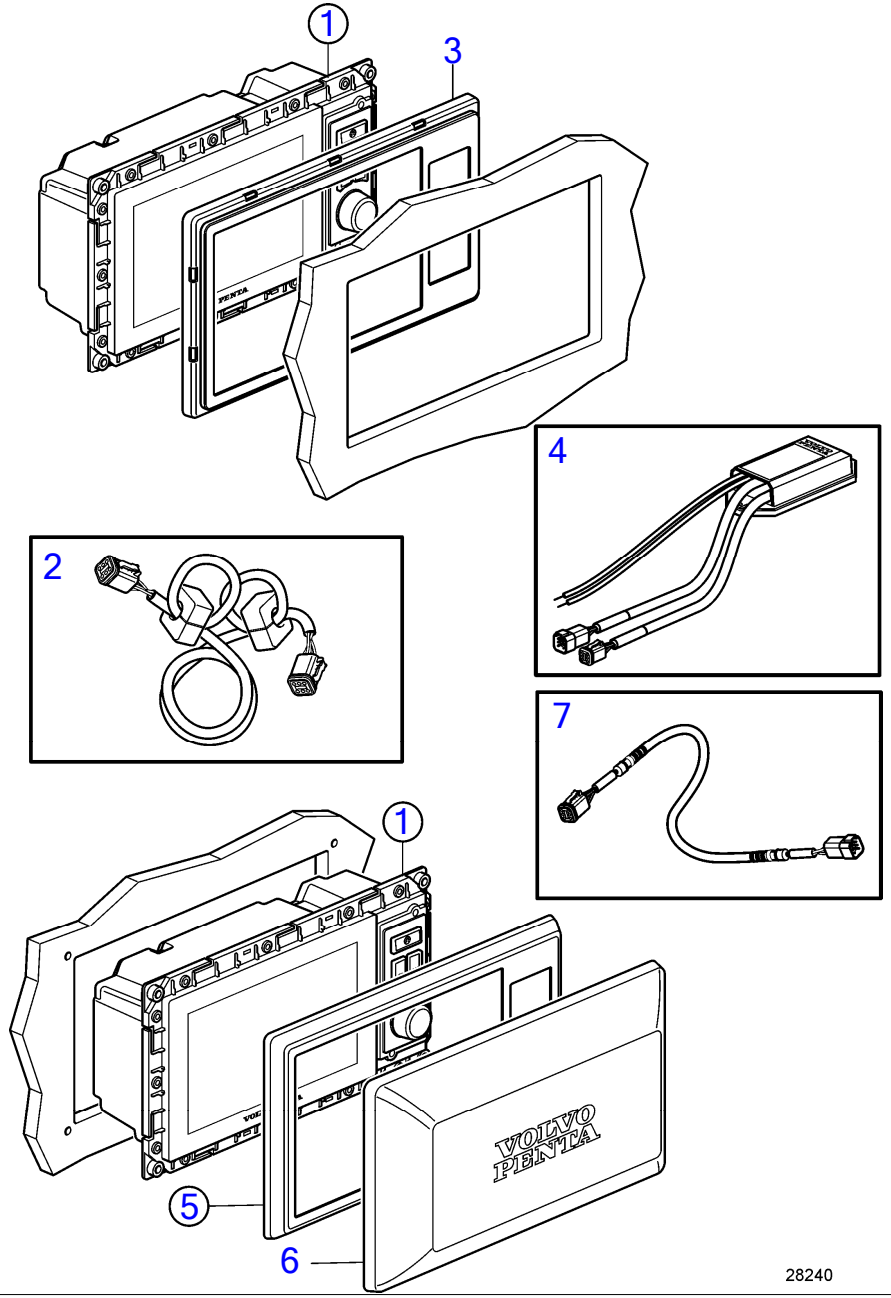

D3-110I-H, D3-140I-H, D3-150I-H, D3-170I-H, D3-200I-H, D3-220I-H, D3-140A-H, D3-170A-H, D3-200A-H, D3-220A-H

RÉF	No Piéce	QTÉ	DÉSIGNATION	NOTES
1	22722418	1	Afficheur,Kit d'affichage couleur 7 "	Uniquement pour les versions commerciales, D11, D13 et
	23189280	1	Afficheur,Kit d'affichage couleur 7 "	Uniquement pour les versions commerciales, D11, D13 et
	23412333	1	Afficheur,Kit d'affichage couleur 7 "	Uniquement pour les versions commerciales, D11, D13 et
	22722419	1	Afficheur,Kit d'affichage du servomoteur 7 "	Uniquement pour les versions commerciales, D11, D13 et
	23412336	1	Afficheur,Kit d'affichage du servomoteur 7 "	Uniquement pour les versions commerciales, D11, D13 et
	22722420	1	Afficheur,Kit d'affichage d'alarme 7 "	Uniquement pour les versions commerciales, D11, D13 et
	23189281	1	Afficheur,Kit d'affichage d'alarme 7 "	Uniquement pour les versions commerciales, D11, D13 et
	23412334	1	Afficheur,Kit d'affichage d'alarme 7 "	Uniquement pour les versions commerciales, D11, D13 et
		1	· Afficheur	
2	21514712	1	· Câble	
3	21330288	1	Cadre châssis	Pour montage en affleurement.
4	21379779	1	Adaptateur de secteu	12V
5	21330289	1	Cadre châssis	Pour montage en tete
6	21144292	1	· Couvercle	
7	22629901	1	Câble	

Electronic Speed Control, Inboard/IPS/IS, Twin Installation EVC-E2

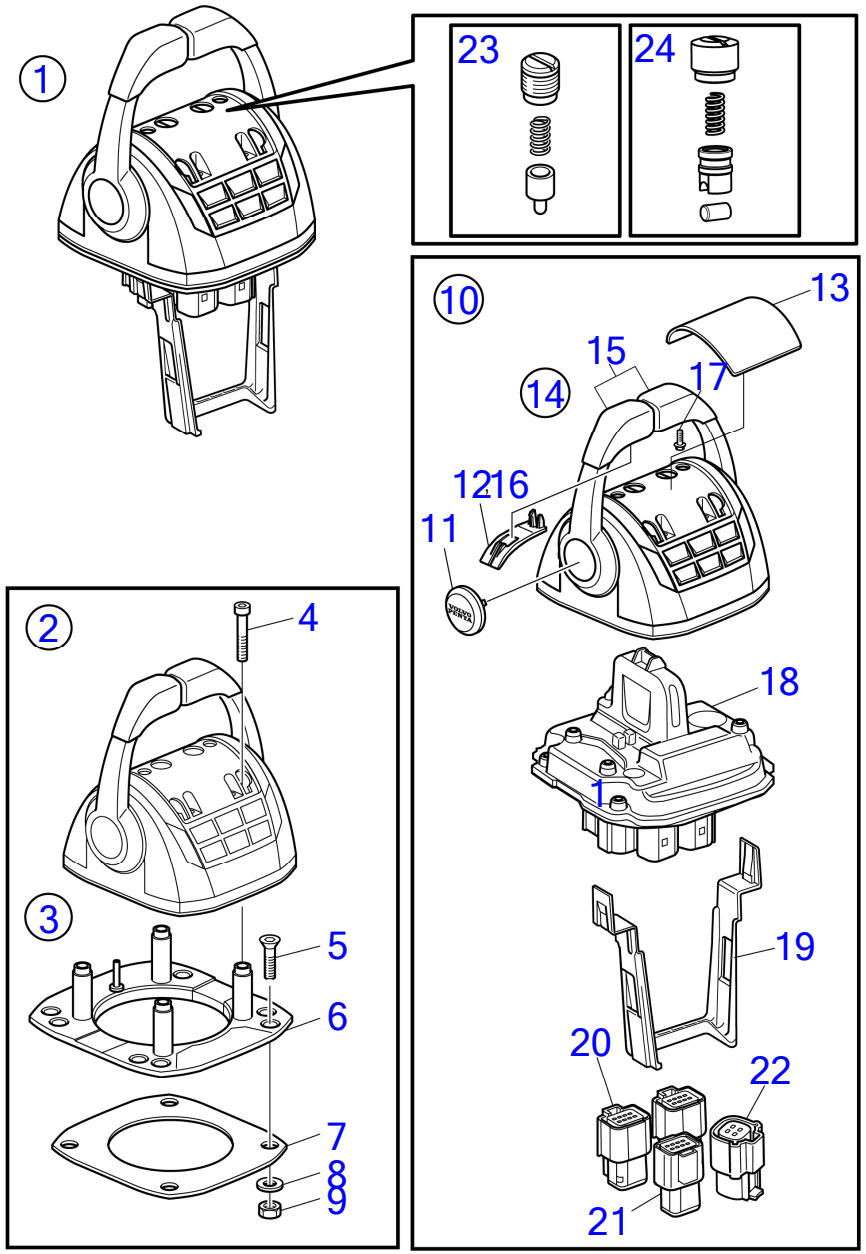

30468

RÉF	No Piéce	QTÉ	DÉSIGNATION	NOTES
1	22498661	1	Levier de commande	Avec boutons Trim
	22893837	1	Levier de commande	Replaced by 23062591
	23062591	1	Levier de commande	
	3586259	2	Logiciel	Programmation Vodia. Cette référence ne peut pas être commandée, mais sera utilisée pour la facturation.
	3586261	2	Logiciel	Programmation entrepôt. Cette référence ne peut pas être commandée, mais sera utilisée pour la facturation.
2		1	· Levier de commande	
3	21461720	1	· Kit installation,support de fixation	
4	995042	4	· · Vis à six pans creux	
5	994821	4	· · Vis à six pans creux	
6	(21461704)	1	· · Console	Réféence hors de gamme
7		1	· · Joint	
8	940275	4	· · Rondelle	
9	984456	4	· · Contre-écrou	
10	21527169	1	· Lot,pièces en plastique	Réféence hors de gamme
11		1	· · Chapeau de moyeu	
12		1	· · Poignée	
13	(21461681)	1	· · Capot recouvrement	Réféence hors de gamme
14	21766371	1	· Lot	
15		1	· · Bouton	
		1	· · Bouton	
16		2	· · Poignée	
17	994178	7	· · Vis à 6 pans creux	
18		1	· Levier de commande,Ensemble simple de HCU	
19	21461675	1	· Serre-câble	
20	21505756	2	· Connexion	
21		1	· Carter	
22		1	· Connexion	
23	21526920	1	· Kit pièce de réchang	Not for 23062591
24	23059404	1	· Kit pièce de réchang	From 23062591

Antenna for Dynamic Positioning System EVC-E3

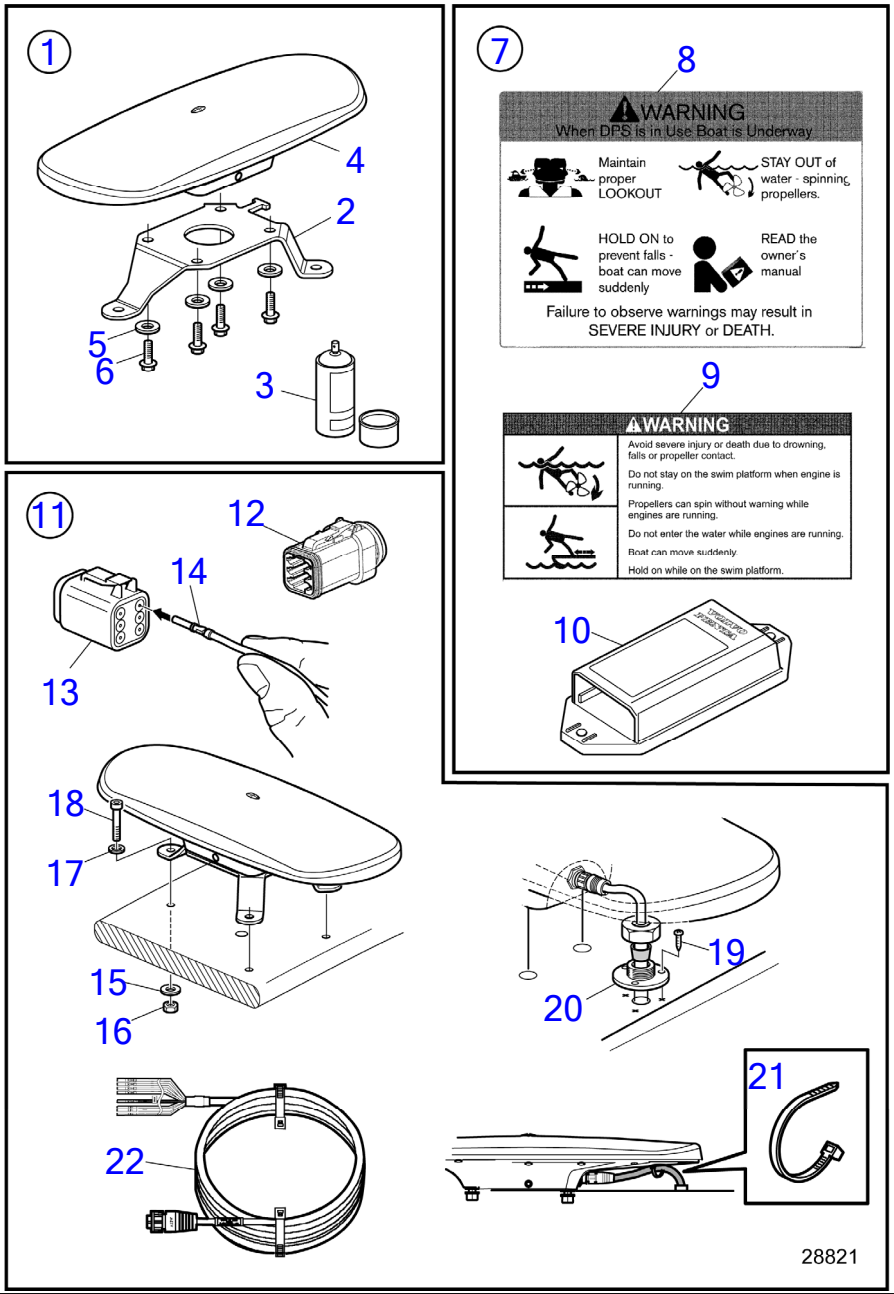

RÉF	No Piéce	QTÉ	DÉSIGNATION	NOTES
1	22721733	1	Antenne	
		1	· Antenne	
2	22688297	1	· · Fixation d'antenne	
3	9510227	X	· · Produit antirouille	
4	(22658168)	1	· · Capteur	Réféence hors de gamme
5	941670	8	· · Rondelle	
6	994138	5	· · Vis à six pans creux	
7		1	· Ensemble publication	
8	21318999	1	· · Autocollant	
9	21325536	1	· · Étiquette	
10	21231837	1	· · Convertisseur	
11		1	· Kit petites pièces	
12	874961	1	· · Cale	
13	874960	1	· · Carter	
14	8397660	2	· · Joint sur fil	
15	941670	3	· · Rondelle	
16	946330	3	· · Écrou hexagonal	
17	993419	3	· · Rondelle	
18	961314	3	· · Vis empreinte crucif	
19	994153	3	· · Vis à six pans creux	
20	21303890	1	· · Passe-câble	
21	948211	2	· · Serre-câble	
22	23128978	1	· Câble	

Analogue Starter Key Twin Installation EVC-E2

D3-110I-H, D3-140I-H, D3-150I-H, D3-170I-H, D3-200I-H, D3-220I-H, D3-140A-H, D3-170A-H, D3-200A-H, D3-220A-H

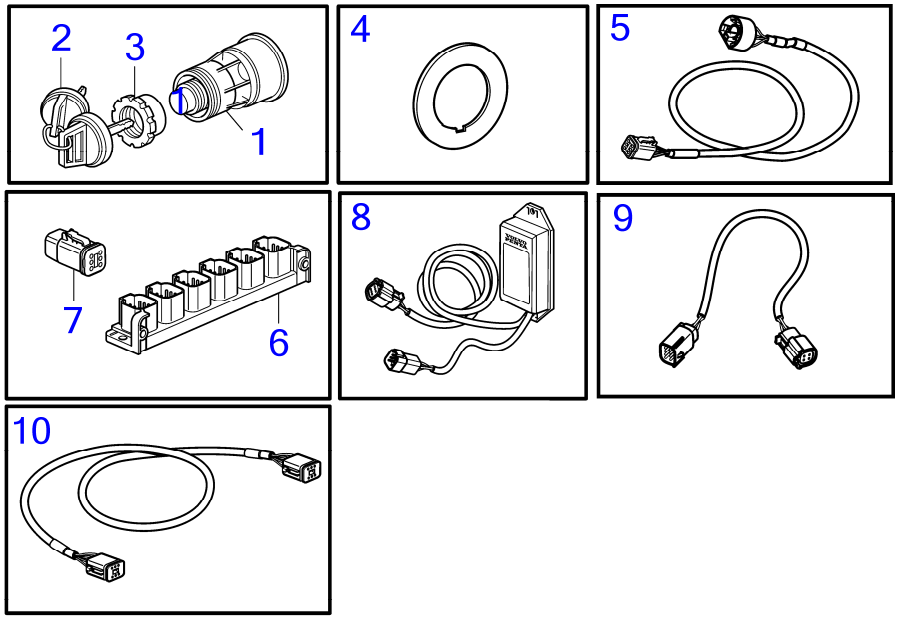

D3-110I-H, D3-140I-H, D3-150I-H, D3-170I-H, D3-200I-H, D3-220I-H, D3-140A-H, D3-170A-H, D3-200A-H, D3-220A-H

RÉF	No Piéce	QTÉ	DÉSIGNATION	NOTES
1	3587070	1	Verrouillage de déma	Clé de démarreur analogique pour installation bimoteur
2	3586527	1	· Collection verrou	
3	859955	2	· Écrou plastique	
4	860086	2	· Étiquette	
5	881849	2	Faisceau de câbles	
6	21469055	1	Bloc connexion	
7	3840433	4	· Tampon étanchéité	
8	21461496	2	Adaptateur de secteu	
9	21421946	1	· Câble	
10	3886666	5	Câble	

Analogue Starter Key Single Installation EVC-E2

D3-110I-H, D3-140I-H, D3-150I-H, D3-170I-H, D3-200I-H, D3-220I-H, D3-140A-H, D3-170A-H, D3-200A-H, D3-220A-H

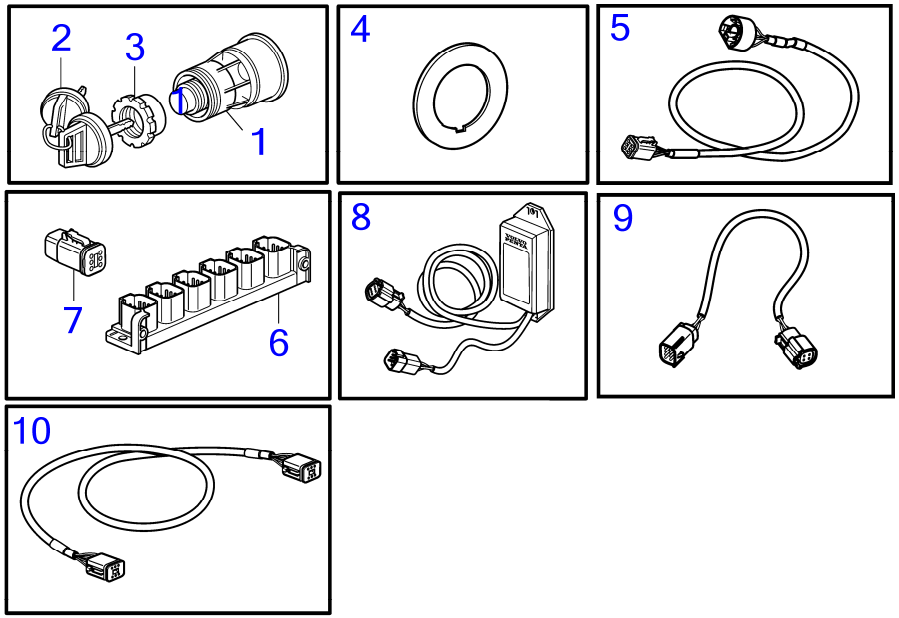

D3-110I-H, D3-140I-H, D3-150I-H, D3-170I-H, D3-200I-H, D3-220I-H, D3-140A-H, D3-170A-H, D3-200A-H, D3-220A-H

RÉF	No Piéce	QTÉ	DÉSIGNATION	NOTES
1	3587071	1	Verrouillage de déma	Clé de démarreur analogique pour installation monomoteur
2	888001		· Verrouillage de déma,cle	
3	859955	1	· Écrou plastique	
4	860086	1	· Étiquette	
5	881849	1	Faisceau de câbles	
6	21469055	1	Bloc connexion	
7	3840433	4	· Tampon étanchéité	
8	21461496	1	Adaptateur de secteu	
9	21421946	1	· Câble	
10	3886666	3	Câble	

Antenna for Dynamic Positioning System EVC-E2

D3-110I-H, D3-140I-H, D3-150I-H, D3-170I-H, D3-200I-H, D3-220I-H, D3-140A-H, D3-170A-H, D3-200A-H, D3-220A-H

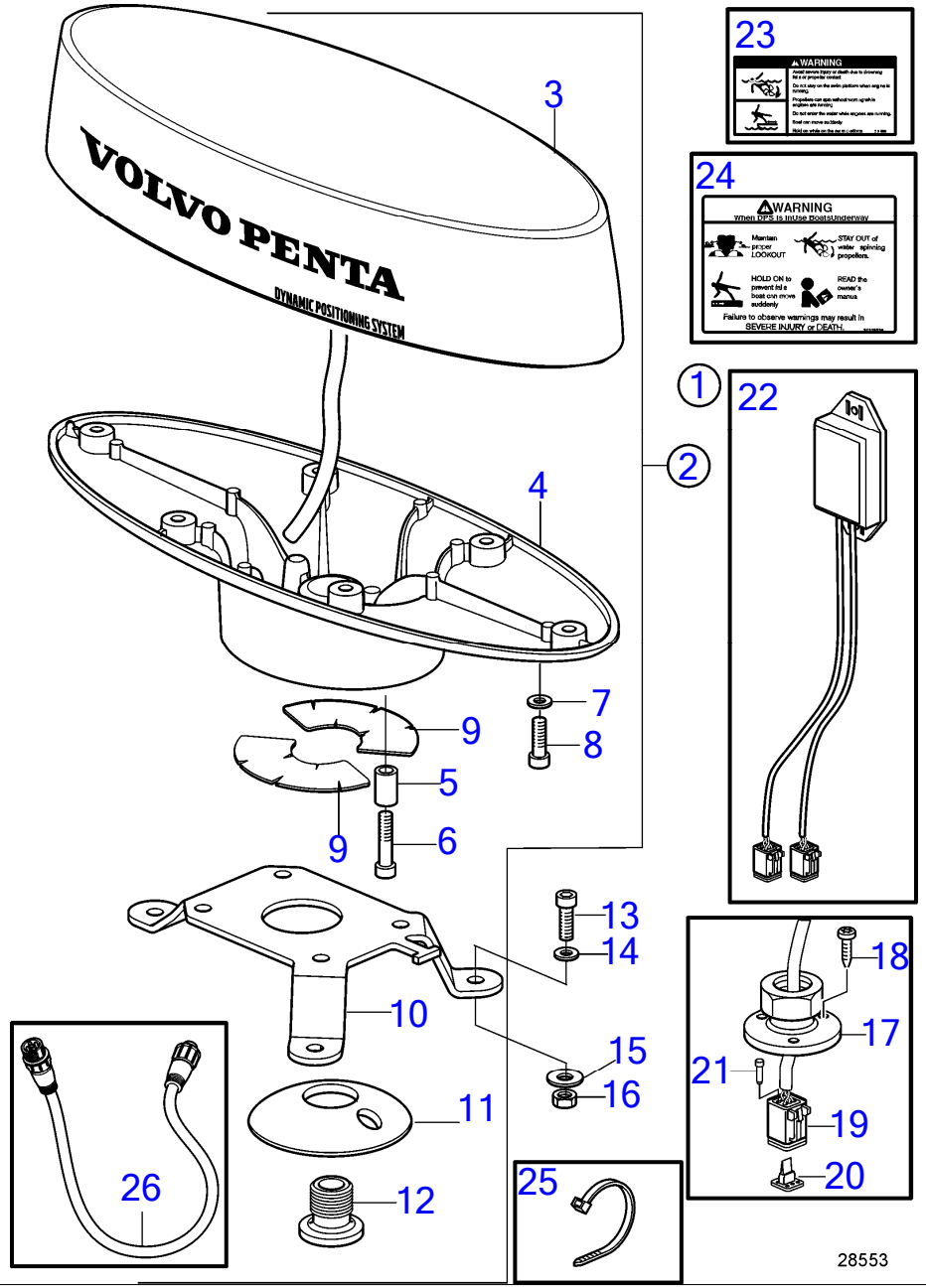

www.dbmoteurs.fr

D3-110I-H, D3-140I-H, D3-150I-H, D3-170I-H, D3-200I-H, D3-220I-H, D3-140A-H, D3-170A-H, D3-200A-H, D3-220A-H

RÉF	No Piéce	QTÉ	DÉSIGNATION	NOTES
1	22721733	1	Antenne	
2		1	· Antenne	
3	(22658168)	1	·· Capteur	Réféence hors de gamme
4	21395738	1	·· Fixation d'antenne	
5	478344	2	·· Douille entretoise	
6	994153	2	·· Vis à six pans creux	
7	941670	8	·· Rondelle	
8	994138	4	·· Vis à six pans creux	
9	21328699	2	·· Autocollant	
10	22688297	1	·· Fixation d'antenne	
11	21300829	1	·· Bague serrage	
12	21330777	1	·· Vis creuse	
13	994153	3	· Vis à six pans creux	
14	941670	3	· Rondelle	
15	993419	3	· Rondelle	
16	946330	3	· Écrou hexagonal	
17	21303890	1	· Passe-câble	
18	961314	3	· Vis empreinte crucif	
19	874960	1	· Carter	
20	874961	1	· Cale	
21	8397660	2	· Joint sur fil	
22	21231837	1	· Convertisseur	
23	21318999	1	· Autocollant	
24	21325536	1	· Étiquette	
25	948211	2	· Serre-câble	
26	21867150	1	Câble	L=4000mm
	21867151	1	Câble	L=6000mm
	21867152	1	Câble	L=10000mm

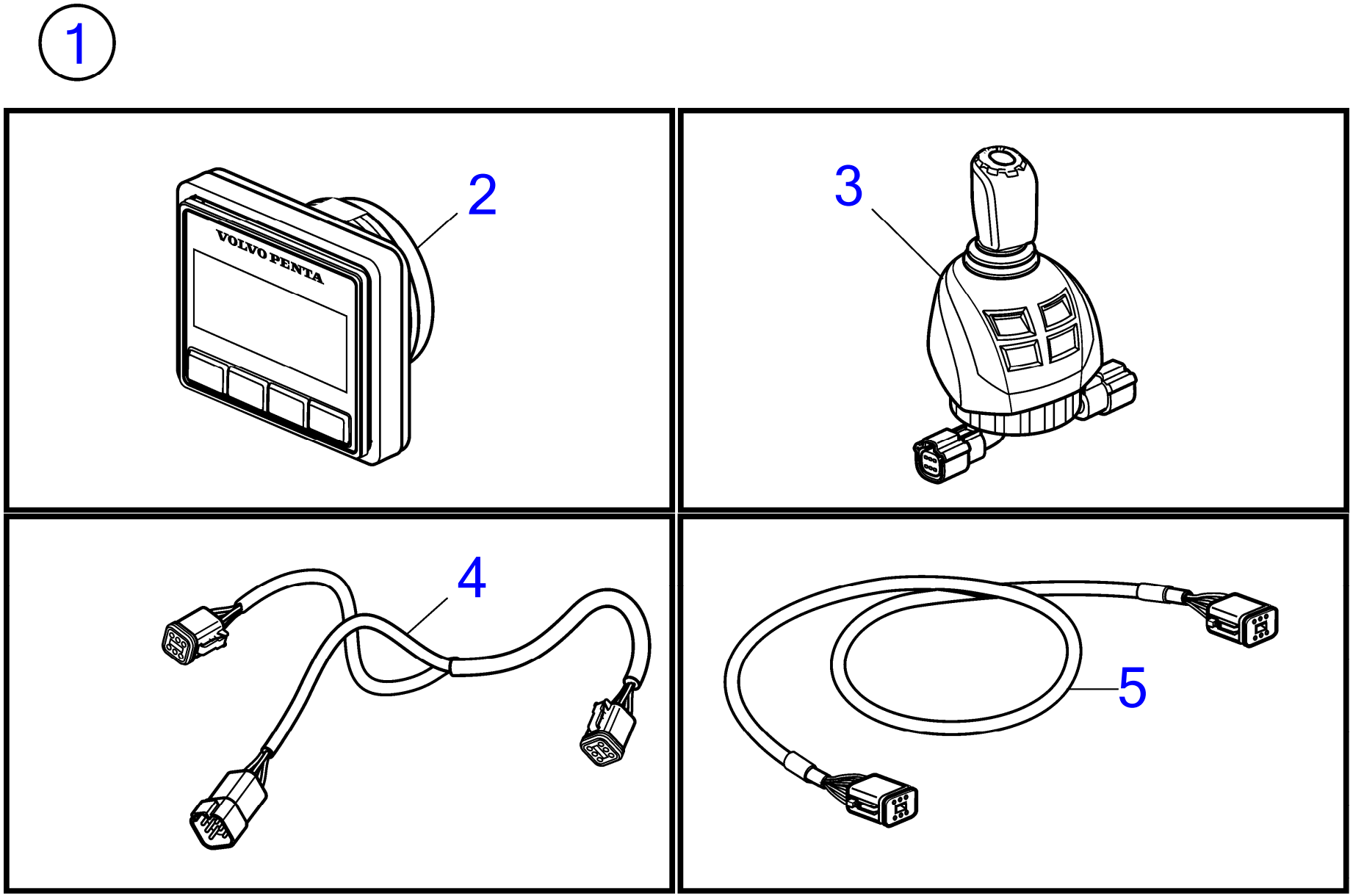

28791

RÉF	No Piéce	QTÉ	DÉSIGNATION	Voir	NOTES
1		1			
2	22499273	1	· Panneau afficheur	41521	Panneau de commande d'afficheur multiple 2.5 "
3	22498703	1	· Bouton contrôle	41461	Delux IPS à joystick, unité
4	3588972	2	· Kit câbles		
5	3886666	1	· Câble		

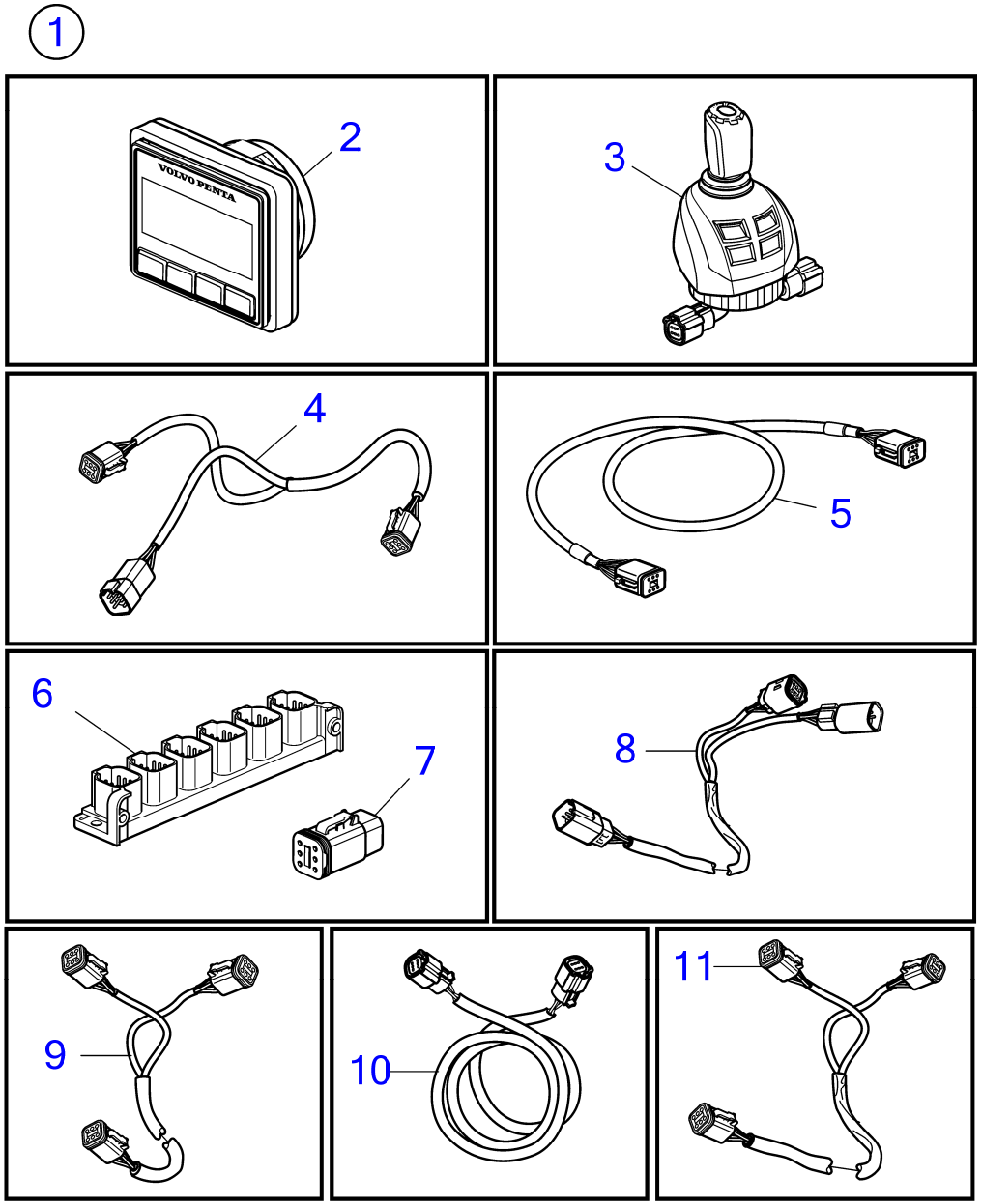

28792

RÉF	No Piéce	QTÉ	DÉSIGNATION	Voir	NOTES
1		1			
2	22499273	1	· Panneau afficheur	41475	Panneau de commande d'afficheur multiple 2.5 "
3	22498703	1	· Bouton contrôle	41461	Delux IPS à joystick, unité
4	3588972	3	· Kit câbles		
5	3886666	1	· Câble		
6	21469055	1	· Bloc connexion		
7	3840433	4	· · Tampon étanchéité		
8	21421941	2	· Câble		
9	21427460	1	· Câble		
10	21450563	2	· Câble		
11	21287072	1	· Faisceau de câbles		

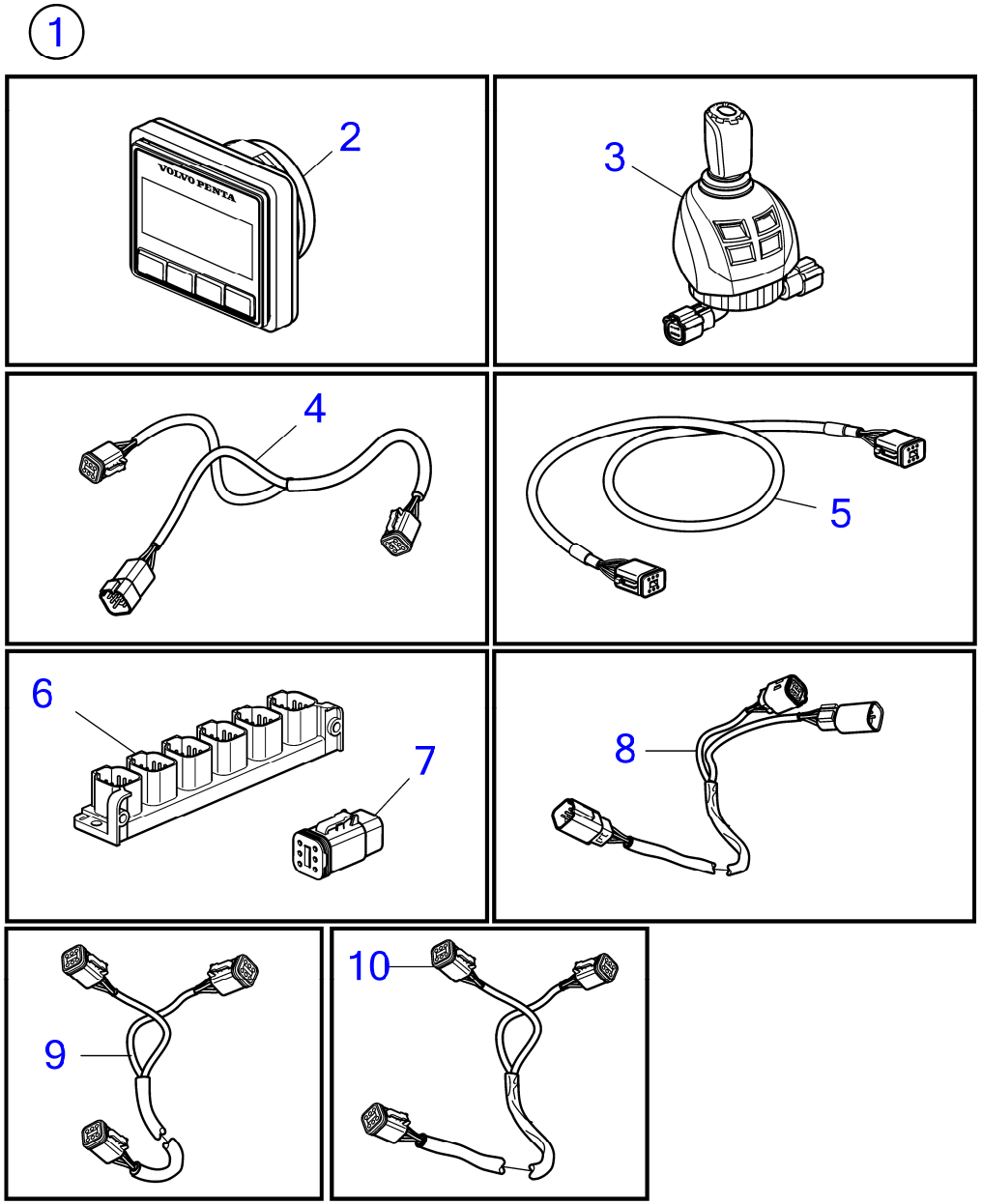

28793

RÉF	No Piéce	QTÉ	DÉSIGNATION	Voir	NOTES
1		1			
2	22499273	1	· Panneau afficheur	41521	Panneau de commande d'afficheur multiple 2.5 "
3	22498703	1	· Bouton contrôle	41461	Delux IPS à joystick, unité
4	3588972	4	· Kit câbles		
5	3886666	1	· Câble		
6	21469055	1	· Bloc connexion		
7	3840433	4	· · Tampon étanchéité		
8	21421941	2	· Câble		
9	21450563	2	· Câble		
10	21287072	1	· Faisceau de câbles		

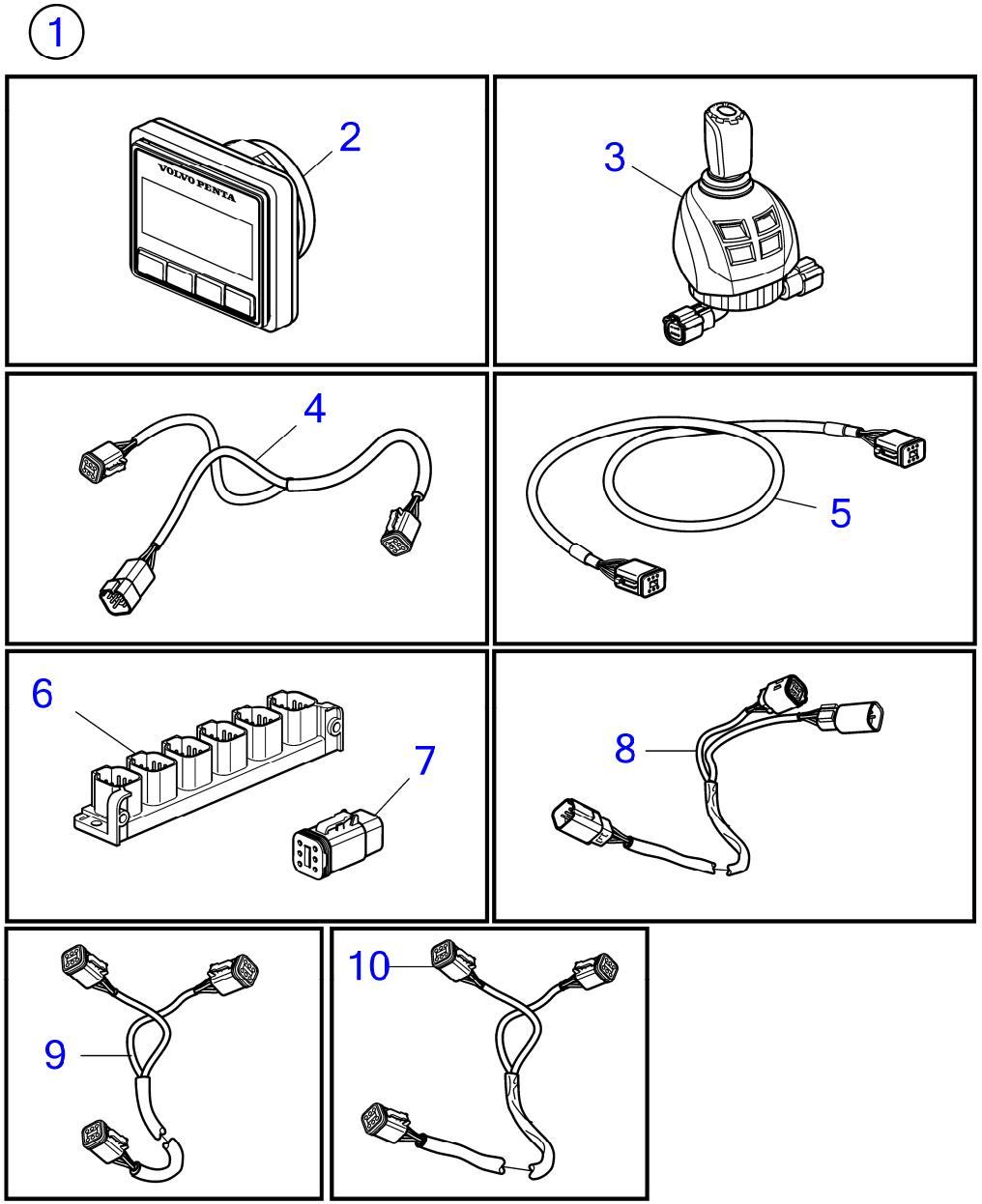

28793

RÉF	No Piéce	QTÉ	DÉSIGNATION	Voir	NOTES
1		1			
2	22499273	2	· Panneau afficheur	41475	Panneau de commande d'afficheur multiple 2.5 "
3	22498703	1	· Bouton contrôle	41461	Delux IPS à joystick, unité
4	3588972	4	· Kit câbles		
5	3886666	2	· Câble		
6	21469055	1	· Bloc connexion		
7	3840433	4	· · Tampon étanchéité		
8	21421941	2	· Câble		
9	21450563	2	· Câble		
10	21287072	1	· Faisceau de câbles		

DÉSIGNATION	Voir	NOTES
Long block, échange	38804	D3-110I-H, D3-140I-H, D3-150I-H, D3-170I-H, D3-200I-H, D3-220I-H, D3-140A-H, D3-170A-H, D3-200A-H, D3-220A-H
Culasse	38878	D3-110I-H, D3-140I-H, D3-150I-H, D3-170I-H, D3-200I-H, D3-220I-H, D3-140A-H, D3-170A-H, D3-200A-H, D3-220A-H
Bloc-cylindres	38805	D3-110I-H, D3-140I-H, D3-150I-H, D3-170I-H, D3-200I-H, D3-220I-H, D3-140A-H, D3-170A-H, D3-200A-H, D3-220A-H
Carter de volant moteur	35651	D3-110I-H, D3-140I-H, D3-150I-H, D3-170I-H, D3-200I-H, D3-220I-H
Carter de volant moteur	35652	D3-140A-H, D3-170A-H, D3-200A-H, D3-220A-H
Carter de distribution	38879	D3-110I-H, D3-140I-H, D3-150I-H, D3-170I-H, D3-200I-H, D3-220I-H, D3-140A-H, D3-170A-H, D3-200A-H, D3-220A-H
Arbre a cames	38806	D3-110I-H, D3-140I-H, D3-150I-H, D3-170I-H, D3-200I-H, D3-220I-H, D3-140A-H, D3-170A-H, D3-200A-H, D3-220A-H
Embiellage	38881	D3-110I-H, D3-140I-H, D3-150I-H, D3-170I-H, D3-200I-H, D3-220I-H
Embiellage	38880	D3-140A-H, D3-170A-H, D3-200A-H, D3-220A-H
Suspension de moteur	35675	D3-110I-H, D3-140I-H, D3-150I-H, D3-170I-H, D3-200I-H, D3-220I-H, D3-140A-H, D3-170A-H, D3-200A-H, D3-220A-H
Suspension moteur pour transmission AQ	6627	D3-110I-H, D3-140I-H, D3-150I-H, D3-170I-H, D3-200I-H, D3-220I-H, D3-140A-H, D3-170A-H, D3-200A-H, D3-220A-H
Fixation de moteur pour inverseur ZF45-1	37498	D3-110I-H, D3-140I-H, D3-150I-H, D3-170I-H, D3-200I-H, D3-220I-H
Suspension de moteur	35653	D3-110I-H, D3-140I-H, D3-150I-H, D3-170I-H, D3-200I-H, D3-220I-H
Fixation de moteur pour inverseur HS63IV	38925	D3-110I-H, D3-140I-H, D3-150I-H, D3-170I-H, D3-200I-H, D3-220I-H
Capot moteur	38882	D3-110I-H, D3-140I-H, D3-150I-H, D3-170I-H, D3-200I-H, D3-220I-H, D3-140A-H, D3-170A-H, D3-200A-H, D3-220A-H

www.dbmoteurs.fr

DÉSIGNATION	Voir	NOTES
Filtre á huile	38884	D3-110I-H, D3-140I-H, D3-150I-H, D3-170I-H, D3-200I-H, D3-220I-H, D3-140A-H, D3-170A-H, D3-200A-H, D3-220A-H
Système de lubrification	38921	D3-110I-H, D3-140I-H, D3-150I-H, D3-170I-H, D3-200I-H, D3-220I-H, D3-140A-H, D3-170A-H, D3-200A-H, D3-220A-H
Remplissage avant d'huile et Vidange d'huile du turbo	38885	D3-110I-H, D3-140I-H, D3-150I-H, D3-170I-H, D3-200I-H, D3-220I-H, D3-140A-H, D3-170A-H, D3-200A-H, D3-220A-H
Refroidisseur d'huile	38886	D3-110I-H, D3-140I-H, D3-150I-H, D3-170I-H, D3-200I-H, D3-220I-H, D3-140A-H, D3-170A-H, D3-200A-H, D3-220A-H

DÉSIGNATION	Voir	NOTES
Pompe d'alimentation	35713	D3-110I-H, D3-140I-H, D3-150I-H, D3-170I-H, D3-200I-H, D3-220I-H, D3-140A-H, D3-170A-H, D3-200A-H, D3-220A-H
Filtre a carburant	35664	D3-110I-H, D3-140I-H, D3-150I-H, D3-170I-H, D3-200I-H, D3-220I-H, D3-140A-H, D3-170A-H, D3-200A-H, D3-220A-H
Filtre a carburant, pieces de raccordement	38887	D3-110I-H, D3-140I-H, D3-150I-H, D3-170I-H, D3-200I-H, D3-220I-H, D3-140A-H, D3-170A-H, D3-200A-H, D3-220A-H
Pompe d'injection	35728	D3-110I-H, D3-140I-H, D3-150I-H, D3-170I-H, D3-200I-H, D3-220I-H, D3-140A-H, D3-170A-H, D3-200A-H, D3-220A-H
Injecteur et tuyaux de refoulement	35714	D3-110I-H, D3-140I-H, D3-150I-H, D3-170I-H, D3-200I-H, D3-220I-H, D3-140A-H, D3-170A-H, D3-200A-H, D3-220A-H
Filtre á carburant et sèparateur d'eau, homologation RINA	38807	D3-110I-H, D3-140I-H, D3-150I-H, D3-170I-H, D3-200I-H, D3-220I-H, D3-140A-H, D3-170A-H, D3-200A-H, D3-220A-H

www.dbmoteurs.fr

DÉSIGNATION	Voir	NOTES
Collecteur d'échappement et protection thermique	38923	D3-110I-H, D3-140I-H, D3-150I-H, D3-170I-H, D3-200I-H, D3-220I-H
Collecteur d'échappement et protection thermique	38922	D3-140A-H, D3-170A-H, D3-200A-H, D3-220A-H
Régulateur, VNT	38888	D3-110I-H, D3-140I-H, D3-150I-H, D3-170I-H, D3-200I-H, D3-220I-H, D3-140A-H, D3-170A-H, D3-200A-H, D3-220A-H
Collecteur d'échappement et turbocompresseur	38808	D3-110I-H, D3-140I-H, D3-150I-H, D3-170I-H, D3-200I-H, D3-220I-H, D3-140A-H, D3-170A-H, D3-200A-H, D3-220A-H
Filtre á air	35697	D3-110I-H, D3-140I-H, D3-150I-H, D3-170I-H, D3-200I-H, D3-220I-H, D3-140A-H, D3-170A-H, D3-200A-H, D3-220A-H
Aeration de carter moteur	38809	D3-110I-H, D3-140I-H, D3-150I-H, D3-170I-H, D3-200I-H, D3-220I-H, D3-140A-H, D3-170A-H, D3-200A-H, D3-220A-H

www.dbmoteurs.fr

DÉSIGNATION	Voir	NOTES
Echangeur thermique avec pièces d'installation	38889	D3-110I-H, D3-140I-H, D3-150I-H, D3-170I-H, D3-200I-H, D3-220I-H, D3-140A-H, D3-170A-H, D3-200A-H, D3-220A-H
Echangeur de tempèrature, pièces	38810	D3-110I-H, D3-140I-H, D3-150I-H, D3-170I-H, D3-200I-H, D3-220I-H, D3-140A-H, D3-170A-H, D3-200A-H, D3-220A-H
Tuyau d'eau de refroidissement	38890	D3-110I-H, D3-140I-H, D3-150I-H, D3-170I-H, D3-200I-H, D3-220I-H, D3-140A-H, D3-170A-H, D3-200A-H, D3-220A-H
Pompe á eau	38891	D3-110I-H, D3-140I-H, D3-150I-H, D3-170I-H, D3-200I-H, D3-220I-H, D3-140A-H, D3-170A-H, D3-200A-H, D3-220A-H
Sortie d'eau chaude	38813	D3-110I-H, D3-140I-H, D3-150I-H, D3-170I-H, D3-200I-H, D3-220I-H, D3-140A-H, D3-170A-H, D3-200A-H, D3-220A-H
Radiateur intermédiaire (Aftercooler) avec pièces de montage	38811	D3-110I-H, D3-140I-H, D3-150I-H, D3-170I-H, D3-200I-H, D3-220I-H, D3-140A-H, D3-170A-H, D3-200A-H, D3-220A-H
Refroidisseur de suralimentation, pièces	37411	D3-110I-H, D3-140I-H, D3-150I-H, D3-170I-H, D3-200I-H, D3-220I-H, D3-140A-H, D3-170A-H, D3-200A-H, D3-220A-H
Pompe eau de mer et durites, In-board	38817	D3-110I-H, D3-140I-H, D3-150I-H, D3-170I-H, D3-200I-H, D3-220I-H
Pompe à eau de mer et Flexibles AQ	38816	D3-140A-H, D3-170A-H, D3-200A-H, D3-220A-H
Pompe á eau de mer, pièces	38260	D3-110I-H, D3-140I-H, D3-150I-H, D3-170I-H, D3-200I-H, D3-220I-H, D3-140A-H, D3-170A-H, D3-200A-H, D3-220A-H
Filtre a eau de mer	35648	D3-110I-H, D3-140I-H, D3-150I-H, D3-170I-H, D3-200I-H, D3-220I-H, D3-140A-H, D3-170A-H, D3-200A-H, D3-220A-H
Garde-courroie	35658	D3-110I-H, D3-140I-H, D3-150I-H, D3-170I-H, D3-200I-H, D3-220I-H, D3-140A-H, D3-170A-H, D3-200A-H, D3-220A-H
Kit de vase d'expansion auxiliaire	37055	D3-110I-H, D3-140I-H, D3-150I-H, D3-170I-H, D3-200I-H, D3-220I-H, D3-140A-H, D3-170A-H, D3-200A-H, D3-220A-H
Vase d'expansion	38814	D3-110I-H, D3-140I-H, D3-150I-H, D3-170I-H, D3-200I-H, D3-220I-H, D3-140A-H, D3-170A-H, D3-200A-H, D3-220A-H
Prise d'eau	6825	D3-110I-H, D3-140I-H, D3-150I-H, D3-170I-H, D3-200I-H, D3-220I-H, D3-140A-H, D3-170A-H, D3-200A-H, D3-220A-H

DÉSIGNATION	Voir	NOTES
Commande électronique pour installation latérale, EVC-D, EVC-E	37053	D3-110I-H, D3-140I-H, D3-150I-H, D3-170I-H, D3-200I-H, D3-220I-H, D3-140A-H, D3-170A-H, D3-200A-H, D3-220A-H
Commande électronique pour installation latérale, EVC-E	37379	D3-110I-H, D3-140I-H, D3-150I-H, D3-170I-H, D3-200I-H, D3-220I-H, D3-140A-H, D3-170A-H, D3-200A-H, D3-220A-H
Control for Side Mounting. EVC-E2, EVC-E3, EVC-E4	41505	D3-110I-H, D3-140I-H, D3-150I-H, D3-170I-H, D3-200I-H, D3-220I-H, D3-140A-H, D3-170A-H, D3-200A-H, D3-220A-H
Régulateur de vitesse électronique, Inbord, installation simple, EVC-E2	41510	D3-110I-H, D3-140I-H, D3-150I-H, D3-170I-H, D3-200I-H, D3-220I-H, D3-140A-H, D3-170A-H, D3-200A-H, D3-220A-H
Régulateur de vitesse électronique, Inbord/IPS, installation bimoteur, EVC-E2	41514	D3-110I-H, D3-140I-H, D3-150I-H, D3-170I-H, D3-200I-H, D3-220I-H, D3-140A-H, D3-170A-H, D3-200A-H, D3-220A-H
Commande pour motorisation haute, simple, avec Commutateur de point mort, EVC-E2	41530	D3-110I-H, D3-140I-H, D3-150I-H, D3-170I-H, D3-200I-H, D3-220I-H, D3-140A-H, D3-170A-H, D3-200A-H, D3-220A-H
Commande pour motorisation haute, double, avec Commutateur de point mort, EVC-E2	41531	D3-110I-H, D3-140I-H, D3-150I-H, D3-170I-H, D3-200I-H, D3-220I-H, D3-140A-H, D3-170A-H, D3-200A-H, D3-220A-H
Régulateur de vitesse électronique, Inbord, installation simple, EVC-E3	41538	D3-110I-H, D3-140I-H, D3-150I-H, D3-170I-H, D3-200I-H, D3-220I-H, D3-140A-H, D3-170A-H, D3-200A-H, D3-220A-H
Régulateur de vitesse électronique, Inbord/IPS/IS, installation bimoteur, EVC-E4	42791	D3-110I-H, D3-140I-H, D3-150I-H, D3-170I-H, D3-200I-H, D3-220I-H, D3-140A-H, D3-170A-H, D3-200A-H, D3-220A-H
Régulateur de vitesse électronique, Inbord/IPS/IS, installation bimoteur, EVC-E3	41541	D3-110I-H, D3-140I-H, D3-150I-H, D3-170I-H, D3-200I-H, D3-220I-H, D3-140A-H, D3-170A-H, D3-200A-H, D3-220A-H
Régulateur de vitesse électronique, Inbord/IPS, installation bimoteur, EVC-E3	41544	D3-110I-H, D3-140I-H, D3-150I-H, D3-170I-H, D3-200I-H, D3-220I-H, D3-140A-H, D3-170A-H, D3-200A-H, D3-220A-H
Régulateur de vitesse électronique, Inbord/IPS, installation bimoteur, EVC-E4	42793	D3-110I-H, D3-140I-H, D3-150I-H, D3-170I-H, D3-200I-H, D3-220I-H, D3-140A-H, D3-170A-H, D3-200A-H, D3-220A-H
Commande de vitesse électronique, Inbord/IPS/IS, Commercial, Gris foncé, EVC-E4 d'installation bimoteur.	42861	D3-110I-H, D3-140I-H, D3-150I-H, D3-170I-H, D3-200I-H, D3-220I-H, D3-140A-H, D3-170A-H, D3-200A-H, D3-220A-H
Commande de vitesse électronique, Inbord/IPS/IS, Commercial, Gris foncé, EVC-E3 d'installation bimoteur.	41801	D3-110I-H, D3-140I-H, D3-150I-H, D3-170I-H, D3-200I-H, D3-220I-H, D3-140A-H, D3-170A-H, D3-200A-H, D3-220A-H
Commande de vitesse électronique, Inbord/IPS/IS, Commercial, Gris foncé, EVC-E3 d'installation bimoteur.	41803	D3-110I-H, D3-140I-H, D3-150I-H, D3-170I-H, D3-200I-H, D3-220I-H, D3-140A-H, D3-170A-H, D3-200A-H, D3-220A-H
Commande de vitesse électronique, Inbord/IPS/IS, Commercial, Gris foncé, EVC-E4 d'installation bimoteur.	42863	D3-110I-H, D3-140I-H, D3-150I-H, D3-170I-H, D3-200I-H, D3-220I-H, D3-140A-H, D3-170A-H, D3-200A-H, D3-220A-H
Commande pour motorisation simple avec Commutateur de point mort, EVC-E3	41597	D3-110I-H, D3-140I-H, D3-150I-H, D3-170I-H, D3-200I-H, D3-220I-H, D3-140A-H, D3-170A-H, D3-200A-H, D3-220A-H
Commande pour motorisation haute, double, avec Commutateur de point mort, EVC-E3	41599	D3-110I-H, D3-140I-H, D3-150I-H, D3-170I-H, D3-200I-H, D3-220I-H, D3-140A-H, D3-170A-H, D3-200A-H, D3-220A-H
Commande pour motorisation haute, double, avec Commutateur de point mort, EVC-E4	42818	D3-110I-H, D3-140I-H, D3-150I-H, D3-170I-H, D3-200I-H, D3-220I-H, D3-140A-H, D3-170A-H, D3-200A-H, D3-220A-H
Régulateur de vitesse électronique sans bouton Trim, in-bord, EVC-D, EVC-E, installation monomoteur	37233	D3-110I-H, D3-140I-H, D3-150I-H, D3-170I-H, D3-200I-H, D3-220I-H
Régulateur de vitesse électronique sans bouton Trim, in-bord ou IPS, EVC-D, EVC-E, installation bimoteur	37234	D3-110I-H, D3-140I-H, D3-150I-H, D3-170I-H, D3-200I-H, D3-220I-H
EVC-E2, levier de commande électronique de bateau à voile	41500	D3-110I-H, D3-150I-H, D3-170I-H, D3-200I-H, D3-220I-H
Levier de commande électronique de bateau à voile, EVC-E3	41601	D3-110I-H, D3-150I-H, D3-170I-H, D3-200I-H, D3-220I-H
Levier de commande électronique de bateau à voile, EVC-E4	42820	D3-110I-H, D3-150I-H, D3-170I-H, D3-200I-H, D3-220I-H
Régulateur de vitesse électronique, embase, installation monomoteur, EVC-E2	41511	D3-140A-H, D3-170A-H, D3-200A-H, D3-220A-H

www.dbmoteurs.fr

DÉSIGNATION	Voir	NOTES
Régulateur de vitesse électronique, embase, installation bimoteur, EVC-E2	41513	D3-140A-H, D3-170A-H, D3-200A-H, D3-220A-H
Régulateur de vitesse électronique, embase, EVC-E3, installation bimoteur	41545	D3-140A-H, D3-170A-H, D3-200A-H, D3-220A-H
Régulateur de vitesse électronique, embase, EVC-E4, installation bimoteur	42794	D3-140A-H, D3-170A-H, D3-200A-H, D3-220A-H
Régulateur de vitesse électronique, embase, installation simple, EVC-E4	42789	D3-140A-H, D3-170A-H, D3-200A-H, D3-220A-H
Régulateur de vitesse électronique, embase, installation simple, EVC-E3	41539	D3-140A-H, D3-170A-H, D3-200A-H, D3-220A-H
Commande de vitesse électronique, Inbord/IPS/IS, Commerciale, Gris foncé, EVC-E3 d'installation monomoteur.	41866	D3-110I-H, D3-150I-H, D3-170I-H, D3-200I-H, D3-220I-H
Commande de vitesse électronique, Inbord/IPS/IS, Commerciale, Gris foncé, EVC-E4 d'installation monomoteur.	42867	D3-110I-H, D3-150I-H, D3-170I-H, D3-200I-H, D3-220I-H
Régulateur de vitesse électronique avec bouton Trim, embase, EVC-E, installation monomoteur	37231	D3-140A-H, D3-170A-H, D3-200A-H, D3-220A-H
Joystick, AQ, EVC-E	37391	D3-140A-H, D3-170A-H, D3-200A-H, D3-220A-H
Régulateur de vitesse électronique avec bouton Trim, embase, EVC-E, installation bimoteur	37702	D3-140A-H, D3-170A-H, D3-200A-H, D3-220A-H
Lanière de sûreté	38821	D3-110I-H, D3-140I-H, D3-150I-H, D3-170I-H, D3-200I-H, D3-220I-H, D3-140A-H, D3-170A-H, D3-200A-H, D3-220A-H

www.dbmoteurs.fr

DÉSIGNATION	Voir	NOTES
Pièces de montage, Générateur supplémentaire	35834	D3-110I-H, D3-140I-H, D3-150I-H, D3-170I-H, D3-200I-H, D3-220I-H, D3-140A-H, D3-170A-H, D3-200A-H, D3-220A-H
Alternateur et tendeur de courroie	38823	D3-110I-H, D3-140I-H, D3-150I-H, D3-170I-H, D3-200I-H, D3-220I-H, D3-140A-H, D3-170A-H, D3-200A-H, D3-220A-H
Dèmarreur	35696	D3-110I-H, D3-140I-H, D3-150I-H, D3-170I-H, D3-200I-H, D3-220I-H, D3-140A-H, D3-170A-H, D3-200A-H, D3-220A-H
Système d'arrêt complet, Panneau de commande. EVC-E2	41480	D3-110I-H, D3-140I-H, D3-150I-H, D3-170I-H, D3-200I-H, D3-220I-H, D3-140A-H, D3-170A-H, D3-200A-H, D3-220A-H
Système d'arrêt complet, Panneau de commande. EVC-E3	41603	D3-110I-H, D3-140I-H, D3-150I-H, D3-170I-H, D3-200I-H, D3-220I-H, D3-140A-H, D3-170A-H, D3-200A-H, D3-220A-H
Système d'arrêt complet, Panneau de commande. EVC-E4	42822	D3-110I-H, D3-140I-H, D3-150I-H, D3-170I-H, D3-200I-H, D3-220I-H, D3-140A-H, D3-170A-H, D3-200A-H, D3-220A-H
Équipement électrique, instrument EVC-E4	42824	D3-110I-H, D3-140I-H, D3-150I-H, D3-170I-H, D3-200I-H, D3-220I-H, D3-140A-H, D3-170A-H, D3-200A-H, D3-220A-H
Équipement électrique, instrument EVC-E3	41605	D3-110I-H, D3-140I-H, D3-150I-H, D3-170I-H, D3-200I-H, D3-220I-H, D3-140A-H, D3-170A-H, D3-200A-H, D3-220A-H
Unité de commande et câbles. EVC-E2	40740	D3-110I-H, D3-140I-H, D3-150I-H, D3-170I-H, D3-200I-H, D3-220I-H, D3-140A-H, D3-170A-H, D3-200A-H, D3-220A-H
Équipement électrique, instrument EVC-E2	41478	D3-110I-H, D3-140I-H, D3-150I-H, D3-170I-H, D3-200I-H, D3-220I-H, D3-140A-H, D3-170A-H, D3-200A-H, D3-220A-H
Unité de commande et câbles, EVC-E	38327	D3-110I-H, D3-140I-H, D3-150I-H, D3-170I-H, D3-200I-H, D3-220I-H, D3-140A-H, D3-170A-H, D3-200A-H, D3-220A-H
Câbles pour EVC-E2	41476	D3-110I-H, D3-140I-H, D3-150I-H, D3-170I-H, D3-200I-H, D3-220I-H, D3-140A-H, D3-170A-H, D3-200A-H, D3-220A-H
Câbles, Transmission, Embase et Aquamatic, EVC-E2	41645	D3-110I-H, D3-140I-H, D3-150I-H, D3-170I-H, D3-200I-H, D3-220I-H, D3-140A-H, D3-170A-H, D3-200A-H, D3-220A-H
Câbles pour interface NMEA 2000, EVC-E3	41649	D3-110I-H, D3-140I-H, D3-150I-H, D3-170I-H, D3-200I-H, D3-220I-H, D3-140A-H, D3-170A-H, D3-200A-H, D3-220A-H
Câbles pour interface NMEA 2000, EVC-E4	42843	D3-110I-H, D3-140I-H, D3-150I-H, D3-170I-H, D3-200I-H, D3-220I-H, D3-140A-H, D3-170A-H, D3-200A-H, D3-220A-H
Câbles pour EVC-E4	42845	D3-110I-H, D3-140I-H, D3-150I-H, D3-170I-H, D3-200I-H, D3-220I-H, D3-140A-H, D3-170A-H, D3-200A-H, D3-220A-H
Câbles pour EVC-E3	41657	D3-110I-H, D3-140I-H, D3-150I-H, D3-170I-H, D3-200I-H, D3-220I-H, D3-140A-H, D3-170A-H, D3-200A-H, D3-220A-H
Câbles pour interface NMEA 2000, EVC-E2	41669	D3-110I-H, D3-140I-H, D3-150I-H, D3-170I-H, D3-200I-H, D3-220I-H, D3-140A-H, D3-170A-H, D3-200A-H, D3-220A-H
Câbles, Transmission, Embase et Aquamatic, EVC-E3	41673	D3-110I-H, D3-140I-H, D3-150I-H, D3-170I-H, D3-200I-H, D3-220I-H, D3-140A-H, D3-170A-H, D3-200A-H, D3-220A-H
Câbles, Transmission, Embase et Aquamatic, EVC-E4	42849	D3-110I-H, D3-140I-H, D3-150I-H, D3-170I-H, D3-200I-H, D3-220I-H, D3-140A-H, D3-170A-H, D3-200A-H, D3-220A-H
Câbles, Transmission, Inbord et Inverseurs pour D3, D4/D6, D8, EVC-E4	42846	D3-110I-H, D3-150I-H, D3-170I-H, D3-200I-H, D3-220I-H
Câbles, Transmission, Inbord et Inverseurs pour D3, D4/D6, D8, EVC-E3	41670	D3-110I-H, D3-150I-H, D3-170I-H, D3-200I-H, D3-220I-H
Câbles, Transmission, Inbord et Inverseurs pour D3, D4/D6, D8, EVC-E2	41643	D3-110I-H, D3-150I-H, D3-170I-H, D3-200I-H, D3-220I-H
Systeme electrique	37482	D3-110I-H, D3-140I-H, D3-150I-H, D3-170I-H, D3-200I-H, D3-220I-H, D3-140A-H, D3-170A-H, D3-200A-H, D3-220A-H

DÉSIGNATION	Voir	NOTES
Faisceau de câblage bougies de préchauffage	38906	D3-110I-H, D3-140I-H, D3-150I-H, D3-170I-H, D3-200I-H, D3-220I-H, D3-140A-H, D3-170A-H, D3-200A-H, D3-220A-H
SOLAS	38931	D3-110I-H, D3-140I-H, D3-150I-H, D3-170I-H, D3-200I-H, D3-220I-H, D3-140A-H, D3-170A-H, D3-200A-H, D3-220A-H
Faisceau de câblage, bougies de préchauffage à 2 pôles	41310	D3-110I-H, D3-140I-H, D3-150I-H, D3-170I-H, D3-200I-H, D3-220I-H, D3-140A-H, D3-170A-H, D3-200A-H, D3-220A-H
Faisceau de câblage inbord	38942	D3-110I-H, D3-140I-H, D3-150I-H, D3-170I-H, D3-200I-H, D3-220I-H
Système de correction d'assiette trim	38893	D3-140A-H, D3-170A-H, D3-200A-H, D3-220A-H
Faisceau de câbles transmission AQ	37508	D3-140A-H, D3-170A-H, D3-200A-H, D3-220A-H
système bipolaire	38825	D3-110I-H, D3-140I-H, D3-150I-H, D3-170I-H, D3-200I-H, D3-220I-H, D3-140A-H, D3-170A-H, D3-200A-H, D3-220A-H
Unités de commande, EVC-E3	41612	D3-110I-H, D3-140I-H, D3-150I-H, D3-170I-H, D3-200I-H, D3-220I-H, D3-140A-H, D3-170A-H, D3-200A-H, D3-220A-H
Unités de commande, EVC-E4	42831	D3-110I-H, D3-140I-H, D3-150I-H, D3-170I-H, D3-200I-H, D3-220I-H, D3-140A-H, D3-170A-H, D3-200A-H, D3-220A-H
Relais avec pieces de montage	35765	D3-110I-H, D3-140I-H, D3-150I-H, D3-170I-H, D3-200I-H, D3-220I-H, D3-140A-H, D3-170A-H, D3-200A-H, D3-220A-H
Gestion de batterie, EVC-E3	43374	D3-110I-H, D3-140I-H, D3-150I-H, D3-170I-H, D3-200I-H, D3-220I-H, D3-140A-H, D3-170A-H, D3-200A-H, D3-220A-H
Gestion de batterie, EVC-E4	42796	D3-110I-H, D3-140I-H, D3-150I-H, D3-170I-H, D3-200I-H, D3-220I-H, D3-140A-H, D3-170A-H, D3-200A-H, D3-220A-H
e-Key, EVC-E	38822	D3-110I-H, D3-140I-H, D3-150I-H, D3-170I-H, D3-200I-H, D3-220I-H, D3-140A-H, D3-170A-H, D3-200A-H, D3-220A-H
e-Clé, EVC-E2	41471	D3-110I-H, D3-140I-H, D3-150I-H, D3-170I-H, D3-200I-H, D3-220I-H, D3-140A-H, D3-170A-H, D3-200A-H, D3-220A-H
e-Clé, EVC-E3	41560	D3-110I-H, D3-140I-H, D3-150I-H, D3-170I-H, D3-200I-H, D3-220I-H, D3-140A-H, D3-170A-H, D3-200A-H, D3-220A-H
e-Clé, EVC-E4	42801	D3-110I-H, D3-140I-H, D3-150I-H, D3-170I-H, D3-200I-H, D3-220I-H, D3-140A-H, D3-170A-H, D3-200A-H, D3-220A-H
Auto Pilot, EVC-E	37328	D3-110I-H, D3-140I-H, D3-150I-H, D3-170I-H, D3-200I-H, D3-220I-H, D3-140A-H, D3-170A-H, D3-200A-H, D3-220A-H
Commande automatique, EVC-E2	41502	D3-110I-H, D3-140I-H, D3-150I-H, D3-170I-H, D3-200I-H, D3-220I-H, D3-140A-H, D3-170A-H, D3-200A-H, D3-220A-H
Commande automatique, EVC-E3	41624	D3-110I-H, D3-150I-H, D3-170I-H, D3-200I-H, D3-220I-H, D3-140A-H, D3-170A-H, D3-200A-H, D3-220A-H
Commande automatique, EVC-E4	42840	D3-110I-H, D3-150I-H, D3-170I-H, D3-200I-H, D3-220I-H, D3-140A-H, D3-170A-H, D3-200A-H, D3-220A-H
"Afficheur d'information 2,5"", EVC-E"	38828	D3-110I-H, D3-140I-H, D3-150I-H, D3-170I-H, D3-200I-H, D3-220I-H, D3-140A-H, D3-170A-H, D3-200A-H, D3-220A-H
Afficheur d'information 2,5 ", EVC-E2	41475	D3-110I-H, D3-140I-H, D3-150I-H, D3-170I-H, D3-200I-H, D3-220I-H, D3-140A-H, D3-170A-H, D3-200A-H, D3-220A-H
Afficheur d'information 2,5 ", EVC-E3	41611	D3-110I-H, D3-140I-H, D3-150I-H, D3-170I-H, D3-200I-H, D3-220I-H, D3-140A-H, D3-170A-H, D3-200A-H, D3-220A-H
Afficheur d'information 2,5 ", EVC-E4	42830	D3-110I-H, D3-140I-H, D3-150I-H, D3-170I-H, D3-200I-H, D3-220I-H, D3-140A-H, D3-170A-H, D3-200A-H, D3-220A-H

www.dbmoteurs.fr

DÉSIGNATION	Voir	NOTES
Afficheur couleur EVC-E 4"	37733	D3-110I-H, D3-140I-H, D3-150I-H, D3-170I-H, D3-200I-H, D3-220I-H, D3-140A-H, D3-170A-H, D3-200A-H, D3-220A-H
Afficheur couleur 4 ", EVC-E2	41474	D3-110I-H, D3-140I-H, D3-150I-H, D3-170I-H, D3-200I-H, D3-220I-H, D3-140A-H, D3-170A-H, D3-200A-H, D3-220A-H
Afficheur couleur 4 ", EVC-E3	41536	D3-110I-H, D3-140I-H, D3-150I-H, D3-170I-H, D3-200I-H, D3-220I-H, D3-140A-H, D3-170A-H, D3-200A-H, D3-220A-H
Afficheur couleur 4 ", EVC-E4	42786	D3-110I-H, D3-140I-H, D3-150I-H, D3-170I-H, D3-200I-H, D3-220I-H, D3-140A-H, D3-170A-H, D3-200A-H, D3-220A-H
Afficheur couleur EVC-E 7"	37732	D3-110I-H, D3-140I-H, D3-150I-H, D3-170I-H, D3-200I-H, D3-220I-H, D3-140A-H, D3-170A-H, D3-200A-H, D3-220A-H
Afficheur couleur EVC-E2 7"	41473	D3-110I-H, D3-140I-H, D3-150I-H, D3-170I-H, D3-200I-H, D3-220I-H, D3-140A-H, D3-170A-H, D3-200A-H, D3-220A-H
7" Color Display, EVC-E4, Wtihout sonar	44922	D3-110I-H, D3-140I-H, D3-150I-H, D3-170I-H, D3-200I-H, D3-220I-H, D3-140A-H, D3-170A-H, D3-200A-H, D3-220A-H
Système tout écran, écran large 7400/7600V, EVC-E4	42800	D3-110I-H, D3-140I-H, D3-150I-H, D3-170I-H, D3-200I-H, D3-220I-H, D3-140A-H, D3-170A-H, D3-200A-H, D3-220A-H
Système tout écran, écran large 7400/7600V, EVC-E3	41559	D3-110I-H, D3-140I-H, D3-150I-H, D3-170I-H, D3-200I-H, D3-220I-H, D3-140A-H, D3-170A-H, D3-200A-H, D3-220A-H
Panneau générique de bouton 2,5", EVC-E	38829	D3-110I-H, D3-140I-H, D3-150I-H, D3-170I-H, D3-200I-H, D3-220I-H, D3-140A-H, D3-170A-H, D3-200A-H, D3-220A-H
Panneau de commande générique 2,5 ", EVC-E2	41521	D3-110I-H, D3-140I-H, D3-150I-H, D3-170I-H, D3-200I-H, D3-220I-H, D3-140A-H, D3-170A-H, D3-200A-H, D3-220A-H
Panneau de commande générique 2,5 ", EVC-E3	41566	D3-110I-H, D3-140I-H, D3-150I-H, D3-170I-H, D3-200I-H, D3-220I-H, D3-140A-H, D3-170A-H, D3-200A-H, D3-220A-H
Panneau de commande générique 2,5 ", EVC-E4	42806	D3-110I-H, D3-140I-H, D3-150I-H, D3-170I-H, D3-200I-H, D3-220I-H, D3-140A-H, D3-170A-H, D3-200A-H, D3-220A-H
Poste secondaire, installation simple, EVC-E2	41492	D3-110I-H, D3-140I-H, D3-150I-H, D3-170I-H, D3-200I-H, D3-220I-H, D3-140A-H, D3-170A-H, D3-200A-H, D3-220A-H
Poste secondaire, installation simple, EVC-E3	41562	D3-110I-H, D3-140I-H, D3-150I-H, D3-170I-H, D3-200I-H, D3-220I-H, D3-140A-H, D3-170A-H, D3-200A-H, D3-220A-H
Poste secondaire, installation simple, EVC-E4	42802	D3-110I-H, D3-140I-H, D3-150I-H, D3-170I-H, D3-200I-H, D3-220I-H, D3-140A-H, D3-170A-H, D3-200A-H, D3-220A-H
Poste secondaire, direction électronique double, EVC-E	38827	D3-110I-H, D3-140I-H, D3-150I-H, D3-170I-H, D3-200I-H, D3-220I-H, D3-140A-H, D3-170A-H, D3-200A-H, D3-220A-H
Poste secondaire, installation bimoteur, EVC-E2	41495	D3-110I-H, D3-140I-H, D3-150I-H, D3-170I-H, D3-200I-H, D3-220I-H, D3-140A-H, D3-170A-H, D3-200A-H, D3-220A-H
Poste secondaire, installation double, EVC-E3	41563	D3-110I-H, D3-140I-H, D3-150I-H, D3-170I-H, D3-200I-H, D3-220I-H, D3-140A-H, D3-170A-H, D3-200A-H, D3-220A-H
Poste secondaire, installation double, EVC-E4	42803	D3-110I-H, D3-140I-H, D3-150I-H, D3-170I-H, D3-200I-H, D3-220I-H, D3-140A-H, D3-170A-H, D3-200A-H, D3-220A-H
Poste secondaire, Embase/IPS de direction électronique pour installation bimoteur, EVC-E2	41496	D3-110I-H, D3-140I-H, D3-150I-H, D3-170I-H, D3-200I-H, D3-220I-H, D3-140A-H, D3-170A-H, D3-200A-H, D3-220A-H
Poste secondaire, Direction électronique pour installation double, Inbord, IPS et AQ, EVC-E3	41564	D3-110I-H, D3-140I-H, D3-150I-H, D3-170I-H, D3-200I-H, D3-220I-H, D3-140A-H, D3-170A-H, D3-200A-H, D3-220A-H
Poste secondaire, Direction électronique pour installation double, Inbord, IPS et AQ, EVC-E4	42804	D3-110I-H, D3-140I-H, D3-150I-H, D3-170I-H, D3-200I-H, D3-220I-H, D3-140A-H, D3-170A-H, D3-200A-H, D3-220A-H

DÉSIGNATION	Voir	NOTES
Poste d'accostage, embase, installation bimoteur, EVC-E	38826	D3-110I-H, D3-140I-H, D3-150I-H, D3-170I-H, D3-200I-H, D3-220I-H, D3-140A-H, D3-170A-H, D3-200A-H, D3-220A-H
Kit de réservoir pour eau douce, EVC-E3	41682	D3-110I-H, D3-140I-H, D3-150I-H, D3-170I-H, D3-200I-H, D3-220I-H, D3-140A-H, D3-170A-H, D3-200A-H, D3-220A-H
Kit de réservoir pour eau douce, EVC-E4	42852	D3-110I-H, D3-140I-H, D3-150I-H, D3-170I-H, D3-200I-H, D3-220I-H, D3-140A-H, D3-170A-H, D3-200A-H, D3-220A-H
Kit d'indicateur d'angle de barre, embases SX & DPS	35699	D3-110I-H, D3-140I-H, D3-150I-H, D3-170I-H, D3-200I-H, D3-220I-H, D3-140A-H, D3-170A-H, D3-200A-H, D3-220A-H
Convertisseur, Bluetooth Gateway, EVC - Toutes les versions	42256	D3-110I-H, D3-140I-H, D3-150I-H, D3-170I-H, D3-200I-H, D3-220I-H, D3-140A-H, D3-170A-H, D3-200A-H, D3-220A-H
Converter, External Helm Gateway, EVC-E4	42908	D3-110I-H, D3-140I-H, D3-150I-H, D3-170I-H, D3-200I-H, D3-220I-H, D3-140A-H, D3-170A-H, D3-200A-H, D3-220A-H
Equipement èlectrique	1963	D3-110I-H, D3-140I-H, D3-150I-H, D3-170I-H, D3-200I-H, D3-220I-H, D3-140A-H, D3-170A-H, D3-200A-H, D3-220A-H
Equipement èlectrique	1964	D3-110I-H, D3-140I-H, D3-150I-H, D3-170I-H, D3-200I-H, D3-220I-H, D3-140A-H, D3-170A-H, D3-200A-H, D3-220A-H
Equipement èlectrique	1965	D3-110I-H, D3-140I-H, D3-150I-H, D3-170I-H, D3-200I-H, D3-220I-H, D3-140A-H, D3-170A-H, D3-200A-H, D3-220A-H
Equipement èlectrique	4415	D3-110I-H, D3-140I-H, D3-150I-H, D3-170I-H, D3-200I-H, D3-220I-H, D3-140A-H, D3-170A-H, D3-200A-H, D3-220A-H
Equipement èlectrique	7003	D3-110I-H, D3-140I-H, D3-150I-H, D3-170I-H, D3-200I-H, D3-220I-H, D3-140A-H, D3-170A-H, D3-200A-H, D3-220A-H
Equipement èlectrique	41414	D3-110I-H, D3-140I-H, D3-150I-H, D3-170I-H, D3-200I-H, D3-220I-H, D3-140A-H, D3-170A-H, D3-200A-H, D3-220A-H

DÉSIGNATION	Voir	NOTES
Unité de transmission, complète, DPS-B	38263	D3-140A-H, D3-170A-H, D3-200A-H, D3-220A-H
Transmission, Complète, DPS-B OX i	38264	D3-140A-H, D3-170A-H, D3-200A-H, D3-220A-H
Actionneur	35764	D3-140A-H, D3-170A-H, D3-200A-H, D3-220A-H
Organes de liaison 290 Carter intermédiaire	38943	D3-140A-H, D3-170A-H, D3-200A-H, D3-220A-H
Organes de liaison 290 4 "	38952	D3-140A-H, D3-170A-H, D3-200A-H, D3-220A-H
Organes de liaison 290 3,5 "	38954	D3-140A-H, D3-170A-H, D3-200A-H, D3-220A-H
Kit d'arbre intermédiaire et hydrojet	38894	D3-140A-H, D3-170A-H, D3-200A-H, D3-220A-H
Organes de liaison pour HS63IV	37506	D3-110I-H, D3-140I-H, D3-150I-H, D3-170I-H, D3-200I-H, D3-220I-H
Composants de connexion pour HS25, HS45 et ZF45-1	37507	D3-110I-H, D3-140I-H, D3-150I-H, D3-170I-H, D3-200I-H, D3-220I-H
Low Speed, Reverse Gear HS68IV	43429	D3-110I-H, D3-150I-H, D3-170I-H, D3-200I-H, D3-220I-H

www.dbmoteurs.fr

DÉSIGNATION	Voir	NOTES
Poste secondaire/passerelle haute, Inbord pour EVC-E2	41447	D3-110I-H, D3-140I-H, D3-150I-H, D3-170I-H, D3-200I-H, D3-220I-H, D3-140A-H, D3-170A-H, D3-200A-H, D3-220A-H
Joystick, EVC-E2	41461	D3-110I-H, D3-140I-H, D3-150I-H, D3-170I-H, D3-200I-H, D3-220I-H, D3-140A-H, D3-170A-H, D3-200A-H, D3-220A-H
Joystick, EVC-E3	41547	D3-110I-H, D3-140I-H, D3-150I-H, D3-170I-H, D3-200I-H, D3-220I-H, D3-140A-H, D3-170A-H, D3-200A-H, D3-220A-H
Joystick homologué, EVC-E3	41754	D3-110I-H, D3-140I-H, D3-150I-H, D3-170I-H, D3-200I-H, D3-220I-H, D3-140A-H, D3-170A-H, D3-200A-H, D3-220A-H
Poste d'accostage, EVC-E3	41691	D3-110I-H, D3-140I-H, D3-150I-H, D3-170I-H, D3-200I-H, D3-220I-H, D3-140A-H, D3-170A-H, D3-200A-H, D3-220A-H
Poste d'accostage, EVC-E4	42853	D3-110I-H, D3-140I-H, D3-150I-H, D3-170I-H, D3-200I-H, D3-220I-H, D3-140A-H, D3-170A-H, D3-200A-H, D3-220A-H
Poste d'accostage, embase double, EVC-E2	41486	D3-110I-H, D3-140I-H, D3-150I-H, D3-170I-H, D3-200I-H, D3-220I-H, D3-140A-H, D3-170A-H, D3-200A-H, D3-220A-H
Poste d'accostage, Inbord double et embase, EVC-E3	41573	D3-110I-H, D3-140I-H, D3-150I-H, D3-170I-H, D3-200I-H, D3-220I-H, D3-140A-H, D3-170A-H, D3-200A-H, D3-220A-H
Poste d'accostage, Inbord double et embase, EVC-E4	42811	D3-110I-H, D3-140I-H, D3-150I-H, D3-170I-H, D3-200I-H, D3-220I-H, D3-140A-H, D3-170A-H, D3-200A-H, D3-220A-H
Direction Inbord électrique, Inverseurs de direction, EVC-E3	41591	D3-110I-H, D3-140I-H, D3-150I-H, D3-170I-H, D3-200I-H, D3-220I-H, D3-140A-H, D3-170A-H, D3-200A-H, D3-220A-H
Direction Inbord électrique, Inverseurs de direction, EVC-E4	42813	D3-110I-H, D3-140I-H, D3-150I-H, D3-170I-H, D3-200I-H, D3-220I-H, D3-140A-H, D3-170A-H, D3-200A-H, D3-220A-H
Direction Inbord électrique, SUS1, EVC-E4	42814	D3-110I-H, D3-140I-H, D3-150I-H, D3-170I-H, D3-200I-H, D3-220I-H, D3-140A-H, D3-170A-H, D3-200A-H, D3-220A-H
Direction Inbord électrique, SUS1, EVC-E3	41592	D3-110I-H, D3-140I-H, D3-150I-H, D3-170I-H, D3-200I-H, D3-220I-H, D3-140A-H, D3-170A-H, D3-200A-H, D3-220A-H
Direction Inbord électrique, EVC-E3	41628	D3-110I-H, D3-140I-H, D3-150I-H, D3-170I-H, D3-200I-H, D3-220I-H, D3-140A-H, D3-170A-H, D3-200A-H, D3-220A-H
Direction Inbord électrique, EVC-E4	42842	D3-110I-H, D3-140I-H, D3-150I-H, D3-170I-H, D3-200I-H, D3-220I-H, D3-140A-H, D3-170A-H, D3-200A-H, D3-220A-H
EVC-E2 du système de direction	41518	D3-110I-H, D3-140I-H, D3-150I-H, D3-170I-H, D3-200I-H, D3-220I-H, D3-140A-H, D3-170A-H, D3-200A-H, D3-220A-H
Système de direction, EVC-E3	41621	D3-110I-H, D3-140I-H, D3-150I-H, D3-170I-H, D3-200I-H, D3-220I-H, D3-140A-H, D3-170A-H, D3-200A-H, D3-220A-H
Système de direction, EVC-E4	42838	D3-110I-H, D3-140I-H, D3-150I-H, D3-170I-H, D3-200I-H, D3-220I-H, D3-140A-H, D3-170A-H, D3-200A-H, D3-220A-H
Poste de commande principal pour EVC-E2	41455	D3-110I-H, D3-140I-H, D3-150I-H, D3-170I-H, D3-200I-H, D3-220I-H, D3-140A-H, D3-170A-H, D3-200A-H, D3-220A-H
Poste principal, installation simple, in-bord/AQ, EVC-E	37310	D3-110I-H, D3-140I-H, D3-150I-H, D3-170I-H, D3-200I-H, D3-220I-H, D3-140A-H, D3-170A-H, D3-200A-H, D3-220A-H
Poste principal, installation bimoteur, EVC-E	37313	D3-110I-H, D3-140I-H, D3-150I-H, D3-170I-H, D3-200I-H, D3-220I-H, D3-140A-H, D3-170A-H, D3-200A-H, D3-220A-H
Poste principal, embase, direction électronique double, EVC-E	37314	D3-140A-H, D3-170A-H, D3-200A-H, D3-220A-H
Poste principal, installation bimoteur, in-bord/AQ, EVC-E	37312	D3-110I-H, D3-140I-H, D3-150I-H, D3-170I-H, D3-200I-H, D3-220I-H, D3-140A-H, D3-170A-H, D3-200A-H, D3-220A-H
Poste de commande principal pour Inbord, EVC-E2	41690	D3-110I-H, D3-140I-H, D3-150I-H, D3-170I-H, D3-200I-H, D3-220I-H, D3-140A-H, D3-170A-H, D3-200A-H, D3-220A-H
HCU autonome, EVC-E2	41516	D3-110I-H, D3-140I-H, D3-150I-H, D3-170I-H, D3-200I-H, D3-220I-H, D3-140A-H, D3-170A-H, D3-200A-H, D3-220A-H
Adaptateur pompe de direction assistée	38831	D3-110I-H, D3-140I-H, D3-150I-H, D3-170I-H, D3-200I-H, D3-220I-H, D3-140A-H, D3-170A-H, D3-200A-H, D3-220A-H
Poste d'accostage, EVC-E2	41460	D3-110I-H, D3-150I-H, D3-170I-H, D3-200I-H, D3-220I-H, D3-140A-H, D3-170A-H, D3-200A-H, D3-220A-H
HCU autonome, EVC-E3	42080	D3-110I-H, D3-150I-H, D3-170I-H, D3-200I-H, D3-220I-H, D3-140A-H, D3-170A-H, D3-200A-H, D3-220A-H
Stand Alone HCU EVC-E4	42870	D3-110I-H, D3-150I-H, D3-170I-H, D3-200I-H, D3-220I-H, D3-140A-H, D3-170A-H, D3-200A-H, D3-220A-H
Direction électronique	36809	D3-140A-H, D3-170A-H, D3-200A-H, D3-220A-H
Pompe servo et refroidisseur pour embases	38268	D3-140A-H, D3-170A-H, D3-200A-H, D3-220A-H
Vérin de direction	38833	D3-110I-H, D3-140I-H, D3-150I-H, D3-170I-H, D3-200I-H, D3-220I-H, D3-140A-H, D3-170A-H, D3-200A-H, D3-220A-H
Pompe d'assistance	35667	D3-110I-H, D3-140I-H, D3-150I-H, D3-170I-H, D3-200I-H, D3-220I-H, D3-140A-H, D3-170A-H, D3-200A-H, D3-220A-H
Corps de vanne	38369	D3-140A-H, D3-170A-H, D3-200A-H, D3-220A-H

www.dbmoteurs.fr

DÉSIGNATION	Voir	NOTES
Composants d'installation pour réchauffeur de moteur	38895	D3-110I-H, D3-140I-H, D3-150I-H, D3-170I-H, D3-200I-H, D3-220I-H, D3-140A-H, D3-170A-H, D3-200A-H, D3-220A-H

RÉF	DÉSIGNATION	Voir
21	Moteur	21
22	Système de lubrification	22
23	Système d'alimentation	23
25	Système de tuyau et d'échappement	25
26	Système de refroidissement	26
27	Commandes	27
30	Equipement électrique	30
44	Transmission	44
64	Système de direction	64
90	Equipements divers	90

www.dbmoteurs.fr