Long Block, Exchange SN-2003018537

D3-110I-D, D3-110I-E, D3-140I-E, D3-140A-D, D3-140A-E, D3-150I-D, D3-150I-E, D3-170I-D, D3-170I-E, D3-170A-D, D3-170A-E, D3-200I-D, D3-200I-E, D3-200A-D, D3-200A-E, D3-220I-D, D3-220I-E, D3-220A-D, D3-220A-E, D3-140I-D

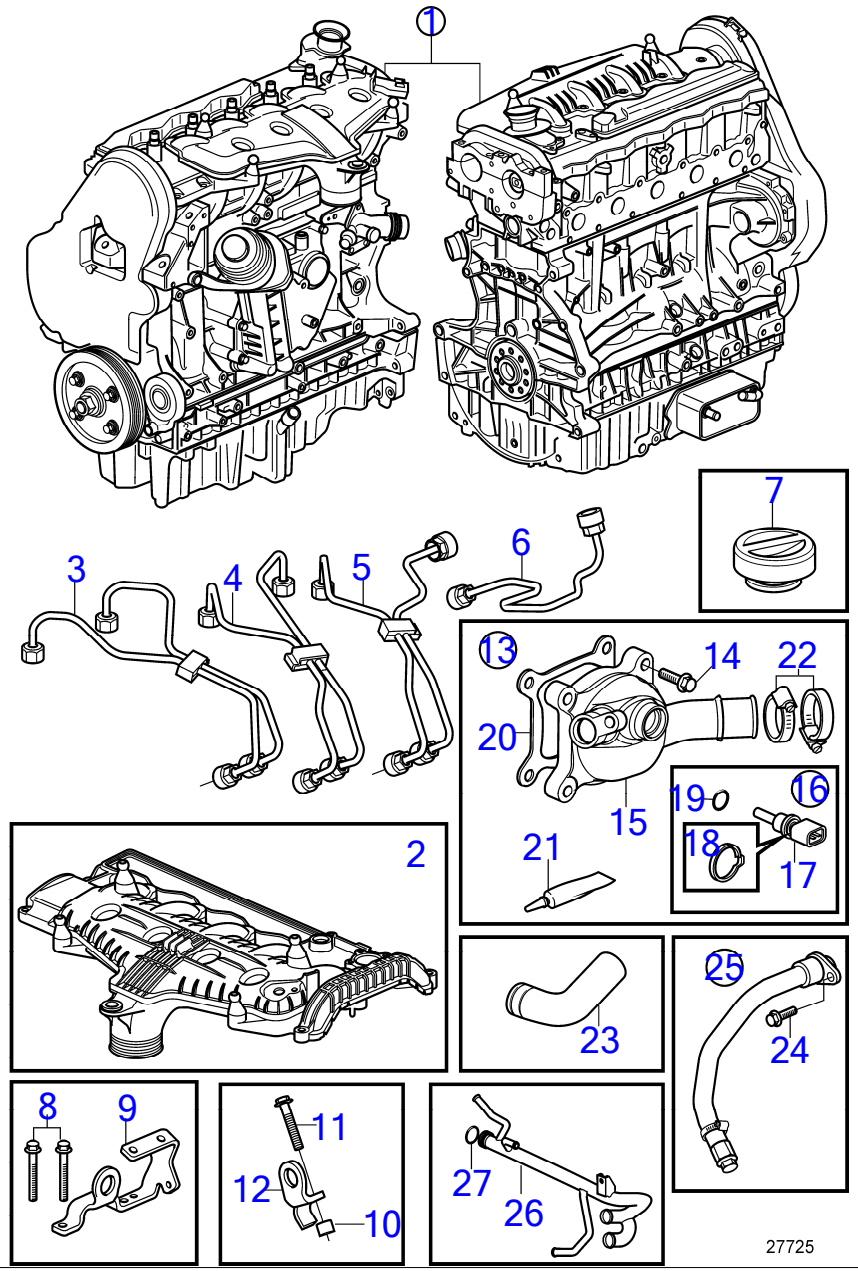

www.dbmoteurs.fr

D3-110I-D, D3-110I-E, D3-140I-E, D3-140A-D, D3-140A-E, D3-150I-D, D3-150I-E, D3-170I-D, D3-170I-E, D3-170A-D, D3-170A-E, D3-200I-D, D3-200I-E, D3-200A-D, D3-200A-E, D3-220I-D, D3-220I-E, D3-220A-D, D3-220A-E, D3-140I-D

RÉF	No Piéce	QTÉ	DÉSIGNATION	Voir	NOTES
1	3801382	1			
2	31338169	1	· Couvre-culasse		
3	31251172	1	· Tuyau refoulement	35714	
4	31251173	1	· Tuyau refoulement	35714	
5	31251174	1	· Tuyau refoulement	35714	
6	31251175	1	· Tuyau refoulement	35714	
7	3819129	1	· Bouchon de remplissa		
8	965181	2	· Vis à embase		
9	21806510	1	· Oeillet levage		Réféence hors de gamme
10	1678297	1	· Douille entretoise	35658	
11	990811	1	· Vis à embase	35658	
12	(21146441)	1	· Oeillet levage		Réféence hors de gamme
13	21678692	1	Lot		Nécessaire lors de la commande d'un bloc moteur complet
14	986228	4	· Vis à 6 pans creux		Nécessaire lors de la commande d'un bloc moteur complet
15	21673916	1	· Tube sortie eau		Nécessaire lors de la commande d'un bloc moteur complet
16	21664969	1	· Kit petites pièces		Nécessaire lors de la commande d'un bloc moteur complet
17	(8653172)	1	· · Capteur		Réféence hors de gamme, Nécessaire lors de la commande d'un bloc moteur complet
18	(30713576)	1	· · Clip		Réféence hors de gamme, Nécessaire lors de la commande d'un bloc moteur complet
19	(30713577)	1	· · Joint torique		Réféence hors de gamme, Nécessaire lors de la commande d'un bloc moteur complet
20	21625080	1	· · Joint		Réféence hors de gamme, Nécessaire lors de la commande d'un bloc moteur complet
21	1161059	1	· Pâte joint		Nécessaire lors de la commande d'un bloc moteur complet
22	961670	2	· Collier durite		Nécessaire lors de la commande d'un bloc moteur complet
23	21166146	1	· Flexible		Nécessaire lors de la commande d'un bloc moteur complet
24	946544	1	· Vis à embase		Nécessaire lors de la commande d'un bloc moteur complet
25	21462783	1	· Flexible		Nécessaire lors de la commande d'un bloc moteur complet, SN-2003018457
26	21591184	1	Tubulure admission		Nécessaire lors de la commande d'un bloc moteur complet
27	976045	1	Joint torique		Nécessaire lors de la commande d'un bloc moteur complet

Long Block, Exchange SN2003018538-

D3-110I-D, D3-110I-E, D3-140I-E, D3-140A-D, D3-140A-E, D3-150I-D, D3-150I-E, D3-170I-D, D3-170I-E, D3-170A-D, D3-170A-E, D3-200I-D, D3-200I-E, D3-200A-D, D3-200A-E, D3-220I-D, D3-220I-E, D3-220A-D, D3-220A-E, D3-140I-D

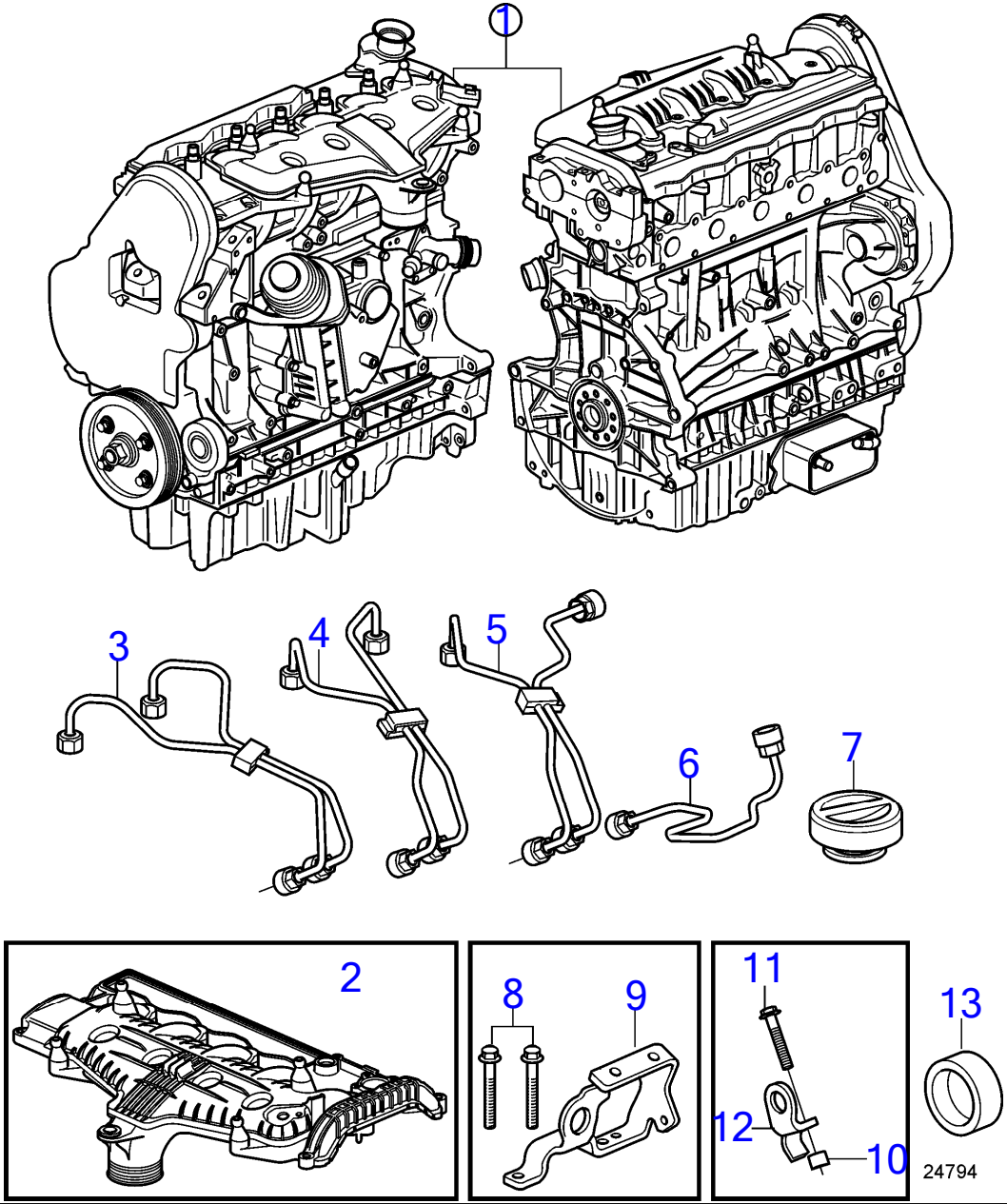

www.dbmoteurs.fr

D3-110I-D, D3-110I-E, D3-140I-E, D3-140A-D, D3-140A-E, D3-150I-D, D3-150I-E, D3-170I-D, D3-170I-E, D3-170A-D, D3-170A-E, D3-200I-D, D3-200I-E, D3-200A-D, D3-200A-E, D3-220I-D, D3-220I-E, D3-220A-D, D3-220A-E, D3-140I-D

RÉF	No Piéce	QTÉ	DÉSIGNATION	Voir	NOTES
1	3801382	1			D3-D,E
	3801489	1	Bloc long		D3-F
2	31338169	1	Couvre-culasse		
3	31251172	1	· Tuyau refoulement	35714	
4	31251173	1	· Tuyau refoulement	35714	
5	31251174	1	· Tuyau refoulement	35714	
6	31251175	1	· Tuyau refoulement	35714	
7	3819129	1	· Bouchon de remplissa		
8	965181	2	· Vis à embase		
9	21806510	1	· Oeillet levage		Réféence hors de gamme
10	1678297	1	· Douille entretoise	35658	
11	990811	1	· Vis à embase	35658	
12	(21146441)	1	· Oeillet levage		Réféence hors de gamme
13	955083	1	Bouchon capuchon		

www.dbmoteurs.fr

D3-110I-F, D3-140I-F, D3-140A-F, D3-150I-F, D3-170I-F, D3-170A-F, D3-200I-F, D3-200A-F, D3-220I-F, D3-220A-F

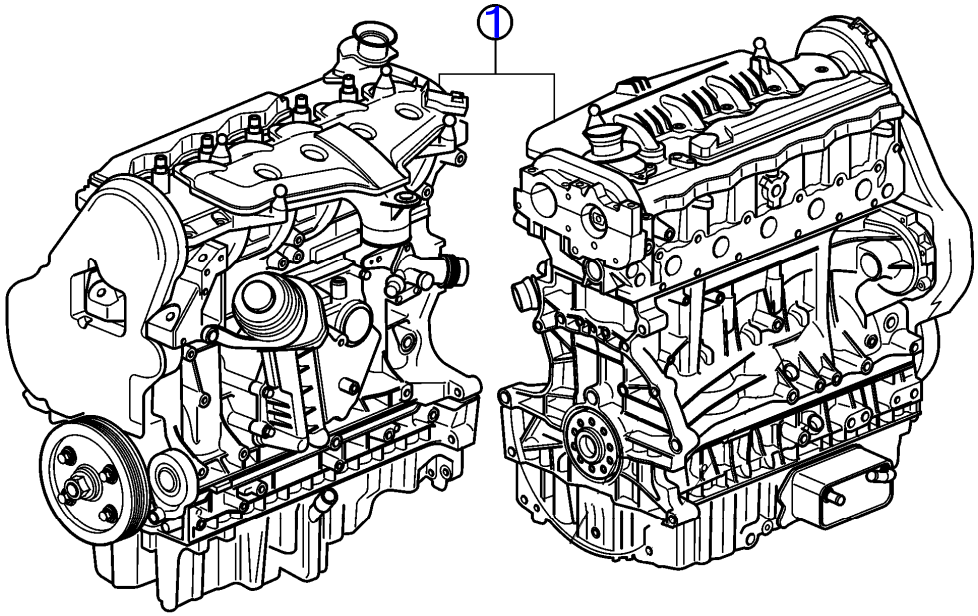

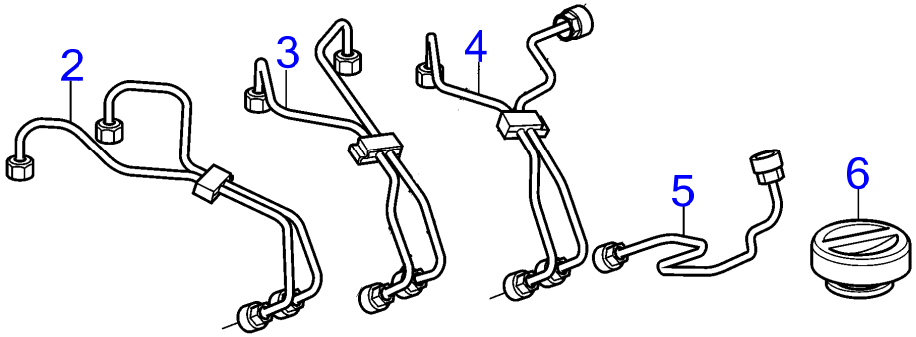

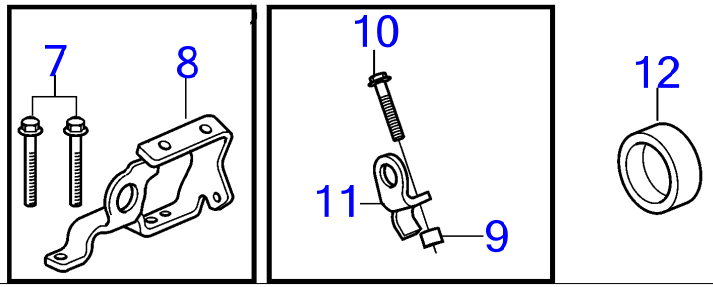

27317

www.dbmoteurs.fr

D3-110I-F, D3-140I-F, D3-140A-F, D3-150I-F, D3-170I-F, D3-170A-F, D3-200I-F, D3-200A-F, D3-220I-F, D3-220A-F

RÉF	No Piéce	QTÉ	DÉSIGNATION	Voir	NOTES
1	3801489	1	Bloc long		-
2	31251172	1	· Tuyau refoulement	35714	
3	31251173	1	· Tuyau refoulement	35714	
4	31251174	1	· Tuyau refoulement	35714	
5	31251175	1	· Tuyau refoulement	35714	
6	3819129	1	· Bouchon de remplissa		
7	965181	2	· Vis à embase		
8	21806510	1	· Oeillet levage		
9	1678297	1	· Douille entretoise		
10	990811	1	· Vis à embase		
11	(21146441)	1	· Oeillet levage		Réféence hors de gamme
12	955083	1	Bouchon capuchon		

D3-110I-D, D3-110I-E, D3-140I-E, D3-140A-D, D3-140A-E, D3-150I-D, D3-150I-E, D3-170I-D, D3-170I-E, D3-170A-D, D3-170A-E, D3-200I-D, D3-200I-E, D3-200A-D, D3-200A-E, D3-220I-D, D3-220I-E, D3-220A-D, D3-220A-E, D3-140I-D

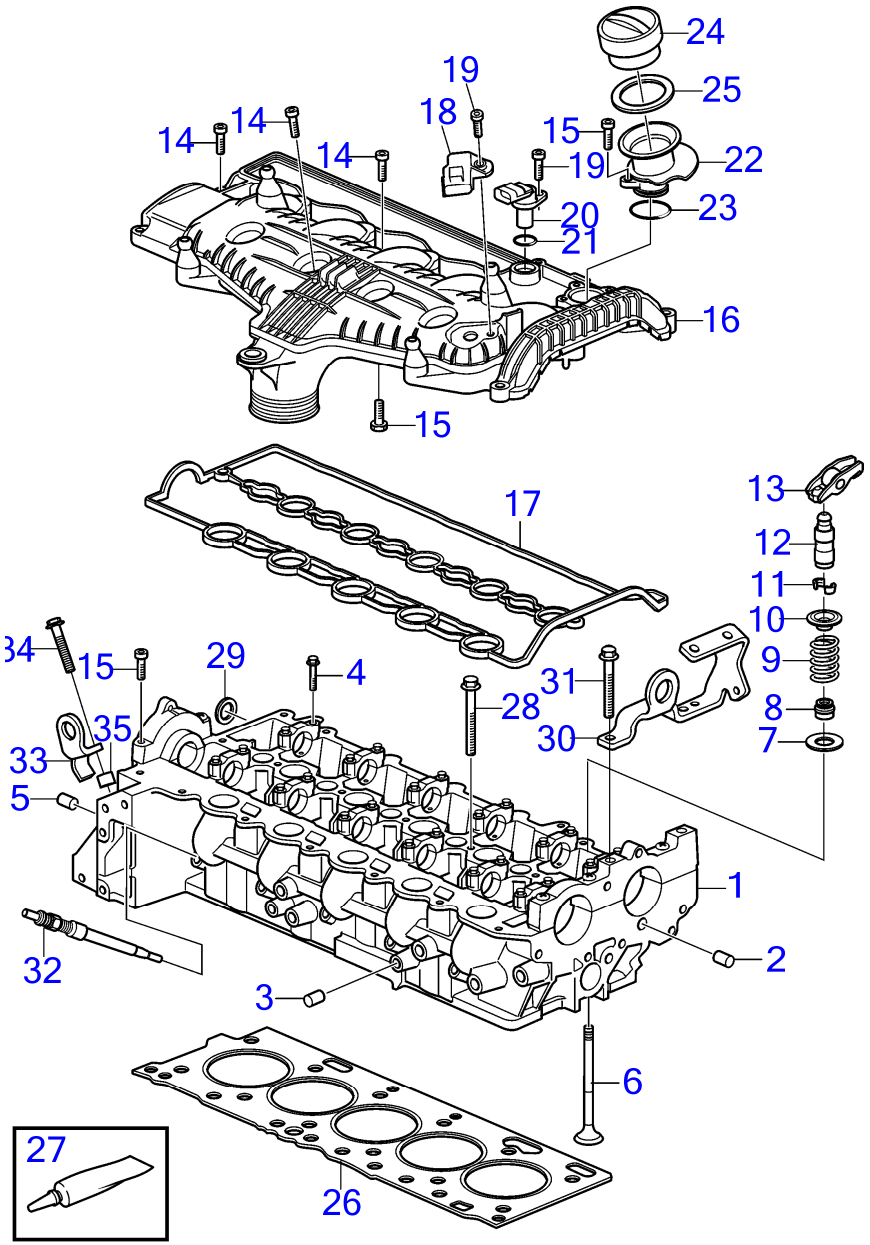

28494

D3-110I-D, D3-110I-E, D3-140I-E, D3-140A-D, D3-140A-E, D3-150I-D, D3-150I-E, D3-170I-D, D3-170I-E, D3-170A-D, D3-170A-E, D3-200I-D, D3-200I-E, D3-200A-D, D3-200A-E, D3-220I-D, D3-220I-E, D3-220A-D, D3-220A-E, D3-140I-D

RÉF	No Piéce	QTÉ	DÉSIGNATION	NOTES
1	3801383	1	Culasse, éch.	
	(36002661)	1	Culasse	Réféence hors de gamme
	(3801383)	1	Culasse	Réféence hors de gamme
	3801663	1	Culasse, échange, éch.	
	36010025	1	Culasse	
	3801745	1	Culasse, échange	
	31460230	1	Culasse	
2	946780	1	· Bouchon capuchon	
3	946779	2	· Bouchon capuchon	
4	982761	24	· Vis à embase	M6x35mm
5	981713	3	· Tampon	
6	8631650	10	· Soupape admission	
	8631651	10	· Soupape d'échappemen	
7	8631655	20	· Coupelle de ressort, lower	
8	8631652	20	· Joint de tige de sou	
9	31258132	20	· Ressort soupape	
10	8631654	20	· Coupelle de ressort, supérieur	
11	9454613	40	· Clavette soupape	
12	31251885	20	· Pivot	
13	8670045	20	· Poussoir soupape	
14	986322	5	Vis à 6 pans creux	M7x50mm
15	987349	12	Vis à 6 pans creux	
16	31286262	1	Couvre-culasse	Remplacé par 31330239
	31330239	1	Couvre-culasse	Remplacé par 31338169
	31338169	1	Couvre-culasse	Remplacé par 31430316
	31430316	1	Couvre-culasse	
17	30777600	1	Joint	Remplacé par 31430317
	31430317	1	Joint	
18	31216308	1	Capteur de pression	
19	986072	2	Vis à 6 pans creux	M6x25mm
20	8658726	1	Capteur	
21	30756062	1	Joint torique	
22	30777537	1	Tube remplissage hui	
23	30757159	1	· Joint torique	
24	30677517	1	Bouchon de remplissa	
25	30677740	1	· Joint torique	
26	31336211	1	Joint de culasse	Joint avec 1 orifice., Classe A
	31336212	1	Joint de culasse	Joint avec 2 orifices., Classe B
	31336213	1	Joint de culasse	Joint avec 3 orifices., Classe C
	31336214	1	Joint de culasse	Joint avec 4 orifices., Classe D
	31336215	1	Joint de culasse	Joint avec 5 orifices., Classe E
27	1161059	X	Pâte joint	
28	30777636	12	Vis à embase	M12x197mm
29	8631561	1	Bague étanchéité	
30	21377354	1	Oeillet levage	Réféence hors de gamme

www.dbmoteurs.fr

D3-110I-D, D3-110I-E, D3-140I-E, D3-140A-D, D3-140A-E, D3-150I-D, D3-150I-E, D3-170I-D, D3-170I-E, D3-170A-D, D3-170A-E, D3-200I-D, D3-200I-E, D3-200A-D, D3-200A-E, D3-220I-D, D3-220I-E, D3-220A-D, D3-220A-E, D3-140I-D

RÉF	No Piéce	QTÉ	DÉSIGNATION	NOTES
31	965181	2	Vis à embase	M8x70mm
32	8631607	5	Bougie de préchauffa	12V, SOLAS
33	(21146441)	1	Oeillet levage	Réféence hors de gamme
34	990811	1	Vis à embase	M12X50
35	1678297	1	Douille entretoise	

D3-110I-F, D3-140I-F, D3-140A-F, D3-150I-F, D3-170I-F, D3-170A-F, D3-200I-F, D3-200A-F, D3-220I-F, D3-220A-F

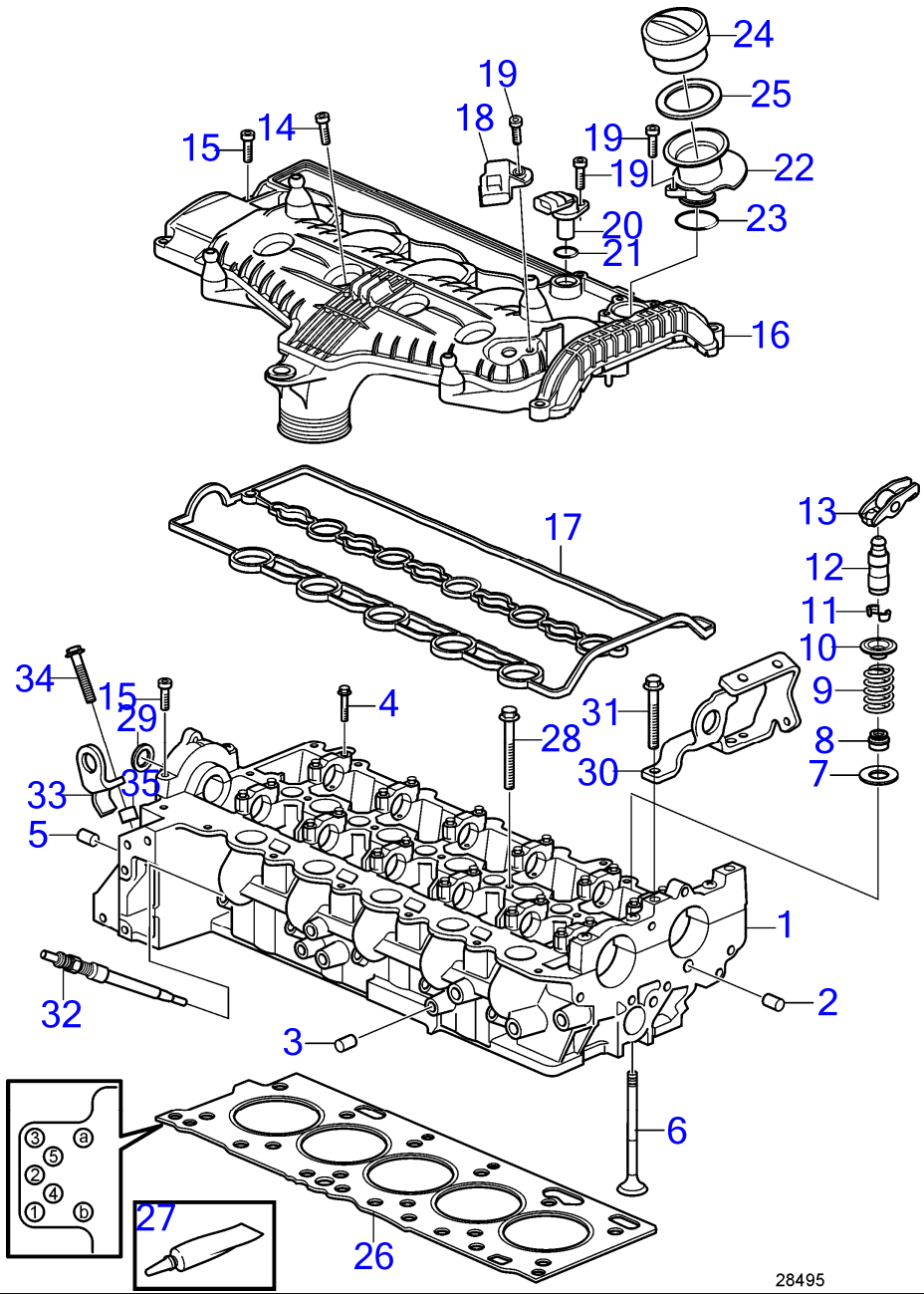

www.dbmoteurs.fr

D3-110I-F, D3-140I-F, D3-140A-F, D3-150I-F, D3-170I-F, D3-170A-F, D3-200I-F, D3-200A-F, D3-220I-F, D3-220A-F

RÉF	No Piéce	QTÉ	DÉSIGNATION	NOTES
1	3801383	1	Culasse	SN-A201264
	(36002661)	1	Culasse	Réféence hors de gamme, SN-A201264
	(3801383)	1	Culasse	Réféence hors de gamme, SN-A201264
	3801663	1	Culasse, échange	Pour 110-170 cv, SNA201265-A432000, Pour 200-220 cv, SN-A201264
	36010025	1	Culasse	Pour 110-170 cv, SNA201265-A432000, Pour 200-220 cv, SN-A201264
	3801745	1	Culasse, échange	Pour 110-170 cv, SNA201265-A432000, Pour 200-220 cv, SN-A201264
	31460230	1	Culasse	Pour 110-170 cv, SNA201265-A432000, Pour 200-220 cv, SN-A201264
	31401306	1	Culasse	Pour 200-220 cv, SNA201265-A432000
	3801563	1	Culasse, échange	Pour 200-220 cv, SNA201265-A432000
2	946780	1	· Bouchon capuchon	
3	946779	2	· Bouchon capuchon	
4	982761	24	· Vis à embase	M6x35mm
5	981713	3	· Tampon	
6	8631650	10	· Soupape admission	
	8631651	10	· Soupape d'échappemen	
7	8631655	20	· Coupelle de ressort, lower	
8	8631652	20	· Joint de tige de sou	
9	31258132	20	· Ressort soupape	
10	8631654	20	· Coupelle de ressort, supérieur	
11	9454613	40	· Clavette soupape	
12	31251885	20	Pivot	
13	8670045	20	Poussoir soupape	
14	987350	5	Vis à 6 pans creux	
15	987494	12	Vis à embase	
16	31338169	1	Couvre-culasse	Remplacé par 31430316
	31430316	1	Couvre-culasse	
17	30777600	1	· Joint	Remplacé par 31430317
	31430317	1	Joint	
18	31216308	1	Capteur de pression	
19	986072	5	Vis à 6 pans creux	M6x25mm
20	8658726	1	Capteur	
21	30756062	1	Joint torique	
22	31330189	1	Tube remplissage hui	
23	30757159	1	· Joint torique	
24	3819129	1	Bouchon de remplissa	
25	30677740	1	· Joint torique	
26				Le joint (a) ne s'applique par pour VP
	31392321	1	Joint de culasse	Trou 5 et b, Classe 1
	31392322	1	Joint de culasse	Trous 4, 5 et b, Classe 2
	31392323	1	Joint de culasse	Trous 3, 4, 5 et b, Classe 3
	31392324	1	Joint de culasse	Trous 2, 3, 4, 5 et b, Classe 4
	31392325	1	Joint de culasse	Trous 1, 5 et b, Classe 5
27	1161059	X	Pâte joint	
28	30777636	12	Vis à embase	M12x197mm
29	8631561	1	Bague étanchéité	
30	21806510	1	Oeillet levage	

www.dbmoteurs.fr

D3-110I-F, D3-140I-F, D3-140A-F, D3-150I-F, D3-170I-F, D3-170A-F, D3-200I-F, D3-200A-F, D3-220I-F, D3-220A-F

RÉF	No Piéce	QTÉ	DÉSIGNATION	NOTES
31	965181	2	Vis à embase	M8x70mm
32	30777311	5	Bougie de préchauffa	
	8631607	5	Bougie de préchauffa	SOLAS
33	(21146441)	1	Oeillet levage	Réféence hors de gamme
34	990811	1	Vis à embase	M12X50
35	847397	1	Douille entretoise	

D3-110I-D, D3-110I-E, D3-140I-E, D3-140A-D, D3-140A-E, D3-150I-D, D3-150I-E, D3-170I-D, D3-170I-E, D3-170A-D, D3-170A-E, D3-200I-D, D3-200I-E, D3-200A-D, D3-200A-E, D3-220I-D, D3-220I-E, D3-220A-D, D3-220A-E, D3-140I-D

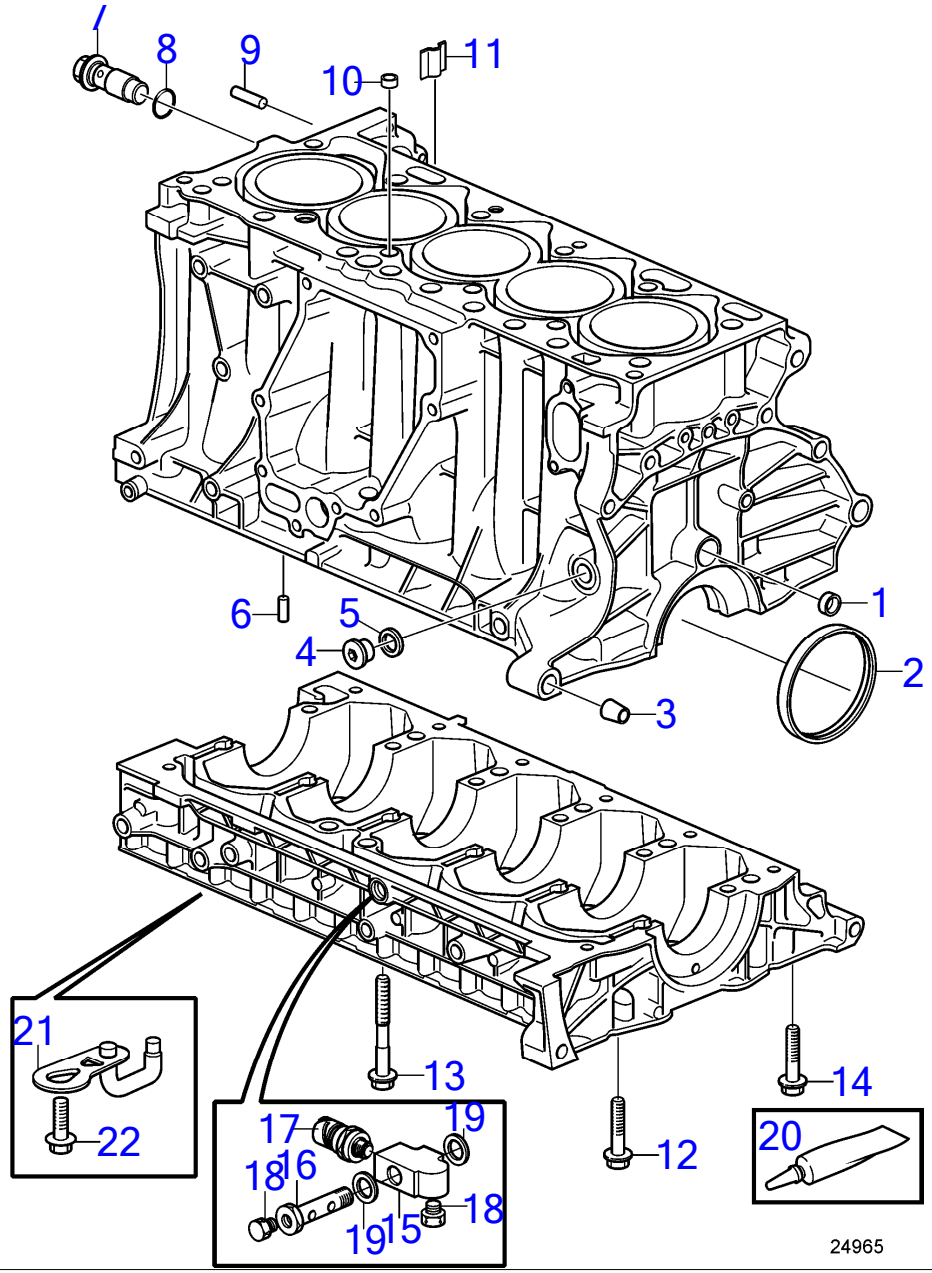

www.dbmoteurs.fr

D3-110I-D, D3-110I-E, D3-140I-E, D3-140A-D, D3-140A-E, D3-150I-D, D3-150I-E, D3-170I-D, D3-170I-E, D3-170A-D, D3-170A-E, D3-200I-D, D3-200I-E, D3-200A-D, D3-200A-E, D3-220I-D, D3-220I-E, D3-220A-D, D3-220A-E, D3-140I-D

RÉF	No Piéce	QTÉ	DÉSIGNATION	NOTES
1	8687868	1	Bouchon capuchon	
2	9458178	1	Bague étanchéité	
3	1256394	2	Douille guide	
4	30713237	1	Bouchon	
5	11996	1	Joint	
6	1383730	5	Axe de fixation	
7	30750943	1	Soupape refroidissem	
8	11998	1	Joint	
9	950542	2	Goupille	
10	1366129	2	Douille guide	
11	8631501	1	Rail guide	
12	987736	5	Vis à embase	M7x70mm, SN334284-
13	8631499	12	Vis à embase	M10x110mm, SN-334281
	31368044	12	Vis	M10x110mm, SN334282-
14	987962	12	Vis à embase	M8x70mm
15	21379273	1	Bloc connexion	
16	21449352	1	Adaptateur	
17	21634021	1	Capteur de pression	
18	981749	2	Bouchon	
19	969011	2	Joint	
20	1161059	X	Pâte joint	
21	30750790	5	Buse refroidissement	
22	975880	5	Vis à embase	

D3-110I-F, D3-140I-F, D3-140A-F, D3-150I-F, D3-170I-F, D3-170A-F, D3-200I-F, D3-200A-F, D3-220I-F, D3-220A-F

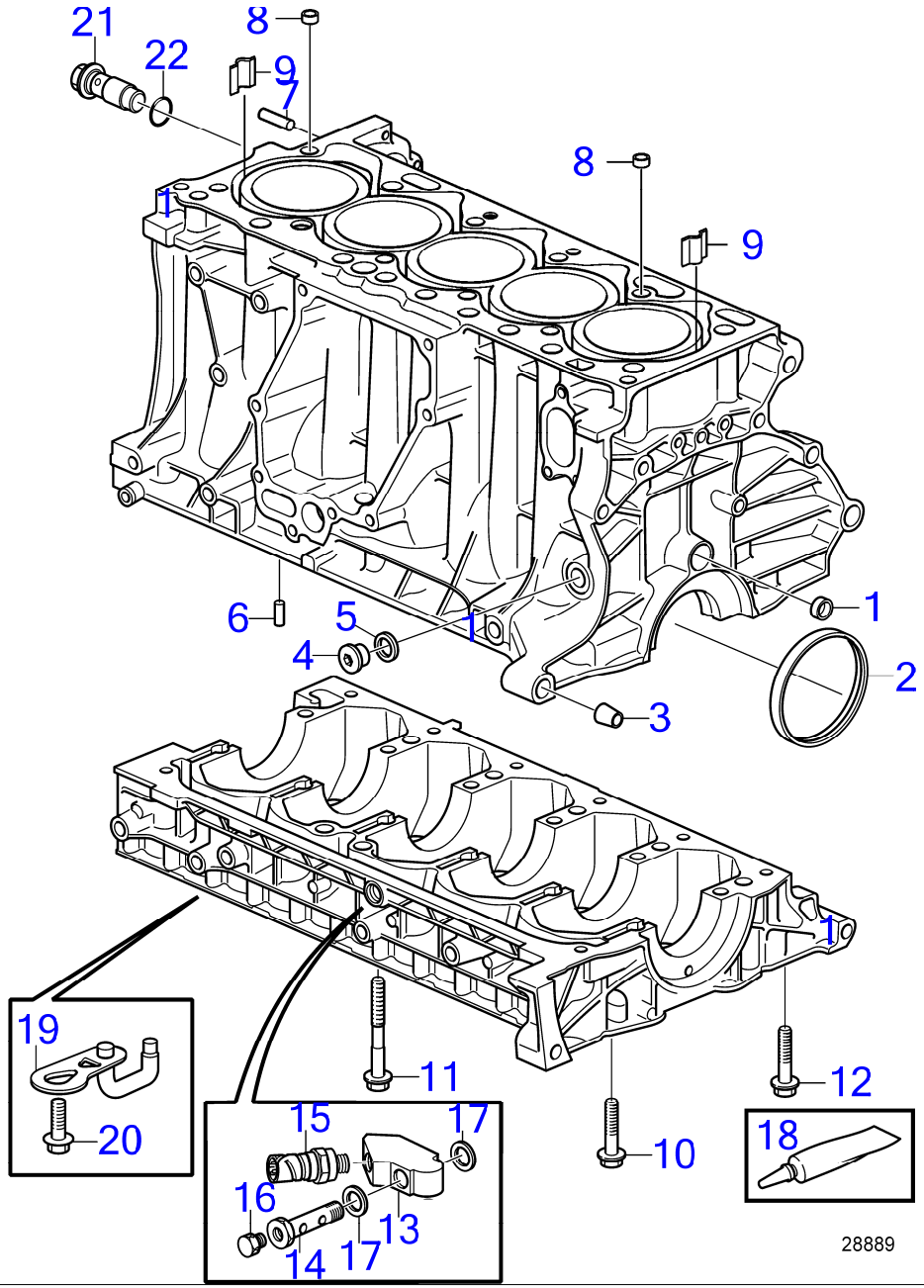

www.dbmoteurs.fr

D3-110I-F, D3-140I-F, D3-140A-F, D3-150I-F, D3-170I-F, D3-170A-F, D3-200I-F, D3-200A-F, D3-220I-F, D3-220A-F

RÉF	No Piéce	QTÉ	DÉSIGNATION	NOTES
1	8687868	1	Bouchon capuchon	
2	9458178	1	Bague étanchéité	
3	1256394	2	Douille guide	
4	30713237	1	Bouchon	
5	11996	1	Joint	
6	1383730	5	Axe de fixation	
7	950542	2	Goupille	
8	1366129	2	Douille guide	
9	8631501	2	Rail guide	
10	987736	5	Vis à embase	M7x70mm
11	31368044	12	Vis	M10x117mm
12	987962	12	Vis à embase	M8x70mm
13	21636474	1	Bloc connexion	
14	21636477	1	Vis creuse	
15	21634021	1	Capteur de pression	
16	981749		Bouchon	
17	11994	2	Joint	
18	1161059	X	Pâte joint	
19	30750790	5	Buse refroidissement	
20	982777	5	Vis à embase	
21	30750943	1	Soupape refroidissem	
22	11998	1	Joint	

D3-110I-D, D3-110I-E, D3-110I-F, D3-140I-E, D3-140I-F, D3-150I-D, D3-150I-E, D3-150I-F, D3-170I-D, D3-170I-E, D3-170I-F, D3-200I-D, D3-200I-E, D3-200I-F, D3-220I-D, D3-220I-E, D3-220I-F, D3-140I-D

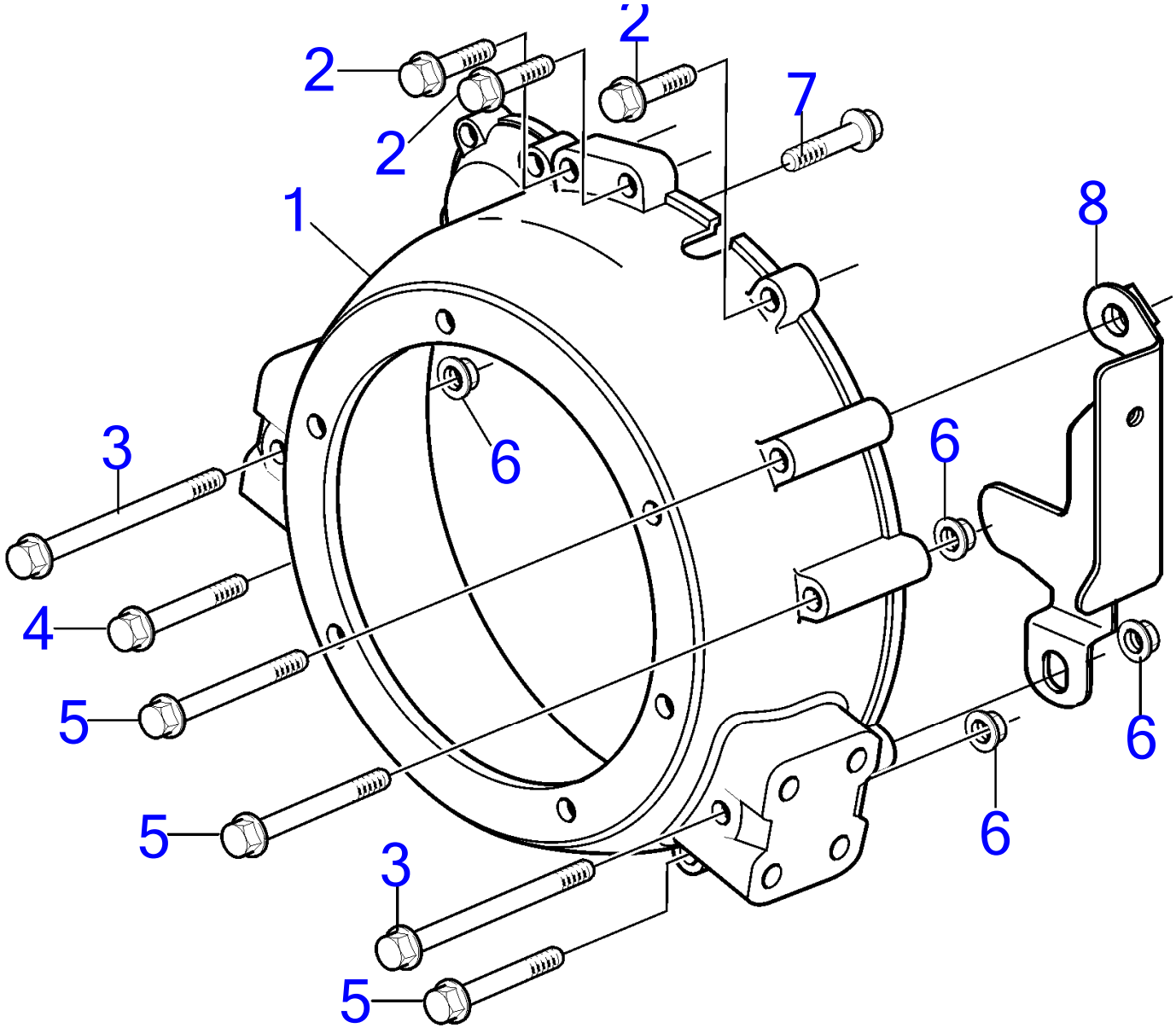

24878

www.dbmoteurs.fr

D3-110I-D, D3-110I-E, D3-110I-F, D3-140I-E, D3-140I-F, D3-150I-D, D3-150I-E, D3-150I-F, D3-170I-D, D3-170I-E, D3-170I-F, D3-200I-D, D3-200I-E, D3-200I-F, D3-220I-D, D3-220I-E, D3-220I-F, D3-140I-D

RÉF	No Piéce	QTÉ	DÉSIGNATION	NOTES
1	21274806	1	Carter de volant	Remplacé par 23116801
	23116801	1	Carter de volant	
2	965185	3	Vis à embase	L=40mm
3	973098	2	Vis à embase	L=150mm
4	995500	1	Vis à embase	L=90mm
5	969313	3	Vis à embase	L=110mm
6	971095	4	Écrou à embase	
7	965188	1	Vis à embase	M10x70mm
8	40005031	1	Capot	

D3-140A-D, D3-140A-E, D3-140A-F, D3-170A-D, D3-170A-E, D3-170A-F, D3-200A-D, D3-200A-E, D3-200A-F, D3-220A-D, D3-220A-E, D3-220A-F

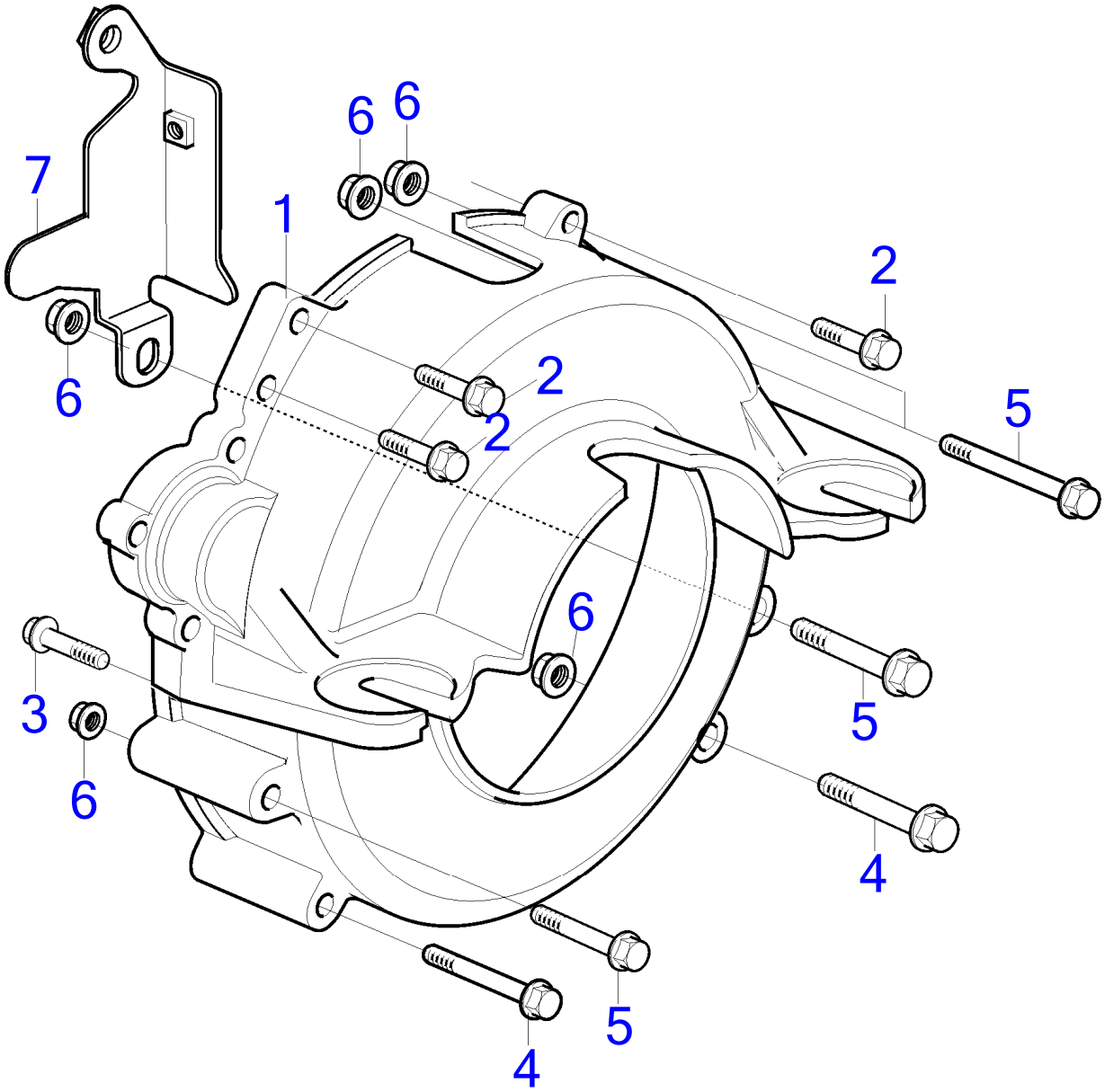

25657

www.dbmoteurs.fr

D3-140A-D, D3-140A-E, D3-140A-F, D3-170A-D, D3-170A-E, D3-170A-F, D3-200A-D, D3-200A-E, D3-200A-F, D3-220A-D, D3-220A-E, D3-220A-F

RÉF	No Piéce	QTÉ	DÉSIGNATION	NOTES
1	3819497	1	Carter de volant	
2	965185	3	Vis à embase	M10x40mm
3	965188	1	Vis à embase	M10x70mm
4	995500	2	Vis à embase	M10x90mm
5	969313	4	Vis à embase	M10x110mm
6	971095	4	Écrou à embase	M10x10mm
7	40005031	1	Capot	

D3-110I-D, D3-110I-E, D3-110I-F, D3-140I-E, D3-140I-F, D3-140A-D, D3-140A-E, D3-140A-F, D3-150I-D, D3-150I-E, D3-150I-F, D3-170I-D, D3-170I-E, D3-170I-F, D3-170A-D, D3-170A-E, D3-170A-F, D3-200I-D, D3-200I-E, D3-200I-F, D3-200A-D, D3-200A-E, D3-200A-F, D3-220I-D, D3-220I-E, D3-220I-F, D3-220A-D, D3-220A-E, D3-220A-F, D3-140I-D

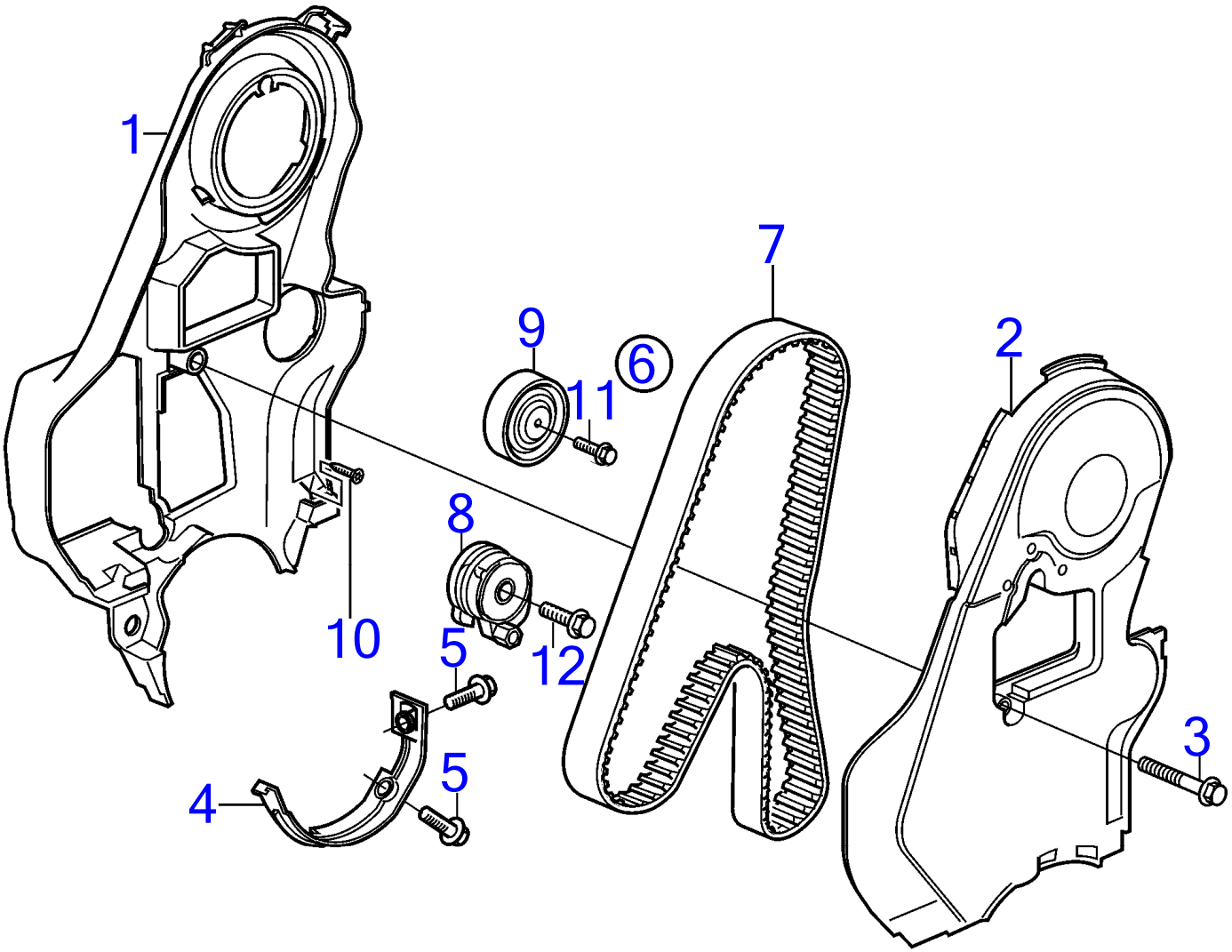

25030

D3-110I-D, D3-110I-E, D3-110I-F, D3-140I-E, D3-140I-F, D3-140A-D, D3-140A-E, D3-140A-F, D3-150I-D, D3-150I-E, D3-150I-F, D3-170I-D, D3-170I-E, D3-170I-F, D3-170A-D, D3-170A-E, D3-170A-F, D3-200I-D, D3-200I-E, D3-200I-F, D3-200A-D, D3-200A-E, D3-200A-F, D3-220I-D, D3-220I-E, D3-220I-F, D3-220A-D, D3-220A-E, D3-220A-F, D3-140I-D

RÉF	No Piéce	QTÉ	DÉSIGNATION	NOTES
1	8658108	1	Garde-courroie	Arrière
2	8658107	1	Garde-courroie	Avant
3	987966	1	Vis à embase	
4	30757554	1	Garde-courroie	Lower
5	985254	2	Vis à embase	
6	31258305	1	Courroie crantée	
7	31258306	1	· Courroie crantée	
8	30731774	1	· Bride de serrage	Remplacé par 31339542
	31339542	1	Bride de serrage	
9	8692561	1	· Galet-tendeur	
10	986387	3	Vis à 6 pans creux	
11	985374	1	Vis à embase	
12	987498	1	Vis à tête bombée	

D3-110I-D, D3-110I-E, D3-110I-F, D3-140I-E, D3-140I-F, D3-140A-D, D3-140A-E, D3-140A-F, D3-150I-D, D3-150I-E, D3-150I-F, D3-170I-D, D3-170I-E, D3-170I-F, D3-170A-D, D3-170A-E, D3-170A-F, D3-200I-D, D3-200I-E, D3-200I-F, D3-200A-D, D3-200A-E, D3-200A-F, D3-220I-D, D3-220I-E, D3-220I-F, D3-220A-D, D3-220A-E, D3-220A-F, D3-140I-D

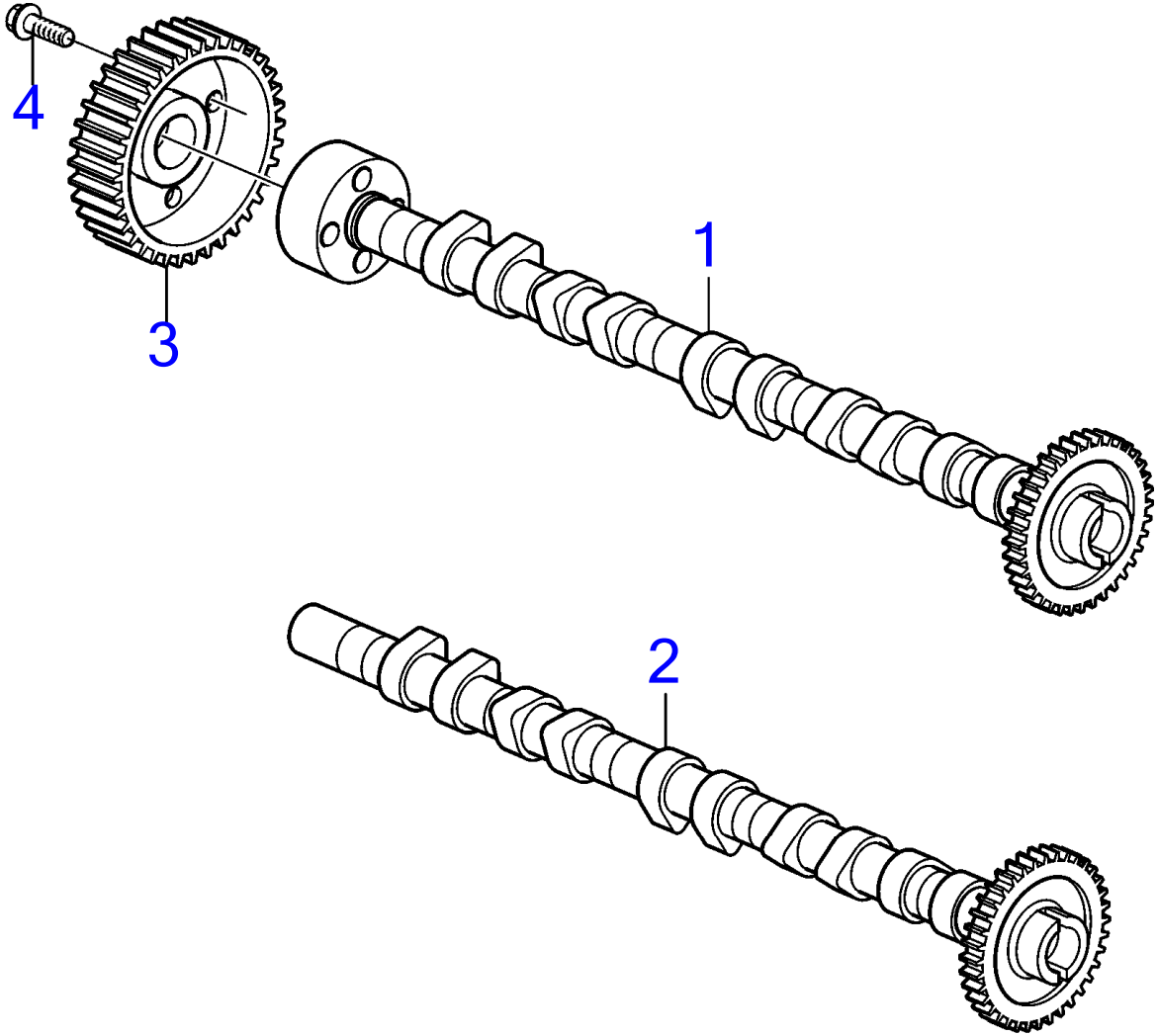

26565

www.dbmoteurs.fr

D3-110I-D, D3-110I-E, D3-110I-F, D3-140I-E, D3-140I-F, D3-140A-D, D3-140A-E, D3-140A-F, D3-150I-D, D3-150I-E, D3-150I-F, D3-170I-D, D3-170I-E, D3-170I-F, D3-170A-D, D3-170A-E, D3-170A-F, D3-200I-D, D3-200I-E, D3-200I-F, D3-200A-D, D3-200A-E, D3-200A-F, D3-220I-D, D3-220I-E, D3-220I-F, D3-220A-D, D3-220A-E, D3-220A-F, D3-140I-D

RÉF	No Piéce	QTÉ	DÉSIGNATION
1	31258094	1	Arbre cames, admission
2	31216227	1	Arbre cames, echappement
3	8642804	1	Poulie de courroie c
4	985373	4	Vis

D3-110I-D, D3-110I-E, D3-140I-E, D3-150I-D, D3-150I-E, D3-170I-D, D3-170I-E, D3-200I-D, D3-200I-E, D3-220I-D, D3-220I-E, D3-140I-D

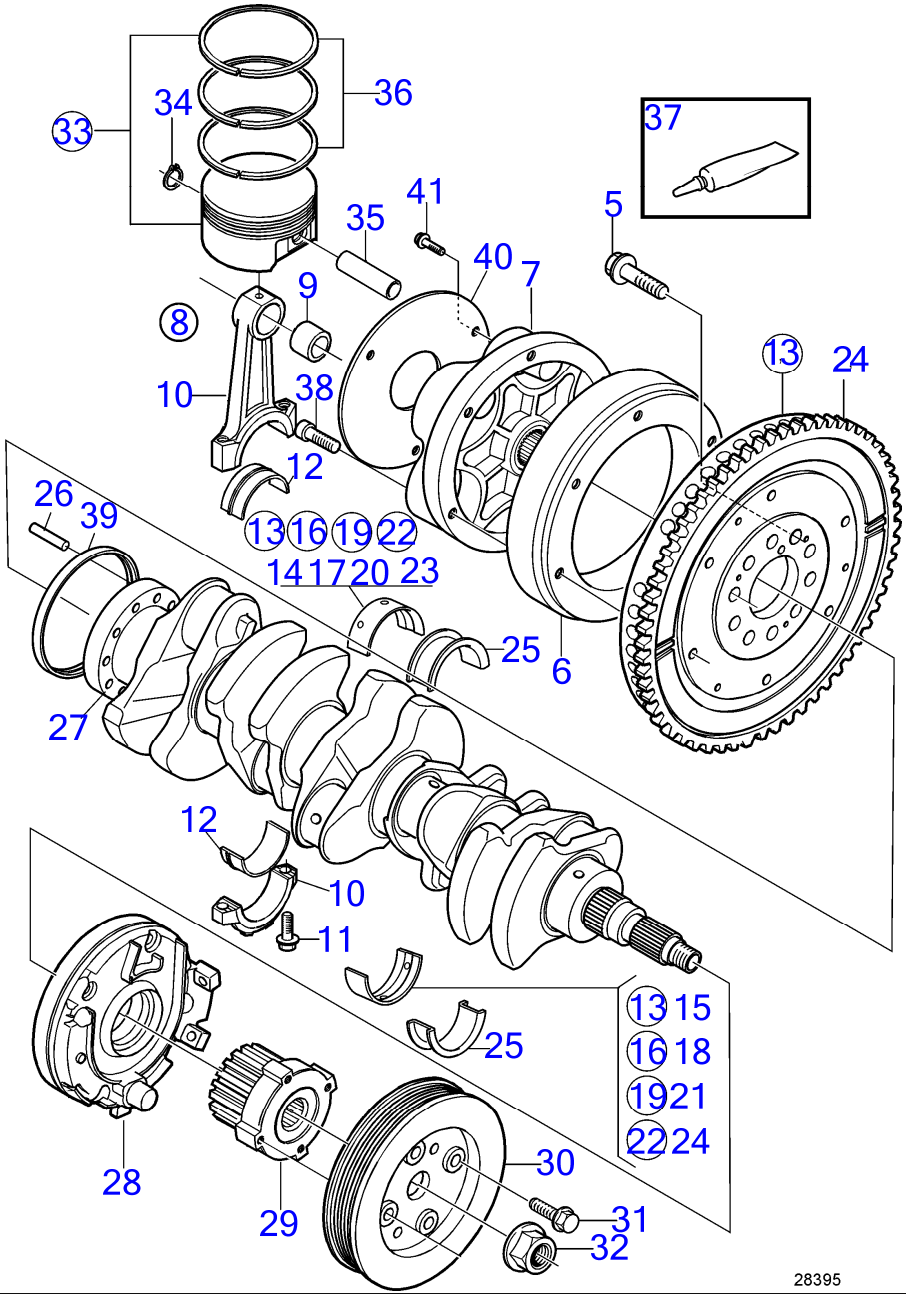

www.dbmoteurs.fr

D3-110I-D, D3-110I-E, D3-140I-E, D3-150I-D, D3-150I-E, D3-170I-D, D3-170I-E, D3-200I-D, D3-200I-E, D3-220I-D, D3-220I-E, D3-140I-D

RÉF	No Piéce	QTÉ	DÉSIGNATION	Voir	NOTES
1	21317215	1	Volant moteur		Remplacé par 21517500, SN-2003018761
2	3818641	1	· Couronne		SN-2003018761
3	21517500	1	Volant moteur		SN2003018762-
4	21517489	1	· Couronne		SN2003018762-
5	9454743	10	Vis		
6	21429352	1	Bague de connexion		
7	21416069	1	Coupleur flexible		
8	30777189	5	Bielle		Ø 30mm
9		1	Bague		
10		1	Bielle assemble		
11	9497858	2	Vis		
12	31251996	1	Jeu coussinets biell		
13	31251378	5	Palier de vilebrequi		Sans bride, rouge, Voir le manuel d'atelier
14	31330321	5	· Palier de vilebrequi		Rouge, Sans bride, supérieure, voir Manuel d'Atelier
15	30777951	5	· Palier de vilebrequi		Rouge, Sans bride, inférieure, voir Manuel d'Atelier
16	31251379	5	Palier de vilebrequi		Sans bride, jaune, Voir le manuel d'atelier
17	31330322	5	· Palier de vilebrequi		Jaune, Sans bride, supérieure, voir Manuel d'Atelier
18	30777952	5	· Palier de vilebrequi		Jaune, Sans bride, inférieure, voir Manuel d'Atelier
19	31251380	5	Palier de vilebrequi		Sans bride, bleu, Voir le manuel d'atelier
20	31330323	5	· Palier de vilebrequi		Bleu, Sans bride, supérieure, voir Manuel d'Atelier
21	30777953	5	· Palier de vilebrequi		Bleu, Sans bride, inférieure, voir Manuel d'Atelier
22	31251381	5	Palier de vilebrequi		Without flange green, Voir le manuel d'atelier
23	31330324	5	· Palier de vilebrequi		Vert, Sans bride, supérieure, voir Manuel d'Atelier
24	30777954	5	· Palier de vilebrequi		Vert, Sans bride, inférieure, voir Manuel d'Atelier
25	31251597	1	Palier butée		Avec bride, rouge, Voir le manuel d'atelier
	31251598	1	Palier butée		Avec bride, jaune, Voir le manuel d'atelier
	31251599	1	Palier butée		Avec bride, bleu, Voir le manuel d'atelier
26	973660	1	Goupille tubulaire		
27	9465781	1	Vilebrequin		
28	30777092	1	Pompe à huile		
29	1275366	1	Poulie		
30	30731865	1	Amortisseur de vibra		
31	975101		Vis à embase		M10x30mm
32	3531111	1	Écrou		
33	31251737	1	Piston		Classe C, N° de série-2003015855
	31251738	1	Piston		Classe D, N° de série-2003015855
	31251739	1	Piston		Classe E, N° de série-2003015855
	31272195	1	Jeu pistons		Classe C, N° de série 2003015858-, Diamètre d'axe de piston de 30 mm
	31272196	1	Jeu pistons		Classe D, N° de série 2003015858-, Diamètre d'axe de piston de 30 mm
	31272197	1	Jeu pistons		Classe E, N° de série 2003015858-, Diamètre d'axe de piston de 30 mm
34	30777225	1	· Anneau verrouillage		Réféence hors de gamme
35		1	· Axe piston		
36	30750678	1	Jeu segments piston		
37	(598034)	1	Graisse		Réféence hors de gamme
38	959230	6	Vis à six pans creux		
39	9458178	1	Bague étanchéité		

D3-110I-D, D3-110I-E, D3-140I-E, D3-150I-D, D3-150I-E, D3-170I-D, D3-170I-E, D3-200I-D, D3-200I-E, D3-220I-D, D3-220I-E, D3-140I-D

RÉF	No Piéce	QTÉ	DÉSIGNATION	Voir	NOTES
40	21546260	1	Lot		Option, Masse auxiliaire, Remplacé par 21752671
	21752671	1	Tôle		Not be used together with ZF45-1
			· Installation Instruction 47700624	47700624-EN	Kit de galets en caoutchouc
41	965185	3	Vis à embase		

D3-110I-F, D3-140I-F, D3-150I-F, D3-170I-F, D3-200I-F, D3-220I-F

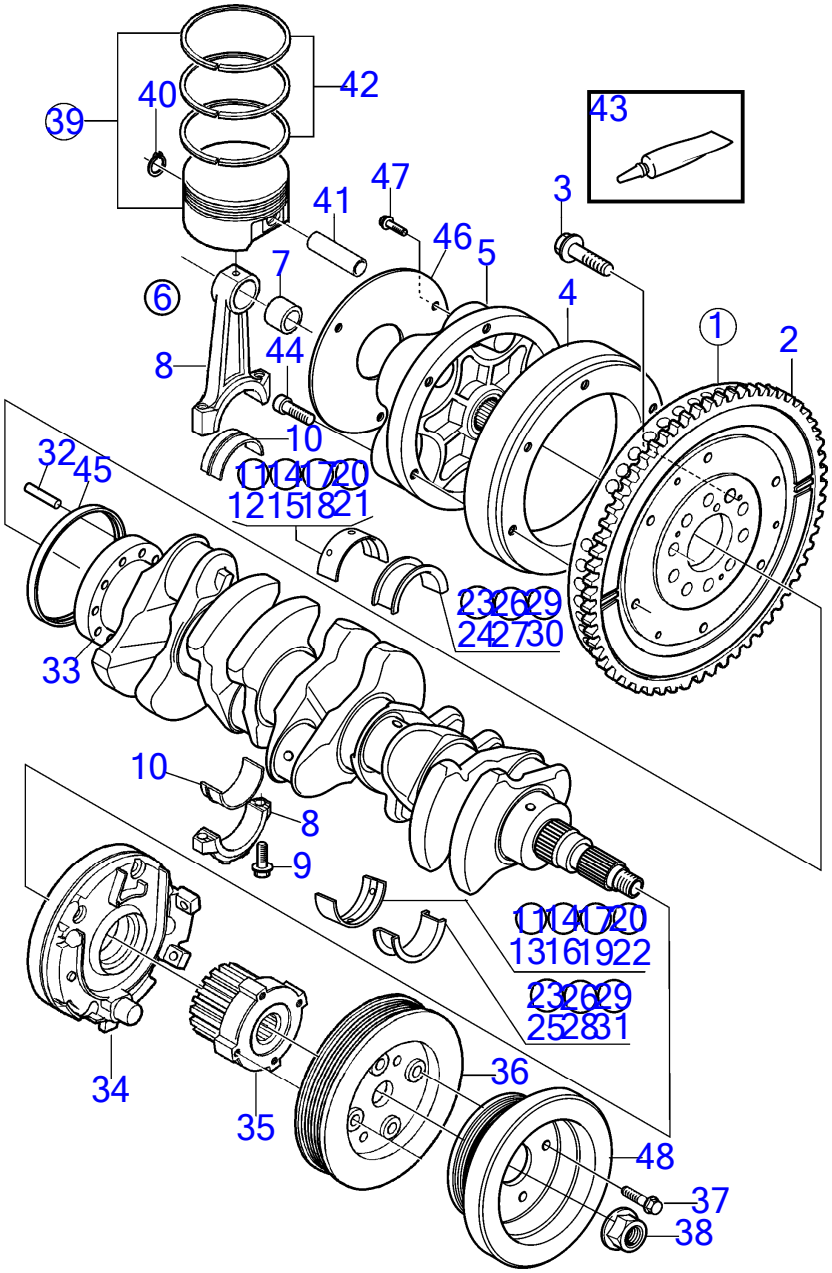

D3-110I-F, D3-140I-F, D3-150I-F, D3-170I-F, D3-200I-F, D3-220I-F

RÉF	No Piéce	QTÉ	DÉSIGNATION	Voir	NOTES
1	21517500	1	Volant moteur		
2	21517489	1	· Couronne		
3	9454743	10	Vis		
4	21429352	1	Bague de connexion		
5	21485410	1	Coupleur flexible		
6	31258013	5	Bielle		
7		1	· Bague		
8		1	· Bielle assemble		
9	9497858	2	· Vis		
10	31251996	1	Jeu coussinets biell		
11	31251378	5	Palier de vilebrequi		Sans bride, rouge, Voir le manuel d'atelier
12	31330321	5	· Palier de vilebrequi		Rouge, Sans bride, supérieure, voir Manuel d'Atelier
13	30777951	5	· Palier de vilebrequi		Rouge, Sans bride, inférieure, voir Manuel d'Atelier
14	31251379	5	Palier de vilebrequi		Sans bride, jaune, Voir le manuel d'atelier
15	31330322	5	· Palier de vilebrequi		Jaune, Sans bride, supérieure, voir Manuel d'Atelier
16	30777952	5	· Palier de vilebrequi		Jaune, Sans bride, inférieure, voir Manuel d'Atelier
17	31251380	5	Palier de vilebrequi		Sans bride, bleu, Voir le manuel d'atelier
18	31330323	5	· Palier de vilebrequi		Bleu, Sans bride, supérieure, voir Manuel d'Atelier
19	30777953	5	· Palier de vilebrequi		Bleu, Sans bride, inférieure, voir Manuel d'Atelier
20	31251381	5	Palier de vilebrequi		Without flange green, Voir le manuel d'atelier
21	31330324	5	· Palier de vilebrequi		Vert, Sans bride, supérieure, voir Manuel d'Atelier
22	30777954	5	· Palier de vilebrequi		Vert, Sans bride, inférieure, voir Manuel d'Atelier
23	31339144	1	Palier butée		Avec bride, rouge, Voir le manuel d'atelier
24	31316541	1	· Palier de bride		Rouge, Avec bride, supérieure, voir Manuel d'Atelier
25	31316551	1	· Palier de bride		Rouge, Avec bride, inférieure, voir Manuel d'Atelier
26	31339145	1	Palier butée		Avec bride, jaune, Voir le manuel d'atelier
27	31316542	1	· Palier de bride		Jaune, Avec bride, supérieure, voir Manuel d'Atelier
28	31316552	1	· Palier de bride		Jaune, Avec bride, inférieure, voir Manuel d'Atelier
29	31339146	1	Palier butée		Avec bride, bleu, Voir le manuel d'atelier
30	31316543	1	· Palier de bride		Bleu, Avec bride, supérieure, voir Manuel d'Atelier
31	31316553	1	· Palier de bride		Bleu, Avec bride, inférieure, voir Manuel d'Atelier
32	973660	1	Goupille tubulaire		
33	31293424	1	Vilebrequin		
34	30777092	1	Pompe à huile	36888	
35	30777171	1	Poulie		
36	31258122	1	Amortisseur de vibra		
37	984755		Vis à embase		
38	3531111	1	Écrou		
39	21714074	1	Jeu pistons		Remplacé par 31339781
	31339781	1	Jeu pistons		
40	30777225	1	· Anneau verrouillage		Réféence hors de gamme
41		1	· Axe piston		
42	30750678	1	· Jeu segments piston		
43	828250	1	Graisse		
44	959230	6	Vis à six pans creux		
45	9458178	1	Bague étanchéité		

D3-110I-F, D3-140I-F, D3-150I-F, D3-170I-F, D3-200I-F, D3-220I-F

RÉF	No Piéce	QTÉ	DÉSIGNATION	Voir	NOTES
46	21752671	1	Tôle		Not be used together with ZF45-1
			· Installation Instruction 47700624	47700624-EN	Kit de galets en caoutchouc
47	965185	3	Vis à embase		
48	21255747	1	Amortisseur de vibra		

D3-140A-D, D3-140A-E, D3-170A-D, D3-170A-E, D3-200A-D, D3-200A-E, D3-220A-D, D3-220A-E

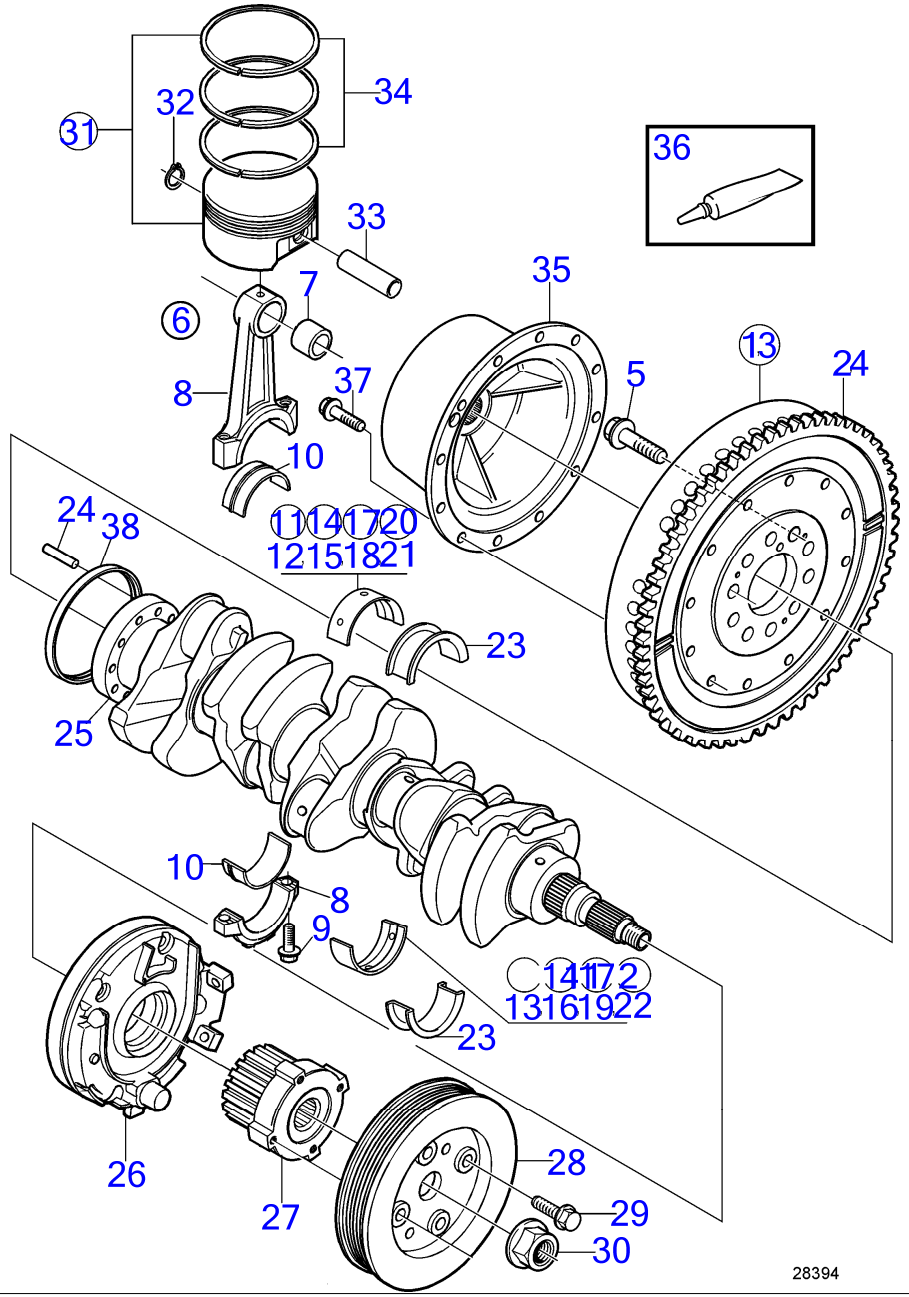

www.dbmoteurs.fr

D3-140A-D, D3-140A-E, D3-170A-D, D3-170A-E, D3-200A-D, D3-200A-E, D3-220A-D, D3-220A-E

RÉF	No Piéce	QTÉ	DÉSIGNATION	Voir	NOTES
1	21317215	1	Volant moteur		Remplacé par 21517500, SN-2003018761
2	3818641	1	· Couronne		SN-2003018761
3	21517500	1	Volant moteur		SN2003018762-
4	21517489	1	· Couronne		SN2003018762-
5	9454743	10	Vis		
6	30777189	5	Bielle		N° de série 2003015858-, Ø 30mm
7		1	Bague		
8		1	Bielle assemble		
9	9497858	2	Vis		
10	31251996	1	Jeu coussinets biell		
11	31251378	5	Palier de vilebrequi		Sans bride, rouge, Voir le manuel d'atelier
12	31330321	5	· Palier de vilebrequi		Rouge, Sans bride, supérieure, voir Manuel d'Atelier
13	30777951	5	· Palier de vilebrequi		Rouge, Sans bride, inférieure, voir Manuel d'Atelier
14	31251379	5	Palier de vilebrequi		Sans bride, jaune, Voir le manuel d'atelier
15	31330322	5	· Palier de vilebrequi		Jaune, Sans bride, supérieure, voir Manuel d'Atelier
16	30777952	5	· Palier de vilebrequi		Jaune, Sans bride, inférieure, voir Manuel d'Atelier
17	31251380	5	Palier de vilebrequi		Sans bride, bleu, Voir le manuel d'atelier
18	31330323	5	· Palier de vilebrequi		Bleu, Sans bride, supérieure, voir Manuel d'Atelier
19	30777953	5	· Palier de vilebrequi		Bleu, Sans bride, inférieure, voir Manuel d'Atelier
20	31251381	5	Palier de vilebrequi		Without flange green, Voir le manuel d'atelier
21	31330324	5	· Palier de vilebrequi		Vert, Sans bride, supérieure, voir Manuel d'Atelier
22	30777954	5	· Palier de vilebrequi		Vert, Sans bride, inférieure, voir Manuel d'Atelier
23	31251597	1	Palier butée		Avec bride, rouge, Voir le manuel d'atelier
	31251598	1	Palier butée		Avec bride, jaune, Voir le manuel d'atelier
	31251599	1	Palier butée		Avec bride, bleu, Voir le manuel d'atelier
24	973660	1	Goupille tubulaire		
25	9465781	1	Vilebrequin		
26		1	Pompe huile	35762	
27	1275366	1	Poulie		
28	31258122	1	Amortisseur de vibra		
29	975101	4	Vis à embase		M10x30mm
30	3531111	1	Écrou		
31	31251737	1	Piston		Classe C, N° de série-2003015855
	31251738	1	Piston		Classe D, N° de série-2003015855
	31251739	1	Piston		Classe E, N° de série-2003015855
	31272195	1	Jeu pistons		Classe C, N° de série 2003015858-, Diamètre d'axe de piston de 30 mm
	31272196	1	Jeu pistons		Classe D, N° de série 2003015858-, Diamètre d'axe de piston de 30 mm
	31272197	1	Jeu pistons		Classe E, N° de série 2003015858-, Diamètre d'axe de piston de 30 mm
32	30777225	1	· Anneau verrouillage		Réféence hors de gamme
33		1	· Axe piston		
34	30750678	1	Jeu segments piston		
35	21373176	1	Coupleur flexible		
36	(598034)	1	Graisse		Réféence hors de gamme
37	946671	6	Vis à embase		
38	9458178	1	Bague étanchéité		

D3-140A-F, D3-170A-F, D3-200A-F, D3-220A-F

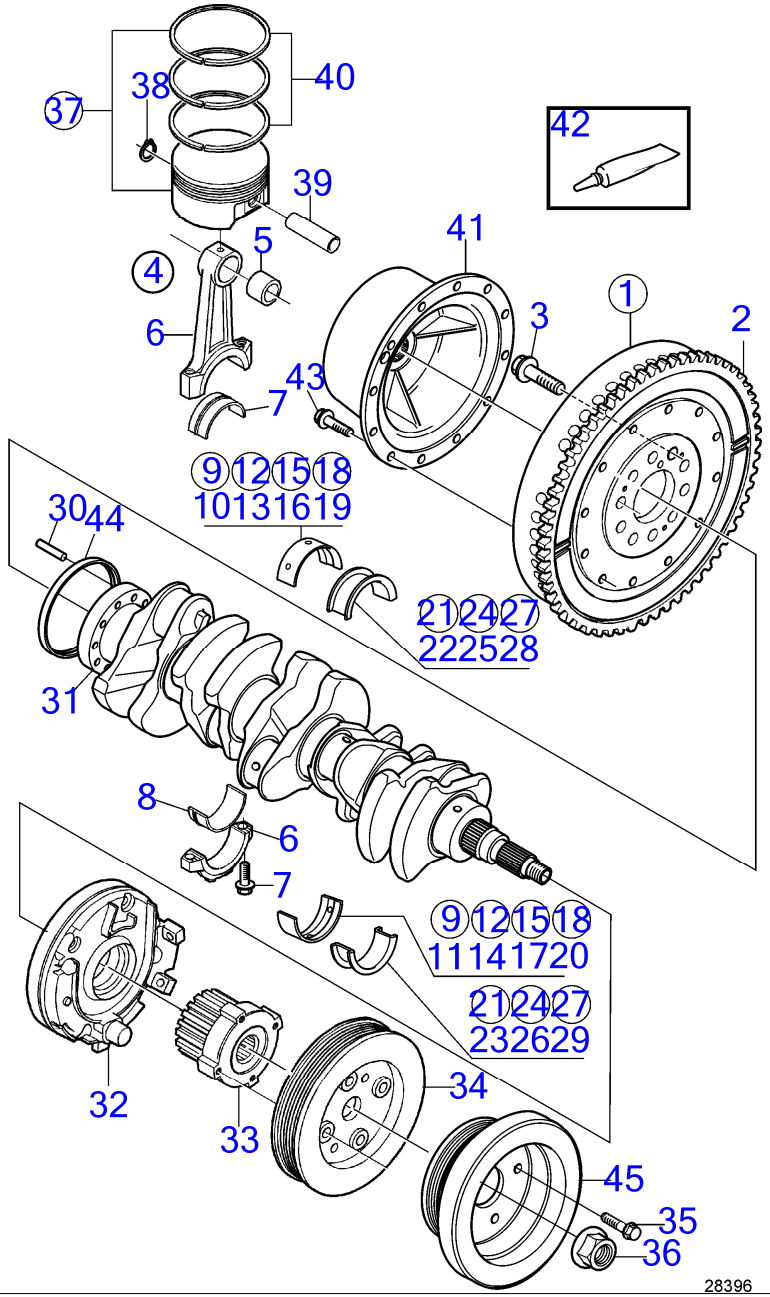

D3-140A-F, D3-170A-F, D3-200A-F, D3-220A-F

RÉF	No Piéce	QTÉ	DÉSIGNATION	Voir	NOTES
1	21517500	1	Volant moteur		
2	21517489	1	· Couronne		
3	9454743	10	Vis		
4	31258013	5	Bielle		
5		1	· Bague		
6		1	· Bielle assemble		
7	9497858	2	· Vis		
8	31251996	1	Jeu coussinets biell		
9	31251378	5	Palier de vilebrequi		Sans bride, rouge, Voir le manuel d'atelier
10	31330321	5	· Palier de vilebrequi		Rouge, Sans bride, supérieure, voir Manuel d'Atelier
11	30777951	5	· Palier de vilebrequi		Rouge, Sans bride, inférieure, voir Manuel d'Atelier
12	31251379	5	Palier de vilebrequi		Sans bride, jaune, Voir le manuel d'atelier
13	31330322	5	· Palier de vilebrequi		Jaune, Sans bride, supérieure, voir Manuel d'Atelier
14	30777952	5	· Palier de vilebrequi		Jaune, Sans bride, inférieure, voir Manuel d'Atelier
15	31251380	5	Palier de vilebrequi		Sans bride, bleu, Voir le manuel d'atelier
16	31330323	5	· Palier de vilebrequi		Bleu, Sans bride, supérieure, voir Manuel d'Atelier
17	30777953	5	· Palier de vilebrequi		Bleu, Sans bride, inférieure, voir Manuel d'Atelier
18	31251381	5	Palier de vilebrequi		Without flange green, Voir le manuel d'atelier
19	31330324	5	· Palier de vilebrequi		Vert, Sans bride, supérieure, voir Manuel d'Atelier
20	30777954	5	· Palier de vilebrequi		Vert, Sans bride, inférieure, voir Manuel d'Atelier
21	31339144	1	Palier butée		Avec bride, rouge, Voir le manuel d'atelier
22	31316541	1	· Palier de bride		Rouge, Avec bride, supérieure, voir Manuel d'Atelier
23	31316551	1	· Palier de bride		Rouge, Avec bride, inférieure, voir Manuel d'Atelier
24	31339145	1	Palier butée		Avec bride, jaune, Voir le manuel d'atelier
25	31316542	1	· Palier de bride		Jaune, Avec bride, supérieure, voir Manuel d'Atelier
26	31316552	1	· Palier de bride		Jaune, Avec bride, inférieure, voir Manuel d'Atelier
27	31339146	1	Palier butée		Avec bride, bleu, Voir le manuel d'atelier
28	31316543	1	· Palier de bride		Bleu, Avec bride, supérieure, voir Manuel d'Atelier
29	31316553	1	· Palier de bride		Bleu, Avec bride, inférieure, voir Manuel d'Atelier
30	973660	1	Goupille tubulaire		
31	31293424	1	Vilebrequin		
32	30777092	1	Pompe à huile	36888	
33	30777171	1	Poulie		
34	31258122	1	Amortisseur de vibra		
35	984755	4	Vis à embase		
36	3531111	1	Écrou		
37	21714074	1	Jeu pistons		Remplacé par 31339781
	31339781	1	Jeu pistons		
38	30777225	1	· Anneau verrouillage		Réféence hors de gamme
39		1	· Axe piston		
40	30750678	1	· Jeu segments piston		
41	21373176	1	Coupleur flexible		
42	828250	1	Graisse		
43	946671	6	Vis à embase		
44	9458178	1	Bague étanchéité		
45	21255747	1	Amortisseur de vibra		

Engine Suspension for AQ-Drive

D3-110I-D, D3-110I-E, D3-110I-F, D3-140I-E, D3-140I-F, D3-140A-D, D3-140A-E, D3-140A-F, D3-150I-D, D3-150I-E, D3-150I-F, D3-170I-D, D3-170I-E, D3-170I-F, D3-170A-D, D3-170A-E, D3-170A-F, D3-200I-D, D3-200I-E, D3-200I-F, D3-200A-D, D3-200A-E, D3-200A-F, D3-220I-D, D3-220I-E, D3-220I-F, D3-220A-D, D3-220A-E, D3-220A-F, D3-140I-D

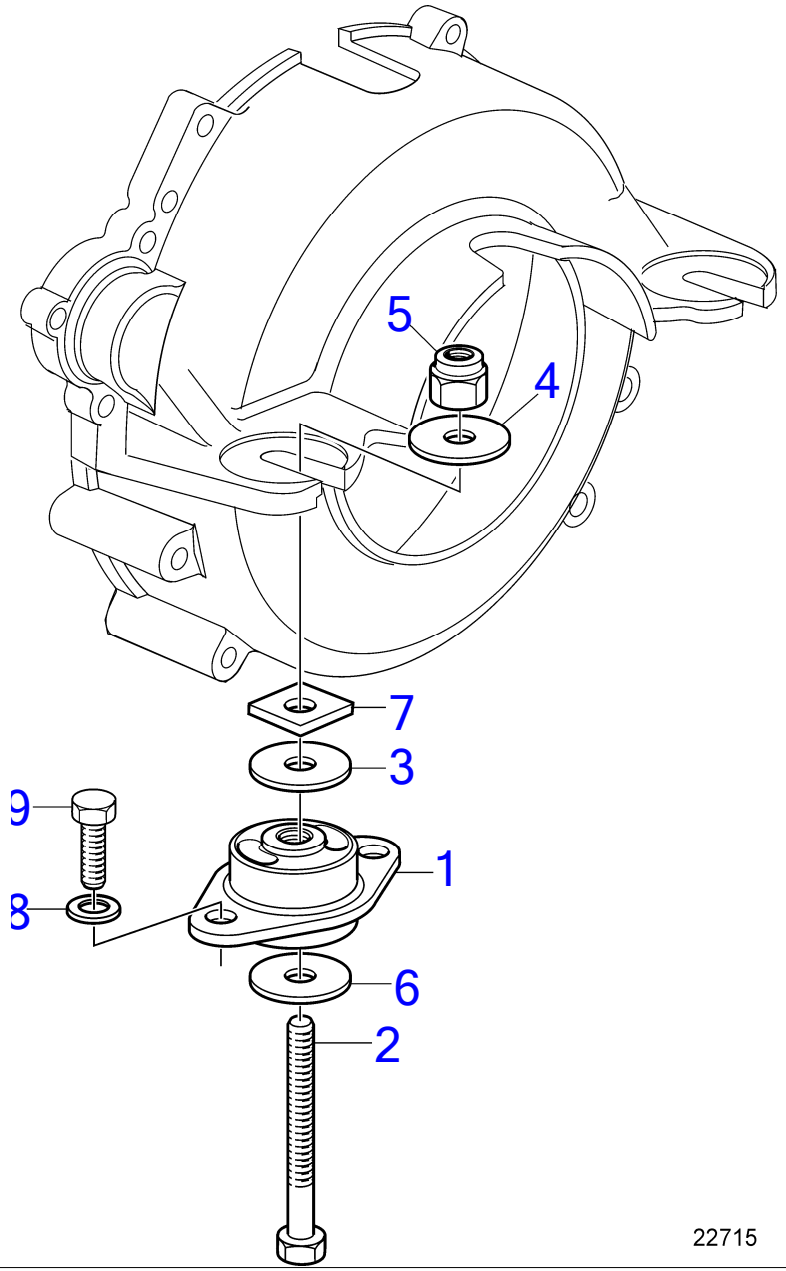

22715

www.dbmoteurs.fr

D3-110I-D, D3-110I-E, D3-110I-F, D3-140I-E, D3-140I-F, D3-140A-D, D3-140A-E, D3-140A-F, D3-150I-D, D3-150I-E, D3-150I-F, D3-170I-D, D3-170I-E, D3-170I-F, D3-170A-D, D3-170A-E, D3-170A-F, D3-200I-D, D3-200I-E, D3-200I-F, D3-200A-D, D3-200A-E, D3-200A-F, D3-220I-D, D3-220I-E, D3-220I-F, D3-220A-D, D3-220A-E, D3-220A-F, D3-140I-D

RÉF	No Piéce	QTÉ	DÉSIGNATION	NOTES
1	3812266	2	Coussin caoutchouc	
2	3587962	2	Vis à tête hexagonal	
3	3852622	2	Rondelle	
4	3852540	2	Rondelle	
5	3862657	2	Écrou	
6	3852542	2	Rondelle	
7	3852539	2	Écrou carré	
8	(3852155)	4	Rondelle	Réféence hors de gamme
9	959968	4	Vis à tête hexagonal	

D3-110I-D, D3-110I-E, D3-110I-F, D3-140I-E, D3-140I-F, D3-140A-D, D3-140A-E, D3-140A-F, D3-150I-D, D3-150I-E, D3-150I-F, D3-170I-D, D3-170I-E, D3-170I-F, D3-170A-D, D3-170A-E, D3-170A-F, D3-200I-D, D3-200I-E, D3-200I-F, D3-200A-D, D3-200A-E, D3-200A-F, D3-220I-D, D3-220I-E, D3-220I-F, D3-220A-D, D3-220A-E, D3-220A-F, D3-140I-D

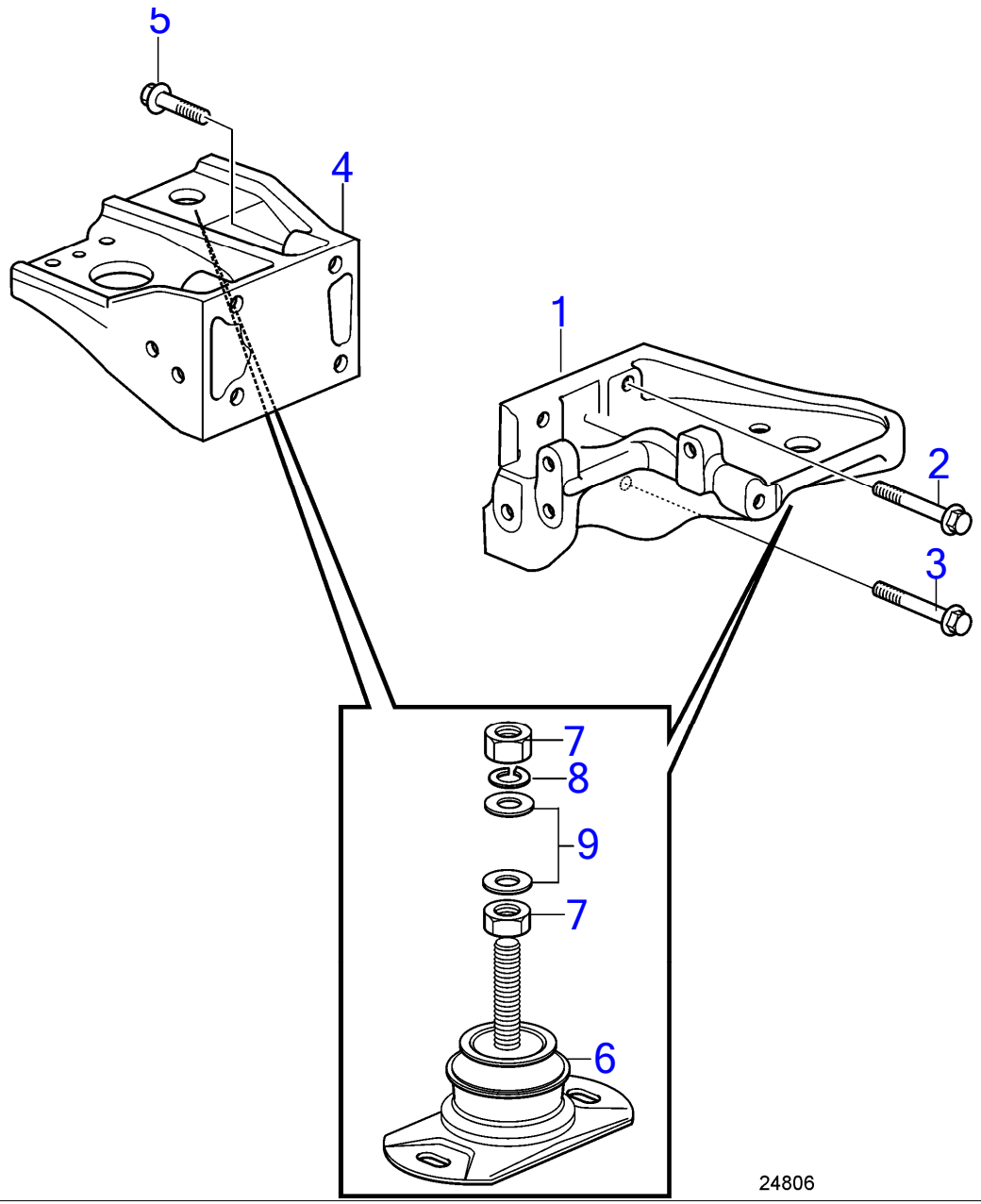

www.dbmoteurs.fr

D3-110I-D, D3-110I-E, D3-110I-F, D3-140I-E, D3-140I-F, D3-140A-D, D3-140A-E, D3-140A-F, D3-150I-D, D3-150I-E, D3-150I-F, D3-170I-D, D3-170I-E, D3-170I-F, D3-170A-D, D3-170A-E, D3-170A-F, D3-200I-D, D3-200I-E, D3-200I-F, D3-200A-D, D3-200A-E, D3-200A-F, D3-220I-D, D3-220I-E, D3-220I-F, D3-220A-D, D3-220A-E, D3-220A-F, D3-140I-D

RÉF	No Piéce	QTÉ	DÉSIGNATION	NOTES
1	21750952	1	Support moteur	Gauche, Remplacé par 22769792
	22769792	1	Support moteur	
2	984651	2	Vis à embase	
3	984662	3	Vis à embase	
4	21107717	1	Support moteur	Droit
5	984757	4	Vis à embase	
6	22230030	2	Coussin caoutchouc	
7	955806	4	Écrou hexagonal	
8	941913	2	Rondelle élastique	
9	955901	4	Rondelle	

D3-110I-D, D3-110I-E, D3-110I-F, D3-140I-E, D3-140I-F, D3-150I-D, D3-150I-E, D3-150I-F, D3-170I-D, D3-170I-E, D3-170I-F, D3-200I-D, D3-200I-E, D3-200I-F, D3-220I-D, D3-220I-E, D3-220I-F, D3-140I-D

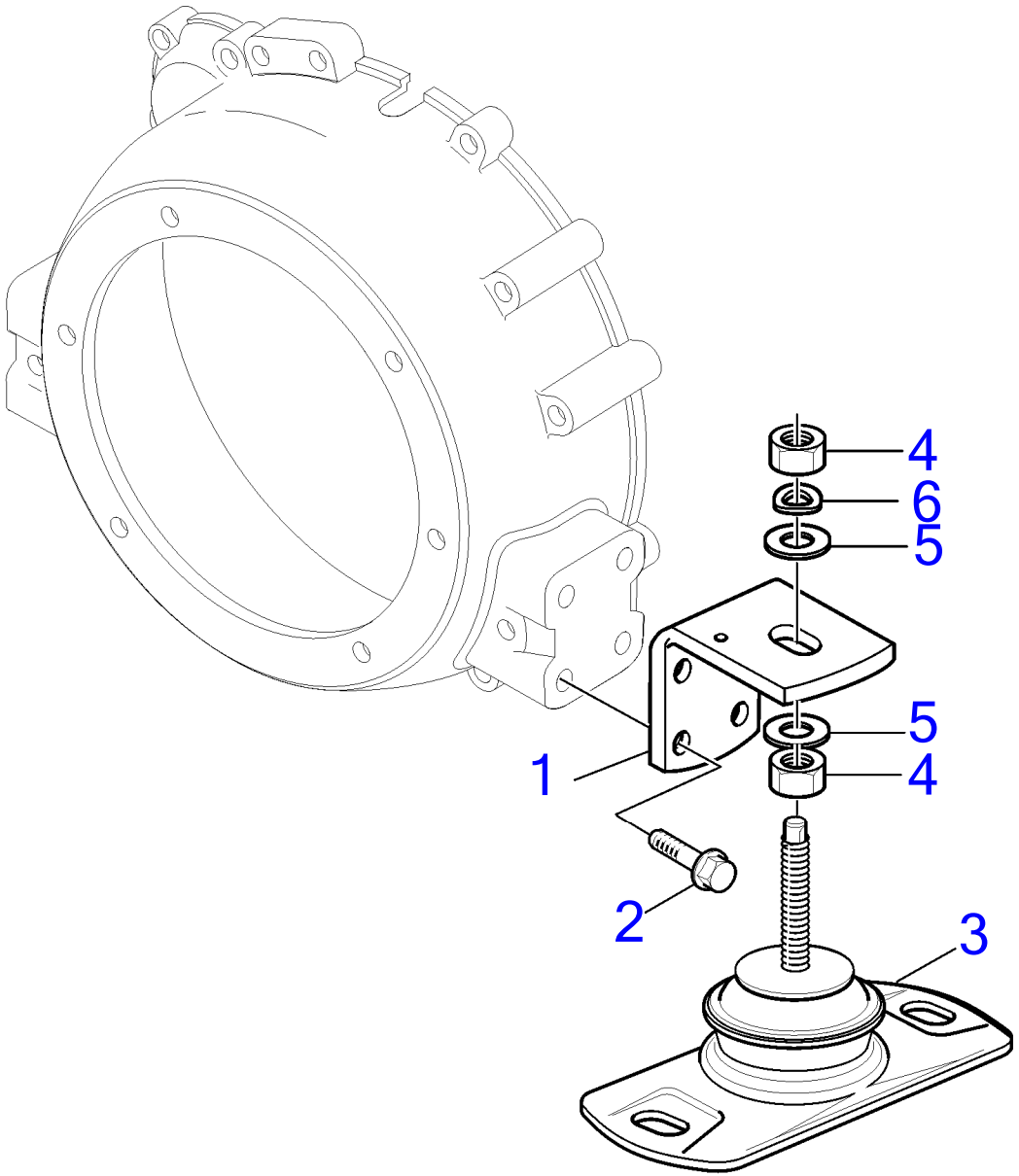

24789

www.dbmoteurs.fr

D3-110I-D, D3-110I-E, D3-110I-F, D3-140I-E, D3-140I-F, D3-150I-D, D3-150I-E, D3-150I-F, D3-170I-D, D3-170I-E, D3-170I-F, D3-200I-D, D3-200I-E, D3-200I-F, D3-220I-D, D3-220I-E, D3-220I-F, D3-140I-D

RÉF	No Piéce	QTÉ	DÉSIGNATION	NOTES
1	3589825	2	Console	
2	984850	8	Vis à embase	M12X50
3	22230030	2	Coussin caoutchouc	
4	955806	4	Écrou hexagonal	M18
5	955901	4	Rondelle	
6	941913	2	Rondelle élastique	

Engine Mounts for Reverse Gear HS63VE

D3-110I-D, D3-110I-E, D3-110I-F, D3-140I-E, D3-140I-F, D3-150I-D, D3-150I-E, D3-150I-F, D3-170I-D, D3-170I-E, D3-170I-F, D3-200I-D, D3-200I-E, D3-200I-F, D3-220I-D, D3-220I-E, D3-220I-F, D3-140I-D

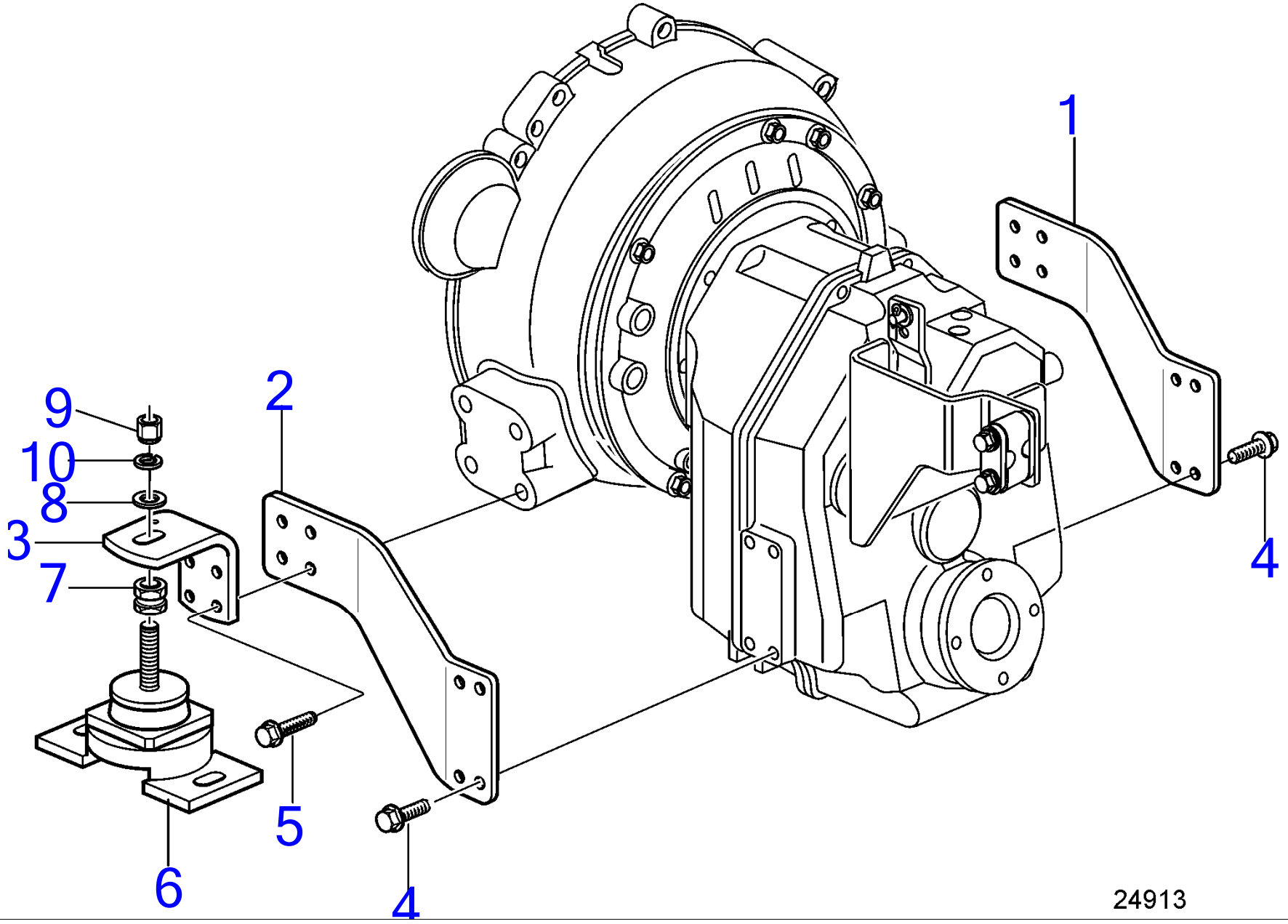

www.dbmoteurs.fr

D3-110I-D, D3-110I-E, D3-110I-F, D3-140I-E, D3-140I-F, D3-150I-D, D3-150I-E, D3-150I-F, D3-170I-D, D3-170I-E, D3-170I-F, D3-200I-D, D3-200I-E, D3-200I-F, D3-220I-D, D3-220I-E, D3-220I-F, D3-140I-D

RÉF	No Piéce	QTÉ	DÉSIGNATION	NOTES
1	3817416	1	Console	
2	3817414	1	Console	
3	21317599	2	Support moteur	
4	965191	8	Vis à embase	M12x30mm
5	990811	8	Vis à embase	M12x55mm
6	3842098	2	Coussin caoutchouc	
7	3826709	2	Douille réglage	
8	994873	2	Rondelle	
9	990962	2	Contre-écrou à embas	

www.dbmoteurs.fr

D3-110I-D, D3-110I-E, D3-110I-F, D3-140I-E, D3-140I-F, D3-140A-D, D3-140A-E, D3-140A-F, D3-150I-D, D3-150I-E, D3-150I-F, D3-170I-D, D3-170I-E, D3-170I-F, D3-170A-D, D3-170A-E, D3-170A-F, D3-200I-D, D3-200I-E, D3-200I-F, D3-200A-D, D3-200A-E, D3-200A-F, D3-220I-D, D3-220I-E, D3-220I-F, D3-220A-D, D3-220A-E, D3-220A-F, D3-140I-D

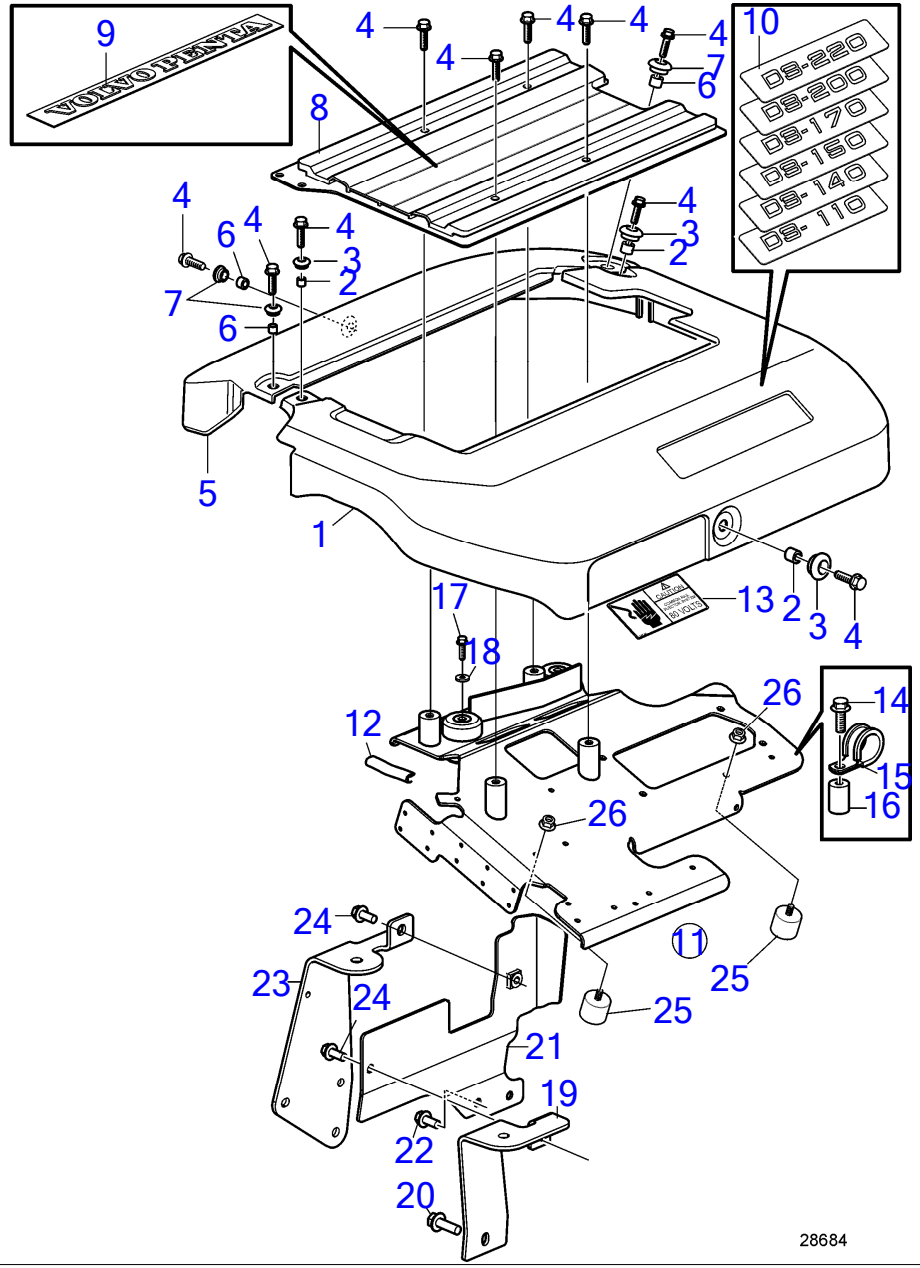

D3-110I-D, D3-110I-E, D3-110I-F, D3-140I-E, D3-140I-F, D3-140A-D, D3-140A-E, D3-140A-F, D3-150I-D, D3-150I-E, D3-150I-F, D3-170I-D, D3-170I-E, D3-170I-F, D3-170A-D, D3-170A-E, D3-170A-F, D3-200I-D, D3-200I-E, D3-200I-F, D3-200A-D, D3-200A-E, D3-200A-F, D3-220I-D, D3-220I-E, D3-220I-F, D3-220A-D, D3-220A-E, D3-220A-F, D3-140I-D

RÉF	No Piéce	QTÉ	DÉSIGNATION	NOTES
1	21231496	1	Capot moteur	
2	40005089	3	· Entretoise	
3	992404	3	· Passe fil	
4	945444	10	Vis à embase	M8x25mm
5	21231498	1	Capot moteur	
6	40005089	3	· Entretoise	
7	992404	3	· Passe fil	
8	21231632	1	Tôle	
9	22357591	1	Autocollant	
10	22358311	1	Autocollant	D3-110
	22358315	1	Autocollant	D3-140
	22358312	1	Autocollant	D3-150
	22358314	1	Autocollant	D3-170
	22358318	1	Autocollant	D3-200
	22358321	1	Autocollant	D3-220
11	22475684	1	Console	
12	21421516	1	· Protège-arête	L=70mm
13	3807239	1	Autocollant	
14	949556	1	Vis à embase	
15	952634	1	Collier serrage	
16	1257499	1	Douille entretoise	
17	965217	2	Vis à embase	
18	993933	2	Rondelle	
19	21441581	1	Console	
20	945444	1	Vis à embase	
21	21447773	1	Tôle	
22	982775	2	Vis à embase	
23	21441601	1	Console	
24	984733	2	Vis à embase	
25	21441515	2	Amortisseur de vibra	
26	990939	2	Écrou à embase	

D3-110I-D, D3-110I-E, D3-110I-F, D3-140I-E, D3-140I-F, D3-140A-D, D3-140A-E, D3-140A-F, D3-150I-D, D3-150I-E, D3-150I-F, D3-170I-D, D3-170I-E, D3-170I-F, D3-170A-D, D3-170A-E, D3-170A-F, D3-200I-D, D3-200I-E, D3-200I-F, D3-200A-D, D3-200A-E, D3-200A-F, D3-220I-D, D3-220I-E, D3-220I-F, D3-220A-D, D3-220A-E, D3-220A-F, D3-140I-D

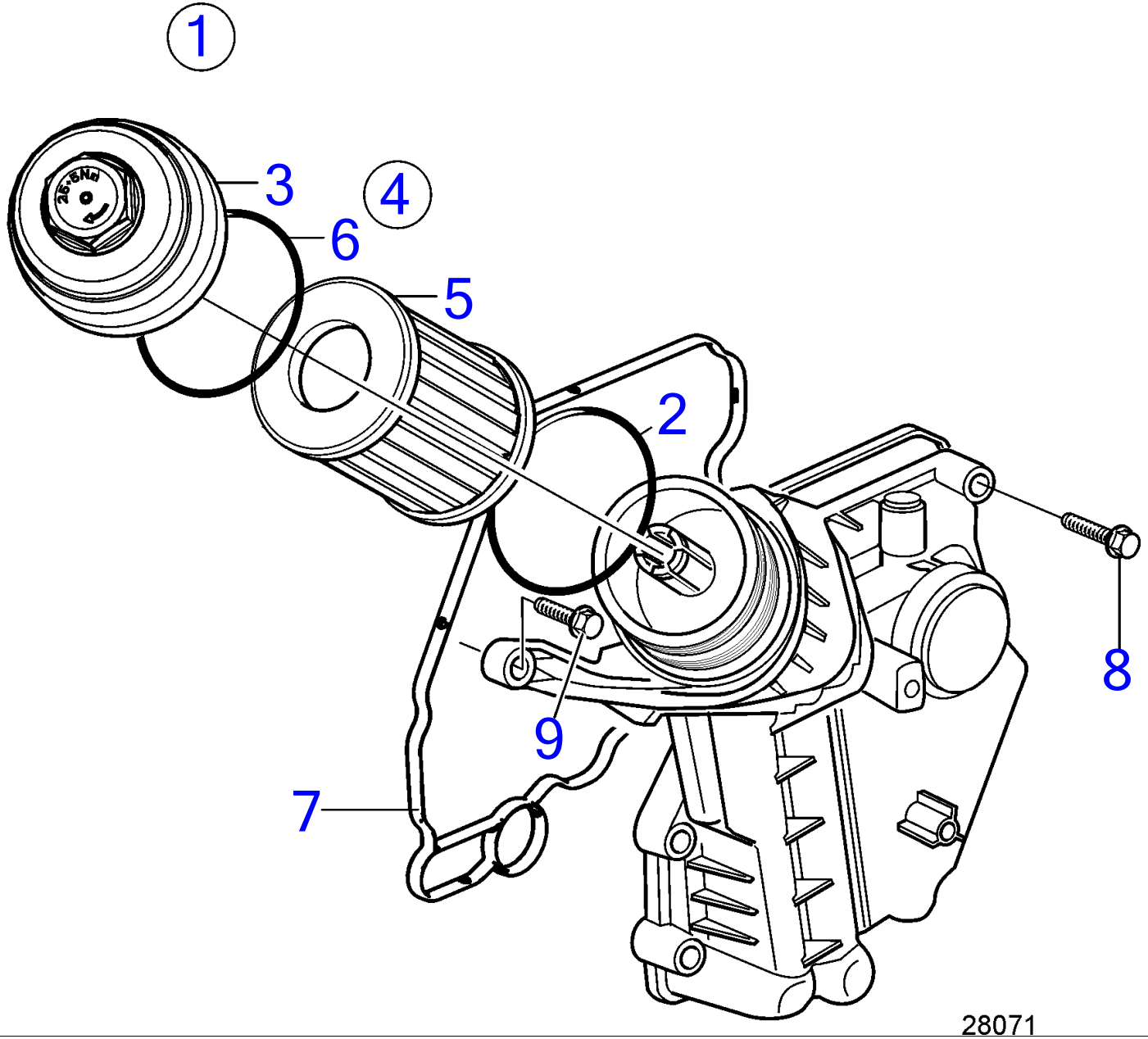

www.dbmoteurs.fr

D3-110I-D, D3-110I-E, D3-110I-F, D3-140I-E, D3-140I-F, D3-140A-D, D3-140A-E, D3-140A-F, D3-150I-D, D3-150I-E, D3-150I-F, D3-170I-D, D3-170I-E, D3-170I-F, D3-170A-D, D3-170A-E, D3-170A-F, D3-200I-D, D3-200I-E, D3-200I-F, D3-200A-D, D3-200A-E, D3-200A-F, D3-220I-D, D3-220I-E, D3-220I-F, D3-220A-D, D3-220A-E, D3-220A-F, D3-140I-D

RÉF	No Piéce	QTÉ	DÉSIGNATION
1	30757730	1	Séparateur
2	30640790	1	· Joint torique
3	30788489	1	· Porte
4	30788490	1	· Kit filtre huile
5		1	· · Cartouche
6		1	· · Joint torique
7	30788492	1	· Joint
8	985322	8	Vis à embase
9	982777	1	Vis à embase

D3-110I-D, D3-110I-E, D3-140I-E, D3-140A-D, D3-140A-E, D3-150I-D, D3-150I-E, D3-170I-D, D3-170I-E, D3-170A-D, D3-170A-E, D3-200I-D, D3-200I-E, D3-200A-D, D3-200A-E, D3-220I-D, D3-220I-E, D3-220A-D, D3-220A-E, D3-140I-D

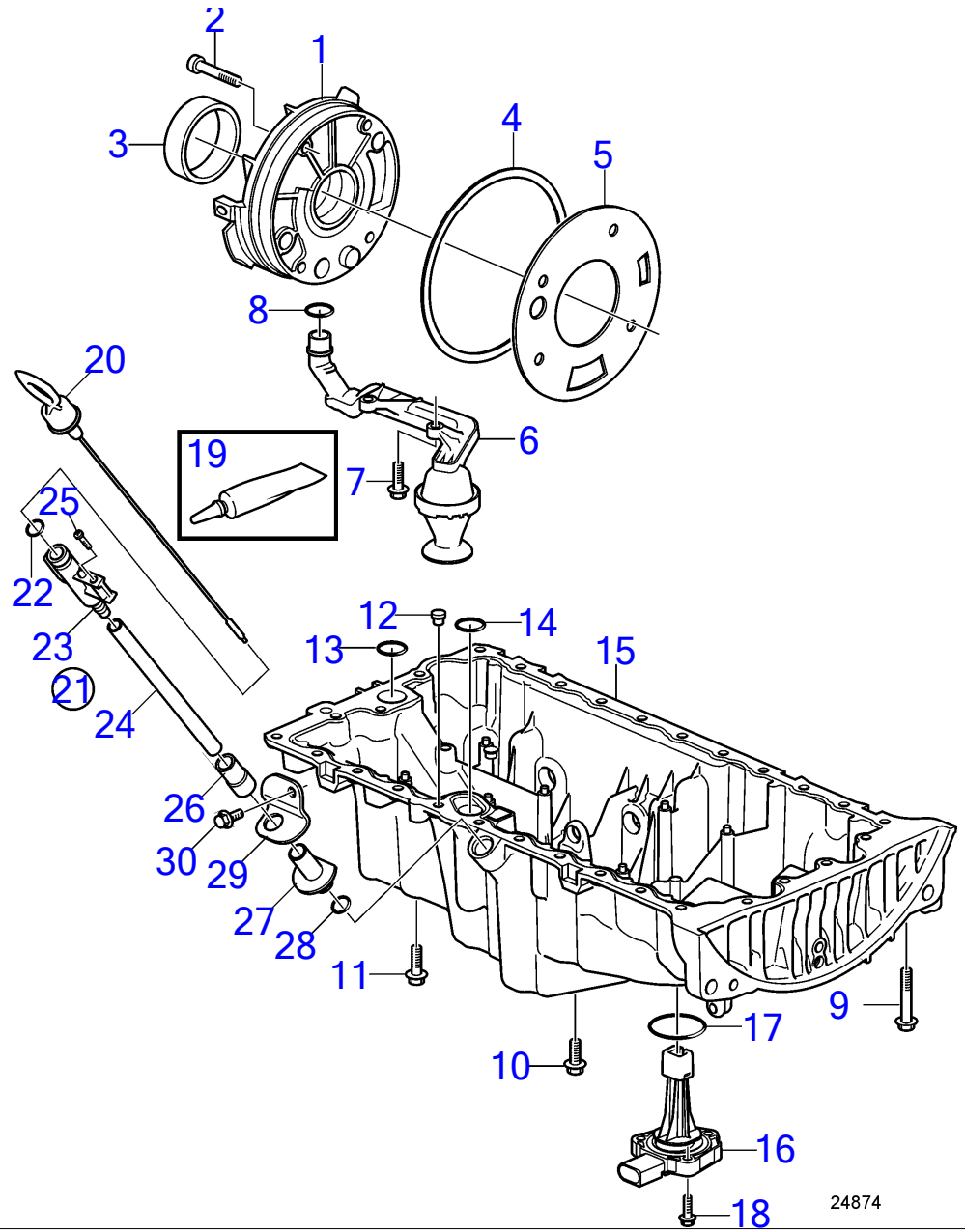

www.dbmoteurs.fr

D3-110I-D, D3-110I-E, D3-140I-E, D3-140A-D, D3-140A-E, D3-150I-D, D3-150I-E, D3-170I-D, D3-170I-E, D3-170A-D, D3-170A-E, D3-200I-D, D3-200I-E, D3-200A-D, D3-200A-E, D3-220I-D, D3-220I-E, D3-220A-D, D3-220A-E, D3-140I-D

RÉF	No Piéce	QTÉ	DÉSIGNATION	NOTES
1	30777092	1	Pompe à huile	
2	987348	4	Vis à 6 pans creux	
3	6842273	1	Joint à lèvre	
4	981204	1	Joint torique	
5	1275404	1	Joint	
6	30777148	1	Cheminée d'aspiratio	
7	968158	2	Vis à embase	
8	30637867	1	Bague étanchéité	
9	980092	4	Vis à embase	M7x100mm
10	975880	22	Vis à embase	M7x20mm
11	985322	4	Vis à embase	M7x40mm
12	463963	1	Valve	
13	8642560	1	Bague étanchéité	
14	8631513	1	Bague étanchéité	SN-968938
15	31258206	1	Cuvette d'huile	Remplacé par 31316978
	31316978	1	Cuvette d'huile	SN-968938, Remplacé par 31339208
	31339208	1	Cuvette d'huile	SN968939-
16	31272687	1	Capteur de niveau d'	
17	31219441	1	Joint torique	
18	982759	3	Vis à embase	M6x25mm
19	1161771	1	Pâte joint	50ml
20	3847530	1	Jauge d'huile	
21	21376073	1	Tuyau	
22	944124	1	· Joint torique	
23		1	· Fixation	
24		1	· Tube	
25	975378	1	Vis à 6 pans creux	
26	843533	1	Durit caoutchouc	
27	21451916	1	Raccord plongeur	
28	3888462	1	Joint torique	
29	3847997	1	Console	
30	982775	1	Vis à embase	M7x16mm

D3-110I-F, D3-140I-F, D3-140A-F, D3-150I-F, D3-170I-F, D3-170A-F, D3-200I-F, D3-200A-F, D3-220I-F, D3-220A-F

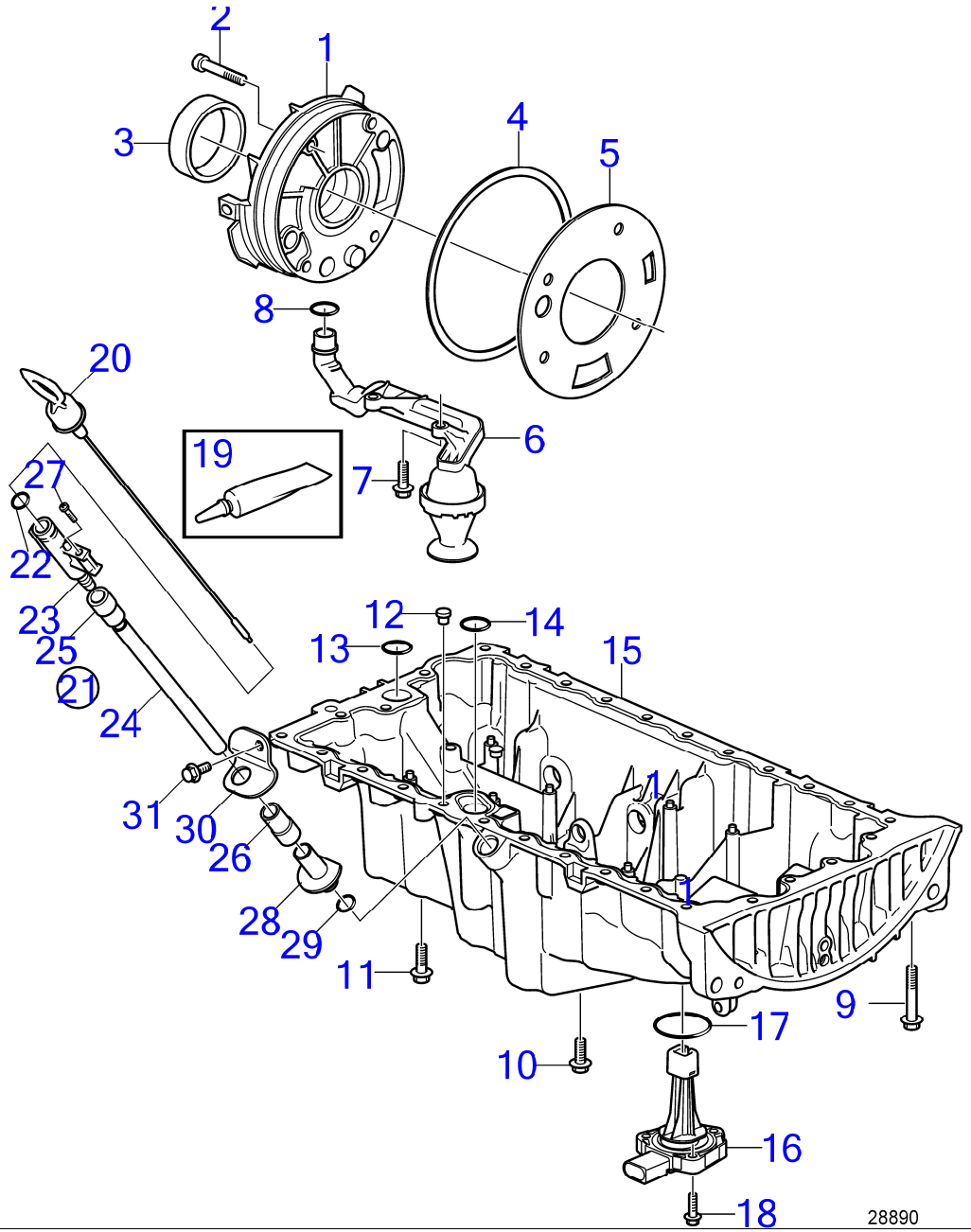

D3-110I-F, D3-140I-F, D3-140A-F, D3-150I-F, D3-170I-F, D3-170A-F, D3-200I-F, D3-200A-F, D3-220I-F, D3-220A-F

RÉF	No Piéce	QTÉ	DÉSIGNATION	NOTES
1	30777092	1	Pompe à huile	
2	987348	4	Vis à 6 pans creux	
3	6842273	1	Joint à lèvre	
4	981204	1	Joint torique	
5	1275404	1	Joint	
6	30777148	1	Cheminée d'aspiratio	
7	968158	2	Vis à embase	
8	30637867	1	Bague étanchéité	
9	989850	3	Vis à embase	M7x70mm
10	975880	22	Vis à embase	M7x20mm
11	985322	4	Vis à embase	M7x40mm
12	463963	1	Valve	
13	8642560	1	Bague étanchéité	
14	8631513	1	Bague étanchéité	
15	31339208	1	Cuvette d'huile	
16	31272687	1	Capteur de niveau d'	
17	31219441	1	Joint torique	
18	982759	3	Vis à embase	M6x25mm
19	1161771	1	Pâte joint	50ml
20	3847530	1	Jauge d'huile	
21	21666364	1	Tuyau	
22	944124	1	· Joint torique	
23		1	· Fixation	
24		1	· Tube	
25	843533	1	· Durit caoutchouc	
26	843533	1	Durit caoutchouc	
27	975378	1	Vis à 6 pans creux	
28	21625925	1	Raccord plongeur	
29	968757	1	Joint torique	
30	3847997	1	Console	
31	982775	1	Vis à embase	M7x16mm

Oil Filling and Oil Drain From Turbo

D3-110I-D, D3-110I-E, D3-110I-F, D3-140I-E, D3-140I-F, D3-140A-D, D3-140A-E, D3-140A-F, D3-150I-D, D3-150I-E, D3-150I-F, D3-170I-D, D3-170I-E, D3-170I-F, D3-170A-D, D3-170A-E, D3-170A-F, D3-200I-D, D3-200I-E, D3-200I-F, D3-200A-D, D3-200A-E, D3-200A-F, D3-220I-D, D3-220I-E, D3-220I-F, D3-220A-D, D3-220A-E, D3-220A-F, D3-140I-D

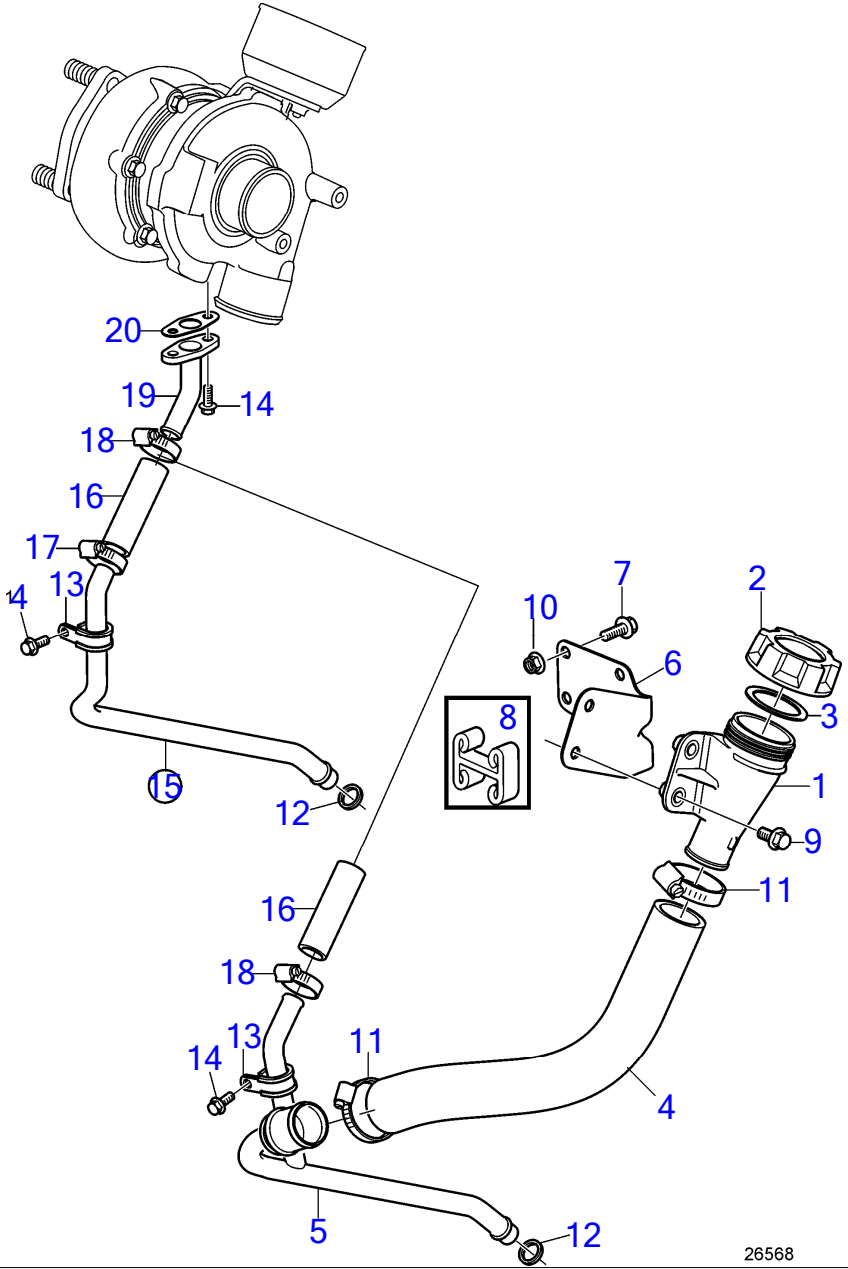

D3-110I-D, D3-110I-E, D3-110I-F, D3-140I-E, D3-140I-F, D3-140A-D, D3-140A-E, D3-140A-F, D3-150I-D, D3-150I-E, D3-150I-F, D3-170I-D, D3-170I-E, D3-170I-F, D3-170A-D, D3-170A-E, D3-170A-F, D3-200I-D, D3-200I-E, D3-200I-F, D3-200A-D, D3-200A-E, D3-200A-F, D3-220I-D, D3-220I-E, D3-220I-F, D3-220A-D, D3-220A-E, D3-220A-F, D3-140I-D

RÉF	No Piéce	QTÉ	DÉSIGNATION	NOTES
1	20808091	1	Tube remplissage hui	
2	20807510	1	· Bouchon de remplissa	
3	20365079	1	· · Rondelle caoutchouc	
4	21711255	1	Flexible	
5	21177977	1	Tuyau de retour d'hu	Option
6	21194093	1	Console	Remplacé par 21353908
	21353908	1	Console	Avec écrous soudés
7	946173	4	Vis à embase	M8x20mm
	965180	4	Vis à embase	Pour ábord
8	21369356	1	Profilé	Pour ábord
9	946440	2	Vis à embase	M8x16mm
10	945408	4	Écrou à embase	
11	961669	2	Collier durite	
12	31251439	1	Bague étanchéité	
13	952629	1	Collier serrage	
14	946544	4	Vis à embase	M6x16mm
15	21294908	1	Tuyau de retour d'hu	Standard
16	3593534	1	· Flexible	
17	961665	1	· Collier durite	
18	961665	1	Collier durite	
19	21098797	1	Tuyau de retour d'hu	
20	31251456	1	Joint	

D3-110I-D, D3-110I-E, D3-110I-F, D3-140I-E, D3-140I-F, D3-140A-D, D3-140A-E, D3-140A-F, D3-150I-D, D3-150I-E, D3-150I-F, D3-170I-D, D3-170I-E, D3-170I-F, D3-170A-D, D3-170A-E, D3-170A-F, D3-200I-D, D3-200I-E, D3-200I-F, D3-200A-D, D3-200A-E, D3-200A-F, D3-220I-D, D3-220I-E, D3-220I-F, D3-220A-D, D3-220A-E, D3-220A-F, D3-140I-D

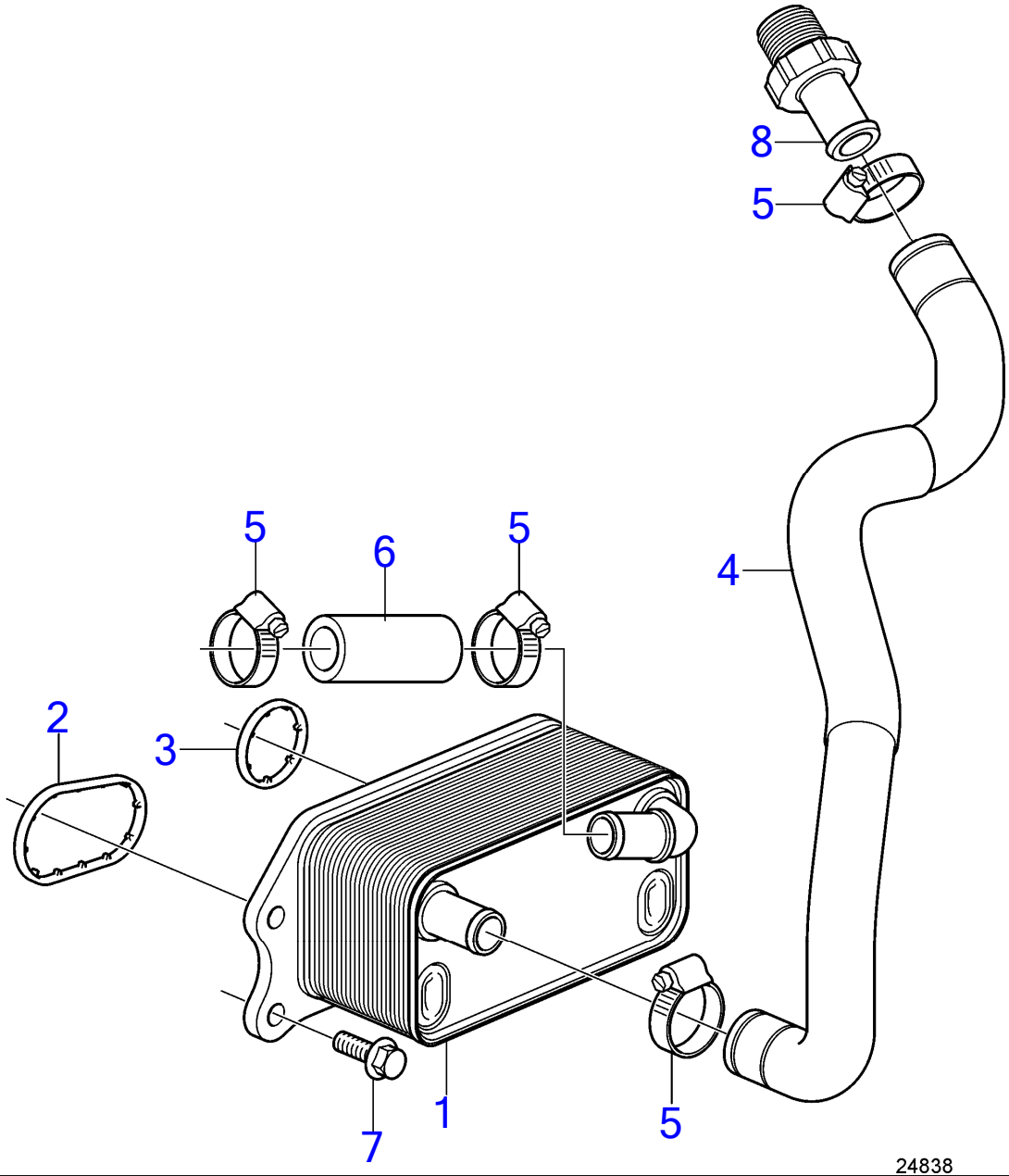

24838

www.dbmoteurs.fr

D3-110I-D, D3-110I-E, D3-110I-F, D3-140I-E, D3-140I-F, D3-140A-D, D3-140A-E, D3-140A-F, D3-150I-D, D3-150I-E, D3-150I-F, D3-170I-D, D3-170I-E, D3-170I-F, D3-170A-D, D3-170A-E, D3-170A-F, D3-200I-D, D3-200I-E, D3-200I-F, D3-200A-D, D3-200A-E, D3-200A-F, D3-220I-D, D3-220I-E, D3-220I-F, D3-220A-D, D3-220A-E, D3-220A-F, D3-140I-D

RÉF	No Piéce	QTÉ	DÉSIGNATION	NOTES
1	31319422	1	Jeu radiateur huile	
2	30774715	1	Étanchéité	
3	30637339	1	Étanchéité	
4	21309775	1	Flexible	
5	961665	4	Collier durite	
6	952969	1	Flexible	
7	982777	4	Vis à embase	M7x25mm
8		1	Conduit d'huile	

D3-110I-D, D3-110I-E, D3-110I-F, D3-140I-E, D3-140I-F, D3-140A-D, D3-140A-E, D3-140A-F, D3-150I-D, D3-150I-E, D3-150I-F, D3-170I-D, D3-170I-E, D3-170I-F, D3-170A-D, D3-170A-E, D3-170A-F, D3-200I-D, D3-200I-E, D3-200I-F, D3-200A-D, D3-200A-E, D3-200A-F, D3-220I-D, D3-220I-E, D3-220I-F, D3-220A-D, D3-220A-E, D3-220A-F, D3-140I-D

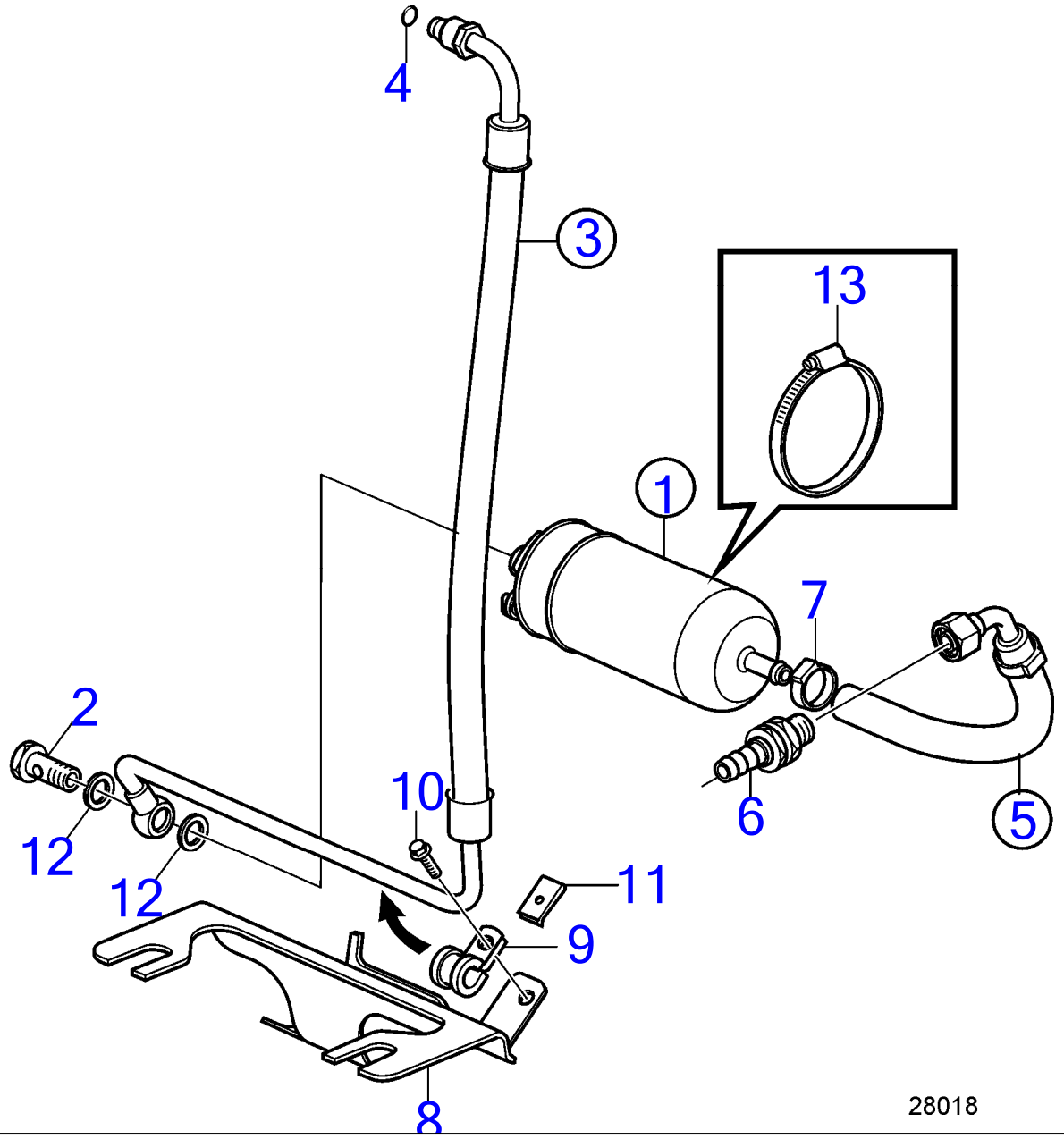

D3-110I-D, D3-110I-E, D3-110I-F, D3-140I-E, D3-140I-F, D3-140A-D, D3-140A-E, D3-140A-F, D3-150I-D, D3-150I-E, D3-150I-F, D3-170I-D, D3-170I-E, D3-170I-F, D3-170A-D, D3-170A-E, D3-170A-F, D3-200I-D, D3-200I-E, D3-200I-F, D3-200A-D, D3-200A-E, D3-200A-F, D3-220I-D, D3-220I-E, D3-220I-F, D3-220A-D, D3-220A-E, D3-220A-F, D3-140I-D

RÉF	No Piéce	QTÉ	DÉSIGNATION	NOTES
1	21120406	1	Pompe alimentation	
2	980973		· Vis creuse	
3	21300622	1	Flexible de carburan	Remplacé par 22345973
	22345973	1	Flexible de carburan	
4	976011	1	· Joint torique	
5	21300624	1	Flexible de carburan	Remplacé par 22363670
	22363670	1	Flexible de carburan	
6	21282656	1	· Passe-cloison	
7	961663	1	Collier durite	
8	21300619	1	Console	
9	952624	1	Collier serrage	
10	968476	1	Vis à embase	
11	191391	1	Écrou de ressort	
12	18665	2	Joint	
13	961671	1	Collier durite	

Fuel Filter

D3-110I-D, D3-110I-E, D3-110I-F, D3-140I-E, D3-140I-F, D3-140A-D, D3-140A-E, D3-140A-F, D3-150I-D, D3-150I-E, D3-150I-F, D3-170I-D, D3-170I-E, D3-170I-F, D3-170A-D, D3-170A-E, D3-170A-F, D3-200I-D, D3-200I-E, D3-200I-F, D3-200A-D, D3-200A-E, D3-200A-F, D3-220I-D, D3-220I-E, D3-220I-F, D3-220A-D, D3-220A-E, D3-220A-F, D3-140I-D

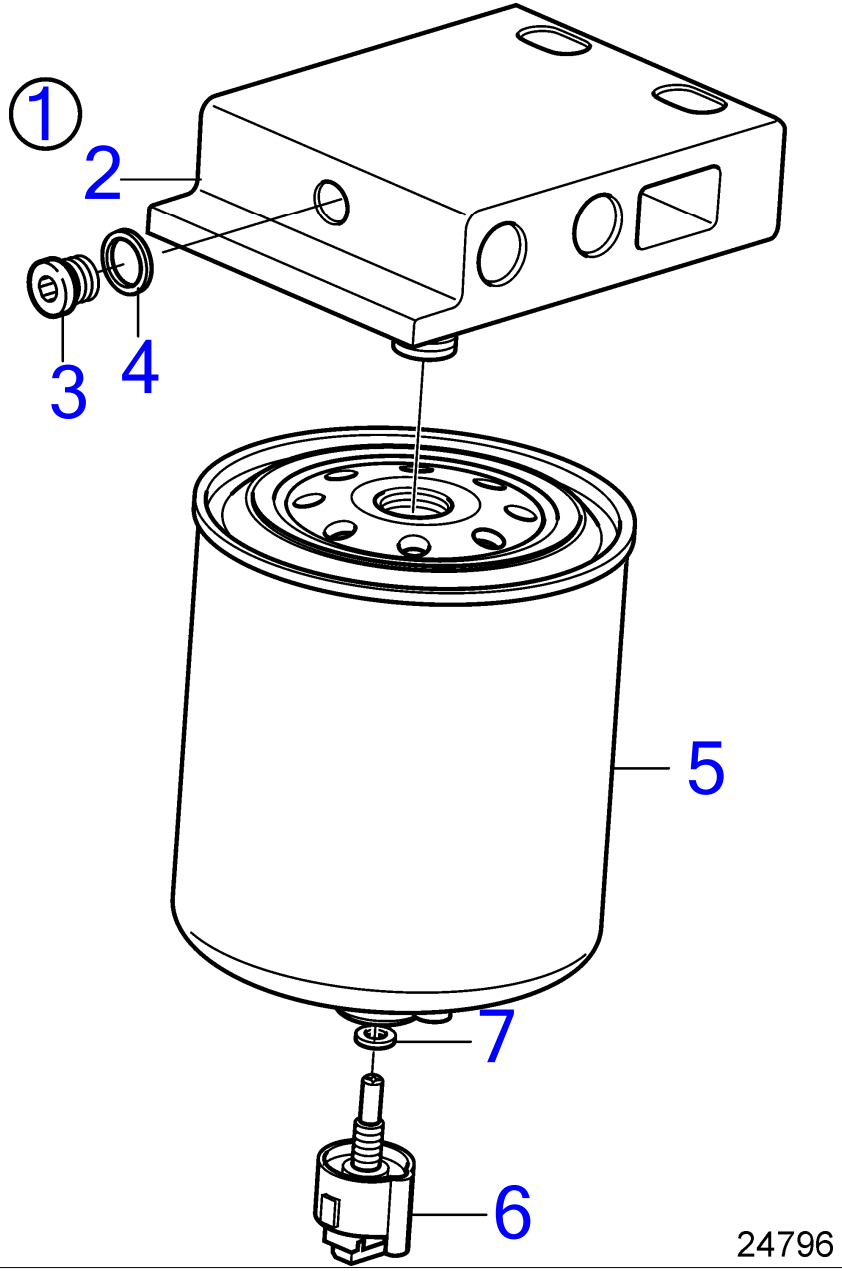

www.dbmoteurs.fr

D3-110I-D, D3-110I-E, D3-110I-F, D3-140I-E, D3-140I-F, D3-140A-D, D3-140A-E, D3-140A-F, D3-150I-D, D3-150I-E, D3-150I-F, D3-170I-D, D3-170I-E, D3-170I-F, D3-170A-D, D3-170A-E, D3-170A-F, D3-200I-D, D3-200I-E, D3-200I-F, D3-200A-D, D3-200A-E, D3-200A-F, D3-220I-D, D3-220I-E, D3-220I-F, D3-220A-D, D3-220A-E, D3-220A-F, D3-140I-D

RÉF	No Piéce	QTÉ	DÉSIGNATION	NOTES
1	21286999	1	Filtre a combustible, complet	
2	(21286987)	1	· Boîtier de filtre	Réféence hors de gamme
3	965768	1	·· Bouchon	
4	18665	1	·· Joint	
5	21139810	1	· Filtre a combustible	
6	3808616	1	· Capteur	Instructions d'installation incluses.
7	21927730	1	·· Joint	

Fuel Filter, Connecting Parts

D3-110I-D, D3-110I-E, D3-110I-F, D3-140I-E, D3-140I-F, D3-140A-D, D3-140A-E, D3-140A-F, D3-150I-D, D3-150I-E, D3-150I-F, D3-170I-D, D3-170I-E, D3-170I-F, D3-170A-D, D3-170A-E, D3-170A-F, D3-200I-D, D3-200I-E, D3-200I-F, D3-200A-D, D3-200A-E, D3-200A-F, D3-220I-D, D3-220I-E, D3-220I-F, D3-220A-D, D3-220A-E, D3-220A-F, D3-140I-D

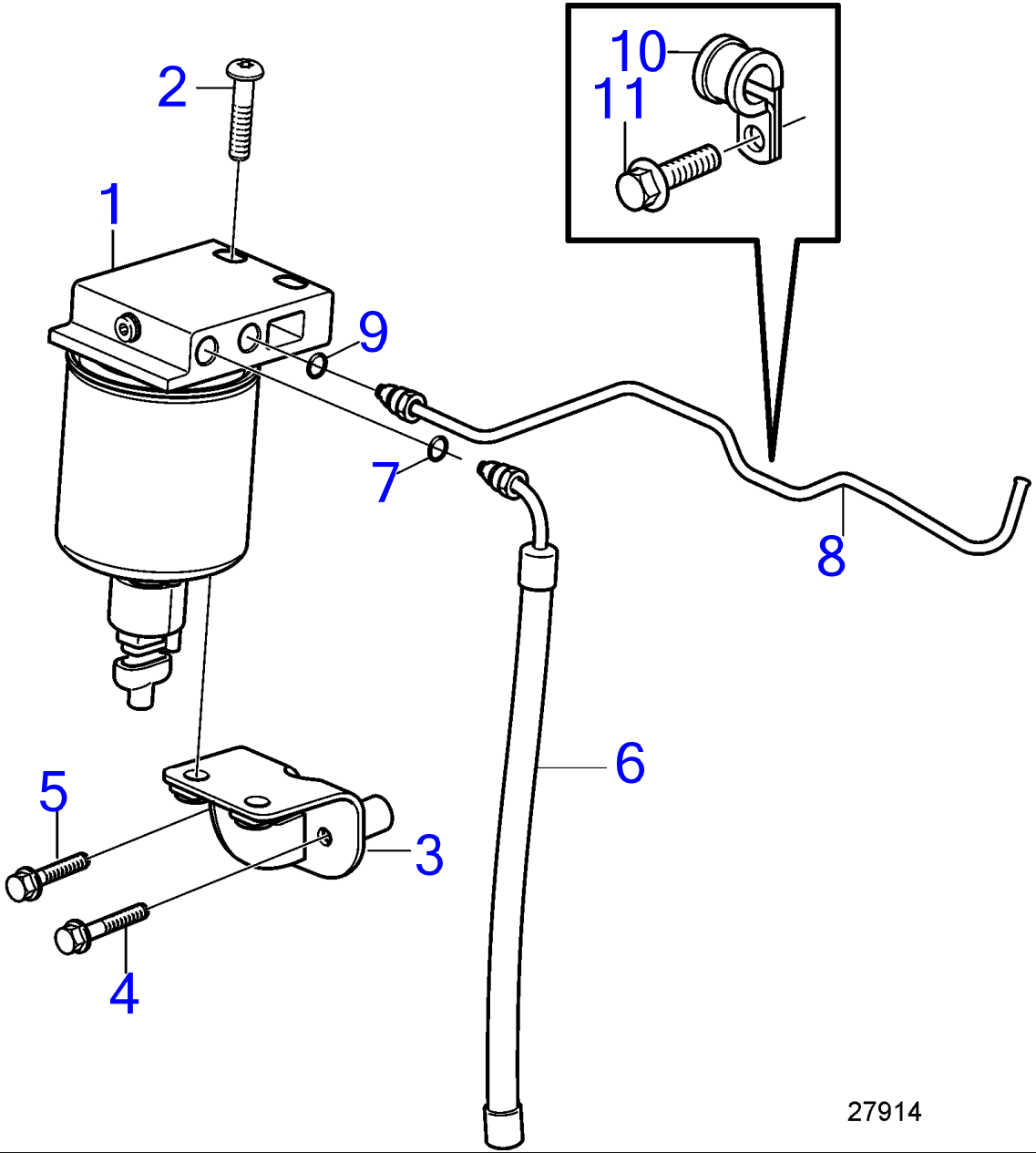

www.dbmoteurs.fr

D3-110I-D, D3-110I-E, D3-110I-F, D3-140I-E, D3-140I-F, D3-140A-D, D3-140A-E, D3-140A-F, D3-150I-D, D3-150I-E, D3-150I-F, D3-170I-D, D3-170I-E, D3-170I-F, D3-170A-D, D3-170A-E, D3-170A-F, D3-200I-D, D3-200I-E, D3-200I-F, D3-200A-D, D3-200A-E, D3-200A-F, D3-220I-D, D3-220I-E, D3-220I-F, D3-220A-D, D3-220A-E, D3-220A-F, D3-140I-D

RÉF	No Piéce	QTÉ	DÉSIGNATION	Voir
1		1	Filtre, complet	35664
2	969544	2	Vis à 6 pans creux	
3	21184378	1	Console	
4	968168	1	Vis à embase	
5	965179	1	Vis à embase	
6		1	Flexible	35713
7	976011	2	· Joint torique	
8		1	Tuyau de carburant	35728
9	976011	1	· Joint torique	
10	952624	1	Collier serrage	
11	946501	1	Vis à embase	

D3-110I-D, D3-110I-E, D3-110I-F, D3-140I-E, D3-140I-F, D3-140A-D, D3-140A-E, D3-140A-F, D3-150I-D, D3-150I-E, D3-150I-F, D3-170I-D, D3-170I-E, D3-170I-F, D3-170A-D, D3-170A-E, D3-170A-F, D3-200I-D, D3-200I-E, D3-200I-F, D3-200A-D, D3-200A-E, D3-200A-F, D3-220I-D, D3-220I-E, D3-220I-F, D3-220A-D, D3-220A-E, D3-220A-F, D3-140I-D

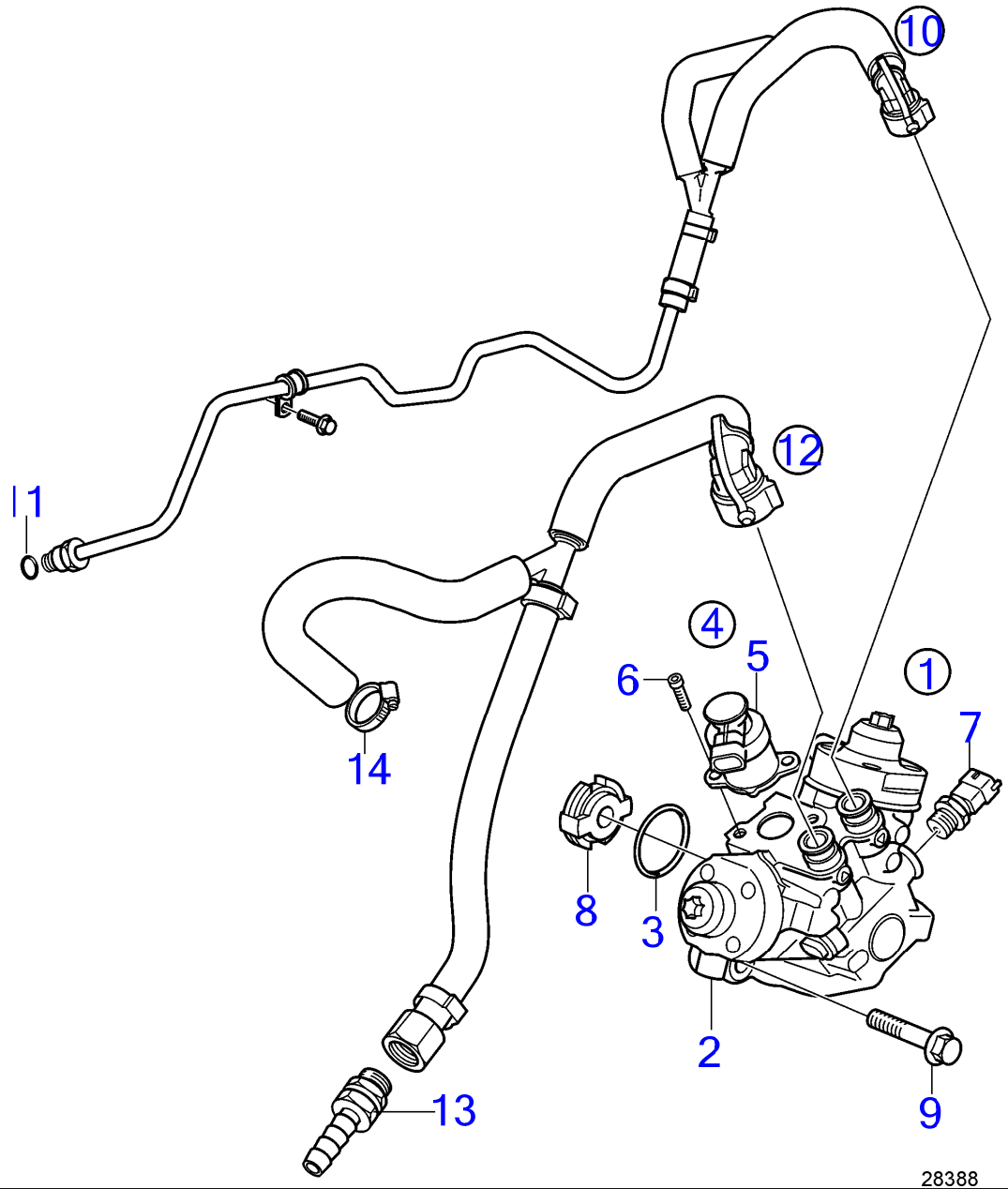

28388

www.dbmoteurs.fr

D3-110I-D, D3-110I-E, D3-110I-F, D3-140I-E, D3-140I-F, D3-140A-D, D3-140A-E, D3-140A-F, D3-150I-D, D3-150I-E, D3-150I-F, D3-170I-D, D3-170I-E, D3-170I-F, D3-170A-D, D3-170A-E, D3-170A-F, D3-200I-D, D3-200I-E, D3-200I-F, D3-200A-D, D3-200A-E, D3-200A-F, D3-220I-D, D3-220I-E, D3-220I-F, D3-220A-D, D3-220A-E, D3-220A-F, D3-140I-D

RÉF	No Piéce	QTÉ	DÉSIGNATION	NOTES
1	36002064	1	Pompe haute pression	
2	31259211	1	· Carter	
3	31259208	1	· Joint torique	
4	31478083	1	· Lot	
5	30777529	1	· · Valve commande	Remplacé par 31478083
	31478083	1	· · Lot	
6	31259210	2	· · Vis	
7	31272619	1	· Sonde de température	
8	30777586	1	Accouplement croix	
9	982799	3	Vis à embase	M8x45mm
10	21467499	1	Tuyau de carburant	
11	976011	1	· Joint torique	
12	21467497	1	Conduit flexible	
13	21282656	1	· Passe-cloison	
14	961663	1	Collier durite	

D3-110I-D, D3-110I-E, D3-110I-F, D3-140I-E, D3-140I-F, D3-140A-D, D3-140A-E, D3-140A-F, D3-150I-D, D3-150I-E, D3-150I-F, D3-170I-D, D3-170I-E, D3-170I-F, D3-170A-D, D3-170A-E, D3-170A-F, D3-200I-D, D3-200I-E, D3-200I-F, D3-200A-D, D3-200A-E, D3-200A-F, D3-220I-D, D3-220I-E, D3-220I-F, D3-220A-D, D3-220A-E, D3-220A-F, D3-140I-D

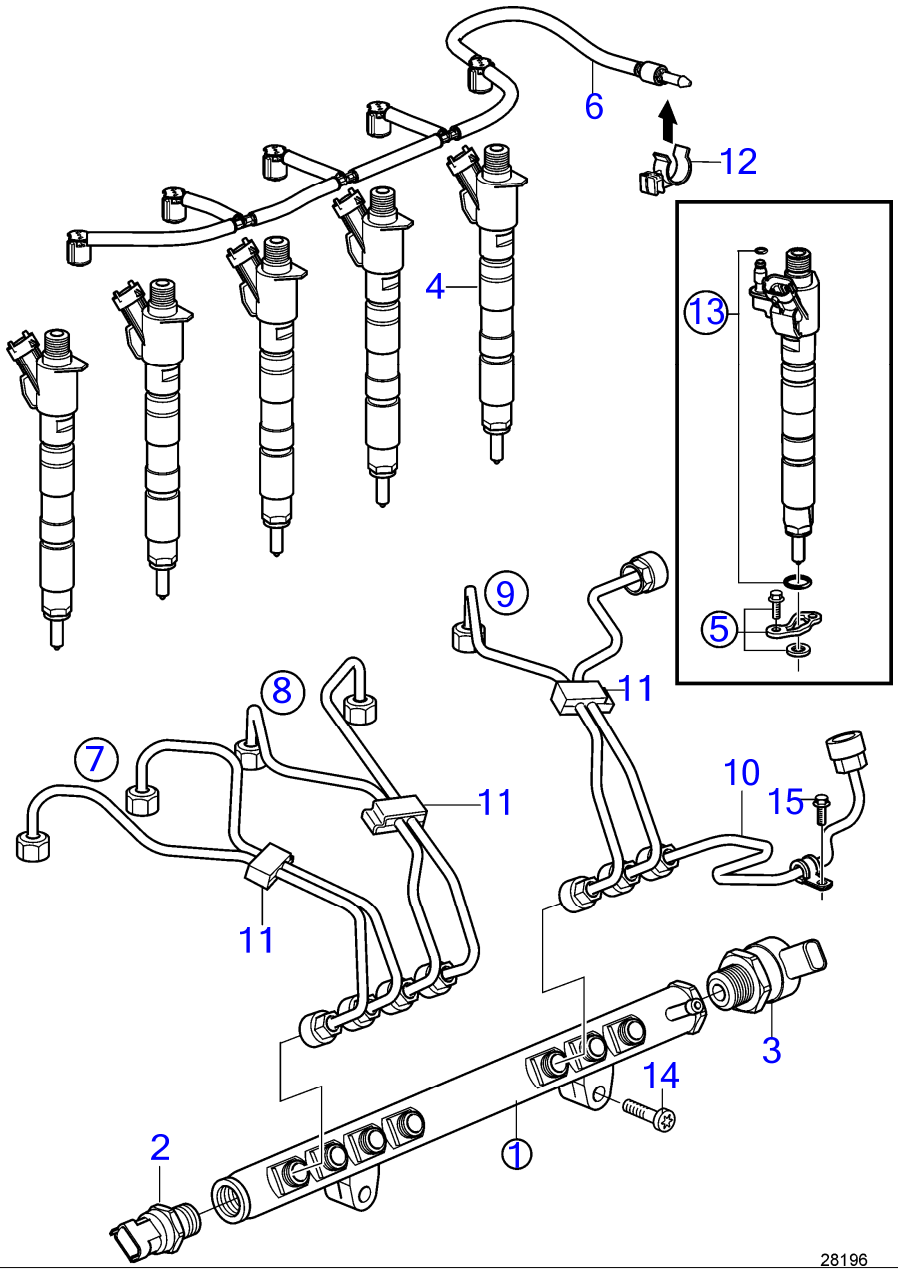

D3-110I-D, D3-110I-E, D3-110I-F, D3-140I-E, D3-140I-F, D3-140A-D, D3-140A-E, D3-140A-F, D3-150I-D, D3-150I-E, D3-150I-F, D3-170I-D, D3-170I-E, D3-170I-F, D3-170A-D, D3-170A-E, D3-170A-F, D3-200I-D, D3-200I-E, D3-200I-F, D3-200A-D, D3-200A-E, D3-200A-F, D3-220I-D, D3-220I-E, D3-220I-F, D3-220A-D, D3-220A-E, D3-220A-F, D3-140I-D

RÉF	No Piéce	QTÉ	DÉSIGNATION	NOTES
1	30777759	1	Tuyau de distributio	
2	30787950	1	· Capteur de pression	
3	31216313	1	· Valve commande	
4		5	Soupape d'injection	
	3801385	5	Injecteur	
	3801385	5	Injecteur	
5	31272772	1	Étrier serrage	
6	31321198	1	Flexible de carburan	
7	31251172	1	Tuyau refoulement	Cylindre 1, Cylindre 2
8	31251173	1	Tuyau refoulement	Cylindre 3, Cylindre 4
9	31251174	1	Tuyau refoulement	Cylindre 5, Pompe carburant
10	31251175	1	Tuyau refoulement	Pompe carburant
11	30677792	3	Clip	
12	31321272	1	Clip	
13	31272771	1	Jeu joint toriques	
14	994441	2	Vis à embase	M8x50mm
15	946671	1	Vis à embase	

Fuel Filter and Water Separator, RINA-approved

D3-110I-D, D3-110I-E, D3-110I-F, D3-140I-E, D3-140I-F, D3-140A-D, D3-140A-E, D3-140A-F, D3-150I-D, D3-150I-E, D3-150I-F, D3-170I-D, D3-170I-E, D3-170I-F, D3-170A-D, D3-170A-E, D3-170A-F, D3-200I-D, D3-200I-E, D3-200I-F, D3-200A-D, D3-200A-E, D3-200A-F, D3-220I-D, D3-220I-E, D3-220I-F, D3-220A-D, D3-220A-E, D3-220A-F, D3-140I-D

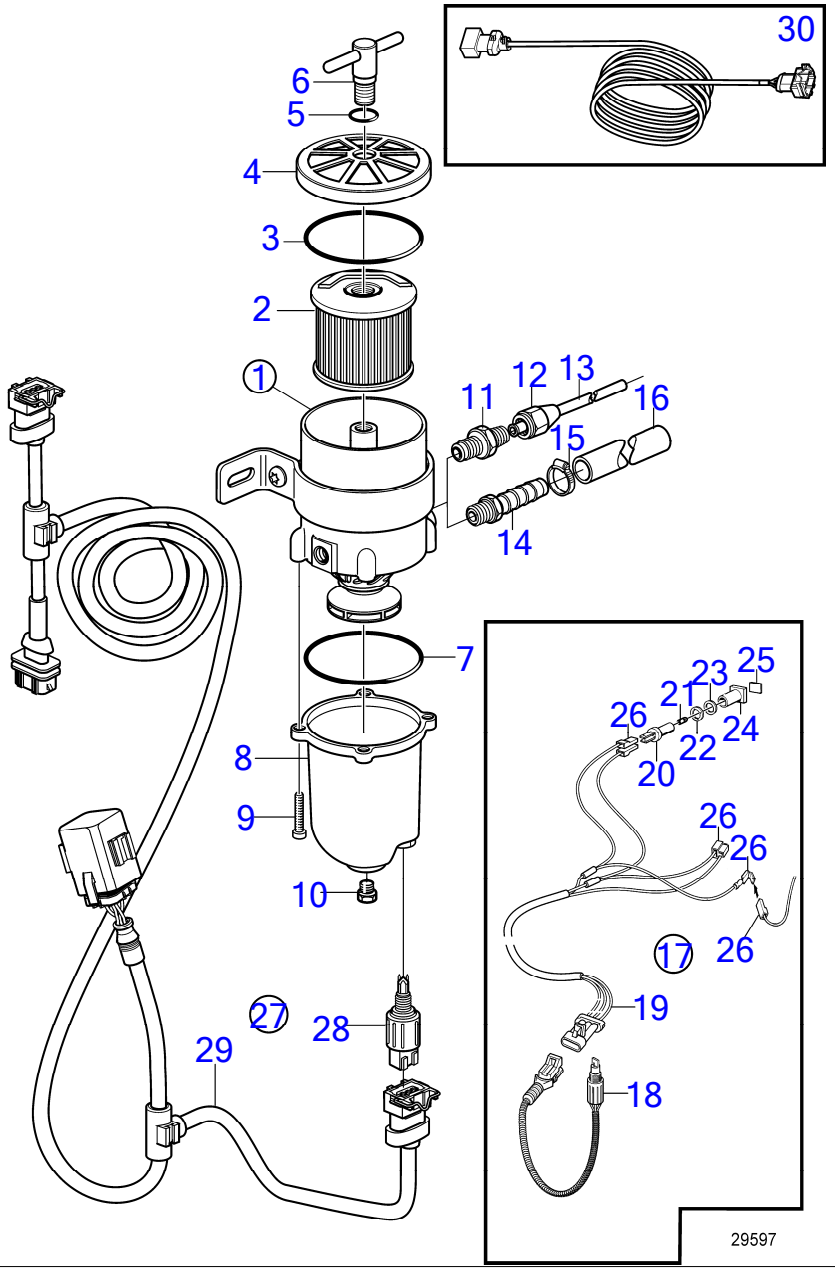

D3-110I-D, D3-110I-E, D3-110I-F, D3-140I-E, D3-140I-F, D3-140A-D, D3-140A-E, D3-140A-F, D3-150I-D, D3-150I-E, D3-150I-F, D3-170I-D, D3-170I-E, D3-170I-F, D3-170A-D, D3-170A-E, D3-170A-F, D3-200I-D, D3-200I-E, D3-200I-F, D3-200A-D, D3-200A-E, D3-200A-F, D3-220I-D, D3-220I-E, D3-220I-F, D3-220A-D, D3-220A-E, D3-220A-F, D3-140I-D

RÉF	No Piéce	QTÉ	DÉSIGNATION	Voir	NOTES
1	877763	1	Filtre a combustible		
2	1147147	1	· Cartouche de filtre		2 microns
	861014	1	· Cartouche		10 microns, Std
	3581760	1	· Cartouche de filtre		30 microns
3	838504	1	· Joint		
4		1	· Serrure		
5	838505	1	· Joint torique		
6		1	· Poignée		
7	3838861	1	· Joint		
8	3838849	1	· Bol		
9	950024	4	· Vis empreinte crucif		
10	952075	1	· Bouchon		
11	954337	2	Raccord		
12	954323	2	Écrou accouplement		
13	1140062	2	Tuyau cuivre		
14	3825000	2	Raccord flexible		
15	961664	2	Collier durite		
16	861057	X	Flexible de carburan		3/8"
17	1140724	1	Témoin niveau		
18	3588916	1	· Lot d'alarme		
19	881774	1	· Faisceau de câbles		
20	808175	1	· Douille ampoule		
21	19923	1	· Ampoule		12V, 2W
	182059	1	· Ampoule		24V, 3W
22	967583	1	· Retenue		
23	829714	1	· Bague étanchéité		
24	838455	1	· Retenue		
25	872591	1	· Ruban symbole		
26		X	· cables et cosses	1963	
27	21641493	1			
28	21614395	1	· Capteur		Alternative
29	21432601	1	· Faisceau de câbles		Alternative
30	23274972	1	Faisceau de câbles		Câble de rallonge, L = 2 000 mm

D3-110I-D, D3-110I-E, D3-110I-F, D3-140I-E, D3-140I-F, D3-150I-D, D3-150I-E, D3-150I-F, D3-170I-D, D3-170I-E, D3-170I-F, D3-200I-D, D3-200I-E, D3-200I-F, D3-220I-D, D3-220I-E, D3-220I-F, D3-140I-D

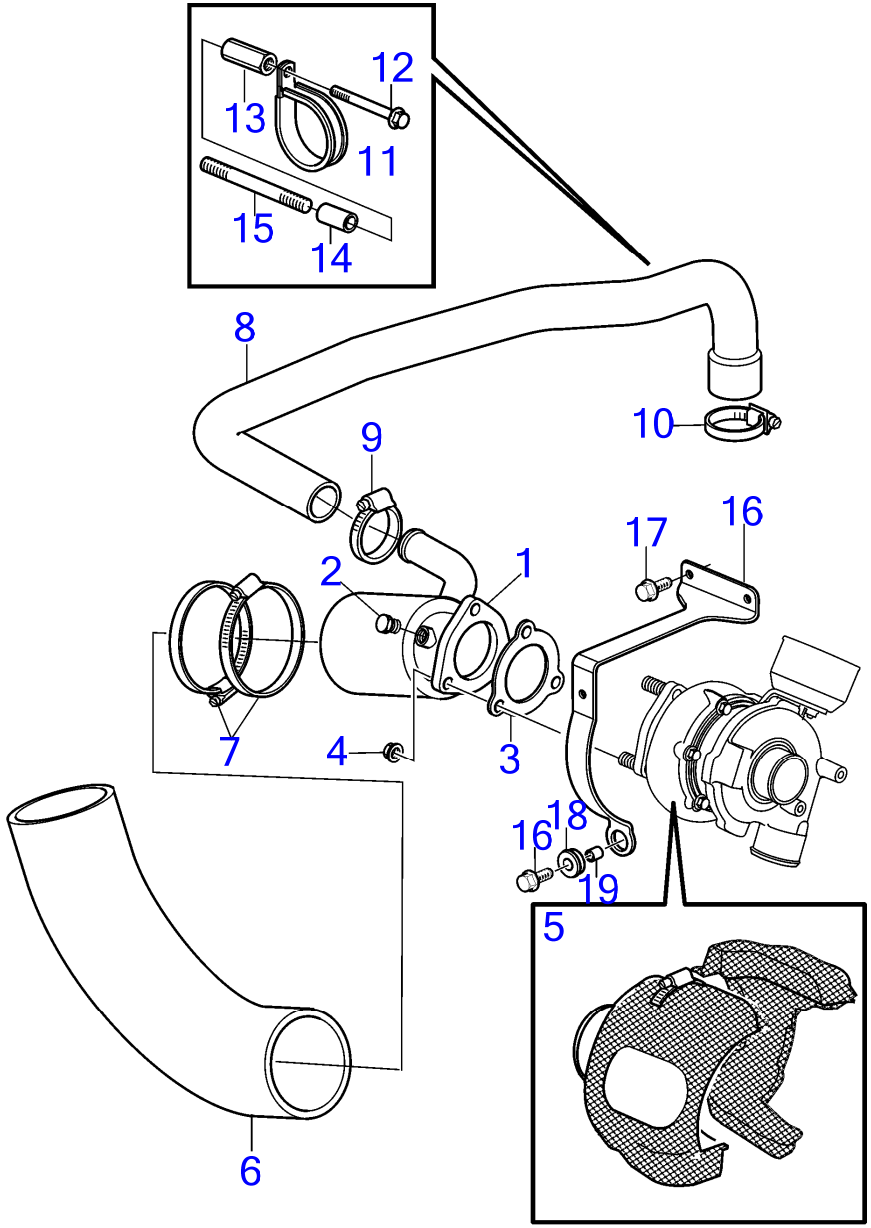

24810

D3-110I-D, D3-110I-E, D3-110I-F, D3-140I-E, D3-140I-F, D3-150I-D, D3-150I-E, D3-150I-F, D3-170I-D, D3-170I-E, D3-170I-F, D3-200I-D, D3-200I-E, D3-200I-F, D3-220I-D, D3-220I-E, D3-220I-F, D3-140I-D

RÉF	No Piéce	QTÉ	DÉSIGNATION	NOTES
1	21181763	1	Tube d'échappement	
2	981749	1	· Bouchon	
3	1275549	1	Joint	
4	981152	3	Écrou à embase	
5	21985888	1	Écran thermique	
6	1140667	1	Flexible d'échappeme	
7	853012	4	Collier durite	
8	21202798	1	Flexible	Echangeur de température - coude d'échappement.
9	961669	1	Collier durite	
10	961670	1	Collier durite	
11	969194	1	Collier serrage	
12	946440	1	Vis à embase	
13	21264221	1	Écrou entretoise	
14	977801	1	Douille entretoise	
15	953060	1	Goujon	
16	21441559	1	Console	
17	946440	3	Vis à embase	M8x16mm
18	992404	1	Passe fil	
19	40005089	1	Entretoise	

D3-140A-D, D3-140A-E, D3-140A-F, D3-170A-D, D3-170A-E, D3-170A-F, D3-200A-D, D3-200A-E, D3-200A-F, D3-220A-D, D3-220A-E, D3-220A-F

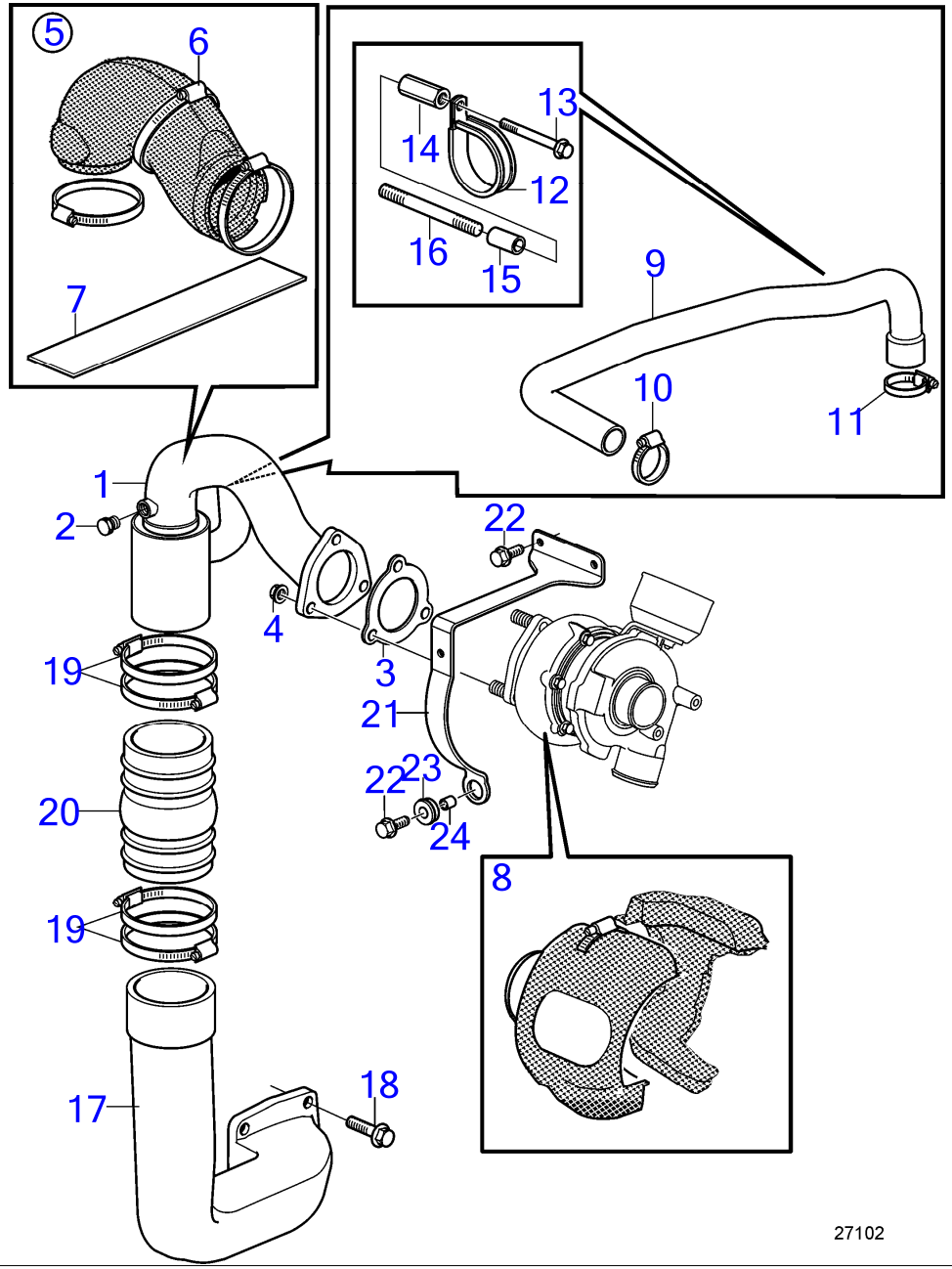

D3-140A-D, D3-140A-E, D3-140A-F, D3-170A-D, D3-170A-E, D3-170A-F, D3-200A-D, D3-200A-E, D3-200A-F, D3-220A-D, D3-220A-E, D3-220A-F

RÉF	No Piéce	QTÉ	DÉSIGNATION	NOTES
1	21192127	1	Tube d'échappement	
2	981749	1	· Bouchon	
3	1275549	1	Joint	
4	981152	3	Écrou à embase	
5	21985884	1	Écran thermique	
6	982694	1	Collier durite	
7	22030177	1	Écran thermique	
8	21985886	1	Écran thermique	
9	21104921	1	Flexible	Echangeur de température - coude d'échappement.
10	961669	1	Collier durite	
11	961670	1	Collier durite	
12	969194	1	Collier serrage	
13	946440	1	Vis à embase	
14	21264221	1	Écrou entretoise	
15	977801	1	Douille entretoise	
16	953060	1	Goujon	
17	21190796	1	Tube d'échappement	
18	3841928	4	Vis à embase	
19	853012	4	Collier durite	
20	3863450	1	Soufflet	
21	21441559	1	Console	
22	946440	3	Vis à embase	
23	992404	1	Passe fil	
24	40005089	1	Entretoise	

www.dbmoteurs.fr

Regulator, VNT

D3-110I-D, D3-110I-E, D3-110I-F, D3-140I-E, D3-140I-F, D3-140A-D, D3-140A-E, D3-140A-F, D3-150I-D, D3-150I-E, D3-150I-F, D3-170I-D, D3-170I-E, D3-170I-F, D3-170A-D, D3-170A-E, D3-170A-F, D3-200I-D, D3-200I-E, D3-200I-F, D3-200A-D, D3-200A-E, D3-200A-F, D3-220I-D, D3-220I-E, D3-220I-F, D3-220A-D, D3-220A-E, D3-220A-F, D3-140I-D

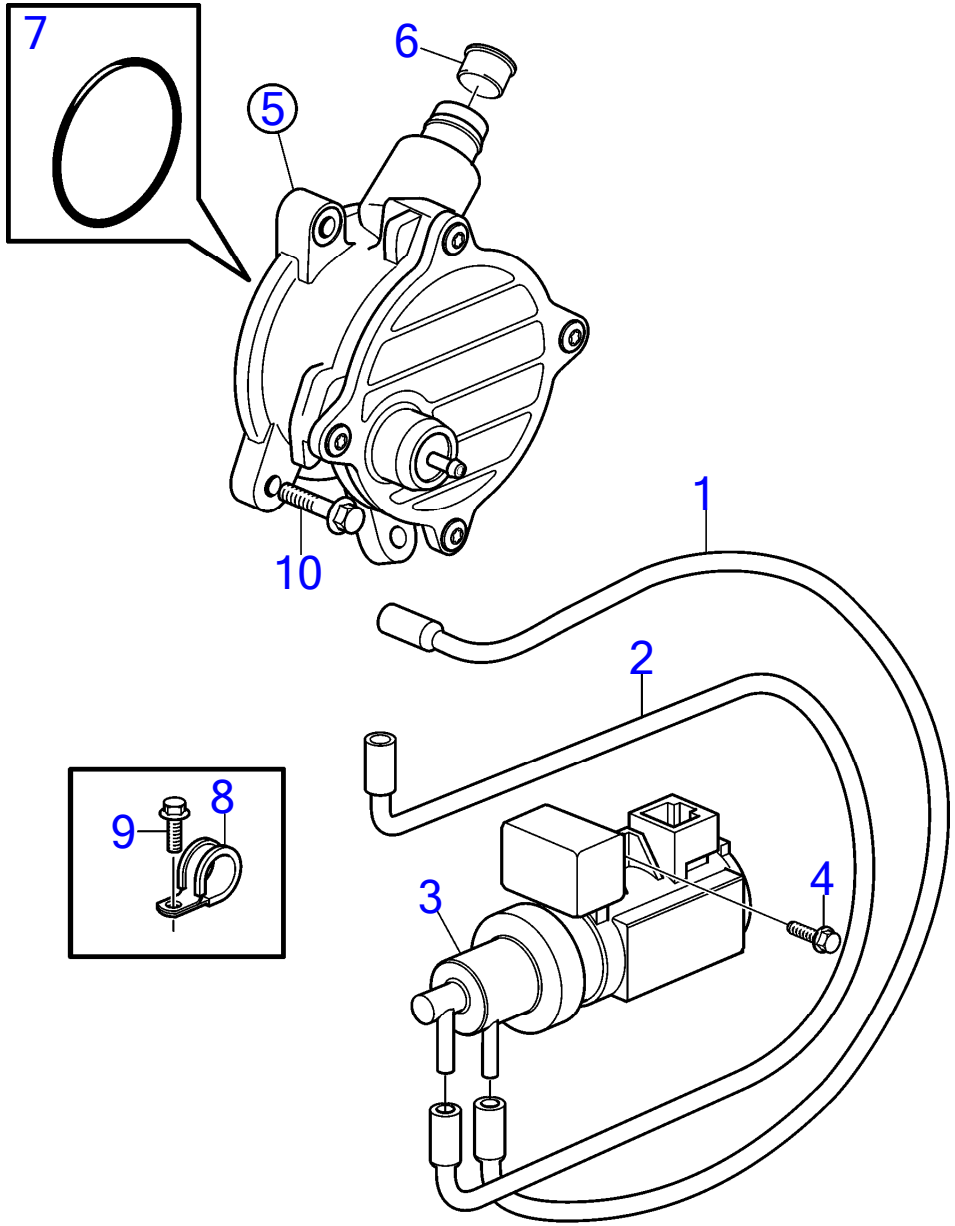

24872

www.dbmoteurs.fr

D3-110I-D, D3-110I-E, D3-110I-F, D3-140I-E, D3-140I-F, D3-140A-D, D3-140A-E, D3-140A-F, D3-150I-D, D3-150I-E, D3-150I-F, D3-170I-D, D3-170I-E, D3-170I-F, D3-170A-D, D3-170A-E, D3-170A-F, D3-200I-D, D3-200I-E, D3-200I-F, D3-200A-D, D3-200A-E, D3-200A-F, D3-220I-D, D3-220I-E, D3-220I-F, D3-220A-D, D3-220A-E, D3-220A-F, D3-140I-D

RÉF	No Piéce	QTÉ	DÉSIGNATION	NOTES
1	22398749	1	Flexible, pompe à vide	Remplacé par 22722539
	22722539	1	Flexible	
2	21377749	1	Flexible, turbo	
3	30637251	1	Régulateur	
4	948746	2	Vis à embase	M6x16mm
5	3819406	1	Pompe à vide, kit	
	31375106	1	· Pompe à vide	
6	955083	1	· Bouchon capuchon	
7	8658101	1	Joint torique	
8	952625	1	Collier serrage	
9	946501	1	Vis à embase	
10	982778	1	Vis à embase	

www.dbmoteurs.fr

D3-110I-D, D3-110I-E, D3-110I-F, D3-140I-E, D3-140I-F, D3-140A-D, D3-140A-E, D3-140A-F, D3-150I-D, D3-150I-E, D3-150I-F, D3-170I-D, D3-170I-E, D3-170I-F, D3-170A-D, D3-170A-E, D3-170A-F, D3-200I-D, D3-200I-E, D3-200I-F, D3-200A-D, D3-200A-E, D3-200A-F, D3-220I-D, D3-220I-E, D3-220I-F, D3-220A-D, D3-220A-E, D3-220A-F, D3-140I-D

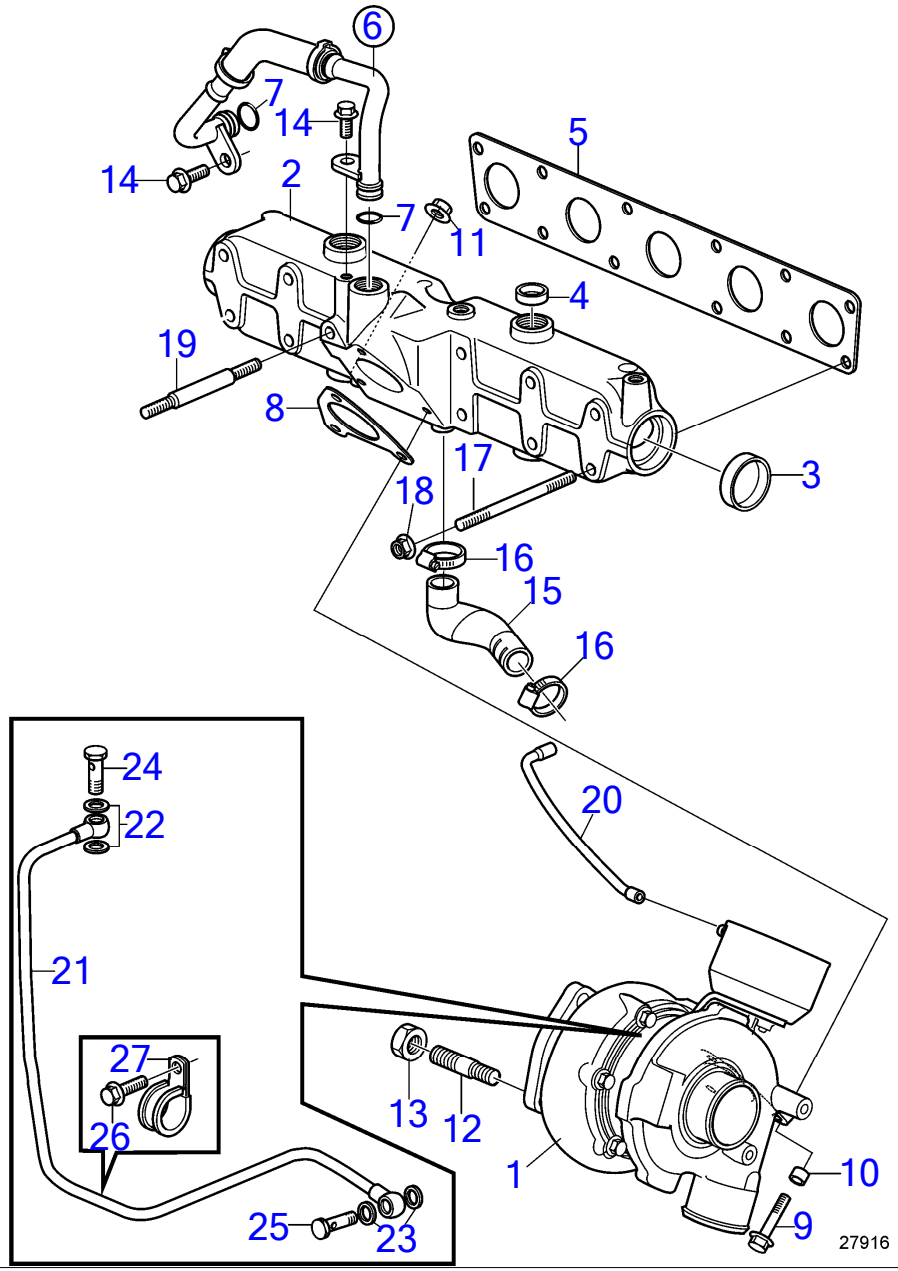

www.dbmoteurs.fr

D3-110I-D, D3-110I-E, D3-110I-F, D3-140I-E, D3-140I-F, D3-140A-D, D3-140A-E, D3-140A-F, D3-150I-D, D3-150I-E, D3-150I-F, D3-170I-D, D3-170I-E, D3-170I-F, D3-170A-D, D3-170A-E, D3-170A-F, D3-200I-D, D3-200I-E, D3-200I-F, D3-200A-D, D3-200A-E, D3-200A-F, D3-220I-D, D3-220I-E, D3-220I-F, D3-220A-D, D3-220A-E, D3-220A-F, D3-140I-D

RÉF	No Piéce	QTÉ	DÉSIGNATION	Voir	NOTES
1	21163289	1	Turbocompresseur		
	3801387	1	Turbocompresseur, éc		
2	21489972	1	Collecteur d'échappe		
3	967962	2	· Bouchon capuchon		
4	948811	2	· Bouchon capuchon		
5	30777682	1	Joint		
6	21252495	1	Tubulure admission		
7	982292	2	· Joint torique		
8	8631549	1	Joint		
9	994647	2	Vis à embase		
10	994626	2	Douille entretoise		
11	945408	1	Écrou à embase		
12	982449	3	Goujon		
13	981152	3	Écrou à embase		
14	945444	2	Vis à embase		M8x25mm
15	21454204	1	Flexible		
16	961665	2	Collier durite		
17	953060	11	Goujon		
18	945408	12	Écrou à embase		
19	947698	1	Goujon		M8x130mm
20		1	Flexible	35712	
21	21506563	1	Conduit huile pressi		
22	18665	2	Joint		
23	969011	2	Joint		
24	995343	2	Vis creuse		
25	25167	1	Vis creuse		
26	946544	1	Vis à embase		M6x16mm
27	952625	1	Collier serrage		

D3-110I-D, D3-110I-E, D3-110I-F, D3-140I-E, D3-140I-F, D3-140A-D, D3-140A-E, D3-140A-F, D3-150I-D, D3-150I-E, D3-150I-F, D3-170I-D, D3-170I-E, D3-170I-F, D3-170A-D, D3-170A-E, D3-170A-F, D3-200I-D, D3-200I-E, D3-200I-F, D3-200A-D, D3-200A-E, D3-200A-F, D3-220I-D, D3-220I-E, D3-220I-F, D3-220A-D, D3-220A-E, D3-220A-F, D3-140I-D

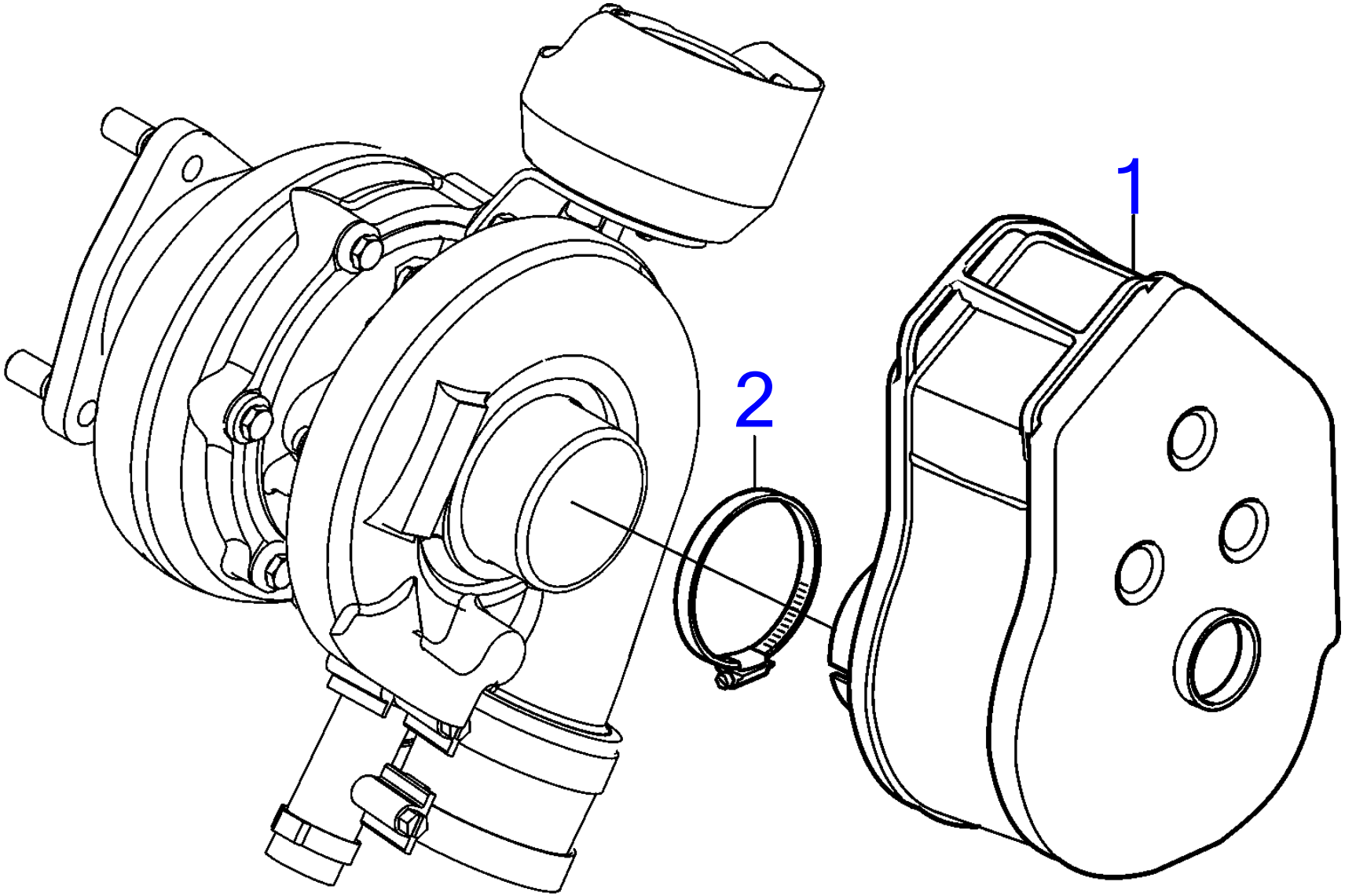

27719

www.dbmoteurs.fr

D3-110I-D, D3-110I-E, D3-110I-F, D3-140I-E, D3-140I-F, D3-140A-D, D3-140A-E, D3-140A-F, D3-150I-D, D3-150I-E, D3-150I-F, D3-170I-D, D3-170I-E, D3-170I-F, D3-170A-D, D3-170A-E, D3-170A-F, D3-200I-D, D3-200I-E, D3-200I-F, D3-200A-D, D3-200A-E, D3-200A-F, D3-220I-D, D3-220I-E, D3-220I-F, D3-220A-D, D3-220A-E, D3-220A-F, D3-140I-D

RÉF	No Piéce	QTÉ	DÉSIGNATION
1	21379288	1	Filtre air
2	961672	1	Collier durite

D3-110I-D, D3-110I-E, D3-110I-F, D3-140I-E, D3-140I-F, D3-140A-D, D3-140A-E, D3-140A-F, D3-150I-D, D3-150I-E, D3-150I-F, D3-170I-D, D3-170I-E, D3-170I-F, D3-170A-D, D3-170A-E, D3-170A-F, D3-200I-D, D3-200I-E, D3-200I-F, D3-200A-D, D3-200A-E, D3-200A-F, D3-220I-D, D3-220I-E, D3-220I-F, D3-220A-D, D3-220A-E, D3-220A-F, D3-140I-D

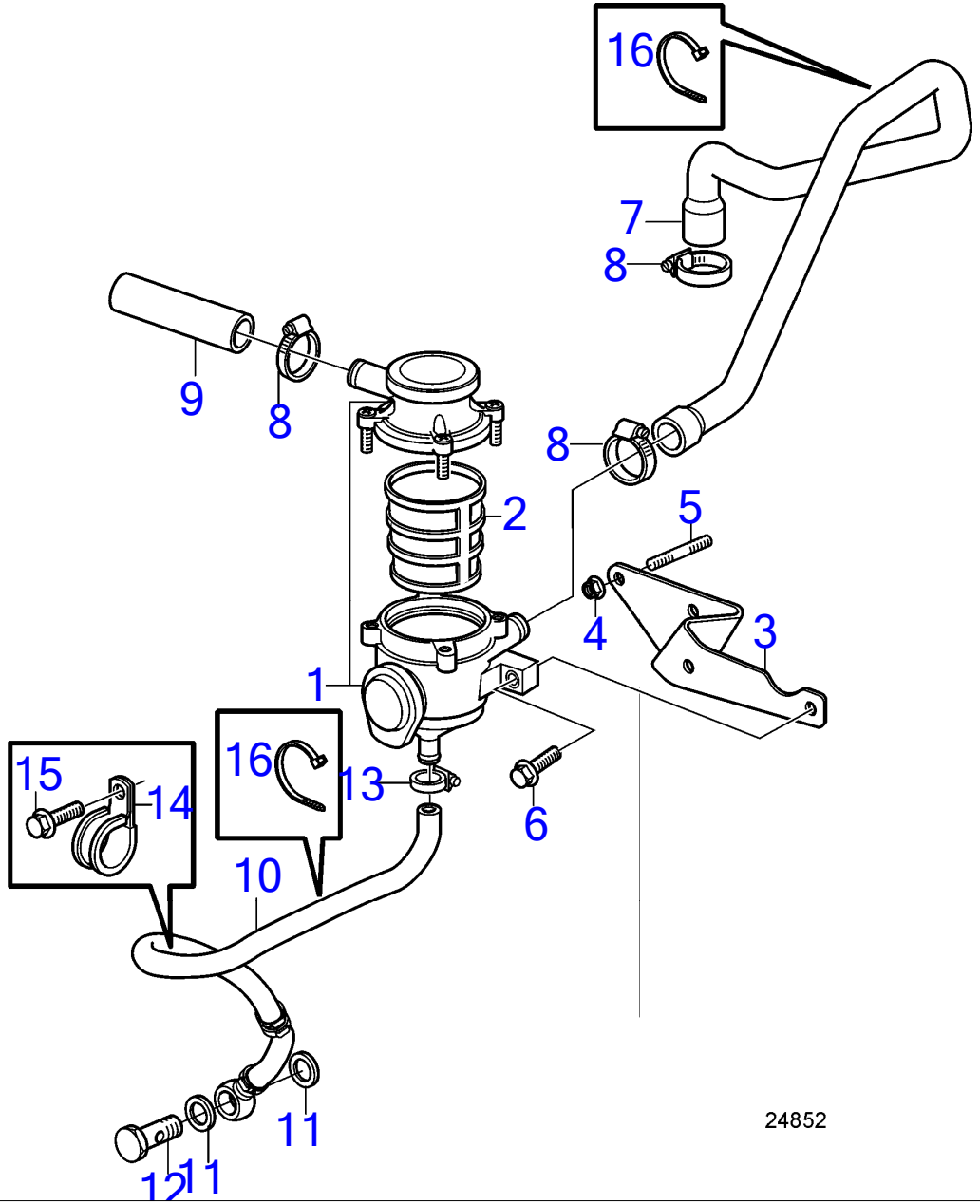

www.dbmoteurs.fr

D3-110I-D, D3-110I-E, D3-110I-F, D3-140I-E, D3-140I-F, D3-140A-D, D3-140A-E, D3-140A-F, D3-150I-D, D3-150I-E, D3-150I-F, D3-170I-D, D3-170I-E, D3-170I-F, D3-170A-D, D3-170A-E, D3-170A-F, D3-200I-D, D3-200I-E, D3-200I-F, D3-200A-D, D3-200A-E, D3-200A-F, D3-220I-D, D3-220I-E, D3-220I-F, D3-220A-D, D3-220A-E, D3-220A-F, D3-140I-D

RÉF	No Piéce	QTÉ	DÉSIGNATION	NOTES
1	21690243	1	Capteur d'huile	
2	21368879	1	· Cartouche	
3	21353287	1	Console	Remplacé par 21560971
	21560971	1	Console	
4	945408	3	Écrou à embase	
5	953060	3	Goujon	
6	946671	2	Vis à embase	M8x30mm
7	21353366	1	Flexible	
8	961666	2	Collier durite	
9	949995	1	Flexible	L=100mm
10	21461603	1	Conduit flexible	
11	11998	2	Joint	
12	26013	1	Vis creuse	
13	961664	1	Collier durite	
14	952631	1	Collier serrage	
15	946544	1	Vis à embase	M6x16mm
16	948211	1	Serre-câble	

Heat Exchanger with Installation Parts

D3-110I-D, D3-110I-E, D3-110I-F, D3-140I-E, D3-140I-F, D3-140A-D, D3-140A-E, D3-140A-F, D3-150I-D, D3-150I-E, D3-150I-F, D3-170I-D, D3-170I-E, D3-170I-F, D3-170A-D, D3-170A-E, D3-170A-F, D3-200I-D, D3-200I-E, D3-200I-F, D3-200A-D, D3-200A-E, D3-200A-F, D3-220I-D, D3-220I-E, D3-220I-F, D3-220A-D, D3-220A-E, D3-220A-F, D3-140I-D

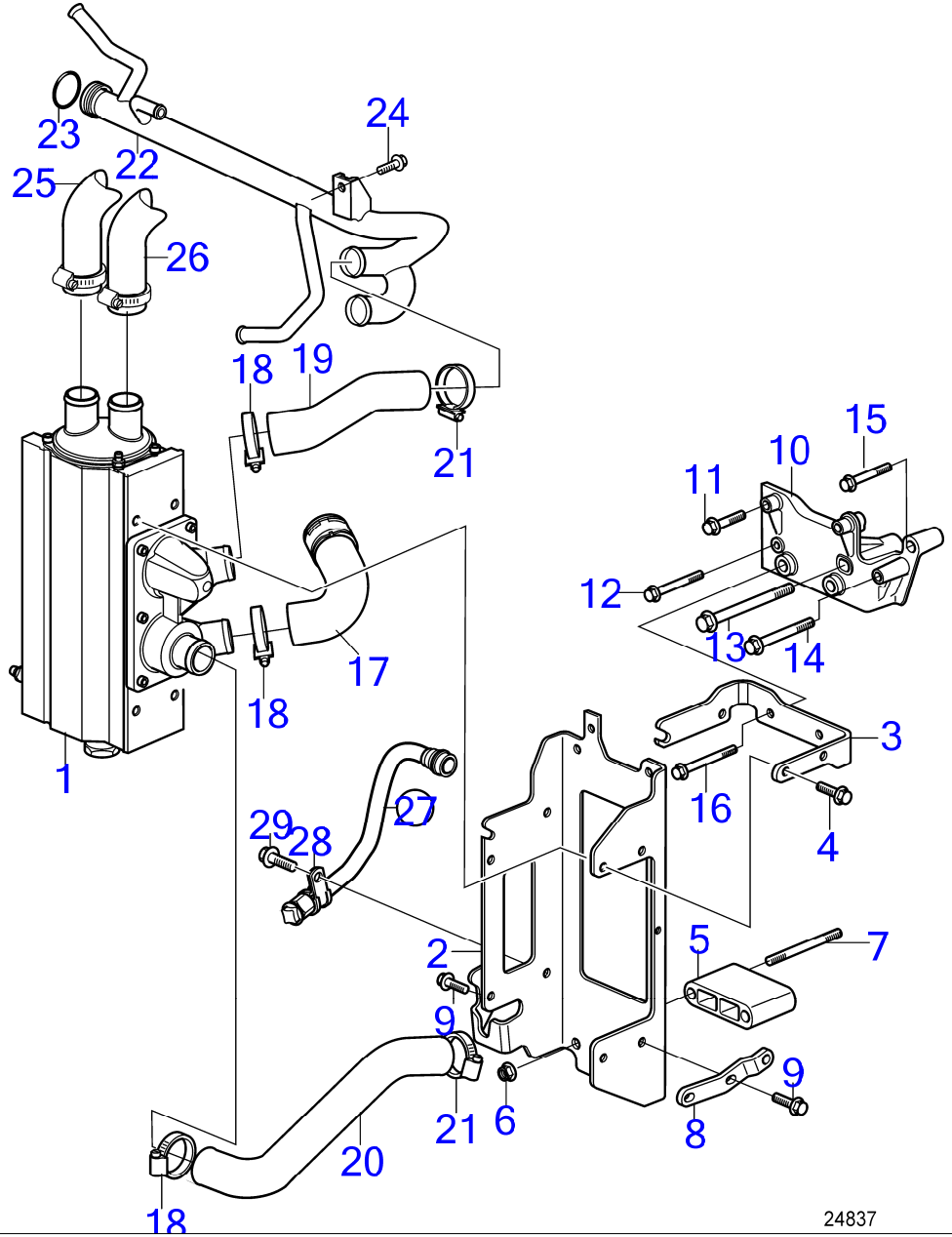

D3-110I-D, D3-110I-E, D3-110I-F, D3-140I-E, D3-140I-F, D3-140A-D, D3-140A-E, D3-140A-F, D3-150I-D, D3-150I-E, D3-150I-F, D3-170I-D, D3-170I-E, D3-170I-F, D3-170A-D, D3-170A-E, D3-170A-F, D3-200I-D, D3-200I-E, D3-200I-F, D3-200A-D, D3-200A-E, D3-200A-F, D3-220I-D, D3-220I-E, D3-220I-F, D3-220A-D, D3-220A-E, D3-220A-F, D3-140I-D

RÉF	No Piéce	QTÉ	DÉSIGNATION	Voir	NOTES
1		1	Echangeur chaleur	35698	
2	21442271	1	Console		Remplacé par 21572462
	21572462	1	Console		
3	21308169	1	Tirant		
4	946671	4	Vis à embase		M8x30mm
5	21306599	1	Profilé		
6	971095	2	Écrou à embase		
7	953084	2	Goujon		M10x110mm
8	21406493	1	Tirant		
9	946671	2	Vis à embase		M8x30mm
10	21259868	1	Console		
11	946671	2	Vis à embase		M8x30mm
12	968172	1	Vis à embase		M7x90mm
13	946671	2	Vis à embase		
14	946472	1	Vis à embase		
15	965187	1	Vis à embase		M10x60mm
16	969313	1	Vis à embase		
17	21166146	1	Flexible		
18	961670	3	Collier durite		
19	21166149	1	Flexible		
20	21454184	1	Flexible		
21	961669	2	Collier durite		
22	21591184	1	Tubulure admission		
23	976045	1	Joint torique		
24	946544	1	Vis à embase		
25		1	Flexible	35682	À bord
		1	Flexible	35684	AQ
26	21166127	1	Flexible	38268	Refroidisseur d'air de suralimentation-échangeur de température, Sans pompe servo., Remplacé par 21824971
	21824971	1	Flexible		Remplacé par 22004801
	22004801	1	Flexible		Remplacé par 22990061
	22990061	1	Flexible		
27	21501494	1	Flexible		
28	947827	1	Collier serrage		
29	946501	1	Vis à embase		

Heat Exchanger, Components

D3-110I-D, D3-110I-E, D3-110I-F, D3-140I-E, D3-140I-F, D3-140A-D, D3-140A-E, D3-140A-F, D3-150I-D, D3-150I-E, D3-150I-F, D3-170I-D, D3-170I-E, D3-170I-F, D3-170A-D, D3-170A-E, D3-170A-F, D3-200I-D, D3-200I-E, D3-200I-F, D3-200A-D, D3-200A-E, D3-200A-F, D3-220I-D, D3-220I-E, D3-220I-F, D3-220A-D, D3-220A-E, D3-220A-F, D3-140I-D

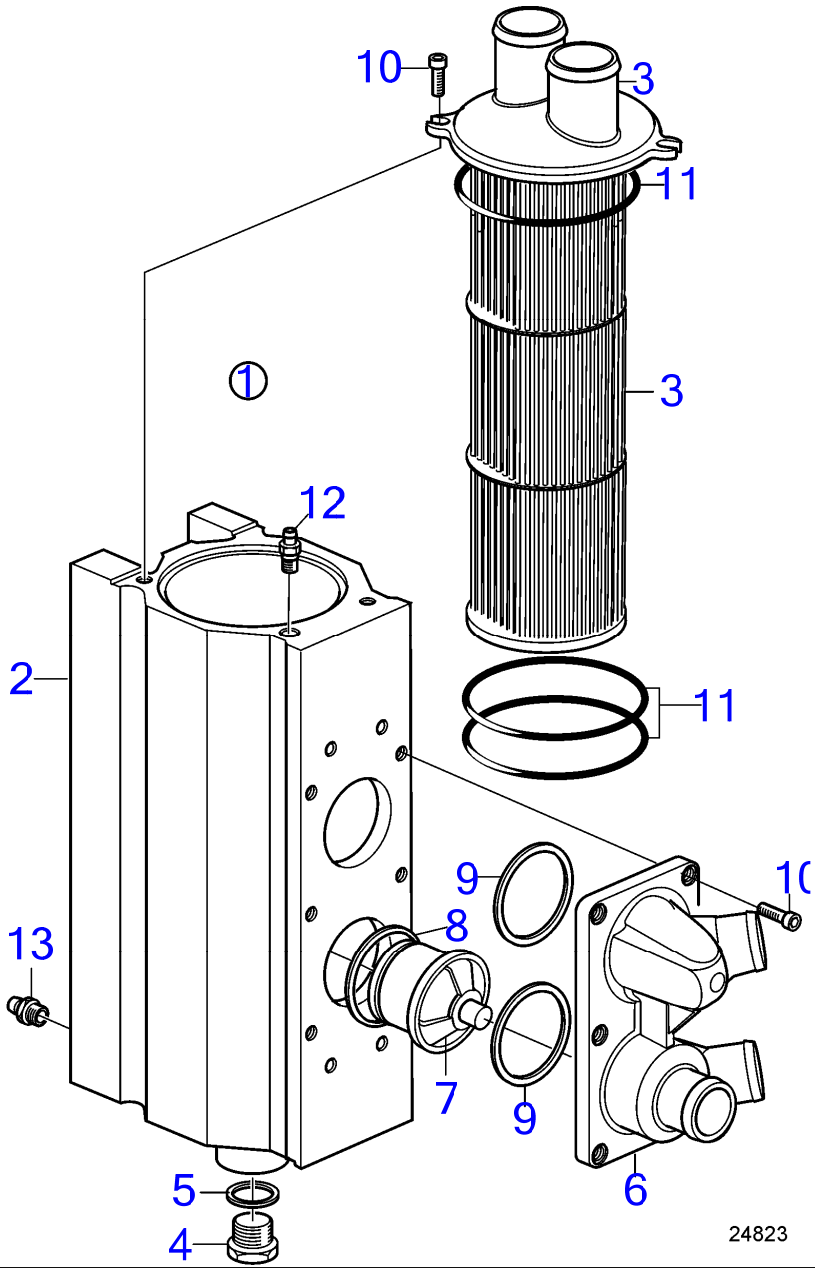

www.dbmoteurs.fr

D3-110I-D, D3-110I-E, D3-110I-F, D3-140I-E, D3-140I-F, D3-140A-D, D3-140A-E, D3-140A-F, D3-150I-D, D3-150I-E, D3-150I-F, D3-170I-D, D3-170I-E, D3-170I-F, D3-170A-D, D3-170A-E, D3-170A-F, D3-200I-D, D3-200I-E, D3-200I-F, D3-200A-D, D3-200A-E, D3-200A-F, D3-220I-D, D3-220I-E, D3-220I-F, D3-220A-D, D3-220A-E, D3-220A-F, D3-140I-D

RÉF	No Piéce	QTÉ	DÉSIGNATION
1	21456343	1	Echangeur temperatur
2		1	· Carter
3	21456469	1	· Cartouche
4	21262925	1	· Bouchon
5	948887	1	· Joint torique
6	21456344	1	· Couvercle
7	3840816	1	· Thermostat
8	3584299	1	· Joint
9	21273476	2	· Joint torique
10	940326	8	· Vis à six pans creux
11	3838336	3	· Joint torique
12	3842014	1	· Tuyau
13	3583822	1	· Raccord de drainage

Cooling Water Pipe

D3-110I-D, D3-110I-E, D3-110I-F, D3-140I-E, D3-140I-F, D3-140A-D, D3-140A-E, D3-140A-F, D3-150I-D, D3-150I-E, D3-150I-F, D3-170I-D, D3-170I-E, D3-170I-F, D3-170A-D, D3-170A-E, D3-170A-F, D3-200I-D, D3-200I-E, D3-200I-F, D3-200A-D, D3-200A-E, D3-200A-F, D3-220I-D, D3-220I-E, D3-220I-F, D3-220A-D, D3-220A-E, D3-220A-F, D3-140I-D

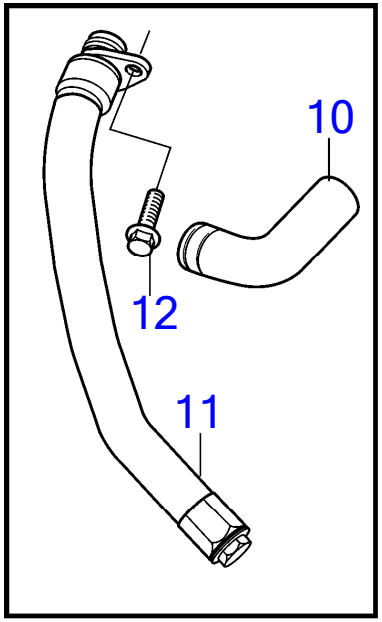

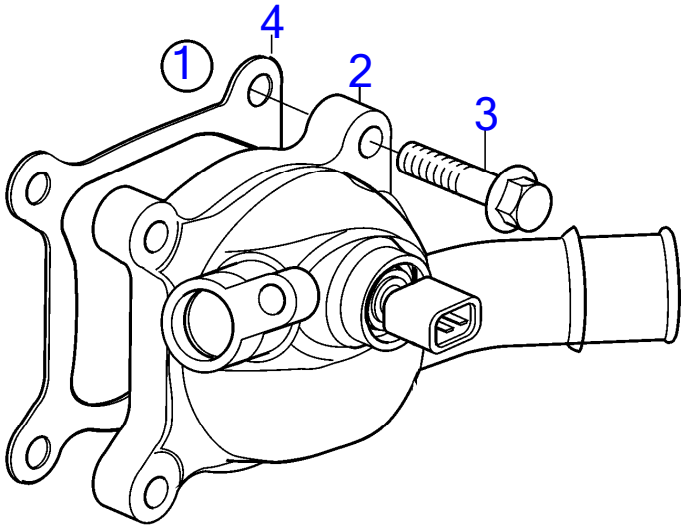

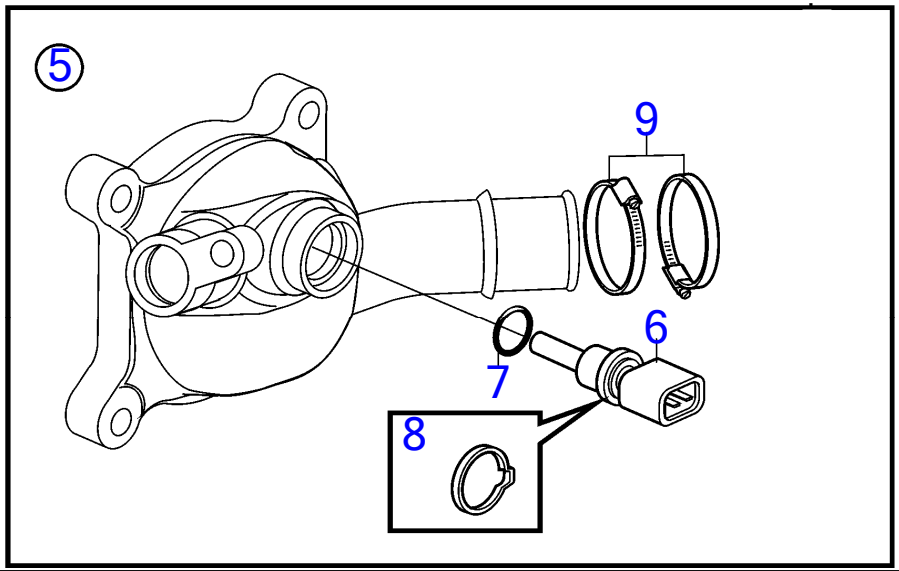

27881

D3-110I-D, D3-110I-E, D3-110I-F, D3-140I-E, D3-140I-F, D3-140A-D, D3-140A-E, D3-140A-F, D3-150I-D, D3-150I-E, D3-150I-F, D3-170I-D, D3-170I-E, D3-170I-F, D3-170A-D, D3-170A-E, D3-170A-F, D3-200I-D, D3-200I-E, D3-200I-F, D3-200A-D, D3-200A-E, D3-200A-F, D3-220I-D, D3-220I-E, D3-220I-F, D3-220A-D, D3-220A-E, D3-220A-F, D3-140I-D

RÉF	No Piéce	QTÉ	DÉSIGNATION	NOTES
1	21560216	1	Lot	21678692
	21678692	1	Lot	
2	21673916	1	· Tube sortie eau	
3	986228	1	· Vis à 6 pans creux	
4	21625080	1	· Joint	
5	21684636	1	· Kit petites pièces	
6	(8653172)	1	· · Capteur	Réféence hors de gamme, Utiliser le kit 21684636
7	(30713577)	1	· · Joint torique	Réféence hors de gamme
8	(30713576)	1	· · Clip	Réféence hors de gamme
9	961670	2	· Collier durite	
10	21166146	1	· Flexible	
11	21501494	1	· Flexible	

D3-110I-D, D3-110I-E, D3-110I-F, D3-140I-E, D3-140I-F, D3-140A-D, D3-140A-E, D3-140A-F, D3-150I-D, D3-150I-E, D3-150I-F, D3-170I-D, D3-170I-E, D3-170I-F, D3-170A-D, D3-170A-E, D3-170A-F, D3-200I-D, D3-200I-E, D3-200I-F, D3-200A-D, D3-200A-E, D3-200A-F, D3-220I-D, D3-220I-E, D3-220I-F, D3-220A-D, D3-220A-E, D3-220A-F, D3-140I-D

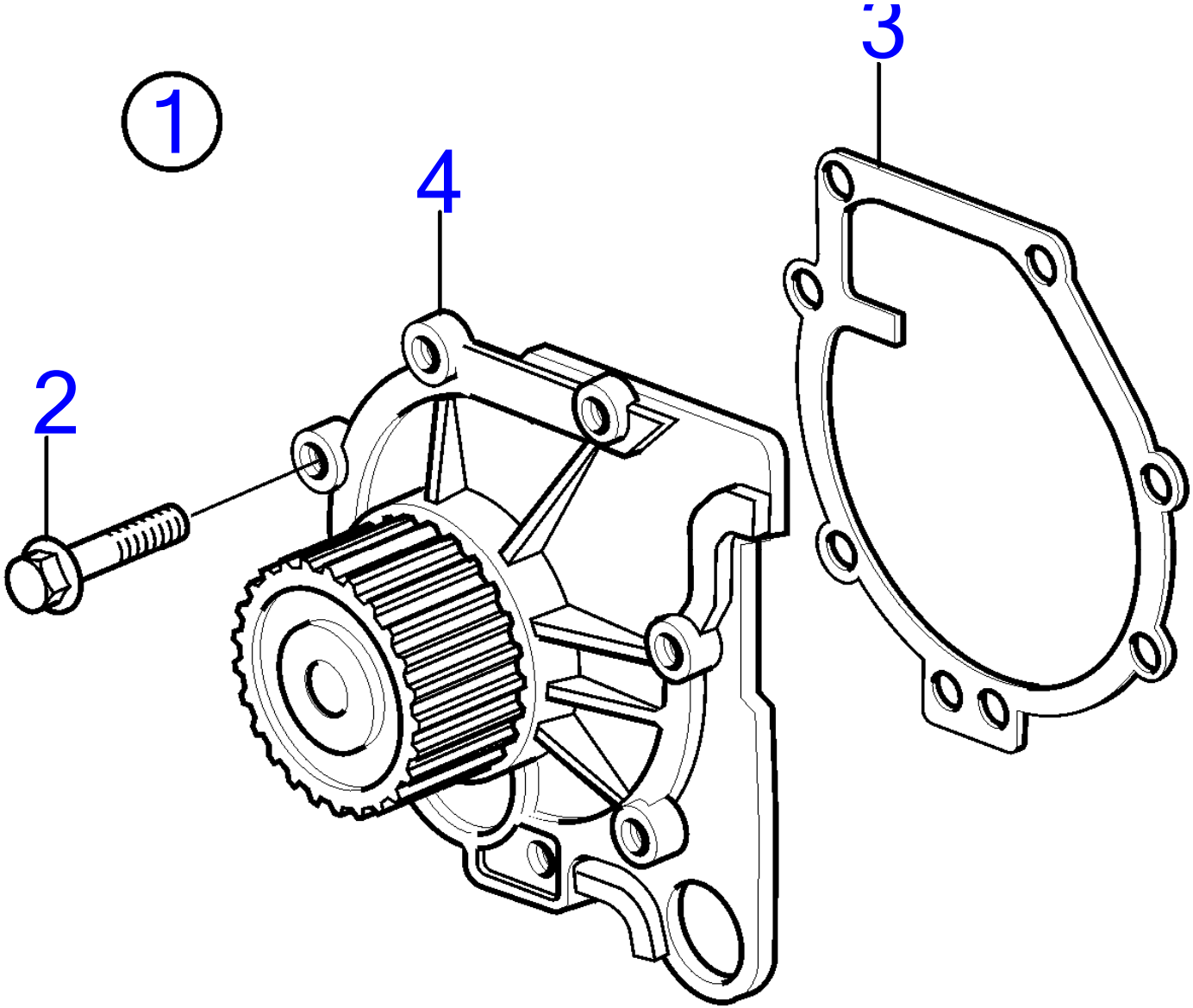

25091

www.dbmoteurs.fr

D3-110I-D, D3-110I-E, D3-110I-F, D3-140I-E, D3-140I-F, D3-140A-D, D3-140A-E, D3-140A-F, D3-150I-D, D3-150I-E, D3-150I-F, D3-170I-D, D3-170I-E, D3-170I-F, D3-170A-D, D3-170A-E, D3-170A-F, D3-200I-D, D3-200I-E, D3-200I-F, D3-200A-D, D3-200A-E, D3-200A-F, D3-220I-D, D3-220I-E, D3-220I-F, D3-220A-D, D3-220A-E, D3-220A-F, D3-140I-D

RÉF	No Piéce	QTÉ	DÉSIGNATION	NOTES
1	3801404	1	Pompe de refroidisse	
2	985151	7	· Vis à embase	
3	30677767	1	· Joint	
4		1	· Pompe eau	Non vendu séparément.

Extra Pulley

D3-110I-D, D3-110I-E, D3-110I-F, D3-140I-E, D3-140I-F, D3-140A-D, D3-140A-E, D3-140A-F, D3-150I-D, D3-150I-E, D3-150I-F, D3-170I-D, D3-170I-E, D3-170I-F, D3-170A-D, D3-170A-E, D3-170A-F, D3-140I-D

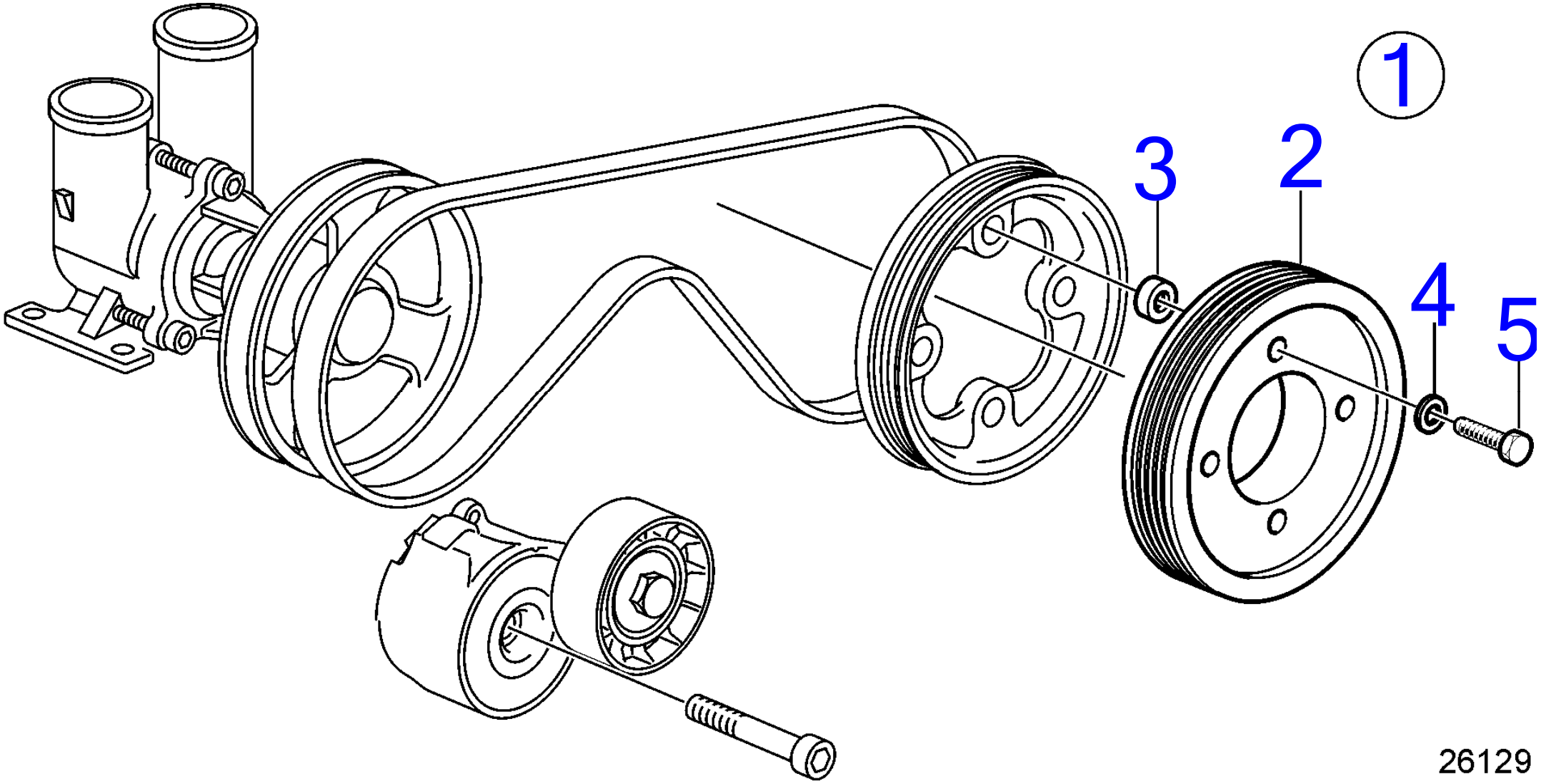

D3-110I-D, D3-110I-E, D3-110I-F, D3-140I-E, D3-140I-F, D3-140A-D, D3-140A-E, D3-140A-F, D3-150I-D, D3-150I-E, D3-150I-F, D3-170I-D, D3-170I-E, D3-170I-F, D3-170A-D, D3-170A-E, D3-170A-F, D3-140I-D

RÉF	No Piéce	QTÉ	DÉSIGNATION
1	21410547	1	Lot
2		1	· Poulie
3	949523	4	· Rondelle
4	976945	4	· Rondelle
5	991635	4	· Vis à tête hexagonal

VOLVO PENTA

Hot Water Outlet

D3-110I-D, D3-110I-E, D3-110I-F, D3-140I-E, D3-140I-F, D3-140A-D, D3-140A-E, D3-140A-F, D3-150I-D, D3-150I-E, D3-150I-F, D3-170I-D, D3-170I-E, D3-170I-F, D3-170A-D, D3-170A-E, D3-170A-F, D3-200I-D, D3-200I-E, D3-200I-F, D3-200A-D, D3-200A-E, D3-200A-F, D3-220I-D, D3-220I-E, D3-220I-F, D3-220A-D, D3-220A-E, D3-220A-F, D3-140I-D

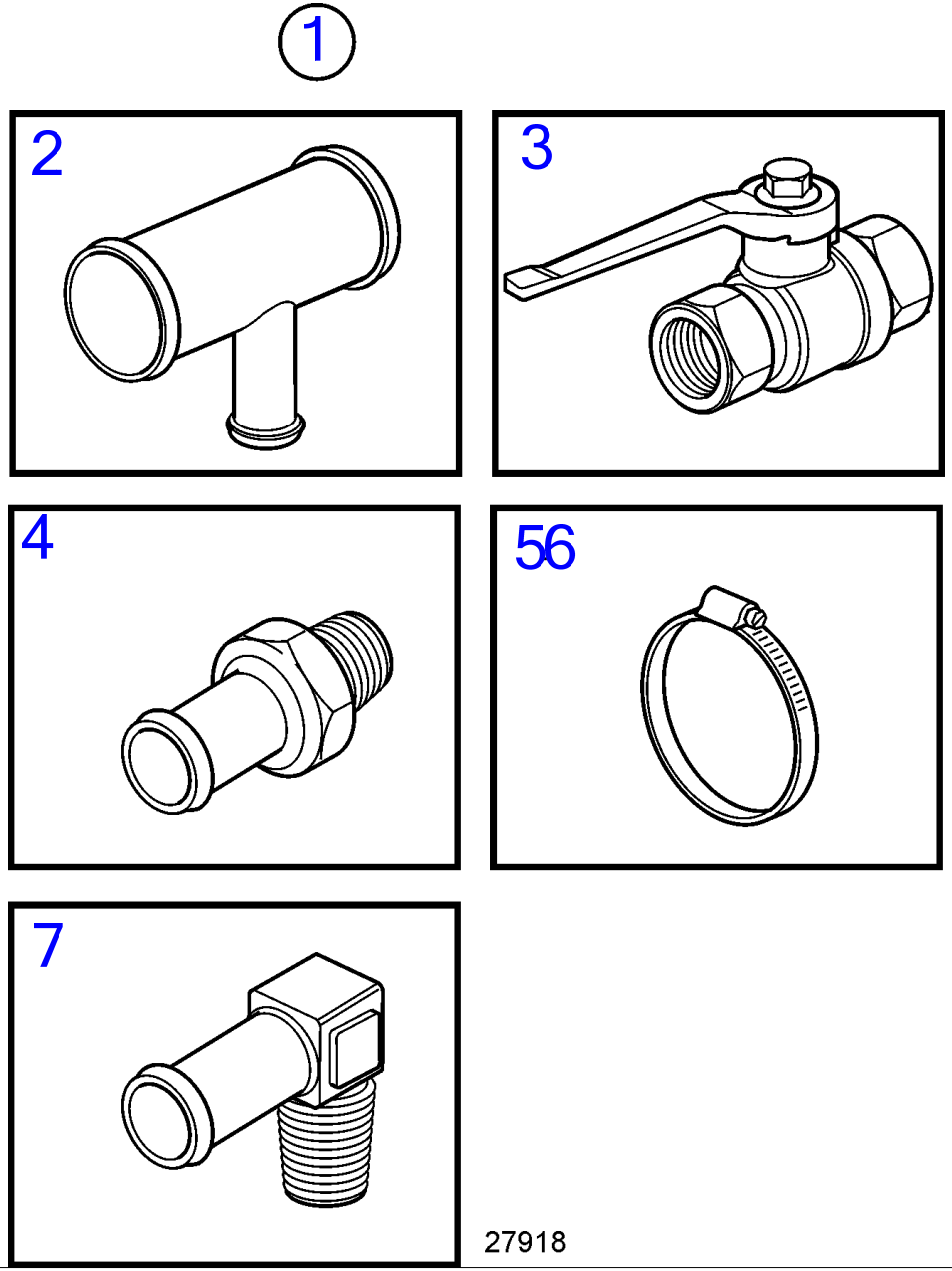

www.dbmoteurs.fr

D3-110I-D, D3-110I-E, D3-110I-F, D3-140I-E, D3-140I-F, D3-140A-D, D3-140A-E, D3-140A-F, D3-150I-D, D3-150I-E, D3-150I-F, D3-170I-D, D3-170I-E, D3-170I-F, D3-170A-D, D3-170A-E, D3-170A-F, D3-200I-D, D3-200I-E, D3-200I-F, D3-200A-D, D3-200A-E, D3-200A-F, D3-220I-D, D3-220I-E, D3-220I-F, D3-220A-D, D3-220A-E, D3-220A-F, D3-140I-D

RÉF	No Piéce	QTÉ	DÉSIGNATION	NOTES
1	21339078	1	Kit prise eau chaude	
2	3581182	1	· Tube de refroidissem	Remplacé par 22411926
	22411926	1	· Tube de refroidissem	
3	1140097	2	· Pointeau	
4	961657	5	· Raccord flexible	
5	961665	6	· Collier durite	
6	961669	2	· Collier durite	
7	961607	1	· Raccord flexible	

After Cooler, Components

D3-110I-D, D3-110I-E, D3-110I-F, D3-140I-E, D3-140I-F, D3-140A-D, D3-140A-E, D3-140A-F, D3-150I-D, D3-150I-E, D3-150I-F, D3-170I-D, D3-170I-E, D3-170I-F, D3-170A-D, D3-170A-E, D3-170A-F, D3-200I-D, D3-200I-E, D3-200I-F, D3-200A-D, D3-200A-E, D3-200A-F, D3-220I-D, D3-220I-E, D3-220I-F, D3-220A-D, D3-220A-E, D3-220A-F, D3-140I-D

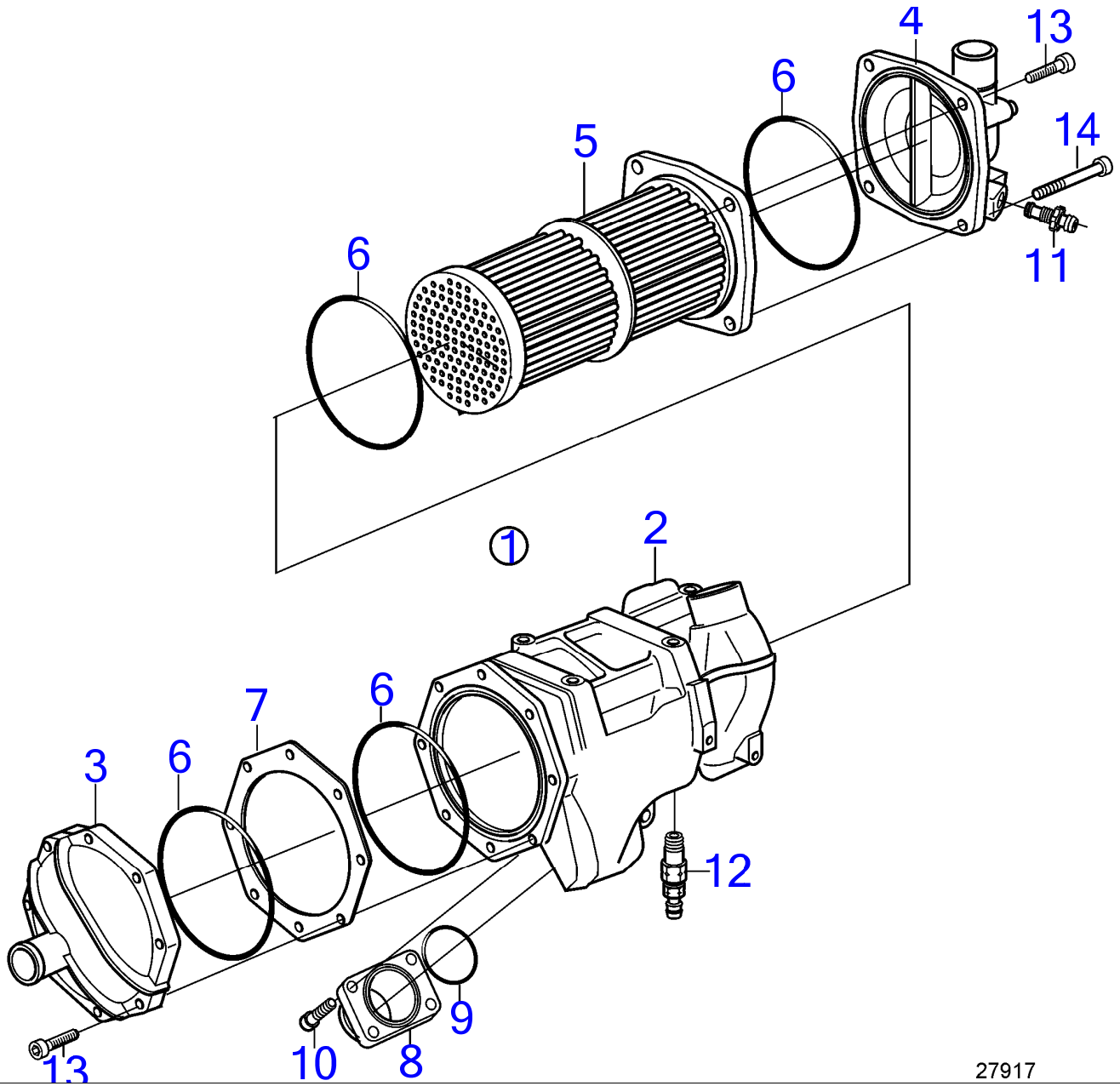

27917

D3-110I-D, D3-110I-E, D3-110I-F, D3-140I-E, D3-140I-F, D3-140A-D, D3-140A-E, D3-140A-F, D3-150I-D, D3-150I-E, D3-150I-F, D3-170I-D, D3-170I-E, D3-170I-F, D3-170A-D, D3-170A-E, D3-170A-F, D3-200I-D, D3-200I-E, D3-200I-F, D3-200A-D, D3-200A-E, D3-200A-F, D3-220I-D, D3-220I-E, D3-220I-F, D3-220A-D, D3-220A-E, D3-220A-F, D3-140I-D

RÉF	No Piéce	QTÉ	DÉSIGNATION	NOTES
1	21928775	1	Refroidissement d'ai	
2	21262889	1	· Carter	
3	21262899	1	· Capot	Sortie
4	21262896	1	· Capot	Entrée
5	21262900	1	· Refroidissement d'ai	
6	3838406	4	· Joint torique	
7	3838407	1	· Entretoise	
8	21262907	1	· Tuyau	
9	866690	1	· Joint torique	
10	3838501	4	· Vis	M6x25mm
11	3583822	1	· Raccord de drainage	
12	974320	1	· Robinet de fermeture	
13	959224	11	· Vis à six pans creux	M8x35mm
14	959230	1	· Vis à six pans creux	M8x65mm

D3-110I-D, D3-110I-E, D3-110I-F, D3-140I-E, D3-140I-F, D3-140A-D, D3-140A-E, D3-140A-F, D3-150I-D, D3-150I-E, D3-150I-F, D3-170I-D, D3-170I-E, D3-170I-F, D3-170A-D, D3-170A-E, D3-170A-F, D3-200I-D, D3-200I-E, D3-200I-F, D3-200A-D, D3-200A-E, D3-200A-F, D3-220I-D, D3-220I-E, D3-220I-F, D3-220A-D, D3-220A-E, D3-220A-F, D3-140I-D

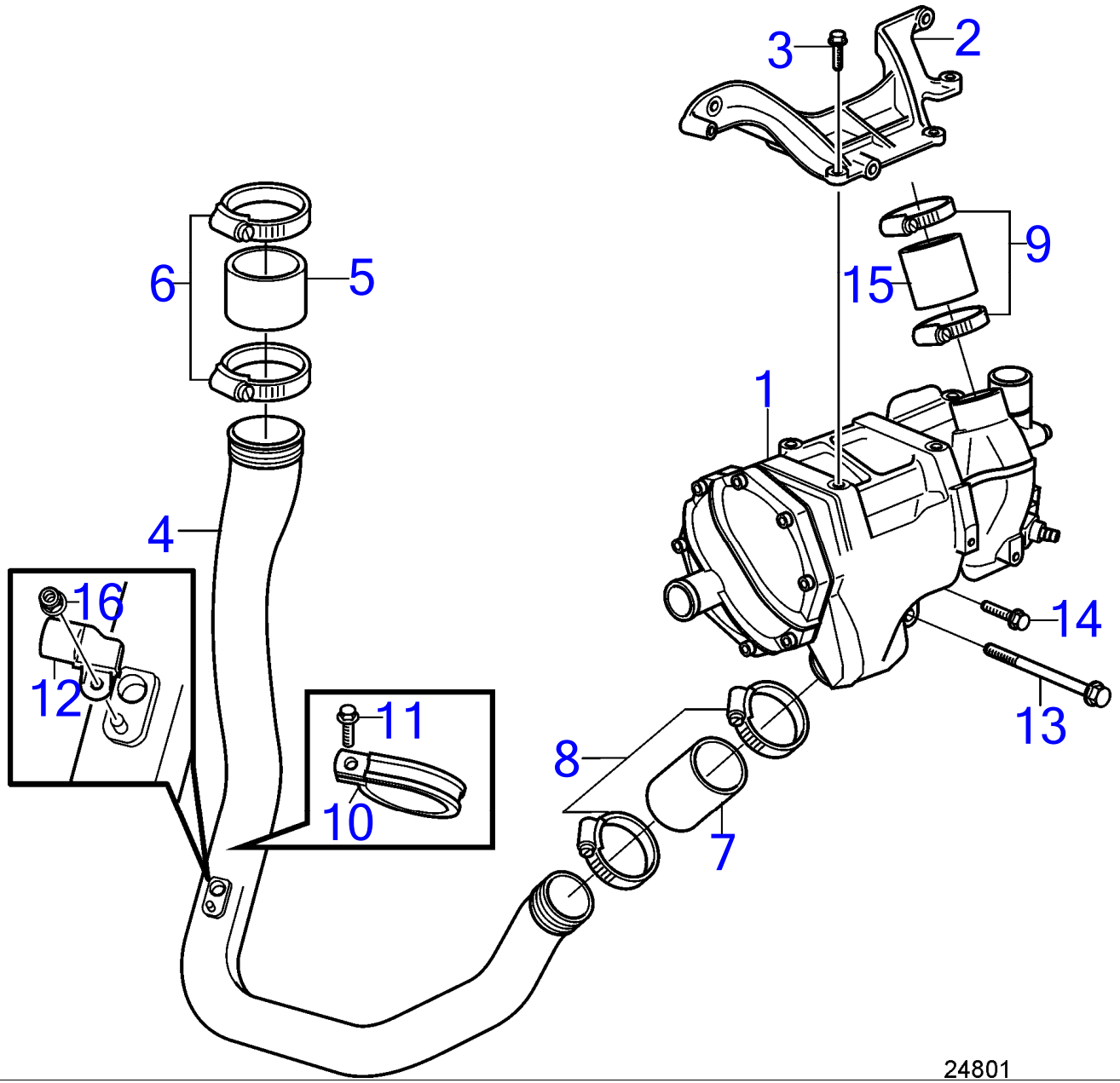

www.dbmoteurs.fr

D3-110I-D, D3-110I-E, D3-110I-F, D3-140I-E, D3-140I-F, D3-140A-D, D3-140A-E, D3-140A-F, D3-150I-D, D3-150I-E, D3-150I-F, D3-170I-D, D3-170I-E, D3-170I-F, D3-170A-D, D3-170A-E, D3-170A-F, D3-200I-D, D3-200I-E, D3-200I-F, D3-200A-D, D3-200A-E, D3-200A-F, D3-220I-D, D3-220I-E, D3-220I-F, D3-220A-D, D3-220A-E, D3-220A-F, D3-140I-D

RÉF	No Piéce	QTÉ	DÉSIGNATION	Voir	NOTES
1		1	Refoi.air suraliment	37411	
2	21194424	1	Console		
3	946671	4	Vis à embase		M8x30mm
4	21501408	1	Tuyau suralimentatio		
5	30677765	1	Flexible		
6	961673	2	Collier durite		
7	847385	1	Flexible		
8	21109868	2	Collier durite		
9	961671	2	Collier durite		
10	945734	1	Collier serrage		
11	946501	1	Vis à embase		M6x12mm
12	21385453	1	Capteur de pression		
13	973098	1	Vis à embase		M10x150mm
14	947760	1	Vis à embase		M8x40mm
15	466327	1	Flexible		
16	965483	1	Écrou à embase		

Seawater Pump and Hoses, Inboard

D3-110I-D, D3-110I-E, D3-110I-F, D3-140I-E, D3-140I-F, D3-150I-D, D3-150I-E, D3-150I-F, D3-170I-D, D3-170I-E, D3-170I-F, D3-200I-D, D3-200I-E, D3-200I-F, D3-220I-D, D3-220I-E, D3-220I-F, D3-140I-D

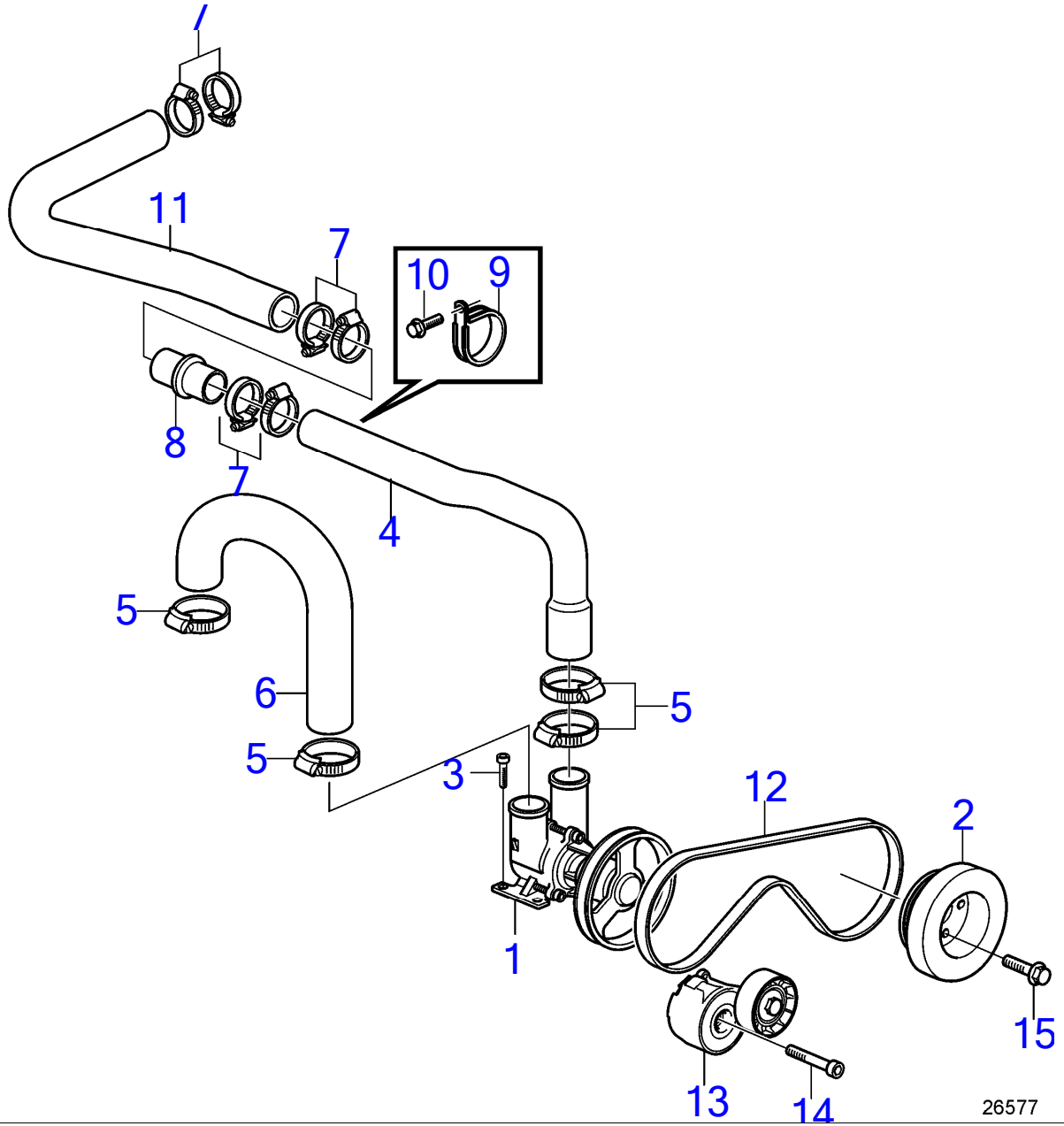

D3-110I-D, D3-110I-E, D3-110I-F, D3-140I-E, D3-140I-F, D3-150I-D, D3-150I-E, D3-150I-F, D3-170I-D, D3-170I-E, D3-170I-F, D3-200I-D, D3-200I-E, D3-200I-F, D3-220I-D, D3-220I-E, D3-220I-F, D3-140I-D

RÉF	No Piéce	QTÉ	DÉSIGNATION	Voir	NOTES
1		1	Pompe eau mer		
			.	38260	
2	21255747	1	Amortisseur de vibra		110-170 HP
3	959223	4	Vis à six pans creux		M8x30mm
4	22371786	1	Flexible		
5	961670	3	Collier durite		
6	21162640	1	Flexible		Pompe à eau de mer-radiateur secondaire.
7	961669	7	Collier durite		
8	861090	1	Tube		
9	967645	1	Collier serrage		
10	946544	1	Vis à embase		M6x16mm
11	22371868	1	Flexible		Vers radiateur d'huile.
12	21160912	1	Courroie striée		
13	21424647	1	Tendeur de courroie		
14	959245	1	Vis à six pans creux		
15	975101	4	Vis à embase		M10x40mm

D3-140A-D, D3-140A-E, D3-140A-F, D3-170A-D, D3-170A-E, D3-170A-F, D3-200A-D, D3-200A-E, D3-200A-F, D3-220A-D, D3-220A-E, D3-220A-F

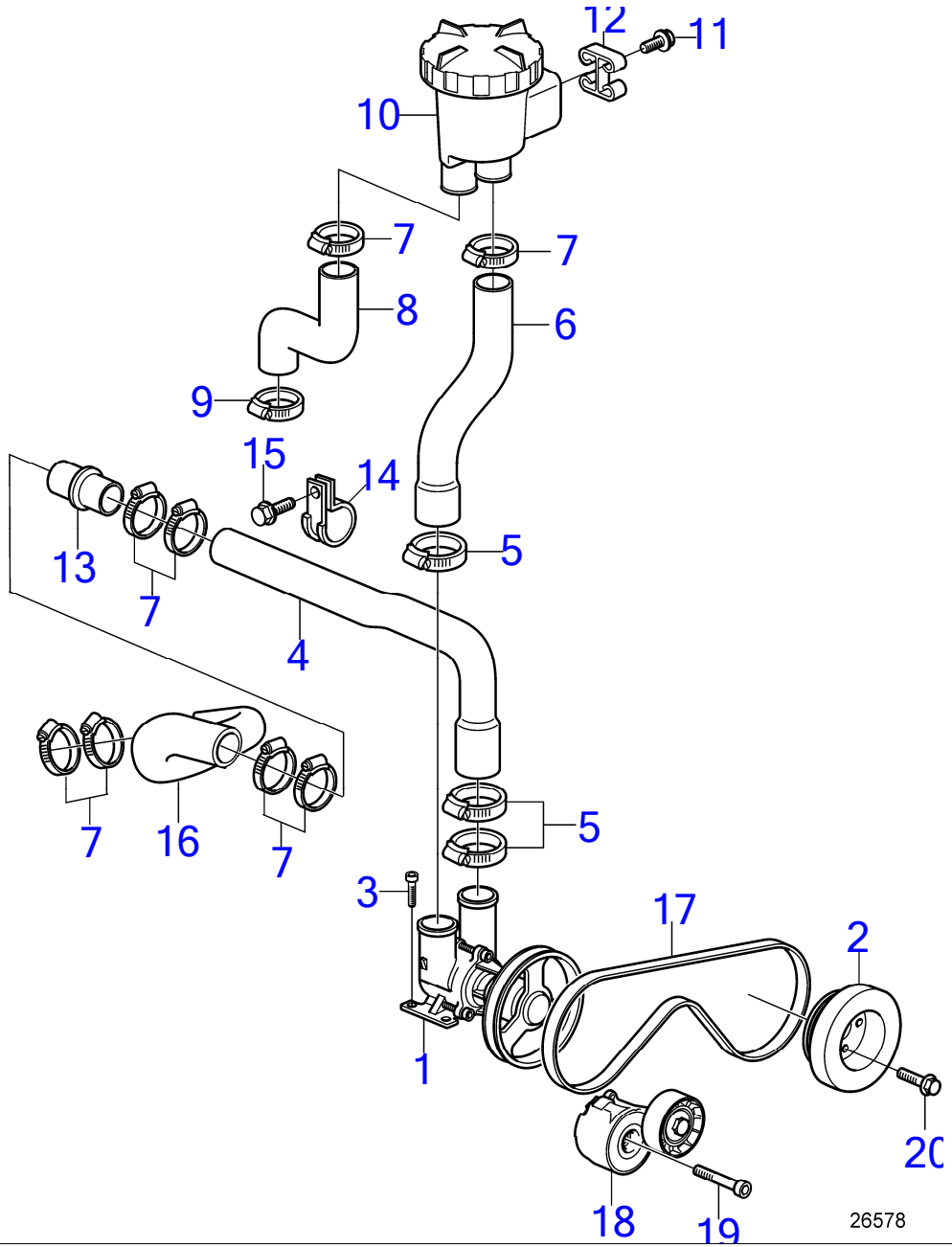

D3-140A-D, D3-140A-E, D3-140A-F, D3-170A-D, D3-170A-E, D3-170A-F, D3-200A-D, D3-200A-E, D3-200A-F, D3-220A-D, D3-220A-E, D3-220A-F

RÉF	No Piéce	QTÉ	DÉSIGNATION	Voir	NOTES
1		1	Pompe eau mer	38260	
2	21255747	1	Amortisseur de vibra		110-170 HP
3	959223	4	Vis à six pans creux		M8x30mm
4	22371786	1	Flexible		
5	961670	3	Collier durite		
6	21535682	1	Flexible		Pompe à eau de mer - filtre à eau de mer.
7	961669	8	Collier durite		
8	21162573	1	Flexible		Radiateur secondaire-filtre eau de mer.
9	961670	1	Collier durite		
10		1	Filtre eau mer	35648	Uniquement pour filtre 860631
11	965180	4	Vis à embase		M8x20mm
12	21369356	1	Profilé		
13	861090	1	Tube		
14	967645	1	Collier serrage		
15	946544	1	Vis à embase		M6x16mm
16	22371852	1	Flexible		
17	21160912	1	Courroie striée		
18	21424647	1	Tendeur de courroie		
19	959245	1	Vis à six pans creux		
20	975101	4	Vis à embase		M10x40mm

Sea Water Pump, Components

D3-110I-D, D3-110I-E, D3-110I-F, D3-140I-E, D3-140I-F, D3-140A-D, D3-140A-E, D3-140A-F, D3-150I-D, D3-150I-E, D3-150I-F, D3-170I-D, D3-170I-E, D3-170I-F, D3-170A-D, D3-170A-E, D3-170A-F, D3-200I-D, D3-200I-E, D3-200I-F, D3-200A-D, D3-200A-E, D3-200A-F, D3-220I-D, D3-220I-E, D3-220I-F, D3-220A-D, D3-220A-E, D3-220A-F, D3-140I-D

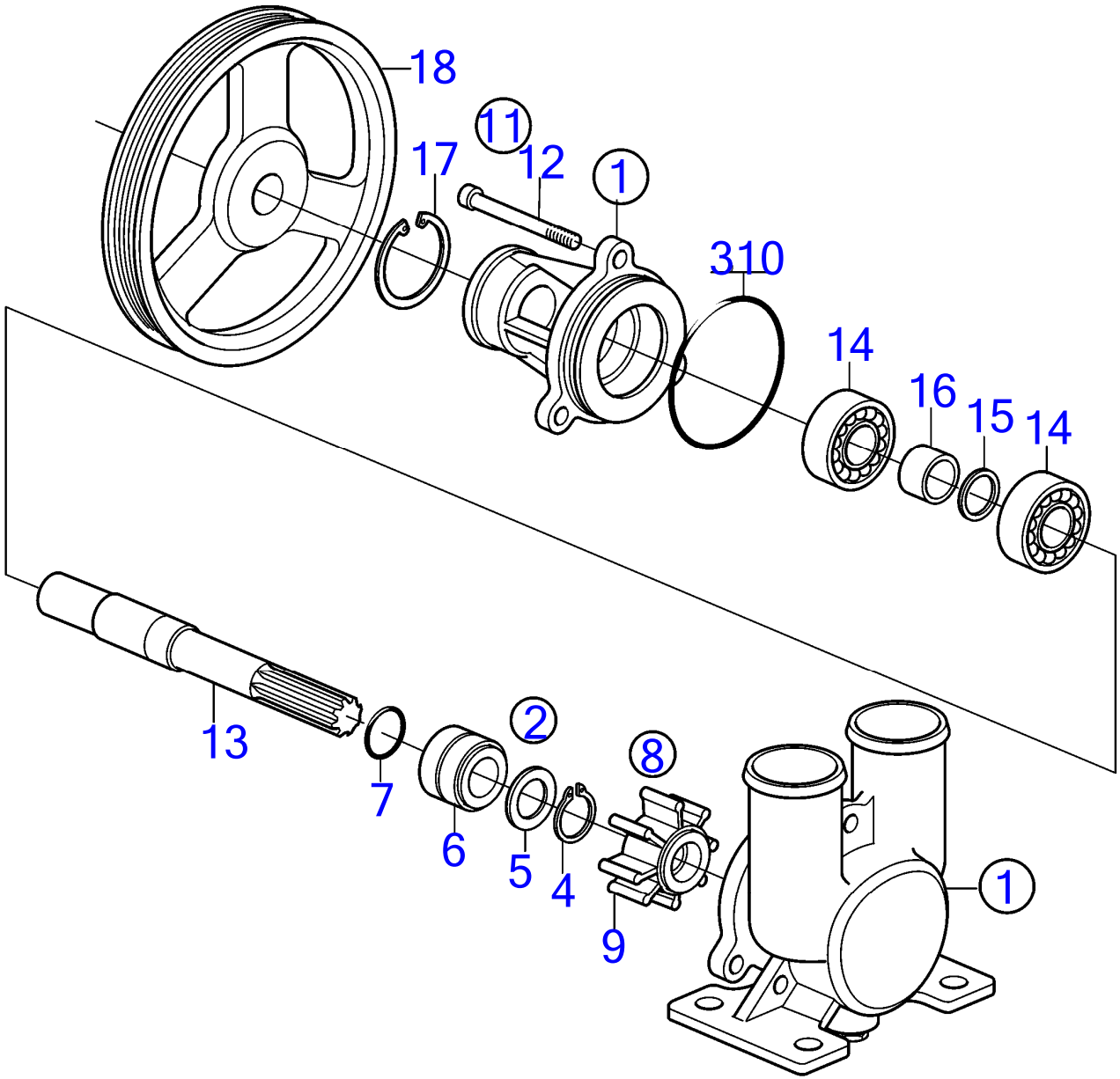

26683

D3-110I-D, D3-110I-E, D3-110I-F, D3-140I-E, D3-140I-F, D3-140A-D, D3-140A-E, D3-140A-F, D3-150I-D, D3-150I-E, D3-150I-F, D3-170I-D, D3-170I-E, D3-170I-F, D3-170A-D, D3-170A-E, D3-170A-F, D3-200I-D, D3-200I-E, D3-200I-F, D3-200A-D, D3-200A-E, D3-200A-F, D3-220I-D, D3-220I-E, D3-220I-F, D3-220A-D, D3-220A-E, D3-220A-F, D3-140I-D

RÉF	No Piéce	QTÉ	DÉSIGNATION	NOTES
1	21379102	1	Pompe eau mer	
2	21951386	1	·	
3		1	·· Joint torique	
4	809444	1	·· Anneau verrouillage	Réféence hors de gamme
5	(3583988)	1	·· Rondelle	Réféence hors de gamme
6	(21379134)	1	·· Bague étanchéité	Réféence hors de gamme
7	960166	1	·· Joint torique	
8	3593660	1	· Kit impulseur	Remplacé par le numéro de référence suivant
	21381693	1	· Kit impulseur	Remplacé par le numéro de référence suivant
	21951352	1	· Kit impulseur	
9		1	·· Impulseur	
10		1	·· Joint torique	
11	21951330	1	· Kit de vis	
12		3	·· Vis à six pans creux	
13		1	· Arbre	
14	181800	2	· Roulement billes	
15	914451	1	· Circlip	
16	(21379143)	1	· Entretoise	Réféence hors de gamme
17	914523	1	· Circlip	
18		1	· Poulie	

Seawater Filter

D3-110I-D, D3-110I-E, D3-110I-F, D3-140I-E, D3-140I-F, D3-140A-D, D3-140A-E, D3-140A-F, D3-150I-D, D3-150I-E, D3-150I-F, D3-170I-D, D3-170I-E, D3-170I-F, D3-170A-D, D3-170A-E, D3-170A-F, D3-200I-D, D3-200I-E, D3-200I-F, D3-200A-D, D3-200A-E, D3-200A-F, D3-220I-D, D3-220I-E, D3-220I-F, D3-220A-D, D3-220A-E, D3-220A-F, D3-140I-D

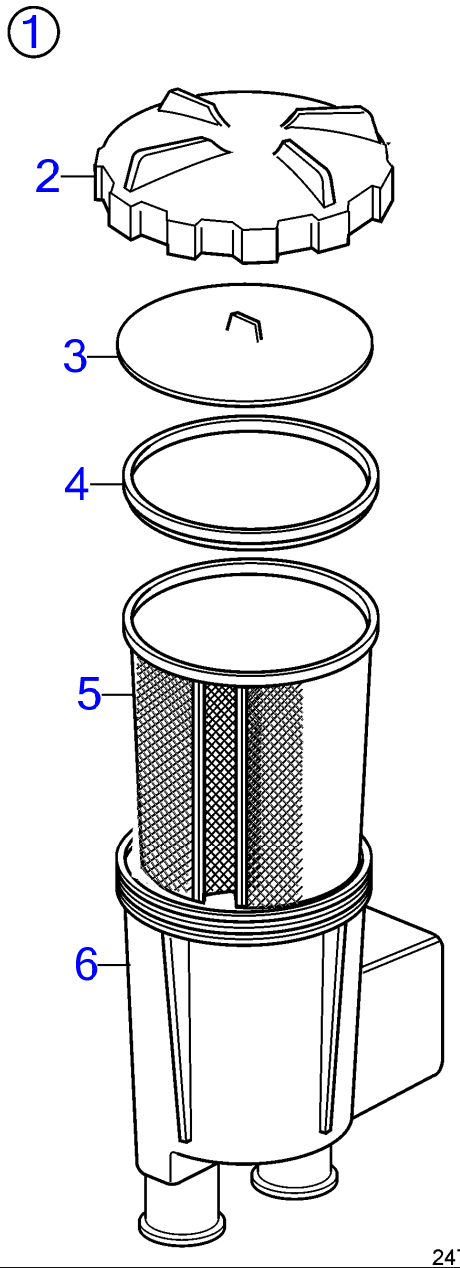

24786

D3-110I-D, D3-110I-E, D3-110I-F, D3-140I-E, D3-140I-F, D3-140A-D, D3-140A-E, D3-140A-F, D3-150I-D, D3-150I-E, D3-150I-F, D3-170I-D, D3-170I-E, D3-170I-F, D3-170A-D, D3-170A-E, D3-170A-F, D3-200I-D, D3-200I-E, D3-200I-F, D3-200A-D, D3-200A-E, D3-200A-F, D3-220I-D, D3-220I-E, D3-220I-F, D3-220A-D, D3-220A-E, D3-220A-F, D3-140I-D

RÉF	No Piéce	QTÉ	DÉSIGNATION
1	21880386	1	Filtre à eau de mer
2	21863984	1	· Couvercle
3	842982	1	· Plateau pression
4	842724	1	· Étanchéité
5	21880390	1	· Crépine
6		1	· Boîtier de crépine

Extra Expansion Tank Kit

D3-110I-D, D3-110I-E, D3-110I-F, D3-140I-E, D3-140I-F, D3-140A-D, D3-140A-E, D3-140A-F, D3-150I-D, D3-150I-E, D3-150I-F, D3-170I-D, D3-170I-E, D3-170I-F, D3-170A-D, D3-170A-E, D3-170A-F, D3-200I-D, D3-200I-E, D3-200I-F, D3-200A-D, D3-200A-E, D3-200A-F, D3-220I-D, D3-220I-E, D3-220I-F, D3-220A-D, D3-220A-E, D3-220A-F, D3-140I-D

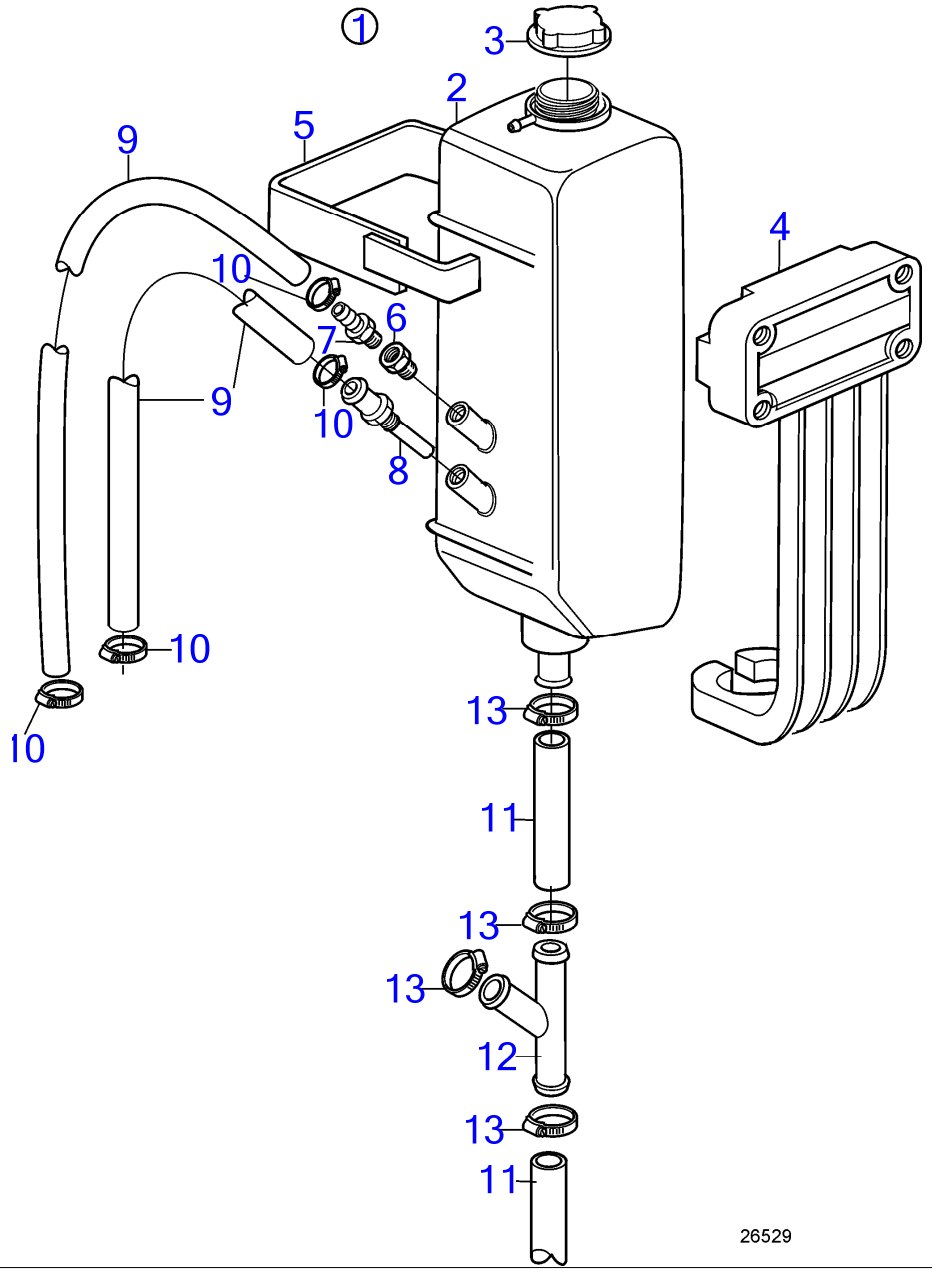

D3-110I-D, D3-110I-E, D3-110I-F, D3-140I-E, D3-140I-F, D3-140A-D, D3-140A-E, D3-140A-F, D3-150I-D, D3-150I-E, D3-150I-F, D3-170I-D, D3-170I-E, D3-170I-F, D3-170A-D, D3-170A-E, D3-170A-F, D3-200I-D, D3-200I-E, D3-200I-F, D3-200A-D, D3-200A-E, D3-200A-F, D3-220I-D, D3-220I-E, D3-220I-F, D3-220A-D, D3-220A-E, D3-220A-F, D3-140I-D

RÉF	No Piéce	QTÉ	DÉSIGNATION	NOTES
1	21656191	1	Lot	
2	844062	1	· Vase d'expansion	
3	860866	1	· Bouchon remplissage	
4	843260	1	· Console	
5	843266	1	· Collier serrage	
6	847579	1	· Raccord	
7	180003	1	· Raccord	
8	843247	1	· Tuyau de connexion	
9	942700	X	· Flexible	L=6000mm
10	976576	4	· Collier durite	
11	952969	X	· Flexible	L=6000mm
12	345845	1	· Tuyau de distributio	
13	961665	6	· Collier durite	

D3-110I-D, D3-110I-E, D3-110I-F, D3-140I-E, D3-140I-F, D3-140A-D, D3-140A-E, D3-140A-F, D3-150I-D, D3-150I-E, D3-150I-F, D3-170I-D, D3-170I-E, D3-170I-F, D3-170A-D, D3-170A-E, D3-170A-F, D3-200I-D, D3-200I-E, D3-200I-F, D3-200A-D, D3-200A-E, D3-200A-F, D3-220I-D, D3-220I-E, D3-220I-F, D3-220A-D, D3-220A-E, D3-220A-F, D3-140I-D

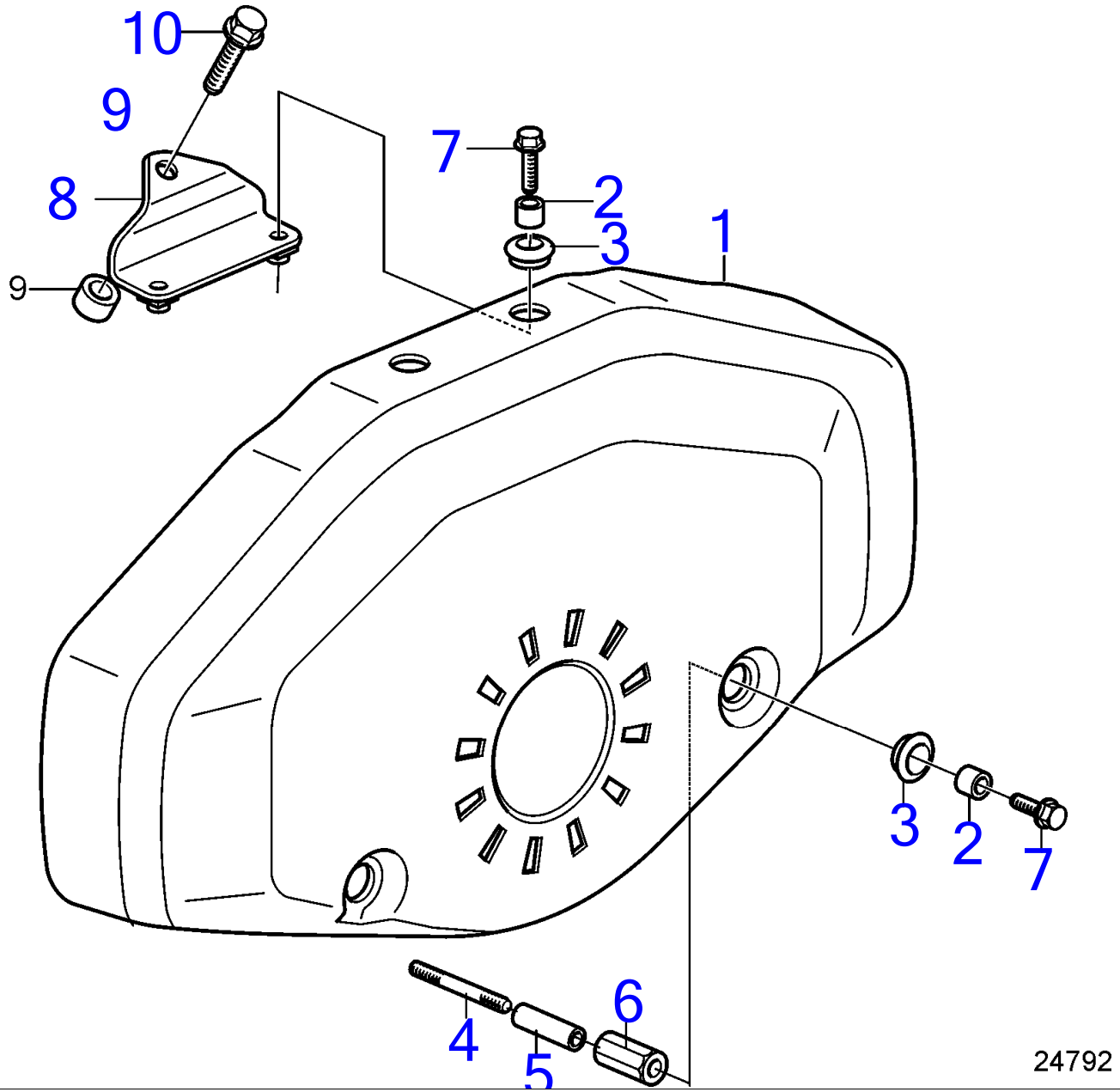

D3-110I-D, D3-110I-E, D3-110I-F, D3-140I-E, D3-140I-F, D3-140A-D, D3-140A-E, D3-140A-F, D3-150I-D, D3-150I-E, D3-150I-F, D3-170I-D, D3-170I-E, D3-170I-F, D3-170A-D, D3-170A-E, D3-170A-F, D3-200I-D, D3-200I-E, D3-200I-F, D3-200A-D, D3-200A-E, D3-200A-F, D3-220I-D, D3-220I-E, D3-220I-F, D3-220A-D, D3-220A-E, D3-220A-F, D3-140I-D

RÉF	No Piéce	QTÉ	DÉSIGNATION	NOTES
1	21330506	1	Garde-courroie	
2	40005089	4	· Entretoise	
3	992404	4	· Passe fil	
4	953060	2	Goujon	
5	847690	2	Douille entretoise	
6	21264221	2	Écrou entretoise	
7	945444	4	Vis à embase	M8x25mm
8	21330148	1	Console	
9	1678297	1	Douille entretoise	
10	984850	1	Vis à embase	M12X50

D3-110I-D, D3-110I-E, D3-140I-E, D3-140A-D, D3-140A-E, D3-150I-D, D3-150I-E, D3-170I-D, D3-170I-E, D3-170A-D, D3-170A-E, D3-200I-D, D3-200I-E, D3-200A-D, D3-200A-E, D3-220I-D, D3-220I-E, D3-220A-D, D3-220A-E, D3-140I-D

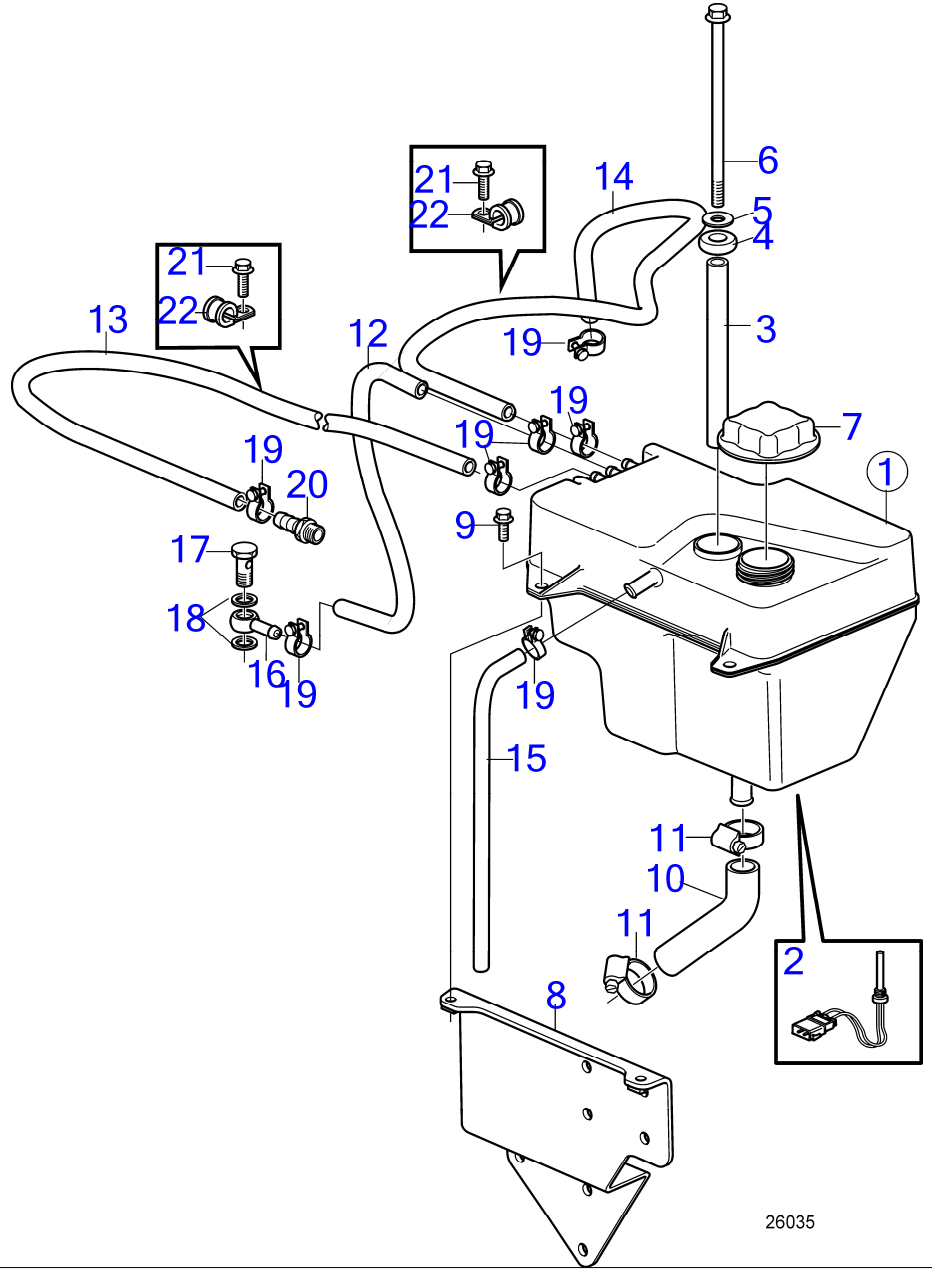

www.dbmoteurs.fr

D3-110I-D, D3-110I-E, D3-140I-E, D3-140A-D, D3-140A-E, D3-150I-D, D3-150I-E, D3-170I-D, D3-170I-E, D3-170A-D, D3-170A-E, D3-200I-D, D3-200I-E, D3-200A-D, D3-200A-E, D3-220I-D, D3-220I-E, D3-220A-D, D3-220A-E, D3-140I-D

RÉF	No Piéce	QTÉ	DÉSIGNATION	NOTES
1	21666983	1	Vase d'expansion	Remplacé par 22356962
	22356962	1	Vase d'expansion	
2	3547710	1	· Témoin niveau	
3	993301	1	Douille entretoise	
4	3285120	1	Douille entretoise	
5	976944	1	Rondelle	
6	968893	1	Vis à embase	M8x150mm
7	1674083	1	Bouchon pression	
8	21142689	1	Console	
9	946173	4	Vis à embase	M8x20mm
10	21162074	1	Flexible	Flexible de liquide de refroidissement.
11	943472	2	Collier durite	
12	942700	X	Flexible	L=260mm
13	942700	X	Flexible	L=680mm
14	942700	X	Flexible	L=680mm
15				
16	858750	1	Raccord banjo	
17	969299	1	Vis creuse	
18	11994	2	Joint	
19	945652	6	Collier durite	
20	21332988	1	Raccord flexible	
21	946501	2	Vis à embase	M6x12mm
22	980881	2	Serre-câble	

D3-110I-F, D3-140I-F, D3-140A-F, D3-150I-F, D3-170I-F, D3-170A-F, D3-200I-F, D3-200A-F, D3-220I-F, D3-220A-F

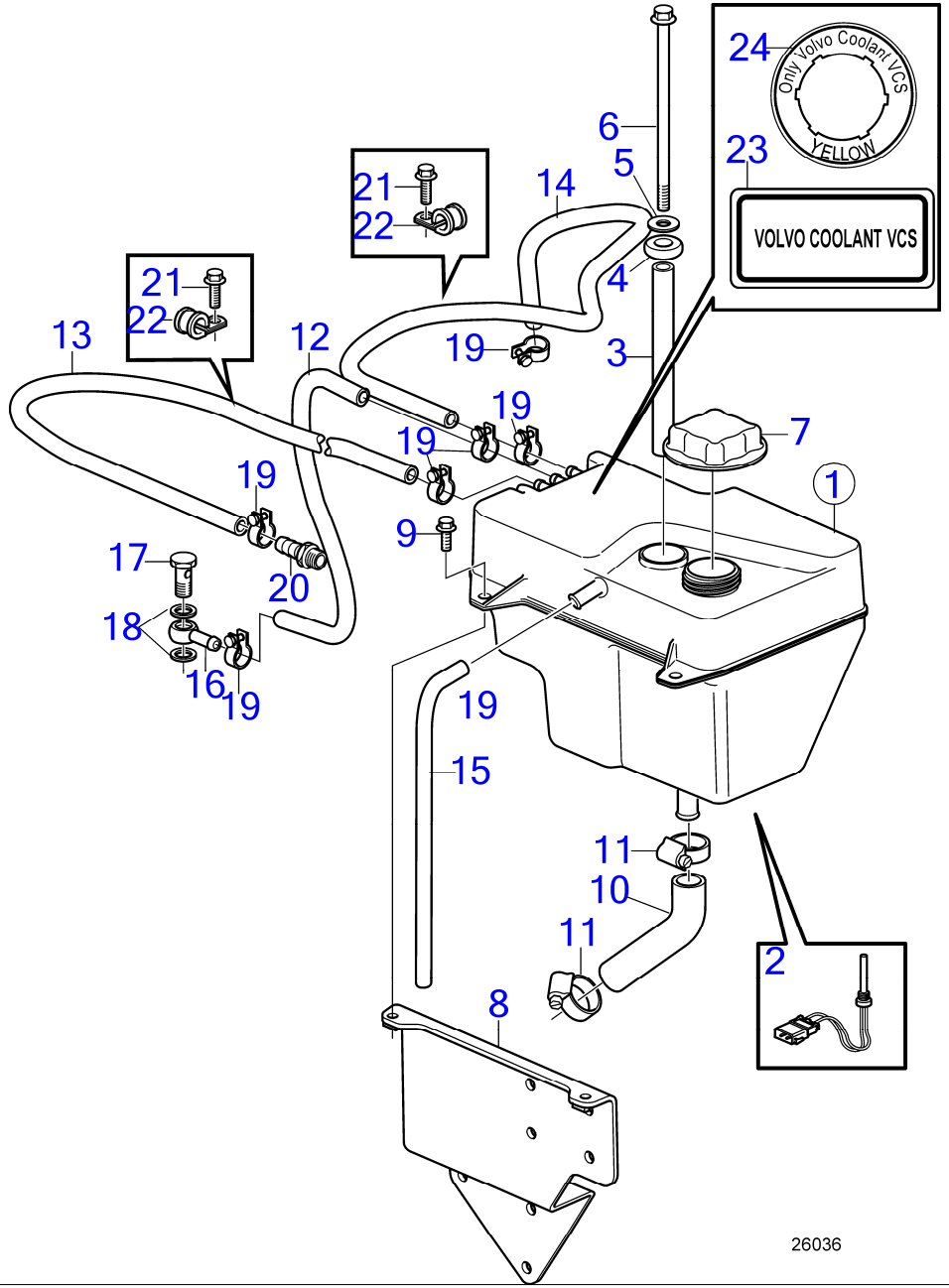

D3-110I-F, D3-140I-F, D3-140A-F, D3-150I-F, D3-170I-F, D3-170A-F, D3-200I-F, D3-200A-F, D3-220I-F, D3-220A-F

RÉF	No Piéce	QTÉ	DÉSIGNATION	NOTES
1	21666983	1	Vase d'expansion	Remplacé par 22356962
	22356962	1	Vase d'expansion	
2	3547710	1	· Témoin niveau	
3	993301	1	Douille entretoise	
4	3285120	1	Douille entretoise	
5	976944	1	Rondelle	
6	20797255	1	Vis à embase	M8x150mm
7	1674083	1	Bouchon pression	
8	21142689	1	Console	
9	946501	2	Vis à embase	M8x20mm
10	21162074	1	Flexible	Flexible de liquide de refroidissement.
11	961665	2	Collier durite	
12	942700	X	Flexible	L=260mm
13	942700	X	Flexible	L=680mm
14	942700	X	Flexible	L=680mm
15	942754	1	Flexible	
16	858750	1	Raccord banjo	
17	969299	1	Vis creuse	
18	11994	2	Joint	
19	945652	5	Collier durite	
20	21332988	1	Raccord flexible	
21	946501	2	Vis à embase	M6x12mm
22	980881	2	Serre-câble	
23	20777630	1	Étiquette	
24	21506995	1	Étiquette	

D3-110I-D, D3-110I-E, D3-110I-F, D3-140I-E, D3-140I-F, D3-140A-D, D3-140A-E, D3-140A-F, D3-150I-D, D3-150I-E, D3-150I-F, D3-170I-D, D3-170I-E, D3-170I-F, D3-170A-D, D3-170A-E, D3-170A-F, D3-200I-D, D3-200I-E, D3-200I-F, D3-200A-D, D3-200A-E, D3-200A-F, D3-220I-D, D3-220I-E, D3-220I-F, D3-220A-D, D3-220A-E, D3-220A-F, D3-140I-D

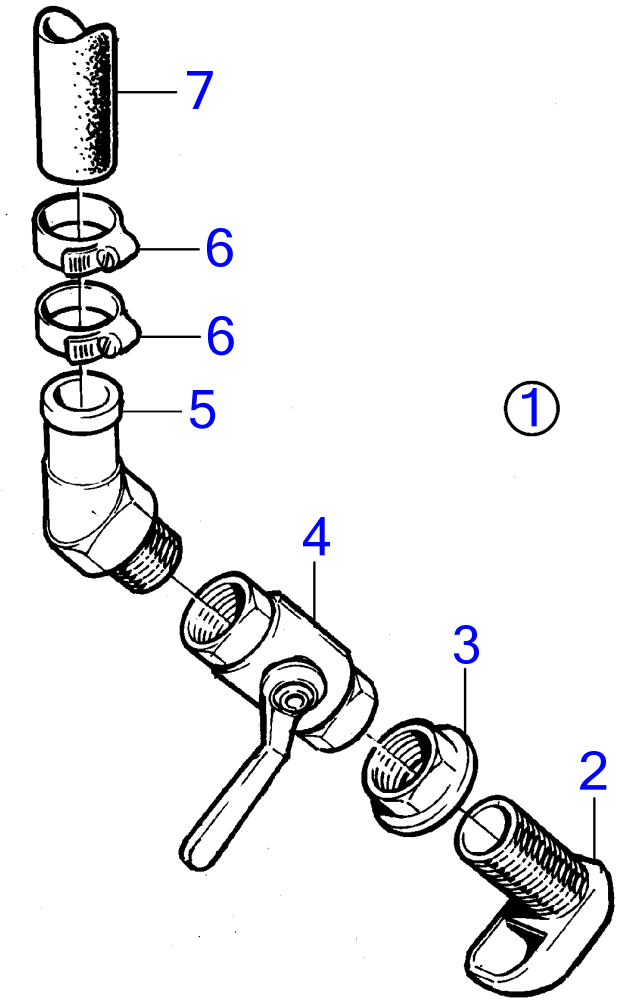

20086

www.dbmoteurs.fr

D3-110I-D, D3-110I-E, D3-110I-F, D3-140I-E, D3-140I-F, D3-140A-D, D3-140A-E, D3-140A-F, D3-150I-D, D3-150I-E, D3-150I-F, D3-170I-D, D3-170I-E, D3-170I-F, D3-170A-D, D3-170A-E, D3-170A-F, D3-200I-D, D3-200I-E, D3-200I-F, D3-200A-D, D3-200A-E, D3-200A-F, D3-220I-D, D3-220I-E, D3-220I-F, D3-220A-D, D3-220A-E, D3-220A-F, D3-140I-D

RÉF	No Piéce	QTÉ	DÉSIGNATION	NOTES
1	1140129	1	Entrée d'eau refroid	D=32mm
2	836876	1	· Crépine	
3	836879	1	· Écrou	
4	1140125	1	· Robinet bille	
5	828696	1	· Fixe-flexible	45°
6	961667	2	· Collier durite	
7	1140664	X	Flexible d'échappeme	

www.dbmoteurs.fr

Joystick EVC-C

D3-110I-D, D3-110I-E, D3-110I-F, D3-140I-E, D3-140I-F, D3-140A-D, D3-140A-E, D3-140A-F, D3-150I-D, D3-150I-E, D3-150I-F, D3-170I-D, D3-170I-E, D3-170I-F, D3-170A-D, D3-170A-E, D3-170A-F, D3-200I-D, D3-200I-E, D3-200I-F, D3-200A-D, D3-200A-E, D3-200A-F, D3-220I-D, D3-220I-E, D3-220I-F, D3-220A-D, D3-220A-E, D3-220A-F, D3-140I-D

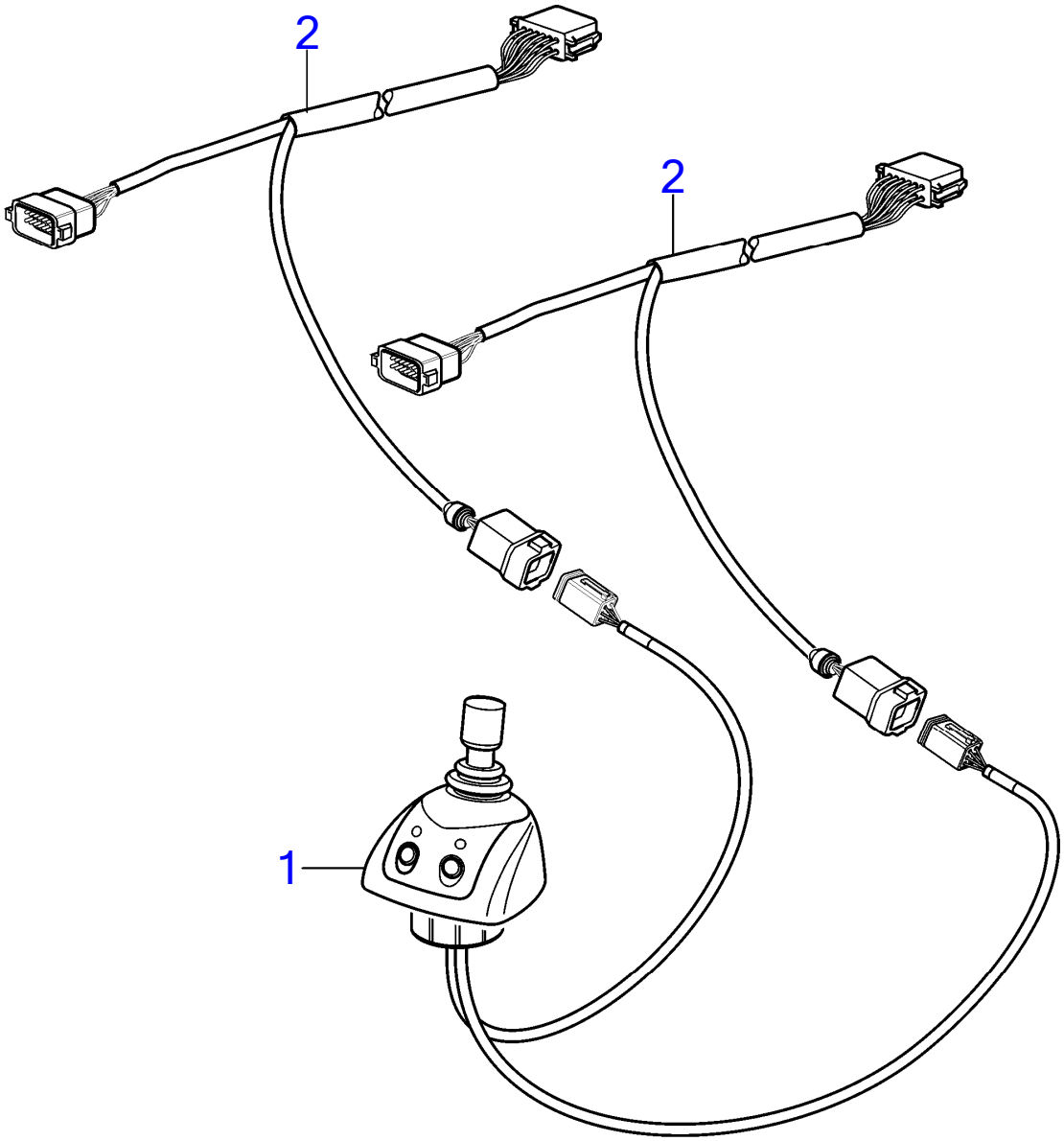

23508

www.dbmoteurs.fr

D3-110I-D, D3-110I-E, D3-110I-F, D3-140I-E, D3-140I-F, D3-140A-D, D3-140A-E, D3-140A-F, D3-150I-D, D3-150I-E, D3-150I-F, D3-170I-D, D3-170I-E, D3-170I-F, D3-170A-D, D3-170A-E, D3-170A-F, D3-200I-D, D3-200I-E, D3-200I-F, D3-200A-D, D3-200A-E, D3-200A-F, D3-220I-D, D3-220I-E, D3-220I-F, D3-220A-D, D3-220A-E, D3-220A-F, D3-140I-D

RÉF	No Piéce	QTÉ	DÉSIGNATION
1	3884795	1	Système direction
			· pièces non specifiées
2	3885342	2	Faisceau de câbles

www.dbmoteurs.fr

Electronic Control for Side Installation, EVC-D, EVC-E

D3-110I-D, D3-110I-E, D3-110I-F, D3-140I-E, D3-140I-F, D3-140A-D, D3-140A-E, D3-140A-F, D3-150I-D, D3-150I-E, D3-150I-F, D3-170I-D, D3-170I-E, D3-170I-F, D3-170A-D, D3-170A-E, D3-170A-F, D3-200I-D, D3-200I-E, D3-200I-F, D3-200A-D, D3-200A-E, D3-200A-F, D3-220I-D, D3-220I-E, D3-220I-F, D3-220A-D, D3-220A-E, D3-220A-F, D3-140I-D

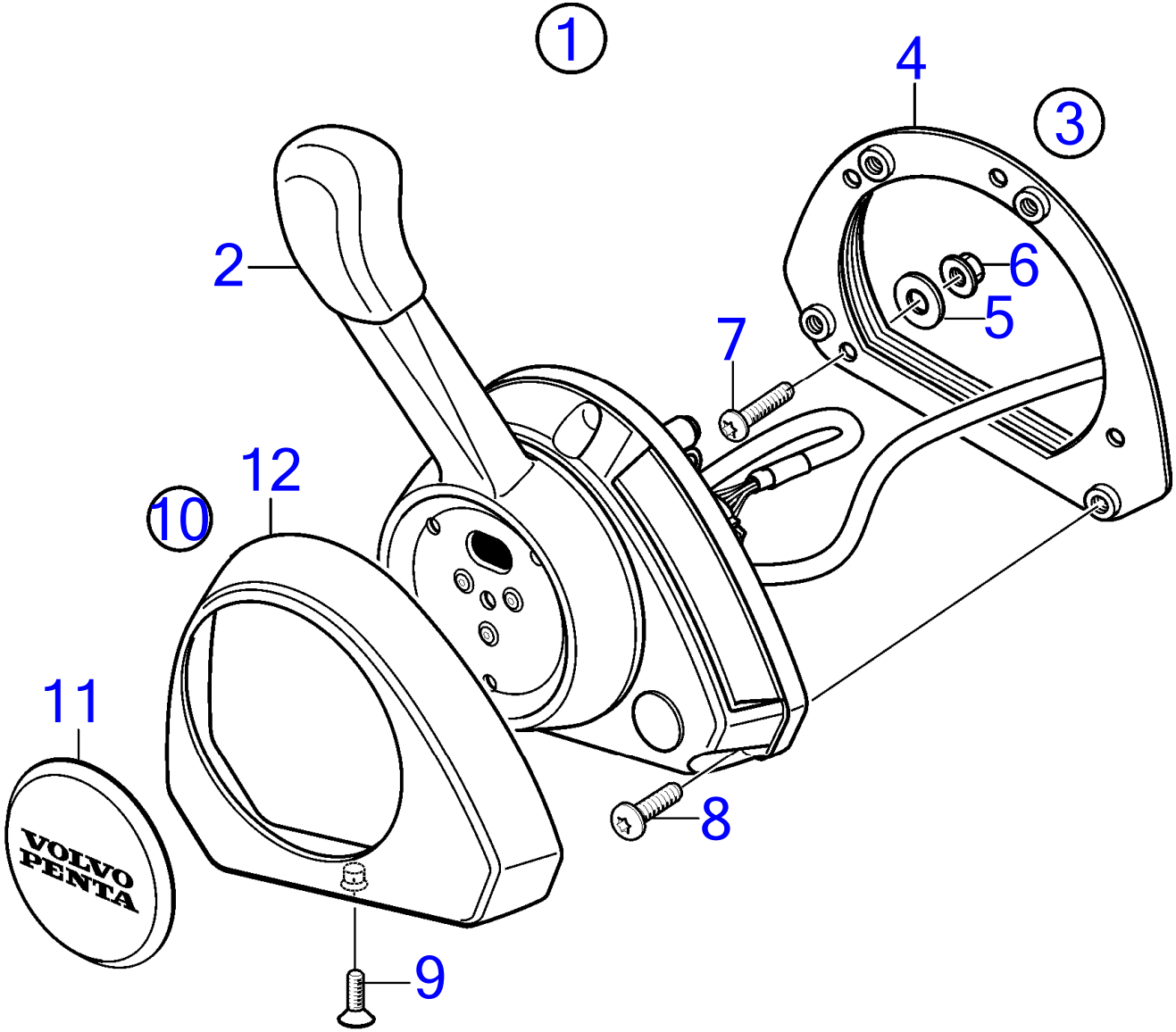

26120

D3-110I-D, D3-110I-E, D3-110I-F, D3-140I-E, D3-140I-F, D3-140A-D, D3-140A-E, D3-140A-F, D3-150I-D, D3-150I-E, D3-150I-F, D3-170I-D, D3-170I-E, D3-170I-F, D3-170A-D, D3-170A-E, D3-170A-F, D3-200I-D, D3-200I-E, D3-200I-F, D3-200A-D, D3-200A-E, D3-200A-F, D3-220I-D, D3-220I-E, D3-220I-F, D3-220A-D, D3-220A-E, D3-220A-F, D3-140I-D

RÉF	No Piéce	QTÉ	DÉSIGNATION	NOTES
1	21735925	1		Remplacé par 21849926
	21849926			
	3586259	1	Logiciel	Programmation Vodia. Cette référence ne peut pas être commandée, mais sera utilisée pour la facturation.
	3586261	1	Logiciel	Programmation entrepôt. Cette référence ne peut pas être commandée, mais sera utilisée pour la facturation.
2		1	· Commande	
3	21461723	1	· Kit installation	
4	(21461725)	1	· · Console	Réféence hors de gamme
5	940191	4	· · Rondelle	
6	966170	4	· · Contre-écrou	
7	(994914)	4	· Vis à six pans creux	Réféence hors de gamme
8	(995201)	4	· Vis à six pans creux	Réféence hors de gamme
9	(969868)	1	· Vis à 6 pans creux	Réféence hors de gamme
10	(21572761)	1	· Capot	Réféence hors de gamme
11			· · Capot	
12			· · Capot	

Electronic Control for Side Installation, EVC-D

D3-110I-D, D3-110I-E, D3-110I-F, D3-140I-E, D3-140I-F, D3-140A-D, D3-140A-E, D3-140A-F, D3-150I-D, D3-150I-E, D3-150I-F, D3-170I-D, D3-170I-E, D3-170I-F, D3-170A-D, D3-170A-E, D3-170A-F, D3-200I-D, D3-200I-E, D3-200I-F, D3-200A-D, D3-200A-E, D3-200A-F, D3-220I-D, D3-220I-E, D3-220I-F, D3-220A-D, D3-220A-E, D3-220A-F, D3-140I-D

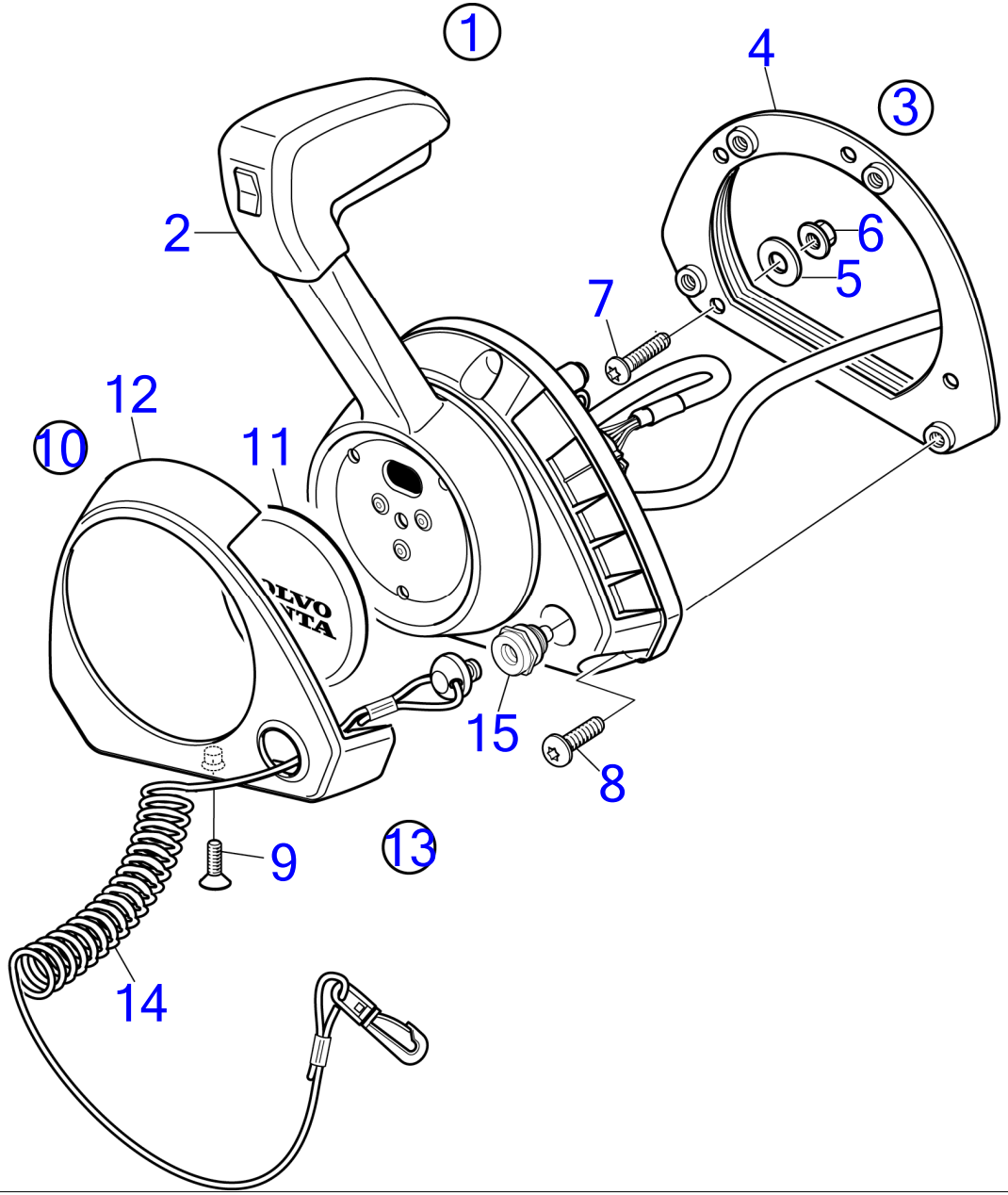

30787

D3-110I-D, D3-110I-E, D3-110I-F, D3-140I-E, D3-140I-F, D3-140A-D, D3-140A-E, D3-140A-F, D3-150I-D, D3-150I-E, D3-150I-F, D3-170I-D, D3-170I-E, D3-170I-F, D3-170A-D, D3-170A-E, D3-170A-F, D3-200I-D, D3-200I-E, D3-200I-F, D3-200A-D, D3-200A-E, D3-200A-F, D3-220I-D, D3-220I-E, D3-220I-F, D3-220A-D, D3-220A-E, D3-220A-F, D3-140I-D

RÉF	No Piéce	QTÉ	DÉSIGNATION	NOTES
1	21462015	1	Levier de commande	
	3586259	1	Logiciel	Programmation Vodia. Cette référence ne peut pas être commandée, mais sera utilisée pour la facturation.
	3586261	1	Logiciel	Programmation entrepôt. Cette référence ne peut pas être commandée, mais sera utilisée pour la facturation.
2		1	· Levier de commande	
3	21461723	1	· Kit installation	
4	(21461725)	1	·· Console	Réféence hors de gamme
5	940191	4	·· Rondelle	
6	966170	4	·· Contre-écrou	
7	(994914)	4	·· Vis à six pans creux	Réféence hors de gamme
8	(995201)	4	·· Vis à six pans creux	Réféence hors de gamme
9	(969868)	1	·· Vis à 6 pans creux	Réféence hors de gamme
10	(21572761)	1	· Capot	Réféence hors de gamme
11		1	·· Capot	
12		1	·· Capot	
13	23839528	1	· Kit pièce de réchang	
14	21552068	1	·· Élingue sécurité	
15		1	·· Module	

Electronic Speed Control without Trim Button, Inboard, EVC-D, Twin Installation

D3-110I-E, D3-110I-F, D3-140I-E, D3-140I-F, D3-150I-E, D3-150I-F, D3-170I-E, D3-170I-F, D3-200I-E, D3-200I-F, D3-220I-E, D3-220I-F

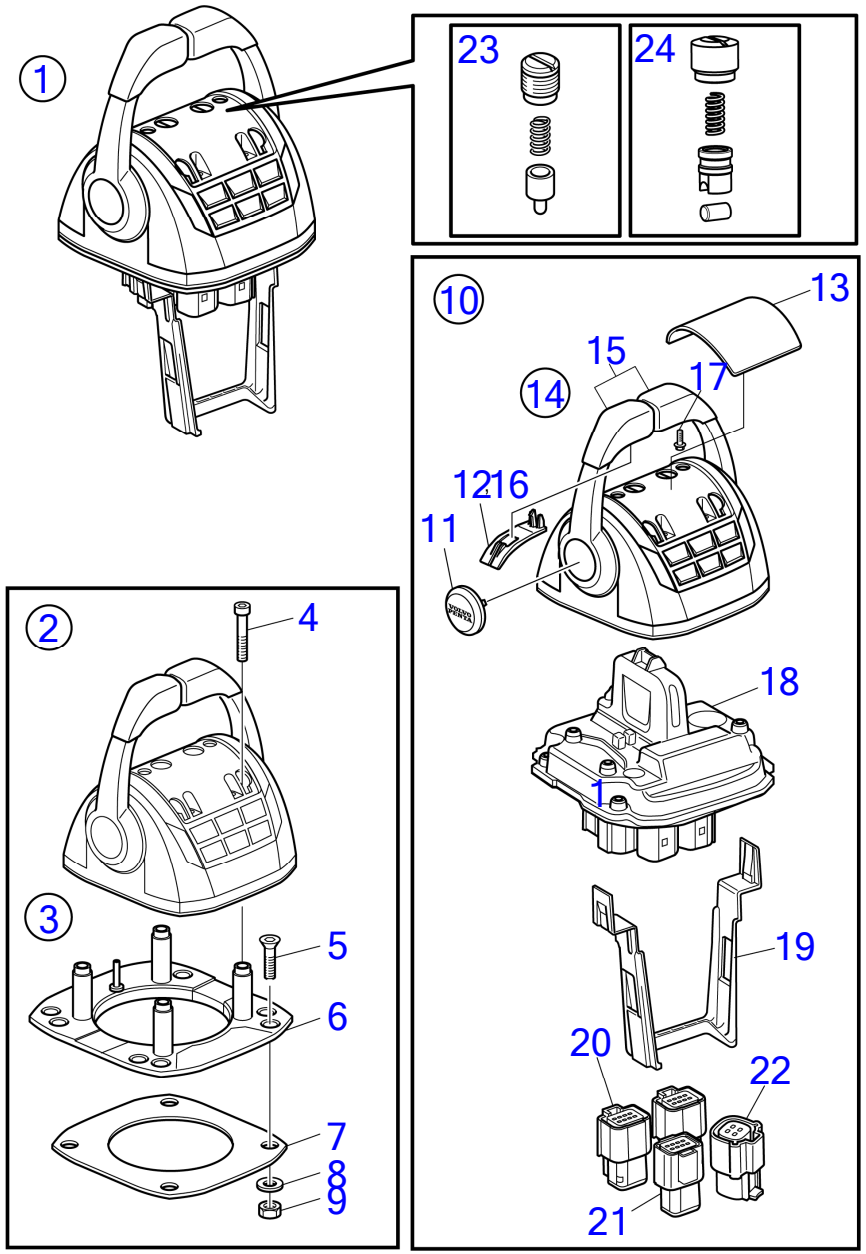

30468

D3-110I-E, D3-110I-F, D3-140I-E, D3-140I-F, D3-150I-E, D3-150I-F, D3-170I-E, D3-170I-F, D3-200I-E, D3-200I-F, D3-220I-E, D3-220I-F

RÉF	No Piéce	QTÉ	DÉSIGNATION	NOTES
1	21275313	1	Levier de commande	Remplacé par 21730162
	21730162	1	Levier de commande	Remplacé par 22293953
	22293953	1	Levier de commande	Replaced by 22498615
	22498615	1	Levier de commande	Replaced by 22893845
	22893845	1	Levier de commande	Replaced by 23062596
	23062596	1	Levier de commande	
	3586259	2	Logiciel	Programmation Vodia. Cette référence ne peut pas être commandée, mais sera utilisée pour la facturation.
	3586261	2	Logiciel	Programmation entrepôt. Cette référence ne peut pas être commandée, mais sera utilisée pour la facturation.
2		1	· Levier de commande	
3	21461720	1	· Kit installation, support de fixation	
4	995042	4	· · Vis à six pans creux	
5	994821	4	· · Vis à six pans creux	
6	(21461704)	1	· · Console	Réféence hors de gamme
7		1	· · Joint	
8	981205	4	· · Rondelle	
9	984456	4	· · Contre-écrou	
10	21527169	1	· Lot, pièces en plastique	
11		2	· · Chapeau de moyeu	
12		2	· · Poignée	
13	(21461681)	1	· · Capot recouvrement	Réféence hors de gamme
14	21766372	1	· Lot	
15		2	· · Bouton	
16		2	· · Poignée	
17	994178	7	· · Vis à 6 pans creux	
18		1	· Levier de commande	
		1	· · Unité de commande	
		1	· · Unité commande, Capteur HCU	
19	21461675	1	· Serre-câble	
20	21505756	2	· Connexion	
21		1	· Carter	
22		1	· Connexion	
23	21526920	1	· Kit pièce de réchang	Not for 23062596
24	23059404	1	· Kit pièce de réchang	From 23062596

Electronic Speed Control without Trim Button, Inboard, EVC-D, Single Installation

D3-110I-E, D3-110I-F, D3-140I-E, D3-140I-F, D3-150I-E, D3-150I-F, D3-170I-E, D3-170I-F, D3-200I-E, D3-200I-F, D3-220I-E, D3-220I-F

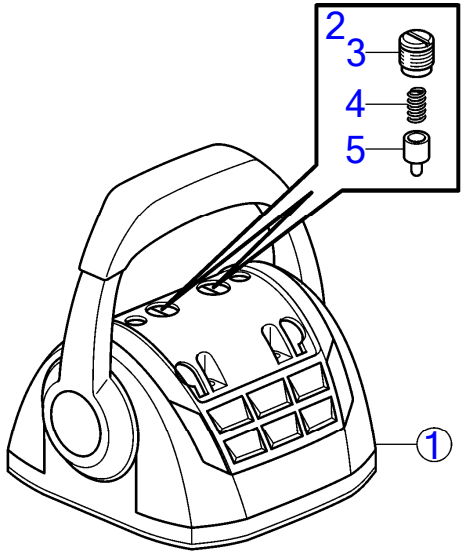

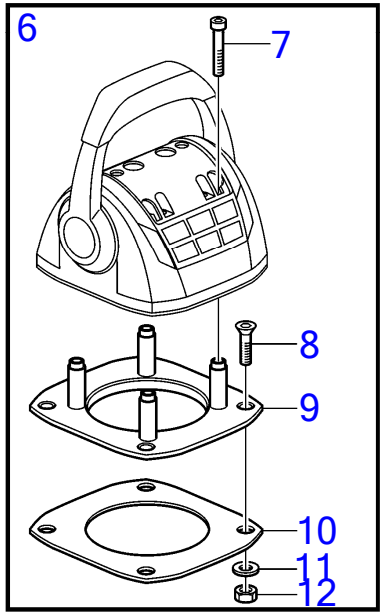

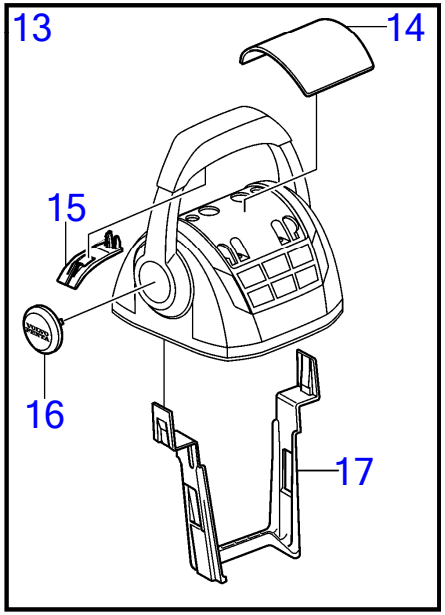

25269

D3-110I-E, D3-110I-F, D3-140I-E, D3-140I-F, D3-150I-E, D3-150I-F, D3-170I-E, D3-170I-F, D3-200I-E, D3-200I-F, D3-220I-E, D3-220I-F

RÉF	No Piéce	QTÉ	DÉSIGNATION	NOTES
1	21275312	1	Levier de commande	
	3586259	1	Logiciel	Programmation Vodia. Cette référence ne peut pas être commandée, mais sera utilisée pour la facturation.
	3586261	1	Logiciel	Programmation entrepôt. Cette référence ne peut pas être commandée, mais sera utilisée pour la facturation.
2	21526920	1	· Kit pièce de réchang, capteur de position	
3		1	·· Bride de serrage	M14
4		1	·· Ressort	
5		1	·· Goupille	
6	21526948	1	· Lot, support de fixation	
7	995042	4	·· Vis à six pans creux	
8	994821	4	·· Vis à six pans creux	
9	(21461704)	1	·· Console	Réféence hors de gamme
10		1	·· Joint	
11	940275	4	·· Rondelle	
12	984456	4	·· Contre-écrou	
13	21527169	1	· Lot, pièces en plastique	
14	(21461681)	1	·· Capot recouvrement	Réféence hors de gamme
15		2	·· Poignée	
16		2	·· Chapeau de moyeu	
17	21461675	1	Serre-câble	

www.dbmoteurs.fr

Electronic Control with Trim, Sterndrive, EVC-D, Single Installation

D3-140A-E, D3-170A-E, D3-200A-E, D3-220A-E

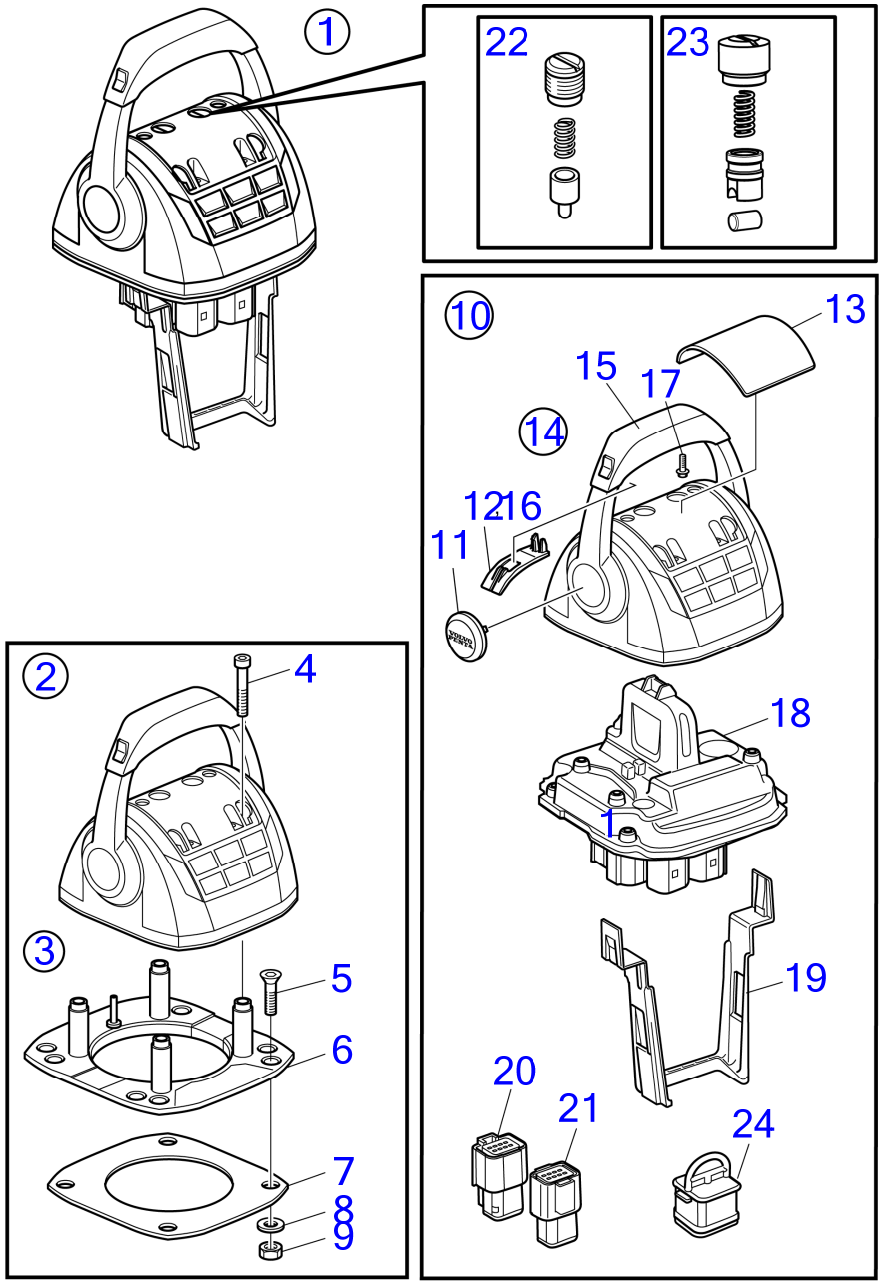

30464

D3-140A-E, D3-170A-E, D3-200A-E, D3-220A-E

RÉF	No Piéce	QTÉ	DÉSIGNATION	NOTES
1	21275308	1	Levier de commande	Replaced by 21730157
	21730157	1	Levier de commande	Replaced by 22498346
	22498346	1	Levier de commande	Replaced by 22893774
	22893774	1	Levier de commande	Replaced by 23062585
	23062585	1	Levier de commande	
	3586259	1	Logiciel	Programmation Vodia. Cette référence ne peut pas être commandée, mais sera utilisée pour la facturation.
	3586261	1	Logiciel	Programmation entrepôt. Cette référence ne peut pas être commandée, mais sera utilisée pour la facturation.
2		1	· Levier de commande	
3	21461720	1	· Kit installation, support de fixation	
4	995042	4	· · Vis à six pans creux	
5	994821	4	· · Vis à six pans creux	
6	(21461704)	1	· · Console	Réféence hors de gamme
7		1	· · Joint	
8	940275	4	· · Rondelle	
9	984456	4	· · Contre-écrou	
10	21527169	1	· Lot, pièces en plastique	Réféence hors de gamme
11		1	· · Chapeau de moyeu	
12		1	· · Poignée	
13	(21461681)	1	· · Capot recouvrement	Réféence hors de gamme
14	21758955	1	· Lot	
15		1	· · Bouton	
16		2	· · Poignée	
17	994178	7	· · Vis à 6 pans creux	
18		1	· Levier de commande	
		1	· · Unité de commande	
		1	· · Unité commande, Capteur HCU	
19	21461675	1	· Serre-câble	
20	21505756	1	· Connexion	
21		1	· Carter	
22	21526920	1	· Kit pièce de réchang	Not for 23062585
23	23059404	1	· Kit pièce de réchang	From 23062585
24	3840433	1	Tampon étanchéité	

Electronic Control with Trim, Sterndrive, EVC-D, Twin Installation

D3-140A-F, D3-170A-F, D3-200A-F, D3-220A-F

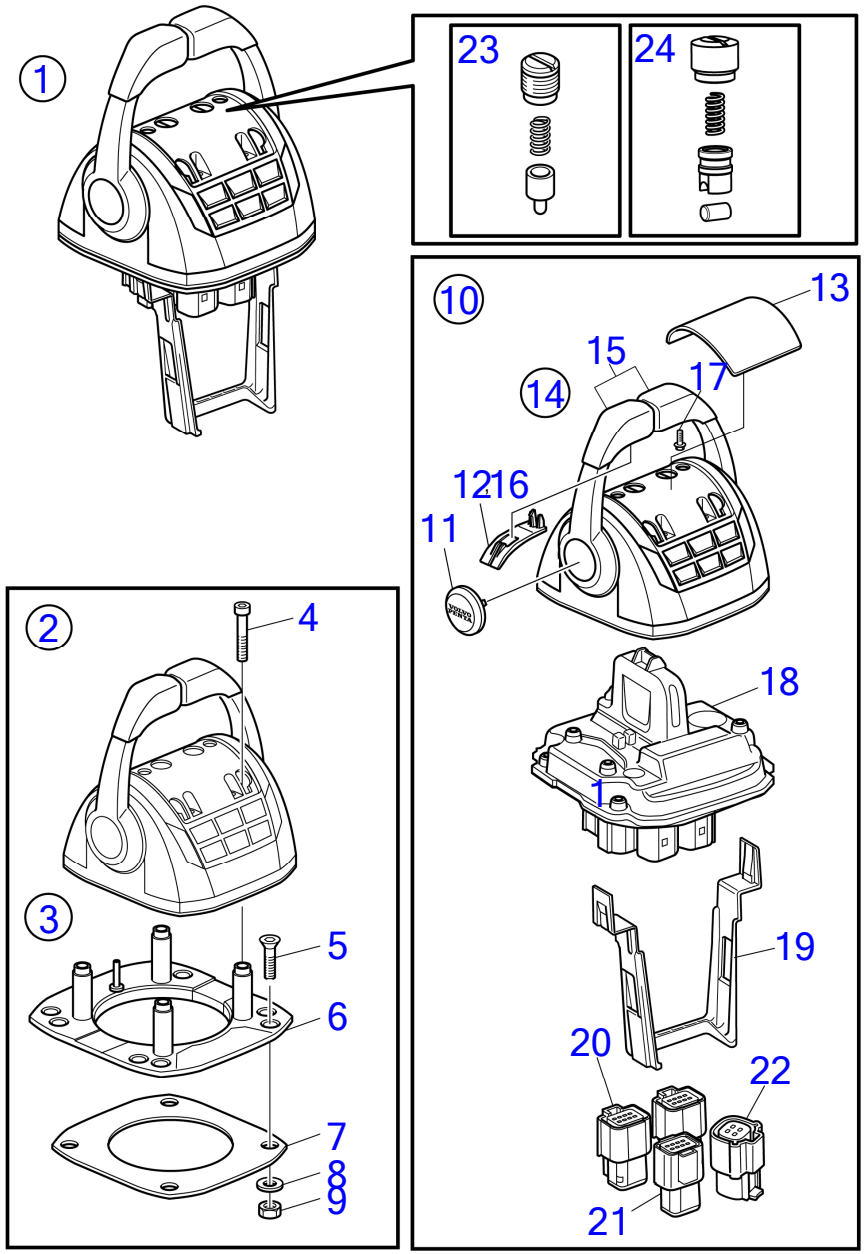

30468

D3-140A-F, D3-170A-F, D3-200A-F, D3-220A-F

RÉF	No Piéce	QTÉ	DÉSIGNATION	NOTES
1	21275311	1	Levier de commande	Replaced by 21730160
	21730160	1	Levier de commande	Replaced by 22498457
	22498457	1	Levier de commande	Replaced by 22893876
	22893876	1	Levier de commande	Replaced by 23062601
	23062601	1	Levier de commande	
	3586259	2	Logiciel	Programmation Vodia. Cette référence ne peut pas être commandée, mais sera utilisée pour la facturation.
	3586261	2	Logiciel	Programmation entrepôt. Cette référence ne peut pas être commandée, mais sera utilisée pour la facturation.
2		1	· Levier de commande	
3	21461720	1	· Kit installation, support de fixation	
4	995042	4	· · Vis à six pans creux	
5	994821	4	· · Vis à six pans creux	
6	(21461704)	1	· · Console	Réféence hors de gamme
7		1	· · Joint	
8	940275	4	· · Rondelle	
9	984456	4	· · Contre-écrou	
10	21527169	1	· Lot, pièces en plastique	Réféence hors de gamme
11		1	· · Chapeau de moyeu	
12		1	· · Poignée	
13	(21461681)	1	· · Capot recouvrement	Réféence hors de gamme
14	21766371	1	· Lot	
15		1	· · Bouton	
		1	· · Bouton	
16		2	· · Poignée	
17	994178	7	· · Vis à 6 pans creux	
18		1	· Levier de commande, Ensemble simple de HCU	
19	21461675	1	· Serre-câble	
20	21505756	2	· Connexion	
21		1	· Carter	
22		1	· Connexion	
23	21526920	1	· Kit pièce de réchang	Not for 23062601
24	23059404	1	· Kit pièce de réchang	From 23062601

D3-200A-E, D3-200A-F, D3-220A-E, D3-220A-F

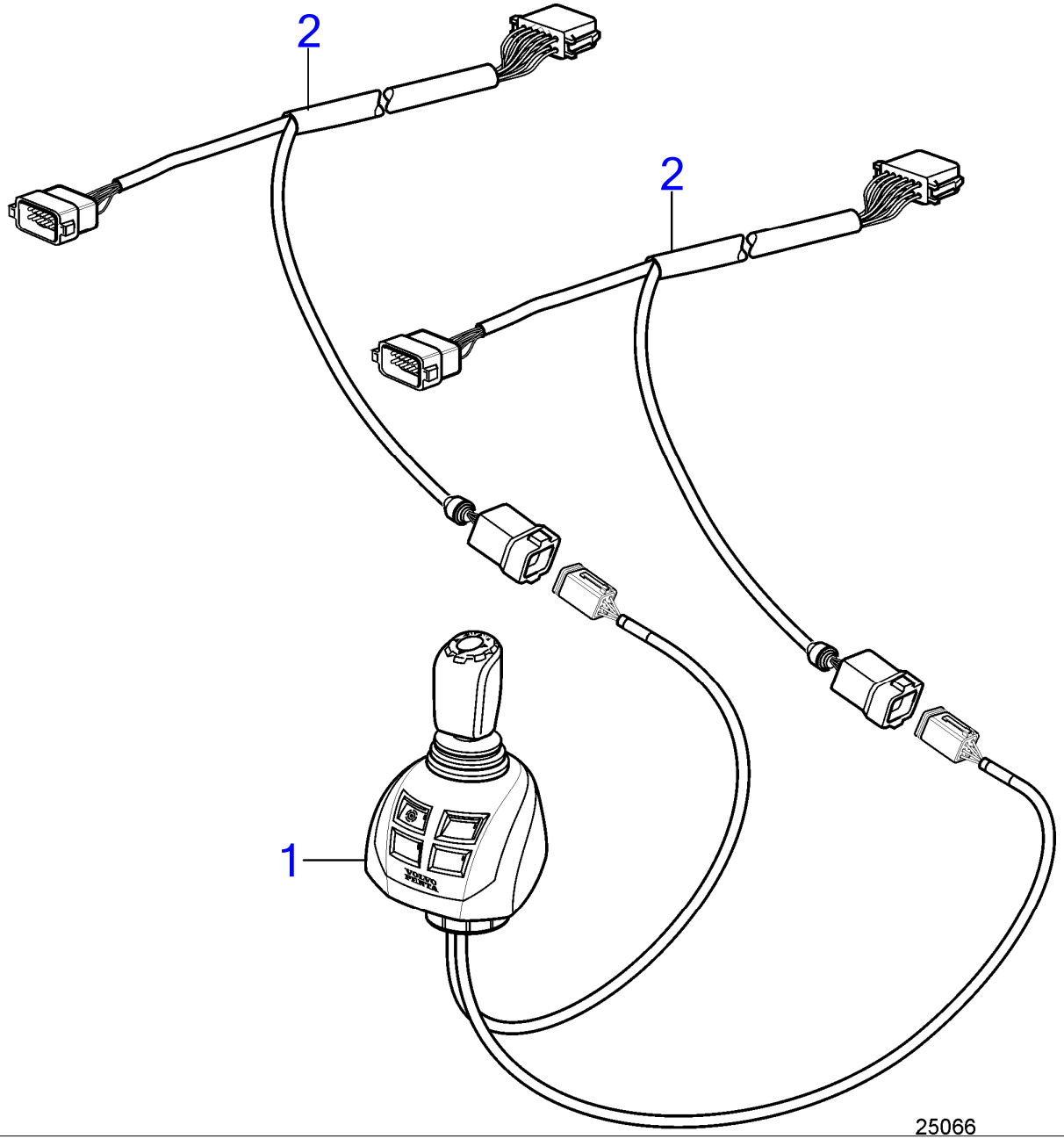

www.dbmoteurs.fr

D3-200A-E, D3-200A-F, D3-220A-E, D3-220A-F

RÉF	No Piéce	QTÉ	DÉSIGNATION
1	21469528	1	Système direction
2	3885342	2	Faisceau de câbles

Safety Lanyard

D3-110I-D, D3-110I-E, D3-110I-F, D3-140I-E, D3-140I-F, D3-140A-D, D3-140A-E, D3-140A-F, D3-150I-D, D3-150I-E, D3-150I-F, D3-170I-D, D3-170I-E, D3-170I-F, D3-170A-D, D3-170A-E, D3-170A-F, D3-200I-D, D3-200I-E, D3-200I-F, D3-200A-D, D3-200A-E, D3-200A-F, D3-220I-D, D3-220I-E, D3-220I-F, D3-220A-D, D3-220A-E, D3-220A-F, D3-140I-D

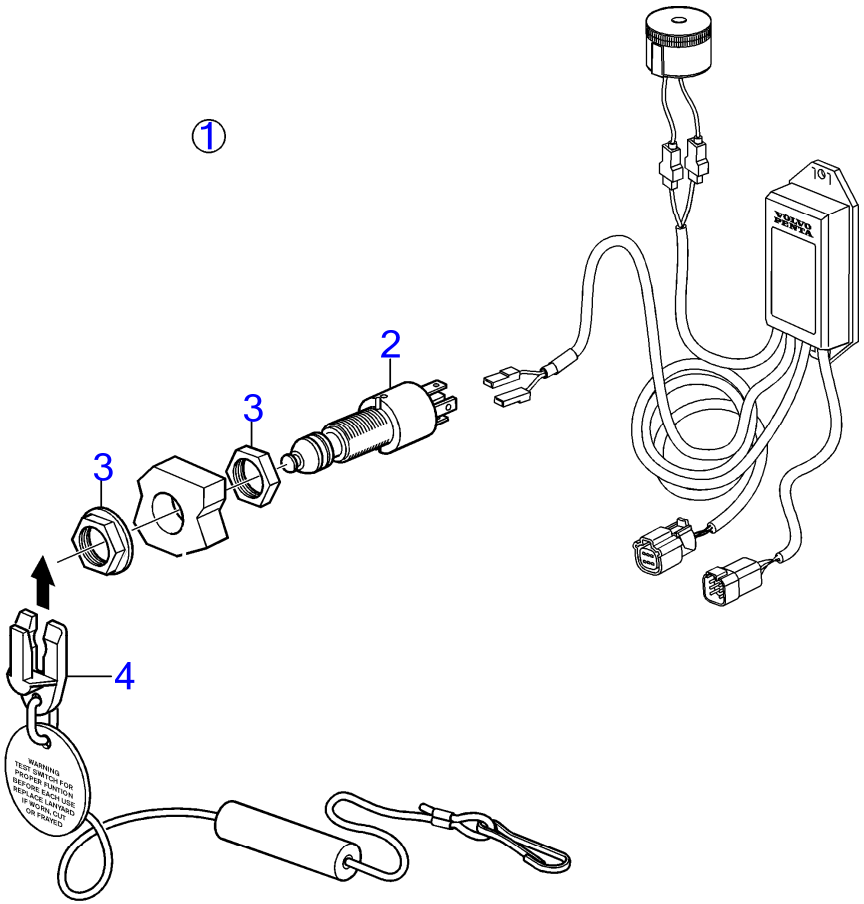

D3-110I-D, D3-110I-E, D3-110I-F, D3-140I-E, D3-140I-F, D3-140A-D, D3-140A-E, D3-140A-F, D3-150I-D, D3-150I-E, D3-150I-F, D3-170I-D, D3-170I-E, D3-170I-F, D3-170A-D, D3-170A-E, D3-170A-F, D3-200I-D, D3-200I-E, D3-200I-F, D3-200A-D, D3-200A-E, D3-200A-F, D3-220I-D, D3-220I-E, D3-220I-F, D3-220A-D, D3-220A-E, D3-220A-F, D3-140I-D

RÉF	No Piéce	QTÉ	DÉSIGNATION	NOTES
1	21469024		Contact	
2	3817092	1	· Coupe circuit	
3		2	· Ecrou	Pas vendu séparément
4	22027280	1	· Élingue sécurité	

D3-110I-D, D3-110I-E, D3-110I-F, D3-140I-E, D3-140I-F, D3-140A-D, D3-140A-E, D3-140A-F, D3-150I-D, D3-150I-E, D3-150I-F, D3-170I-D, D3-170I-E, D3-170I-F, D3-170A-D, D3-170A-E, D3-170A-F, D3-200I-D, D3-200I-E, D3-200I-F, D3-200A-D, D3-200A-E, D3-200A-F, D3-220I-D, D3-220I-E, D3-220I-F, D3-220A-D, D3-220A-E, D3-220A-F, D3-140I-D

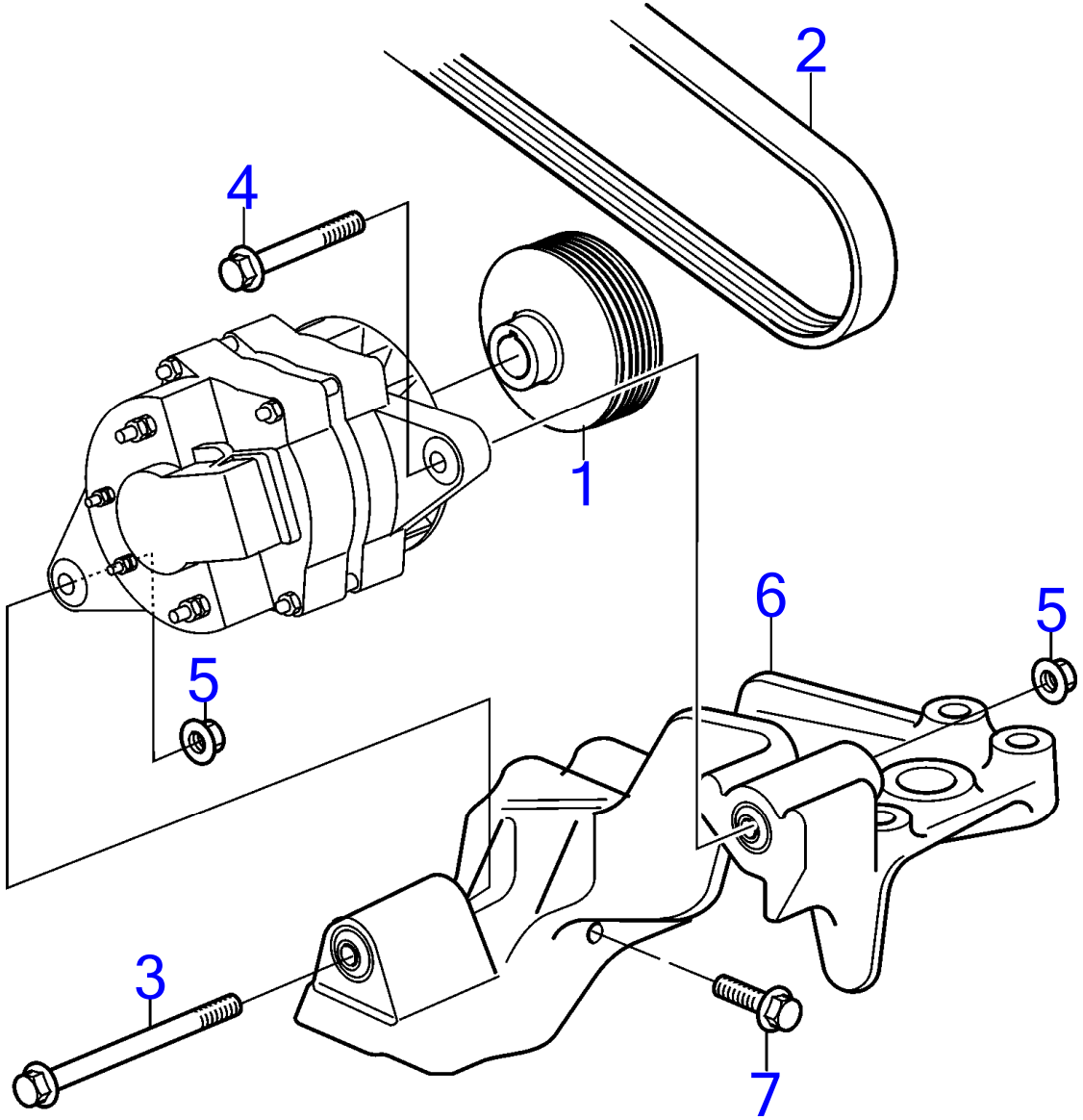

24923

www.dbmoteurs.fr

D3-110I-D, D3-110I-E, D3-110I-F, D3-140I-E, D3-140I-F, D3-140A-D, D3-140A-E, D3-140A-F, D3-150I-D, D3-150I-E, D3-150I-F, D3-170I-D, D3-170I-E, D3-170I-F, D3-170A-D, D3-170A-E, D3-170A-F, D3-200I-D, D3-200I-E, D3-200I-F, D3-200A-D, D3-200A-E, D3-200A-F, D3-220I-D, D3-220I-E, D3-220I-F, D3-220A-D, D3-220A-E, D3-220A-F, D3-140I-D

RÉF	No Piéce	QTÉ	DÉSIGNATION	NOTES
1	21348063	1	Poulie	
2	22283751	1	Courroie striée	
3	978447	1	Vis à embase	M12x150mm
4	946474	1	Vis à embase	M12x120mm
5	971096	2	Écrou à embase	
6	21337445	1	Support moteur	Gauche, Remplacé par 22905442
	22905442	1	Support moteur	Gauche
7	984652	3	Vis à embase	M8x90mm

D3-110I-D, D3-110I-E, D3-110I-F, D3-140I-E, D3-140I-F, D3-140A-D, D3-140A-E, D3-140A-F, D3-150I-D, D3-150I-E, D3-150I-F, D3-170I-D, D3-170I-E, D3-170I-F, D3-170A-D, D3-170A-E, D3-170A-F, D3-200I-D, D3-200I-E, D3-200I-F, D3-200A-D, D3-200A-E, D3-200A-F, D3-220I-D, D3-220I-E, D3-220I-F, D3-220A-D, D3-220A-E, D3-220A-F, D3-140I-D

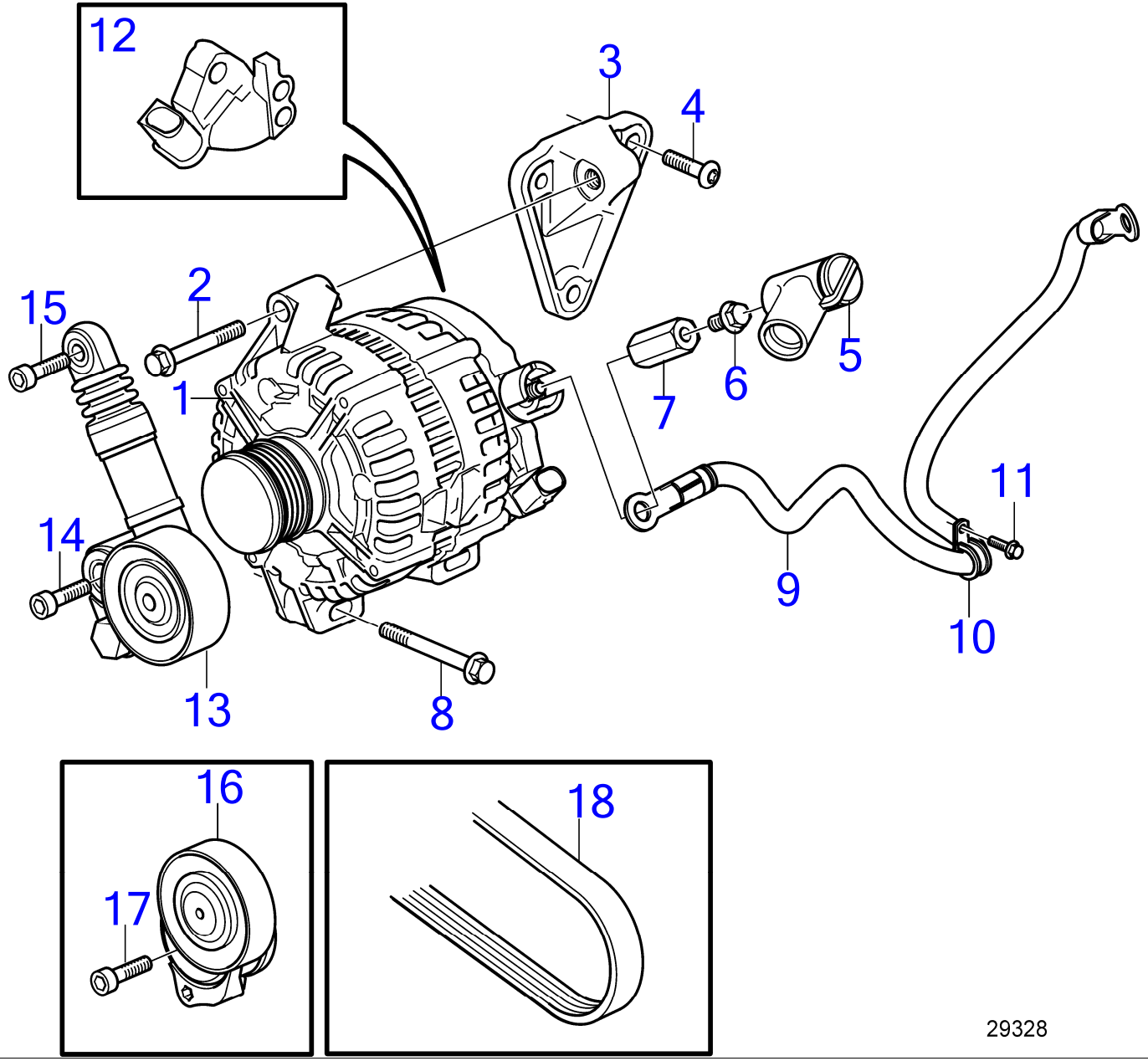

D3-110I-D, D3-110I-E, D3-110I-F, D3-140I-E, D3-140I-F, D3-140A-D, D3-140A-E, D3-140A-F, D3-150I-D, D3-150I-E, D3-150I-F, D3-170I-D, D3-170I-E, D3-170I-F, D3-170A-D, D3-170A-E, D3-170A-F, D3-200I-D, D3-200I-E, D3-200I-F, D3-200A-D, D3-200A-E, D3-200A-F, D3-220I-D, D3-220I-E, D3-220I-F, D3-220A-D, D3-220A-E, D3-220A-F, D3-140I-D

RÉF	No Piéce	QTÉ	DÉSIGNATION	NOTES
1	30667118	1	Alternateur	
2	965180	1	Vis à embase	M8x60mm
3	21141333	1	Console	
4	969601	3	Vis à 6 pans creux	M8x30mm
5	855798	1	Manchon protection	
6	947107	1	Vis à embase	M18x12mm
7	21264221	1	Écrou entretoise	
8	984651	2	Vis à embase	
9	21398171	1	Câble	Alternateur et démarreur.
10	952626	1	Collier serrage	
11	945358	1	Vis à embase	
12	30667900	1	Régulateur	
13	31316674	1	Tendeur de courroie	Hydraulique, SN2003019005-, SN-A186693
	22707408	1	Tendeur de courroie	Hydraulique, SN2003019005-, SN-A186693
14	30624253	1	Vis à 6 pans creux	
15	30624245	1	Vis à 6 pans creux	
16	21826866	1	Tendeur de courroie	Mecanique, SNA186694-
17	988144	1	Vis à 6 pans creux	Remplacé par 30624274
	30624274	1	Vis à 6 pans creux	
18	22283751	1	Courroie striée	

D3-110I-D, D3-110I-E, D3-110I-F, D3-140I-E, D3-140I-F, D3-140A-D, D3-140A-E, D3-140A-F, D3-150I-D, D3-150I-E, D3-150I-F, D3-170I-D, D3-170I-E, D3-170I-F, D3-170A-D, D3-170A-E, D3-170A-F, D3-200I-D, D3-200I-E, D3-200I-F, D3-200A-D, D3-200A-E, D3-200A-F, D3-220I-D, D3-220I-E, D3-220I-F, D3-220A-D, D3-220A-E, D3-220A-F, D3-140I-D

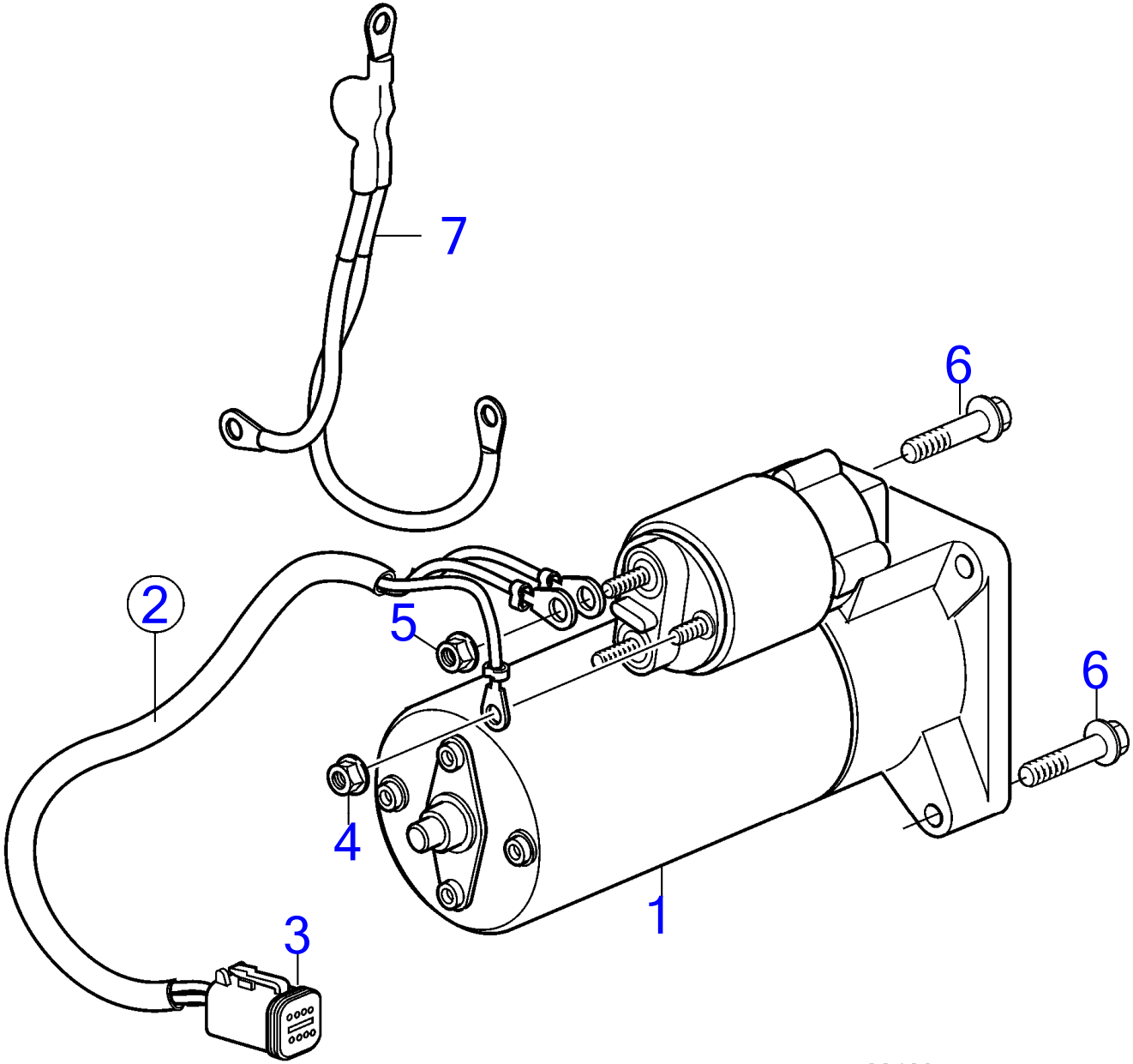

28403

www.dbmoteurs.fr

D3-110I-D, D3-110I-E, D3-110I-F, D3-140I-E, D3-140I-F, D3-140A-D, D3-140A-E, D3-140A-F, D3-150I-D, D3-150I-E, D3-150I-F, D3-170I-D, D3-170I-E, D3-170I-F, D3-170A-D, D3-170A-E, D3-170A-F, D3-200I-D, D3-200I-E, D3-200I-F, D3-200A-D, D3-200A-E, D3-200A-F, D3-220I-D, D3-220I-E, D3-220I-F, D3-220A-D, D3-220A-E, D3-220A-F, D3-140I-D

RÉF	No Piéce	QTÉ	DÉSIGNATION
1	30782228	1	Démarreur
2	21319579	1	Kit câbles
3	874960	1	· Carter
4	983714	1	Écrou hexagonal
5	983715	1	Écrou hexagonal
6	990862	2	Vis à embase
7	21923306	1	

D3-110I-D, D3-110I-E, D3-110I-F, D3-140I-E, D3-140I-F, D3-140A-D, D3-140A-E, D3-140A-F, D3-150I-D, D3-150I-E, D3-150I-F, D3-170I-D, D3-170I-E, D3-170I-F, D3-170A-D, D3-170A-E, D3-170A-F, D3-200I-D, D3-200I-E, D3-200I-F, D3-200A-D, D3-200A-E, D3-200A-F, D3-220I-D, D3-220I-E, D3-220I-F, D3-220A-D, D3-220A-E, D3-220A-F, D3-140I-D

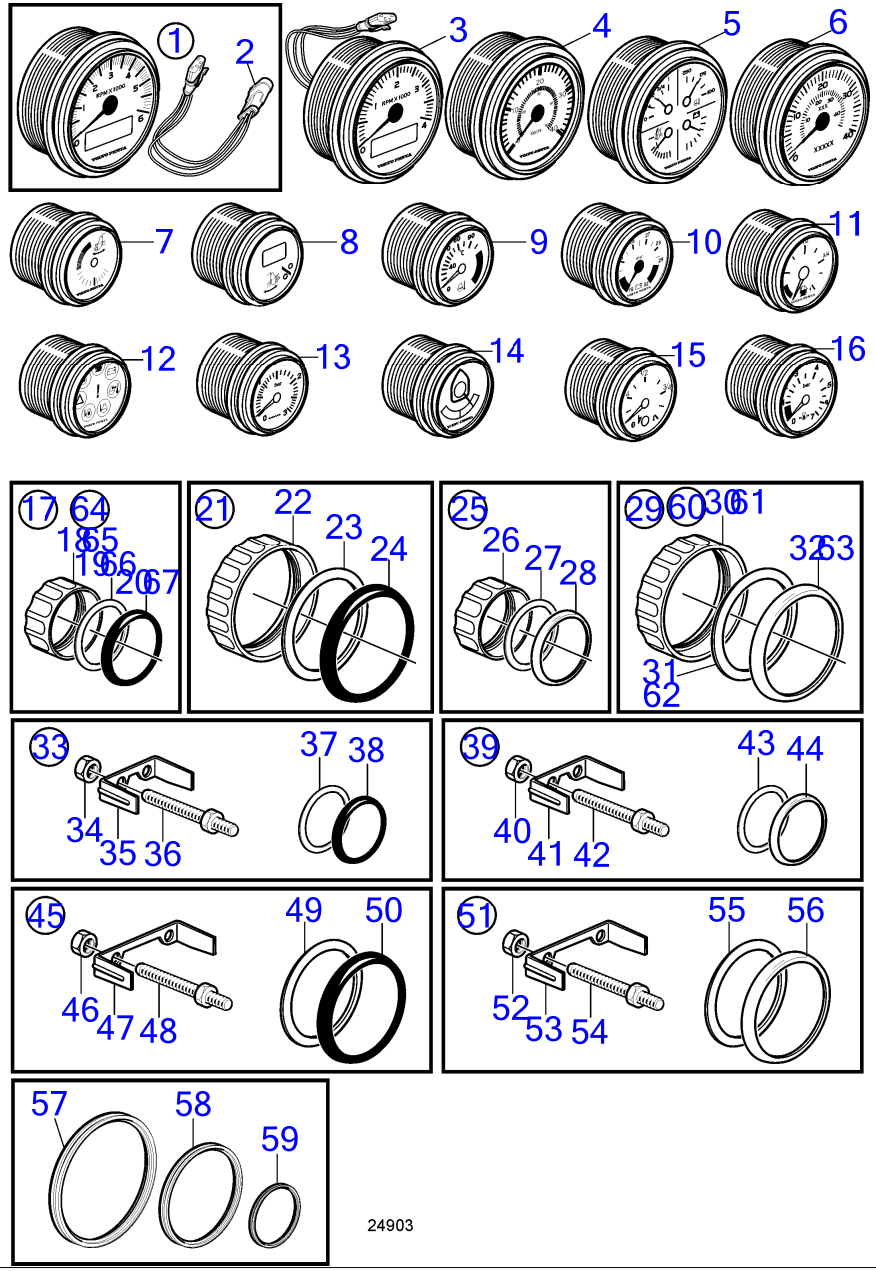

D3-110I-D, D3-110I-E, D3-110I-F, D3-140I-E, D3-140I-F, D3-140A-D, D3-140A-E, D3-140A-F, D3-150I-D, D3-150I-E, D3-150I-F, D3-170I-D, D3-170I-E, D3-170I-F, D3-170A-D, D3-170A-E, D3-170A-F, D3-200I-D, D3-200I-E, D3-200I-F, D3-200A-D, D3-200A-E, D3-200A-F, D3-220I-D, D3-220I-E, D3-220I-F, D3-220A-D, D3-220A-E, D3-220A-F, D3-140I-D

RÉF	No Piéce	QTÉ	DÉSIGNATION	NOTES
1	21509650	1	Kit compte-tours	Noir
	21509649	1	Kit compte-tours	Blanc
	21234541	1	Compte-tours	Noir, D=85mm, Uniquement pour poste de commande principal, Câble non inclus
	21234537	1	Compte-tours	Blanc, D=85mm, Uniquement pour poste de commande principal, Câble inclus
	21234544	1	Kit compte-tours	Blanc, D=110mm, Uniquement pour poste de commande principal, Câble inclus
	21234545	1	Kit compte-tours	Noir, D=110mm, Uniquement pour poste de commande principal, Câble non inclus
2	3884843	1	· Faisceau de câbles	
3	21234543	1	Kit compte-tours	Noir, 4 000 tr/min, D=110mm, Câble inclus
	21234542	1	Kit compte-tours	Blanc, 4 000 tr/min, D=110mm, Câble inclus
4	21234531	1	Compteur de vitesse	Unité point mort, Noir D=110mm, 0-40
	21234532	1	Compteur de vitesse	Unité point mort, Blanc, D=110mm, 0-40
	21234533	1	Compteur de vitesse	Unité point mort, Noir D=110mm, 0-60
	21234534	1	Compteur de vitesse	Unité point mort, Blanc, D=110mm, 0-60
5	3847876	1	Tableau bord	Noir, Indicateur quatre en un (pression d'huile, temp. liquide refroidissement, niveau carburant, voltmètre), D=110mm
	3885214	1	Tableau bord	Blanc, Indicateur quatre en un (pression d'huile, temp. liquide refroidissement, niveau carburant, voltmètre)
6	21234525	1	Compteur de vitesse	Noir, 0-45 mph
	21234528	1	Compteur de vitesse	Blanc, 0-45 mph
	21234529	1	Compteur de vitesse	Noir, 0-70 mph
	21234530	1	Compteur de vitesse	Blanc, 0-70 mph
7	3812881	1	Tableau bord	Noir analogue
	3812911	1	Tableau bord	Blanc analogue
8	881648	1	Instrument d'indicat	Noir numérique
	881654	1	Instrument d'indicat	Blanc numérique
9	874904	1	Thermomètre, eau de refroidissement	Noir 0-120°C
	874921	1	Thermomètre, eau de refroidissement	Blanc 0-120°C
	874918	1	Thermomètre, eau de refroidissement	Noir 40-250°F
	874931	1	Thermomètre, eau de refroidissement	Blanc 40-250°F
10	881649	1	Voltmètre	Noir, 12V
	881658	1	Voltmètre	Blanc, 12V
11	874914	1	Jauge de carburant	Noir D=52mm
	874926	1	Jauge de carburant	Blanc D=52mm
12	874915	1	Tableau bord, alarme	Noir D=52mm
	874927	1	Tableau bord, alarme	Blanc D=52mm
13	874910	1	Manomètre de suralim	Noir 0-3 bar
	874924	1	Manomètre de suralim	Blanc 0-3 bar
	874920	1	Manomètre de suralim	Noir 0-45 psi
	874933	1	Manomètre de suralim	Blanc 0-45 psi
14	3812914	1	Indicateur de gouver	Noir
	3812917	1	Indicateur de gouver	Blanc
15	3809992	1	Indicateur de niveau	Noir, Sonde de niveau d'eau
	3809993	1	Indicateur de niveau	Blanc, Sonde de niveau d'eau
16	874908	1	Manomètre d'huile, moteur	Noir 0-7 bar
	874923	1	Manomètre d'huile, moteur	Blanc 0-7 bar
	874919	1	Manomètre d'huile, moteur	Noir 0-100 psi
	874932	1	Manomètre d'huile, moteur	Blanc 0-100 psi

www.dbmoteurs.fr

D3-110I-D, D3-110I-E, D3-110I-F, D3-140I-E, D3-140I-F, D3-140A-D, D3-140A-E, D3-140A-F, D3-150I-D, D3-150I-E, D3-150I-F, D3-170I-D, D3-170I-E, D3-170I-F, D3-170A-D, D3-170A-E, D3-170A-F, D3-200I-D, D3-200I-E, D3-200I-F, D3-200A-D, D3-200A-E, D3-200A-F, D3-220I-D, D3-220I-E, D3-220I-F, D3-220A-D, D3-220A-E, D3-220A-F, D3-140I-D

RÉF	No Piéce	QTÉ	DÉSIGNATION	NOTES
17	874709	1	Kit montage	
18	874450	1	· Bague de fixation	
19	874707	1	· Joint	
20	874448	1	· Bague	
21	874708	1	Kit montage	
22	874449	1	· Bague de fixation	
23	(874706)	1	· Joint	Réféence hors de gamme
24	874447	1	· Bague	
25	874733	1	Kit montage	
26	874450	1	· Bague de fixation	
27	874707	1	· Joint	
28	874731	1	· Bague	
29	874732	1	Kit montage	
30	874449	1	· Bague de fixation	
31	(874706)	1	· Joint	Réféence hors de gamme
32	874730	1	· Bague	
33	881611	1	Jeu étriers	Noir D=52mm
34	881610	2	· Écrou	
35	881607	1	· Étrier	
36	(881609)	2	· Goujon	Réféence hors de gamme
37	874707	1	· Joint	
38	874448	1	· Bague	
39	881613	1	Jeu étriers	Chrome D=52mm
40	881610	2	· Écrou	
41	881607	1	· Étrier	
42	881610	2	· Écrou	
43	874707	1	· Joint	
44	874731	1	· Bague	
45	881612	1	Jeu étriers	Noir D=85mm
46	881610	2	· Écrou	
47	881608	1	· Étrier	
48	(881609)	2	· Goujon	Réféence hors de gamme
49	(874706)	1	· Joint	Réféence hors de gamme
50	874447	1	· Bague	
51	881614	1	Jeu étriers	Chrome D=85mm
52	881610	2	· Écrou	
53	881608	1	· Étrier	
54	(881609)	2	· Goujon	Réféence hors de gamme
55	(874706)	1	· Joint	Réféence hors de gamme
56	874730	1	· Bague	
57	3886791	1	Bague en x	Pour montage en affleurement., D=110mm
58	874843	1	Bague en x	Pour montage en affleurement., D=85mm
59	874844	1	Bague en x	Pour montage en affleurement., D=52mm
60	3885216	1	Kit montage	Chrome D=110mm
61	(3884098)	1	· Bague de fixation	Réféence hors de gamme

D3-110I-D, D3-110I-E, D3-110I-F, D3-140I-E, D3-140I-F, D3-140A-D, D3-140A-E, D3-140A-F, D3-150I-D, D3-150I-E, D3-150I-F, D3-170I-D, D3-170I-E, D3-170I-F, D3-170A-D, D3-170A-E, D3-170A-F, D3-200I-D, D3-200I-E, D3-200I-F, D3-200A-D, D3-200A-E, D3-200A-F, D3-220I-D, D3-220I-E, D3-220I-F, D3-220A-D, D3-220A-E, D3-220A-F, D3-140I-D

RÉF	No Piéce	QTÉ	DÉSIGNATION	NOTES
62	3884103	1	· Joint	
63	3884096	1	· Bague	
64	3847888	1	Kit montage	Noir D=110mm
65	3847887	1	· Bague	
66	3884103	1	· Joint	
67	(3884098)	1	· Bague de fixation	Réféence hors de gamme

Control Unit and Cables, EVC-C3

D3-110I-D, D3-110I-E, D3-110I-F, D3-140I-E, D3-140I-F, D3-140A-D, D3-140A-E, D3-140A-F, D3-150I-D, D3-150I-E, D3-150I-F, D3-170I-D, D3-170I-E, D3-170I-F, D3-170A-D, D3-170A-E, D3-170A-F, D3-200I-D, D3-200I-E, D3-200I-F, D3-200A-D, D3-200A-E, D3-200A-F, D3-220I-D, D3-220I-E, D3-220I-F, D3-220A-D, D3-220A-E, D3-220A-F, D3-140I-D

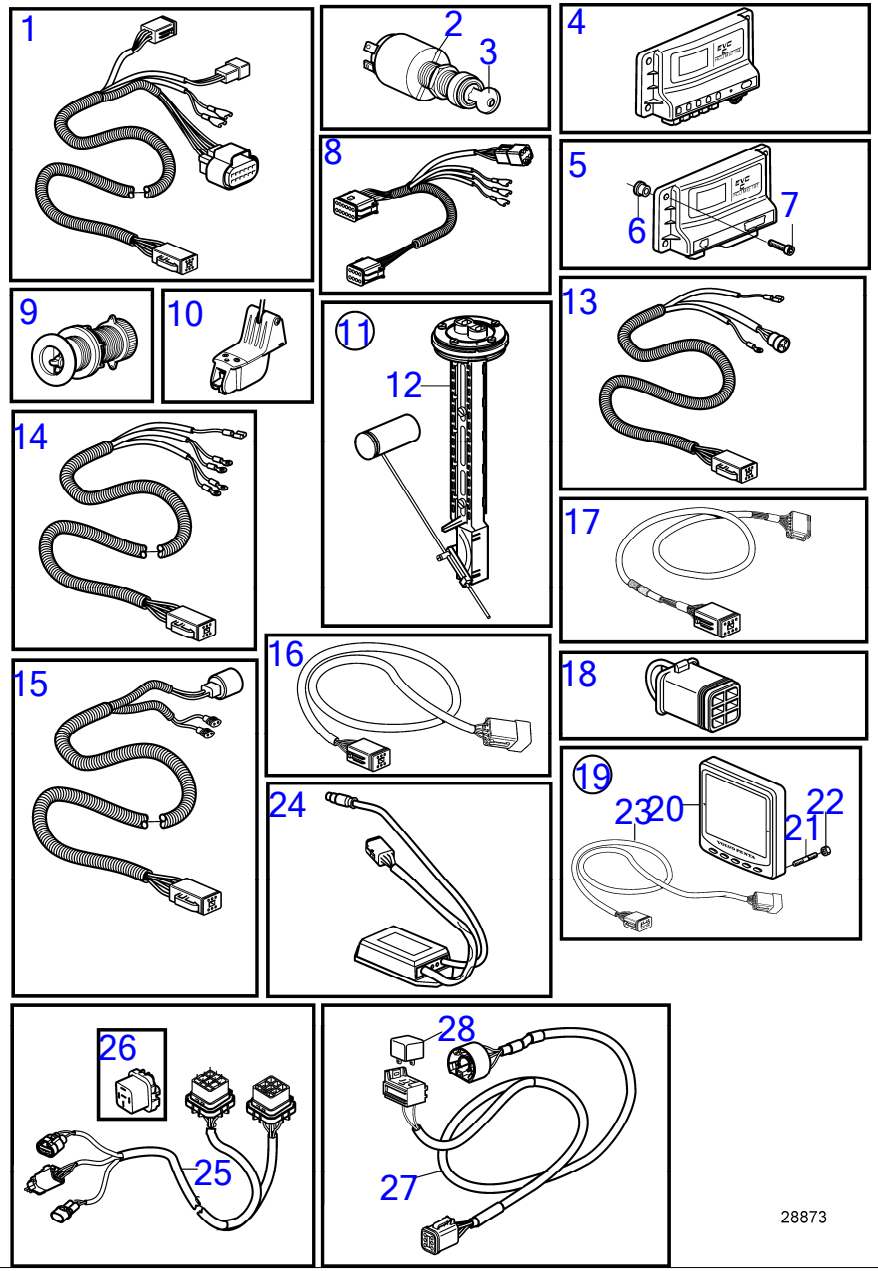

www.dbmoteurs.fr

D3-110I-D, D3-110I-E, D3-110I-F, D3-140I-E, D3-140I-F, D3-140A-D, D3-140A-E, D3-140A-F, D3-150I-D, D3-150I-E, D3-150I-F, D3-170I-D, D3-170I-E, D3-170I-F, D3-170A-D, D3-170A-E, D3-170A-F, D3-200I-D, D3-200I-E, D3-200I-F, D3-200A-D, D3-200A-E, D3-200A-F, D3-220I-D, D3-220I-E, D3-220I-F, D3-220A-D, D3-220A-E, D3-220A-F, D3-140I-D

RÉF	No Piéce	QTÉ	DÉSIGNATION	NOTES
1	881801	1	Faisceau de câbles	Inclus dans kit câble EVC 3587052., L=2,0m
2	3587071	1	Verrouillage de déma	
	3587070	1	Verrouillage de déma	Kit avec 2 interrupteurs à clés avec clé identique.
3	859953	1	· Clé	Indiquer le code de cle a la commande
4	21321153	X	Unite commande, non programmé	HCU. Logiciel commandé séparément ou téléchargé avec Vodia.
	3586261	X	Logiciel	Programmation entrepôt. Cette référence ne peut pas être commandée, mais sera utilisée pour la facturation.
	3586259	X	Logiciel	Programmation Vodia. Cette référence ne peut pas être commandée, mais sera utilisée pour la facturation.
	21172467		Unité commande	XCU
5	21339311	X	Unité de commande, non programmé	PCU. Logiciel à commander séparément ou à télécharger via Vodia.
	3586267	X	Logiciel	Programmation entrepôt. Cette référence ne peut pas être commandée, mais sera utilisée pour la facturation.
	3586266	X	Logiciel	Programmation Vodia. Cette référence ne peut pas être commandée, mais sera utilisée pour la facturation.
6	21230875	4	Douille	
7	976104	4	Vis à embase	
8	21207240	1	Faisceau de câbles	ECU pour moteur
9	3587054	1	Capteur	Passe-coque
10	3587055	1	Capteur	Monté sur tableau arriére
11	3812291	1	Kit détecteur	Remplacé par 21575479
	21575479		Kit détecteur	
12	873772	1	· Sonde de réservoir	
13	3807228	1	Faisceau de câbles	Pour instrument de trim et éclairage instrument, L=0,5m
14	3807229	1	Faisceau de câbles	Pour sonde niveau de carburant, L=5.0m
15	3885806	1	Faisceau de câbles	Pour pompe de trim et capteur de trim, Inclus dans kit câble EVC 3587052., L=5.0m
16	3842733	1	Câble allonge	L=3.0m, 6 bornes
	3842734	1	Câble allonge	L=5.0m, 6 bornes
	3842735	1	Câble allonge	L=7,0m, 6 bornes
	3842736	1	Câble allonge	L=9.0m, 6 bornes
	3842737	1	Câble allonge	L=11,0m, 6 bornes
17	888248	1	Câble allonge	Multilink., L=3,0m, 8 bornes.
	888249	1	Câble allonge	L=5.0m, 8 bornes.
	888250	1	Câble allonge	L=7,0m, 8 bornes.
	888251	1	Câble allonge	L=9.0m, 8 bornes.
	888253	1	Câble allonge	L=11,00m, 8 bornes.
18	3840433	1	Tampon étanchéité	Bouchon poour connexion dans HIU lorsque l'inversion de marche et utilisée.
19	3884818	1	Afficheur, kit	Rempl. par 3849972
	3849972	1	Afficheur	Rempl. par 3595108
	3595108	1	Afficheur	Remplacé par 21173162
	21173162	1	Afficheur	
20		1	· Afficheur	
21	830928	4	· Goujon	
22	830930	4	· Écrou à oreilles	
23	3588207	1	· Kit câbles	
24	3848966	1	Unité de commande	
25	3885810	1	Faisceau de câbles	
26	873765	1	· Relais	
27	888004	1	Câble	

D3-110I-D, D3-110I-E, D3-110I-F, D3-140I-E, D3-140I-F, D3-140A-D, D3-140A-E, D3-140A-F, D3-150I-D, D3-150I-E, D3-150I-F, D3-170I-D, D3-170I-E, D3-170I-F, D3-170A-D, D3-170A-E, D3-170A-F, D3-200I-D, D3-200I-E, D3-200I-F, D3-200A-D, D3-200A-E, D3-200A-F, D3-220I-D, D3-220I-E, D3-220I-F, D3-220A-D, D3-220A-E, D3-220A-F, D3-140I-D

RÉF	No Piéce	QTÉ	DÉSIGNATION	NOTES
28	873765	1	Relais	

Control Unit EVC-D

D3-110I-E, D3-110I-F, D3-140I-E, D3-140I-F, D3-140A-E, D3-140A-F, D3-150I-E, D3-150I-F, D3-170I-E, D3-170I-F, D3-170A-E, D3-170A-F, D3-200I-E, D3-200I-F, D3-200A-E, D3-200A-F, D3-220I-E, D3-220I-F, D3-220A-E, D3-220A-F

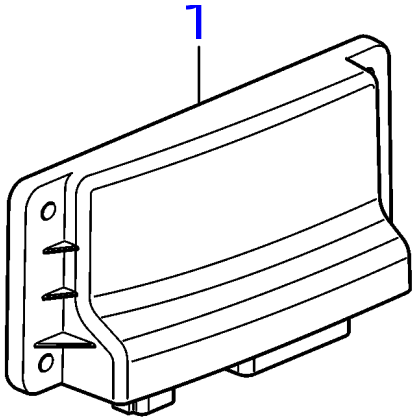

www.dbmoteurs.fr

D3-110I-E, D3-110I-F, D3-140I-E, D3-140I-F, D3-140A-E, D3-140A-F, D3-150I-E, D3-150I-F, D3-170I-E, D3-170I-F, D3-170A-E, D3-170A-F, D3-200I-E, D3-200I-F, D3-200A-E, D3-200A-F, D3-220I-E, D3-220I-F, D3-220A-E, D3-220A-F

RÉF	No Piéce	QTÉ	DÉSIGNATION	NOTES
1	21469067	1	Unité de commande	SCU, Manette Sterndrive Joystick
	3809286	1	Logiciel	Programmation entrepôt. Cette référence ne peut pas être commandée, mais sera utilisée pour la facturation.
	3809285	1	Logiciel	Programmation Vodia. Cette référence ne peut pas être commandée, mais sera utilisée pour la facturation.

www.dbmoteurs.fr

D3-110I-E, D3-110I-F, D3-140I-E, D3-140I-F, D3-140A-E, D3-140A-F, D3-150I-E, D3-150I-F, D3-170I-E, D3-170I-F, D3-170A-E, D3-170A-F, D3-200I-E, D3-200I-F, D3-200A-E, D3-200A-F, D3-220I-E, D3-220I-F, D3-220A-E, D3-220A-F

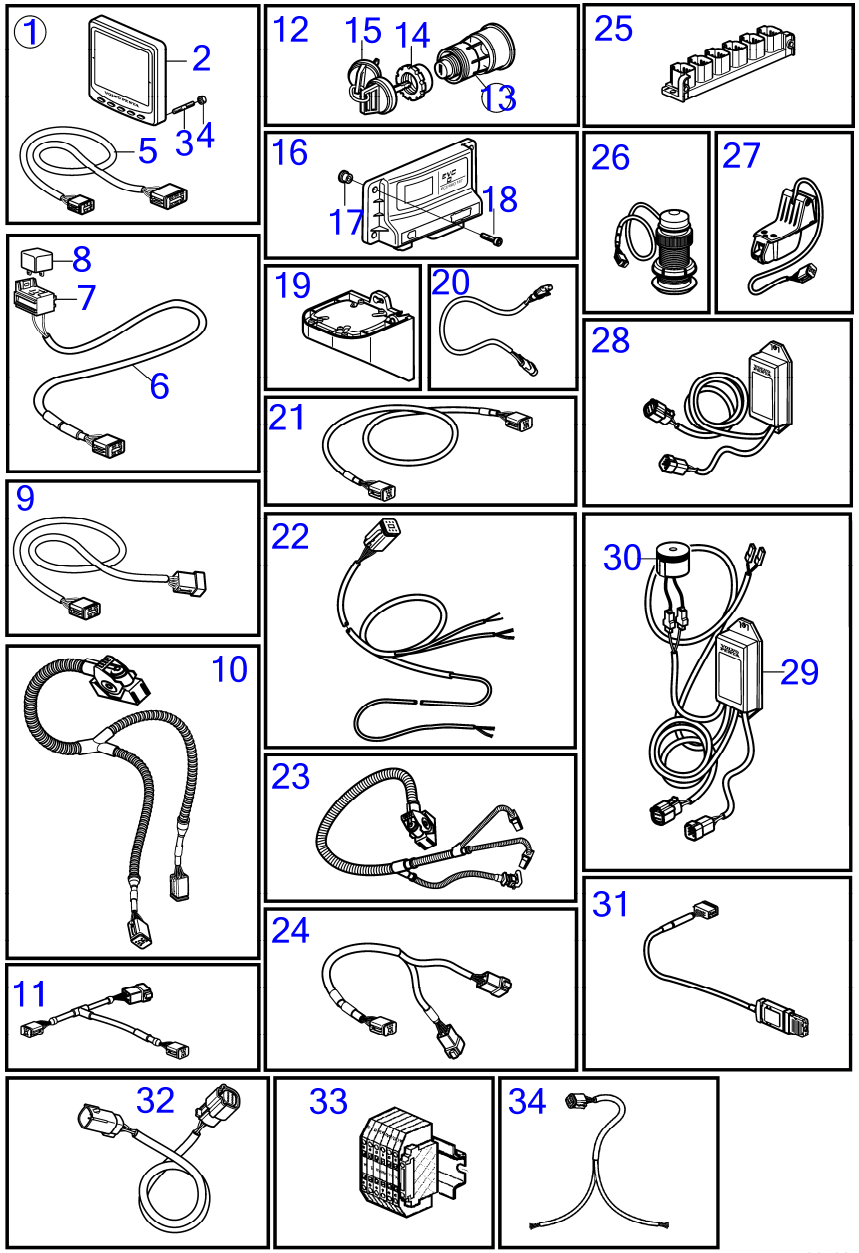

26409

www.dbmoteurs.fr

D3-110I-E, D3-110I-F, D3-140I-E, D3-140I-F, D3-140A-E, D3-140A-F, D3-150I-E, D3-150I-F, D3-170I-E, D3-170I-F, D3-170A-E, D3-170A-F, D3-200I-E, D3-200I-F, D3-200A-E, D3-200A-F, D3-220I-E, D3-220I-F, D3-220A-E, D3-220A-F

RÉF	No Piéce	QTÉ	DÉSIGNATION	NOTES
1	21352262	1	Afficheur	Remplacé par 21631438
	21631438	1	Lot	
2		1	· Afficheur	
3	830928	4	· Goujon	
4	830930	4	· Écrou à oreilles	
5	3588207	1	· Kit câbles	
6	21427463	1	Câble	Câble relais. 6 broches. L=1,5 m
7	977184	1	Carter	
8	873765	1	Relais	12V
	3171420	1	Relais	24V
9	3889410	1	Câble allonge	L=1,5m, DPH-B
	3842733	1	Câble allonge	L=3.0m
	3842734	1	Câble allonge	L=5.0m
	3842735	1	Câble allonge	L=7,0m
	3842736	1	Câble allonge	L=9.0m
	3842737	1	Câble allonge	L=11,0m
	21172469	1	Câble allonge	L=20m
	21172470	1	Câble allonge	L=40m, Remplacé par 22815614
	22815614	1		Kit de câble data link, type homologué, 100 m
	22815615	1	CABLE KIT, 1000 M	Kit de câble data link, type homologué, 1000m
	22815617	1		Kit de câble data link, type homologué, 25m
10	40005754	1	Faisceau de câbles	Moteur - câble PCU., L=2,65 m
11	3588972	1	Kit câbles	Câble de liaison connecteur t, 6 broches., L=0,5m
12	3587070	1	Verrouillage de déma, jeu	Kit avec 2 interrupteurs à clés avec clé identique.
13	3587071	1	Verrouillage de déma	
14	859955	1	· Écrou plastique	
15	859953	1	· Clé	Indiquer le code de cle a la commande
16	21469059	X	Unité de commande, non programmé	PCU. Logiciel à commander séparément ou à télécharger via Vodia.
	3586267	X	Logiciel	Programmation entrepôt. Cette référence ne peut pas être commandée, mais sera utilisée pour la facturation.
	3586266	X	Logiciel	Programmation Vodia. Cette référence ne peut pas être commandée, mais sera utilisée pour la facturation.
17	21230875	4	· Douille	
18	976104	4	Vis à embase	
19	21520222	1	Unite de controle	HCU. Montage séparé, Logiciel commandé séparément ou téléchargé avec Vodia.
	3586259	1	Logiciel	Programmation Vodia. Cette référence ne peut pas être commandée, mais sera utilisée pour la facturation.
	3586261	1	Logiciel	Programmation entrepôt. Cette référence ne peut pas être commandée, mais sera utilisée pour la facturation.
20	874759	1	Câble allonge	
	3807043	1	Câble allonge	
21	3886666	1	Câble, synchronisation	Câble de synchronisation pour installation double. 6 bornes., L=1,5m
22	3807229	1	Faisceau de câbles, fuel	
23	40005753	1	Faisceau de câbles	Câble de transmission pour inverseur
24	3588206	1	Kit câbles, câble de dérivation y	Pour raccorder équipement suppl. à Multilink
25	21469055	1	Bloc connexion	
26	3587054	1	Capteur	Passe-coque
27	3587055	1	Capteur	Monté sur tableau arriére
28	21460908	1	Convertisseur	

www.dbmoteurs.fr

D3-110I-E, D3-110I-F, D3-140I-E, D3-140I-F, D3-140A-E, D3-140A-F, D3-150I-E, D3-150I-F, D3-170I-E, D3-170I-F, D3-170A-E, D3-170A-F, D3-200I-E, D3-200I-F, D3-200A-E, D3-200A-F, D3-220I-E, D3-220I-F, D3-220A-E, D3-220A-F

RÉF	No Piéce	QTÉ	DÉSIGNATION	NOTES
29	21461496	1	Adaptateur de secteu	Interface clé analogique
30	3817974	1	· Alarme	
31	21509941	1	Unité de commande	
32	22739429	1	Faisceau de câbles	Câble, Data link simple, 3m, Type approuvé
	22810677	1	Faisceau de câbles	Câble, Data link simple, 11 m, Type approuvé
	23650460	1	Faisceau de câbles	Type approuvé
33	22797159	1	Bloc connexion	Bornier, Type approuvé
34	22739427	1	Faisceau de câbles	Câble data link à dérivation, Type approuvé

www.dbmoteurs.fr

D3-140A-D, D3-170A-D, D3-200A-D, D3-220A-D

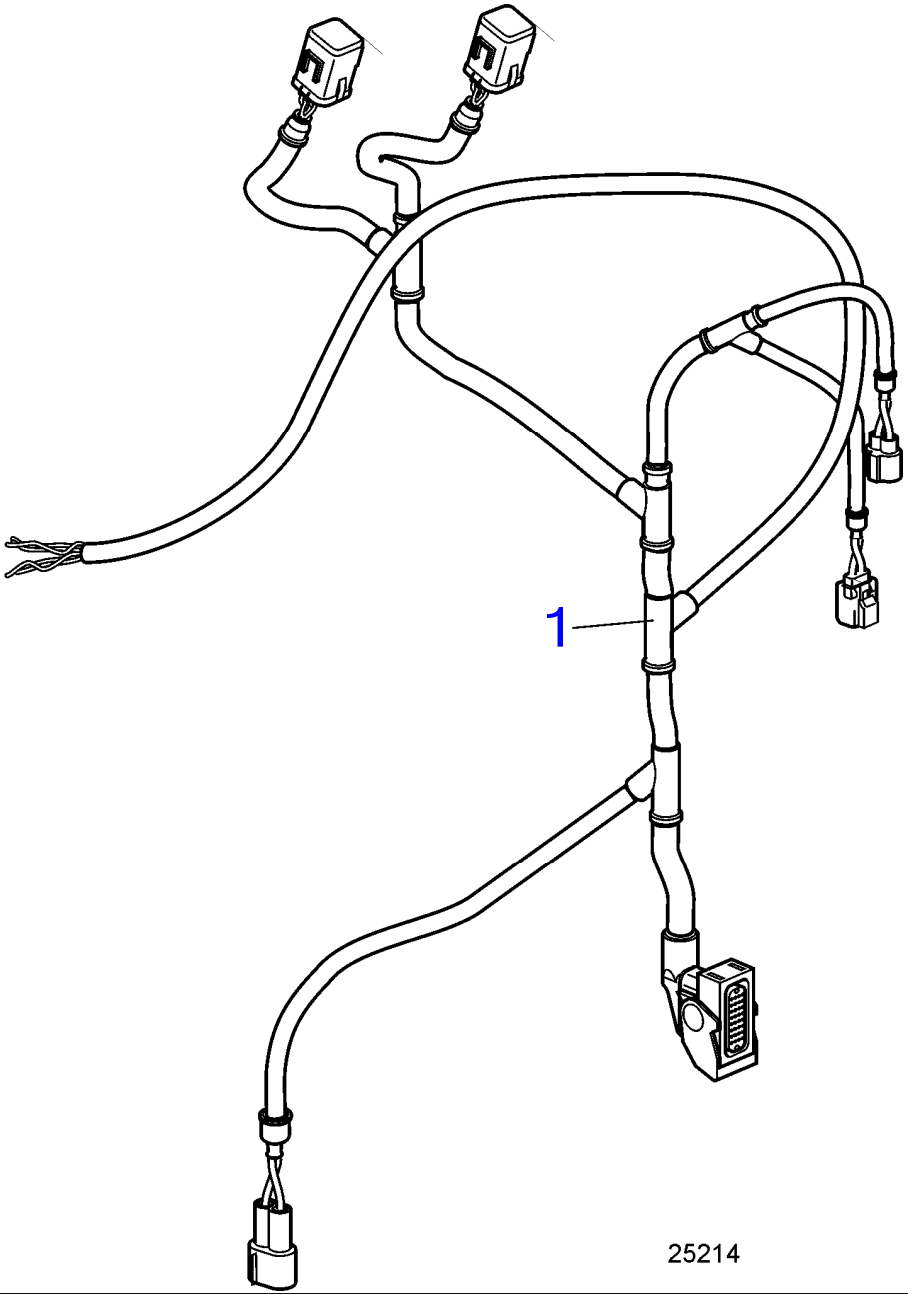

www.dbmoteurs.fr

D3-140A-D, D3-170A-D, D3-200A-D, D3-220A-D

RÉF	No Piéce	QTÉ	DÉSIGNATION	NOTES
1	21137194	1	Faisceau de câbles	Câble de transmission AQ

D3-110I-D, D3-110I-E, D3-110I-F, D3-140I-E, D3-140I-F, D3-140A-D, D3-140A-E, D3-140A-F, D3-150I-D, D3-150I-E, D3-150I-F, D3-170I-D, D3-170I-E, D3-170I-F, D3-170A-D, D3-170A-E, D3-170A-F, D3-200I-D, D3-200I-E, D3-200I-F, D3-200A-D, D3-200A-E, D3-200A-F, D3-220I-D, D3-220I-E, D3-220I-F, D3-220A-D, D3-220A-E, D3-220A-F, D3-140I-D

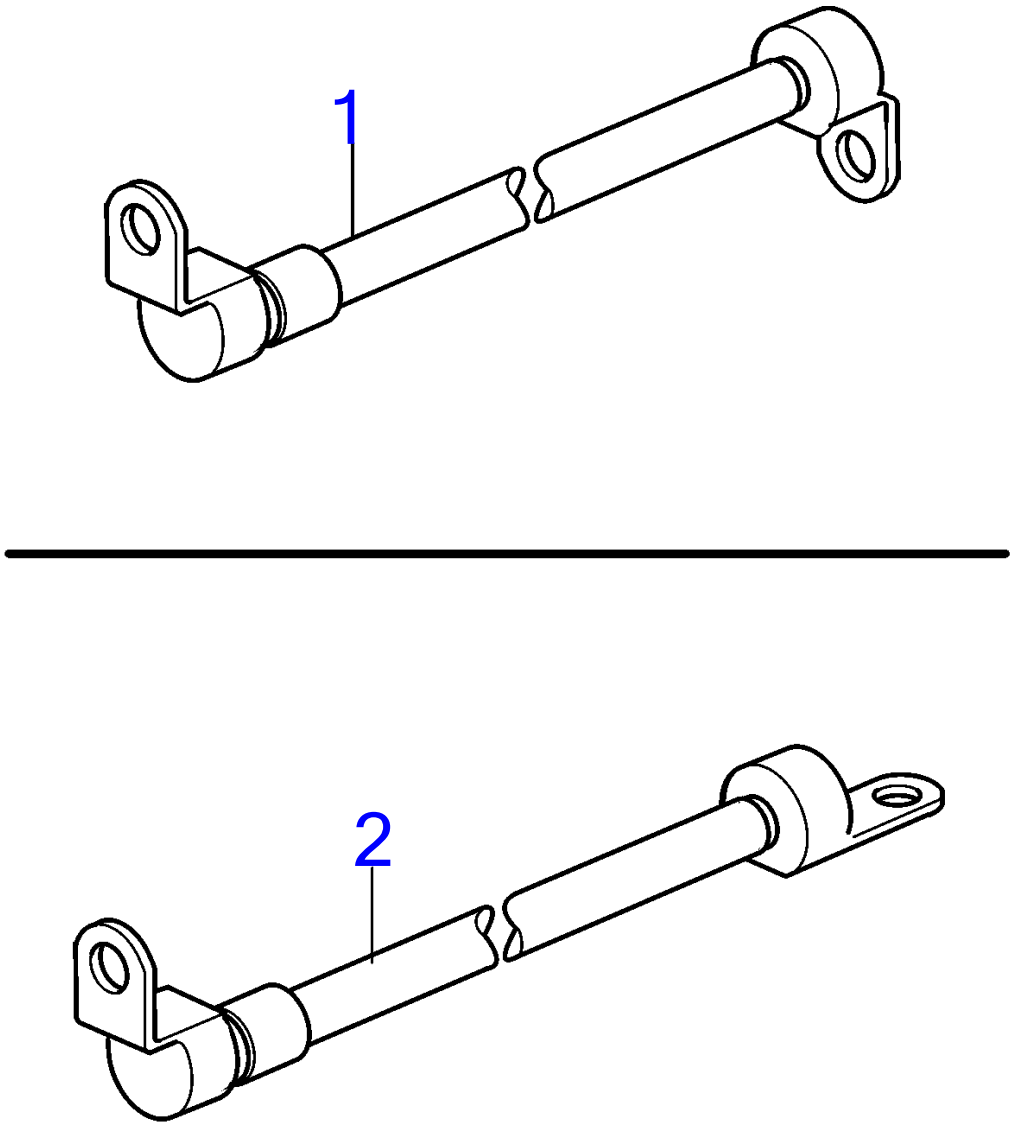

26450

D3-110I-D, D3-110I-E, D3-110I-F, D3-140I-E, D3-140I-F, D3-140A-D, D3-140A-E, D3-140A-F, D3-150I-D, D3-150I-E, D3-150I-F, D3-170I-D, D3-170I-E, D3-170I-F, D3-170A-D, D3-170A-E, D3-170A-F, D3-200I-D, D3-200I-E, D3-200I-F, D3-200A-D, D3-200A-E, D3-200A-F, D3-220I-D, D3-220I-E, D3-220I-F, D3-220A-D, D3-220A-E, D3-220A-F, D3-140I-D

RÉF	No Piéce	QTÉ	DÉSIGNATION
1	3586218	1	Câble
	3848946	1	Câble
2	3588485		Câble mise à terre

D3-110I-D, D3-110I-E, D3-110I-F, D3-140I-E, D3-140I-F, D3-140A-D, D3-140A-E, D3-140A-F, D3-150I-D, D3-150I-E, D3-150I-F, D3-170I-D, D3-170I-E, D3-170I-F, D3-170A-D, D3-170A-E, D3-170A-F, D3-200I-D, D3-200I-E, D3-200I-F, D3-200A-D, D3-200A-E, D3-200A-F, D3-220I-D, D3-220I-E, D3-220I-F, D3-220A-D, D3-220A-E, D3-220A-F, D3-140I-D

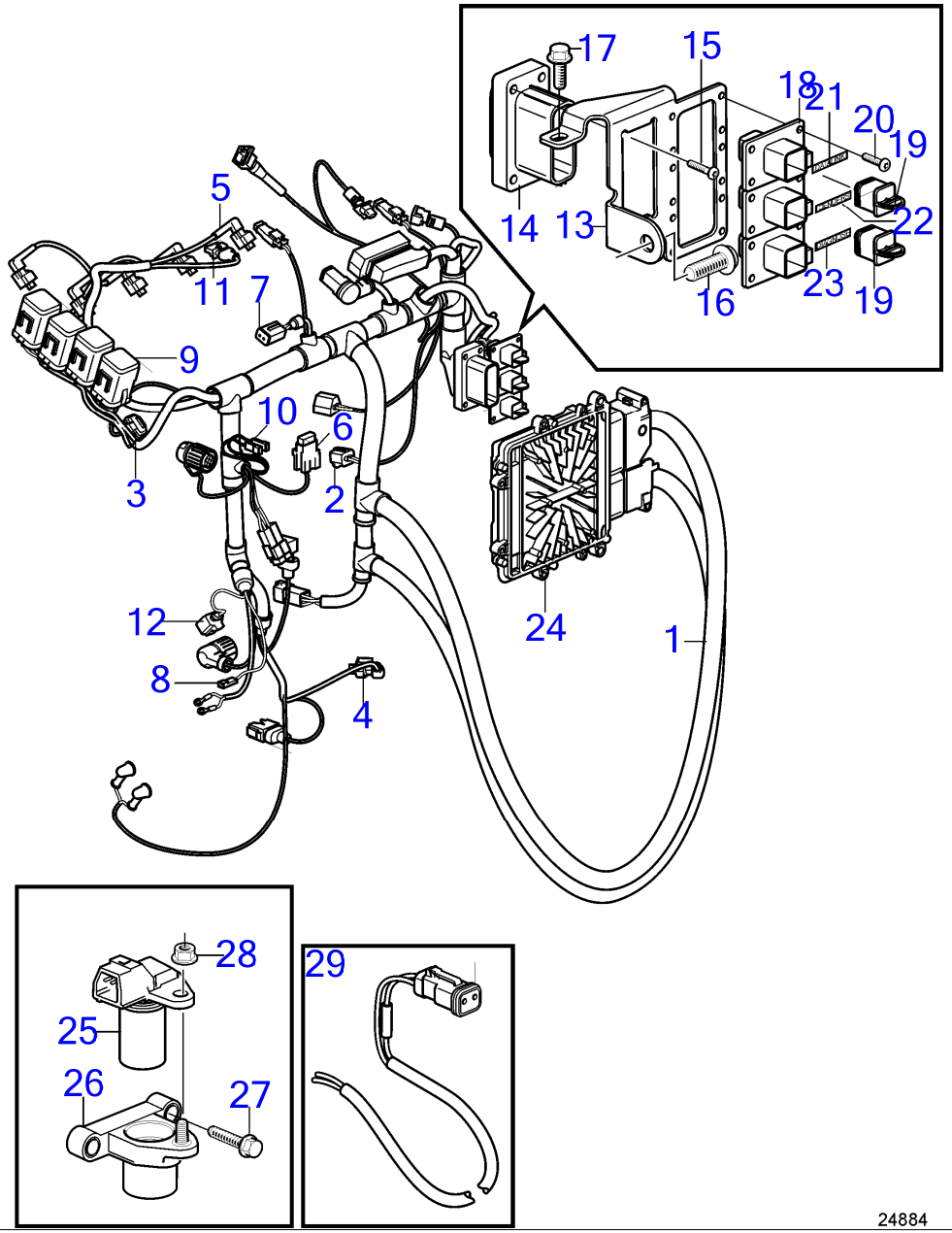

24884

www.dbmoteurs.fr

D3-110I-D, D3-110I-E, D3-110I-F, D3-140I-E, D3-140I-F, D3-140A-D, D3-140A-E, D3-140A-F, D3-150I-D, D3-150I-E, D3-150I-F, D3-170I-D, D3-170I-E, D3-170I-F, D3-170A-D, D3-170A-E, D3-170A-F, D3-200I-D, D3-200I-E, D3-200I-F, D3-200A-D, D3-200A-E, D3-200A-F, D3-220I-D, D3-220I-E, D3-220I-F, D3-220A-D, D3-220A-E, D3-220A-F, D3-140I-D

RÉF	No Piéce	QTÉ	DÉSIGNATION	Voir	NOTES
1	21375785	1	Faisceau de câbles		Remplacé par 21446505
	21446505	1	Faisceau de câbles		Remplacé par 21532247
	21532247	1	Faisceau de câbles		
2	9469830	1	· Douille isolante		
3	874455	1	· Douille isolante		3 bornes
4	874456	1	· Douille isolante		4 bornes
5	8622455	1	· Douille isolante		3 bornes, Marque bosch.
6	873852	1	· Porte-fusible		
7	874957	1	· Carter		4 bornes
8	949597	1	· Carter		1 borne.
9	21400091	1	· Relais		
			·	35765	
10	949597	2	· Carter		1 borne.
11	970753	1	· Carter		Bipolaire.
12	977929	1	· Carter		3 bornes
13	21225475	1	· Console		
14	992329	1	· Carter		
15	969405	4	· Vis à 6 pans creux		M5x12mm
16	946671	1	· Vis à embase		M8x30mm
17	946544	1	· Vis à embase		M6x16mm
18	992330	1	· Carter		
19	3840433	2	· Tampon étanchéité		
20	969278	12	· Vis à 6 pans creux		
21	(21243308)	1	· Autocollant		Réféence hors de gamme, Datalink
22	(21227098)	1	· Autocollant		Réféence hors de gamme, Senders
23	(21227096)	1	· Autocollant		Réféence hors de gamme, Diagnose
24	21092158	1	Unité de commande		
	3586269	1	Logiciel		Pour programmation magasin
	(3586268)	1	Logiciel		Réféence hors de gamme, Pour programmation VODIA
25	31331765	1	Capteur		Monté sur le carter de volant moteur
26	30637803	1	Console		
27	977814	2	Vis à embase		
28	949278	1	Contre-écrou à embas		
29	3840677	1	Câble de raccordemen		Pour équipement d'extinction d'incendie

www.dbmoteurs.fr

Wiring Harness Glow Plugs

D3-110I-D, D3-110I-E, D3-110I-F, D3-140I-E, D3-140I-F, D3-140A-D, D3-140A-E, D3-140A-F, D3-150I-D, D3-150I-E, D3-150I-F, D3-170I-D, D3-170I-E, D3-170I-F, D3-170A-D, D3-170A-E, D3-170A-F, D3-200I-D, D3-200I-E, D3-200I-F, D3-200A-D, D3-200A-E, D3-200A-F, D3-220I-D, D3-220I-E, D3-220I-F, D3-220A-D, D3-220A-E, D3-220A-F, D3-140I-D

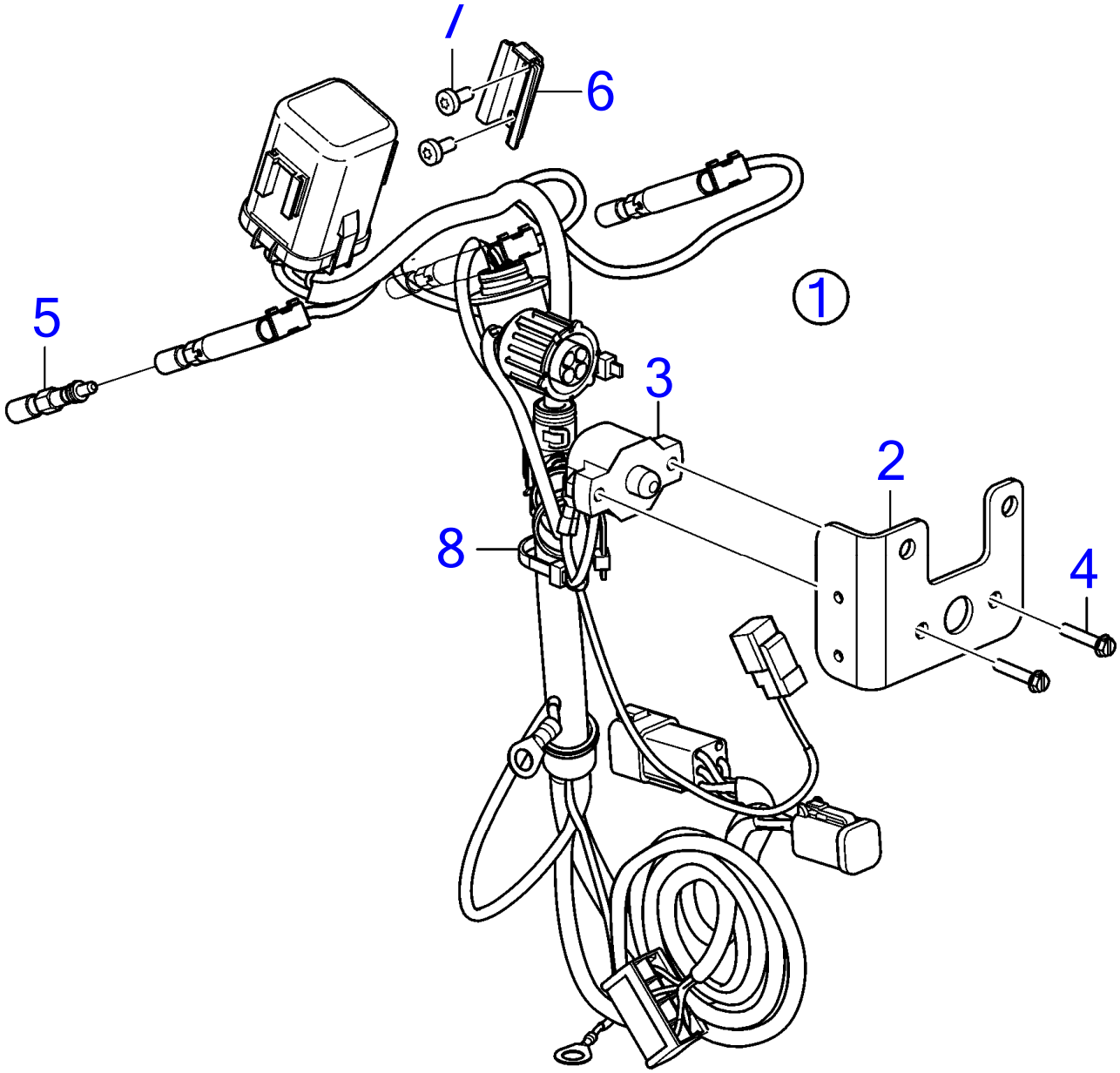

28250

D3-110I-D, D3-110I-E, D3-110I-F, D3-140I-E, D3-140I-F, D3-140A-D, D3-140A-E, D3-140A-F, D3-150I-D, D3-150I-E, D3-150I-F, D3-170I-D, D3-170I-E, D3-170I-F, D3-170A-D, D3-170A-E, D3-170A-F, D3-200I-D, D3-200I-E, D3-200I-F, D3-200A-D, D3-200A-E, D3-200A-F, D3-220I-D, D3-220I-E, D3-220I-F, D3-220A-D, D3-220A-E, D3-220A-F, D3-140I-D

RÉF	No Piéce	QTÉ	DÉSIGNATION
1	22140078	1	Faisceau de câbles
2	22127605	1	· Console
3	856337	1	· Fusible automatique
4	3853620	2	· Vis à tête hexagonal
5	8631607	3	Bougie de préchauffa
6	21492847	1	Support relais
7	997822	2	Vis à 6 pans creux
8	948211	3	Serre-câble

D3-110I-D, D3-110I-E, D3-110I-F, D3-140I-E, D3-140I-F, D3-140A-D, D3-140A-E, D3-140A-F, D3-150I-D, D3-150I-E, D3-150I-F, D3-170I-D, D3-170I-E, D3-170I-F, D3-170A-D, D3-170A-E, D3-170A-F, D3-200I-D, D3-200I-E, D3-200I-F, D3-200A-D, D3-200A-E, D3-200A-F, D3-220I-D, D3-220I-E, D3-220I-F, D3-220A-D, D3-220A-E, D3-220A-F, D3-140I-D

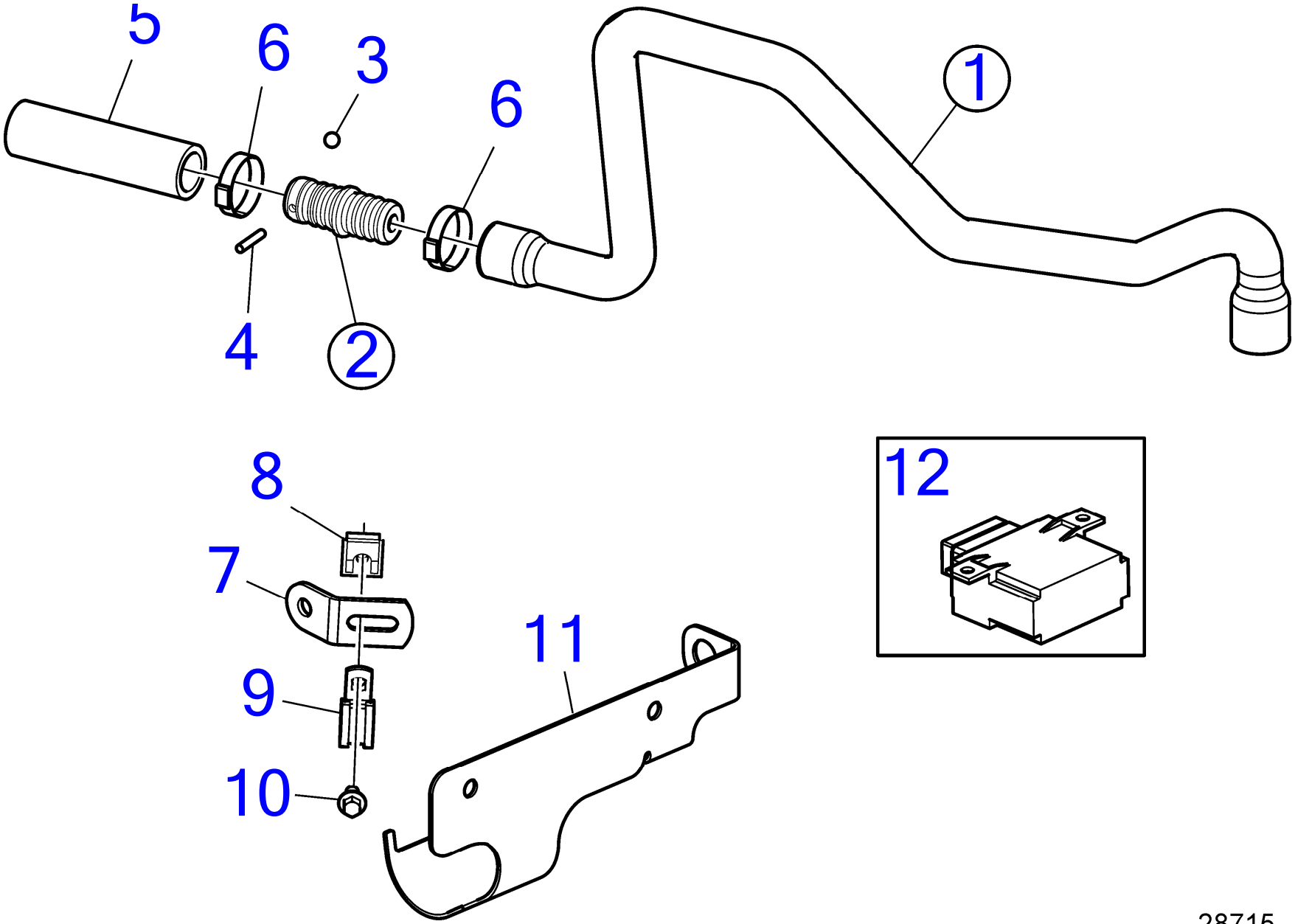

28715

www.dbmoteurs.fr

D3-110I-D, D3-110I-E, D3-110I-F, D3-140I-E, D3-140I-F, D3-140A-D, D3-140A-E, D3-140A-F, D3-150I-D, D3-150I-E, D3-150I-F, D3-170I-D, D3-170I-E, D3-170I-F, D3-170A-D, D3-170A-E, D3-170A-F, D3-200I-D, D3-200I-E, D3-200I-F, D3-200A-D, D3-200A-E, D3-200A-F, D3-220I-D, D3-220I-E, D3-220I-F, D3-220A-D, D3-220A-E, D3-220A-F, D3-140I-D

RÉF	No Piéce	QTÉ	DÉSIGNATION	NOTES
1	21431754	1	Flexible	
2	21227304	1	· Clapet antiretour	
3	(190297)	1	· · Bille	Réféence hors de gamme
4	950517	1	· · Goupille	
5	949995	1	Flexible	
6		2	Collier durite	
7	965570	1	Console	
8	1676515	1	Écrou de ressort	
9	952627	1	Collier serrage	
10	984724	1	Vis à embase	
11	22820119	1	Console	
12	873112	1	Capteur de position	

D3-140A-D, D3-140A-E, D3-140A-F, D3-170A-D, D3-170A-E, D3-170A-F, D3-200A-D, D3-200A-E, D3-200A-F, D3-220A-D, D3-220A-E, D3-220A-F

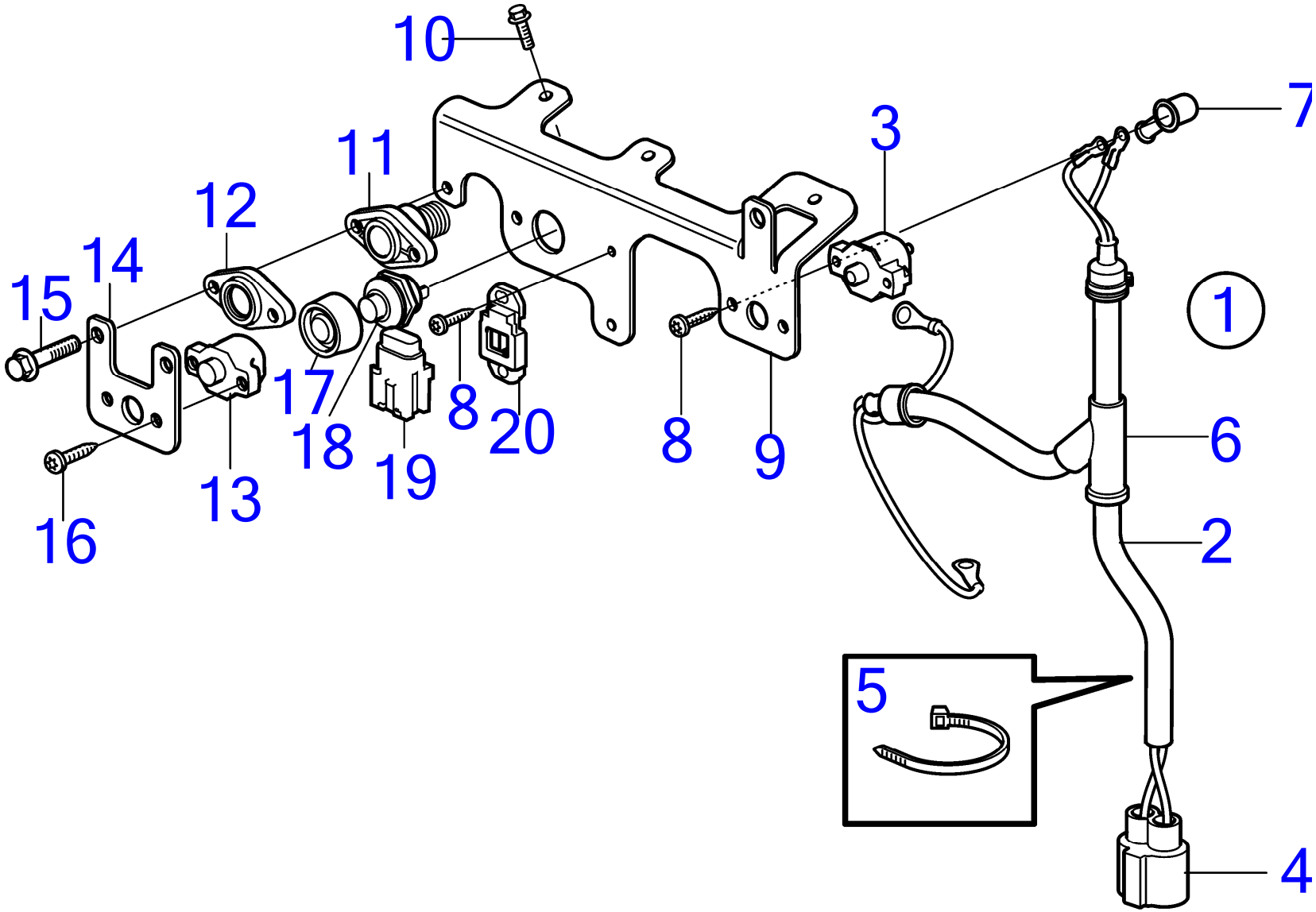

24845

www.dbmoteurs.fr

D3-140A-D, D3-140A-E, D3-140A-F, D3-170A-D, D3-170A-E, D3-170A-F, D3-200A-D, D3-200A-E, D3-200A-F, D3-220A-D, D3-220A-E, D3-220A-F

RÉF	No Piéce	QTÉ	DÉSIGNATION	NOTES
1	21334583	1	Faisceau de câbles	
2	21312722	1	· Faisceau de câbles	
3	3885972	1	· Fusible automatique	40Amp
4	3843097	1	Connexion	
5	948211	3	Serre-câble	
6		1	Protection	
7	829200	2	Capot de protection	
8	3853620	2	Vis à tête hexagonal	
9	21328042	1	Console	
10	946501	3	Vis à embase	M6x16mm
11	21847110	1	Bouton d'arrêt	
12	21738845	1	Couvercle	
13	856337	1	Fusible automatique	SOLAS
14	22127605	1	Console	SOLAS
15	946544	2	Vis à embase	SOLAS
16	3853620	2	Vis à tête hexagonal	SOLAS
17	837533	1	Capuchon caoutchouc	
18	843684	1	Bouton	
19	873852	1	Porte-fusible	
20	873944	1	Retenue	

www.dbmoteurs.fr

D3-110I-D, D3-110I-E, D3-110I-F, D3-140I-E, D3-140I-F, D3-140A-D, D3-140A-E, D3-140A-F, D3-150I-D, D3-150I-E, D3-150I-F, D3-170I-D, D3-170I-E, D3-170I-F, D3-170A-D, D3-170A-E, D3-170A-F, D3-200I-D, D3-200I-E, D3-200I-F, D3-200A-D, D3-200A-E, D3-200A-F, D3-220I-D, D3-220I-E, D3-220I-F, D3-220A-D, D3-220A-E, D3-220A-F, D3-140I-D

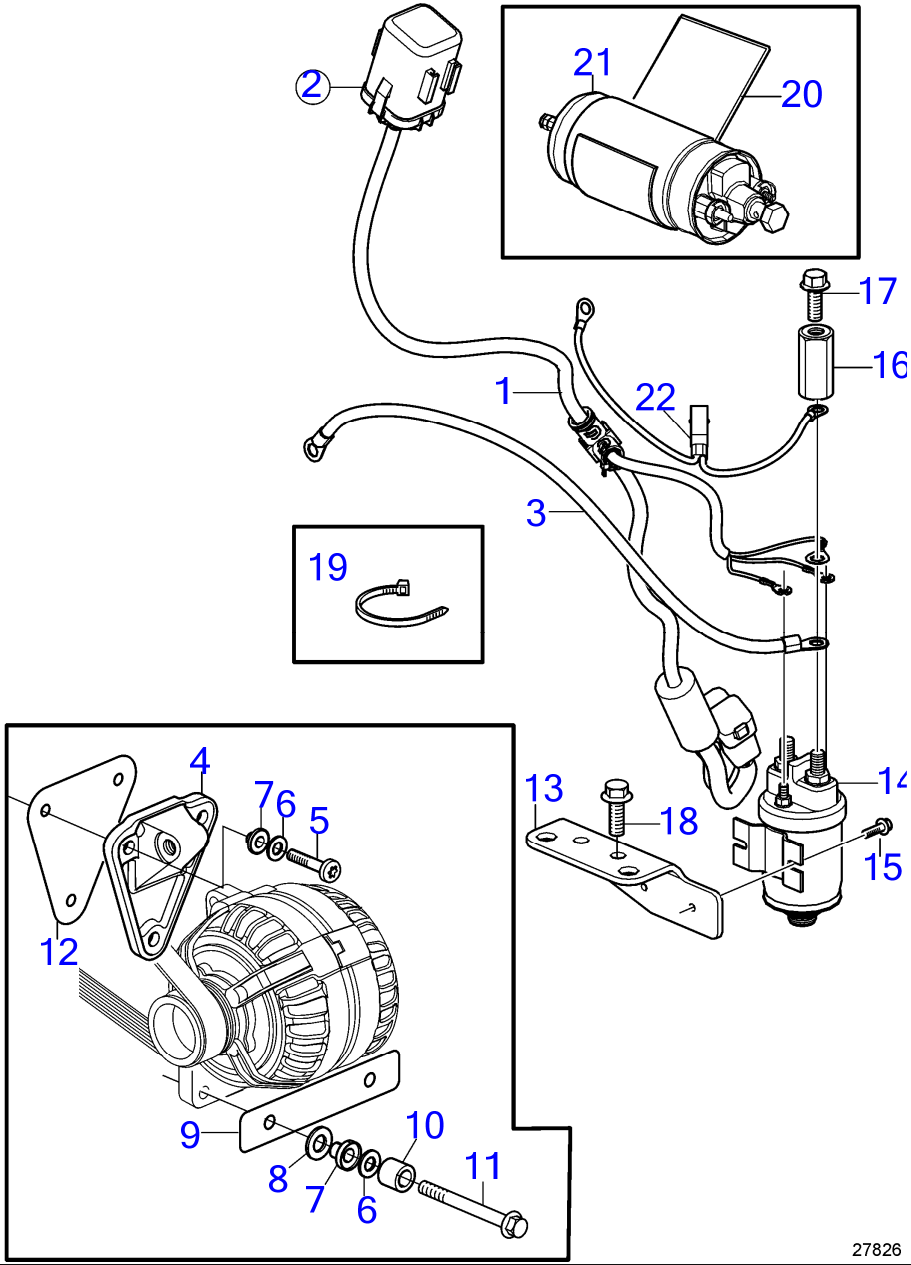

www.dbmoteurs.fr

D3-110I-D, D3-110I-E, D3-110I-F, D3-140I-E, D3-140I-F, D3-140A-D, D3-140A-E, D3-140A-F, D3-150I-D, D3-150I-E, D3-150I-F, D3-170I-D, D3-170I-E, D3-170I-F, D3-170A-D, D3-170A-E, D3-170A-F, D3-200I-D, D3-200I-E, D3-200I-F, D3-200A-D, D3-200A-E, D3-200A-F, D3-220I-D, D3-220I-E, D3-220I-F, D3-220A-D, D3-220A-E, D3-220A-F, D3-140I-D

RÉF	No Piéce	QTÉ	DÉSIGNATION	Voir	NOTES
1	22117514	1	Faisceau de câbles		
2		1	· Boîte relais	35765	
3	22203111	1	Faisceau de câbles		
4	22538986	1	Console		
5	973190	3	Vis à 6 pans creux		M8x35mm
6	955894	5	Rondelle		
7	22539084	5	Bague isolante		
8	955895	2	Rondelle		M8x90mm
9	23378843	1	Console		
10	843075	2	Douille entretoise		
11	984652	2	Vis à embase		
12	22496091	1	Joint		
13	22101934	1	Console		
14	872242	1	Relais		
15	948663	2	Vis à embase		
16	21264221	1	Écrou entretoise		
17	947107	1	Vis à embase		
18	946173	2	Vis à embase		
19	948211	X	Serre-câble		
20	22426555	1	Isolation		
21	21120406	1	Pompe alimentation		
22	22396638	1	Faisceau de câbles		

D3-110I-D, D3-110I-E, D3-110I-F, D3-140I-E, D3-140I-F, D3-140A-D, D3-140A-E, D3-140A-F, D3-150I-D, D3-150I-E, D3-150I-F, D3-170I-D, D3-170I-E, D3-170I-F, D3-170A-D, D3-170A-E, D3-170A-F, D3-200I-D, D3-200I-E, D3-200I-F, D3-200A-D, D3-200A-E, D3-200A-F, D3-220I-D, D3-220I-E, D3-220I-F, D3-220A-D, D3-220A-E, D3-220A-F, D3-140I-D

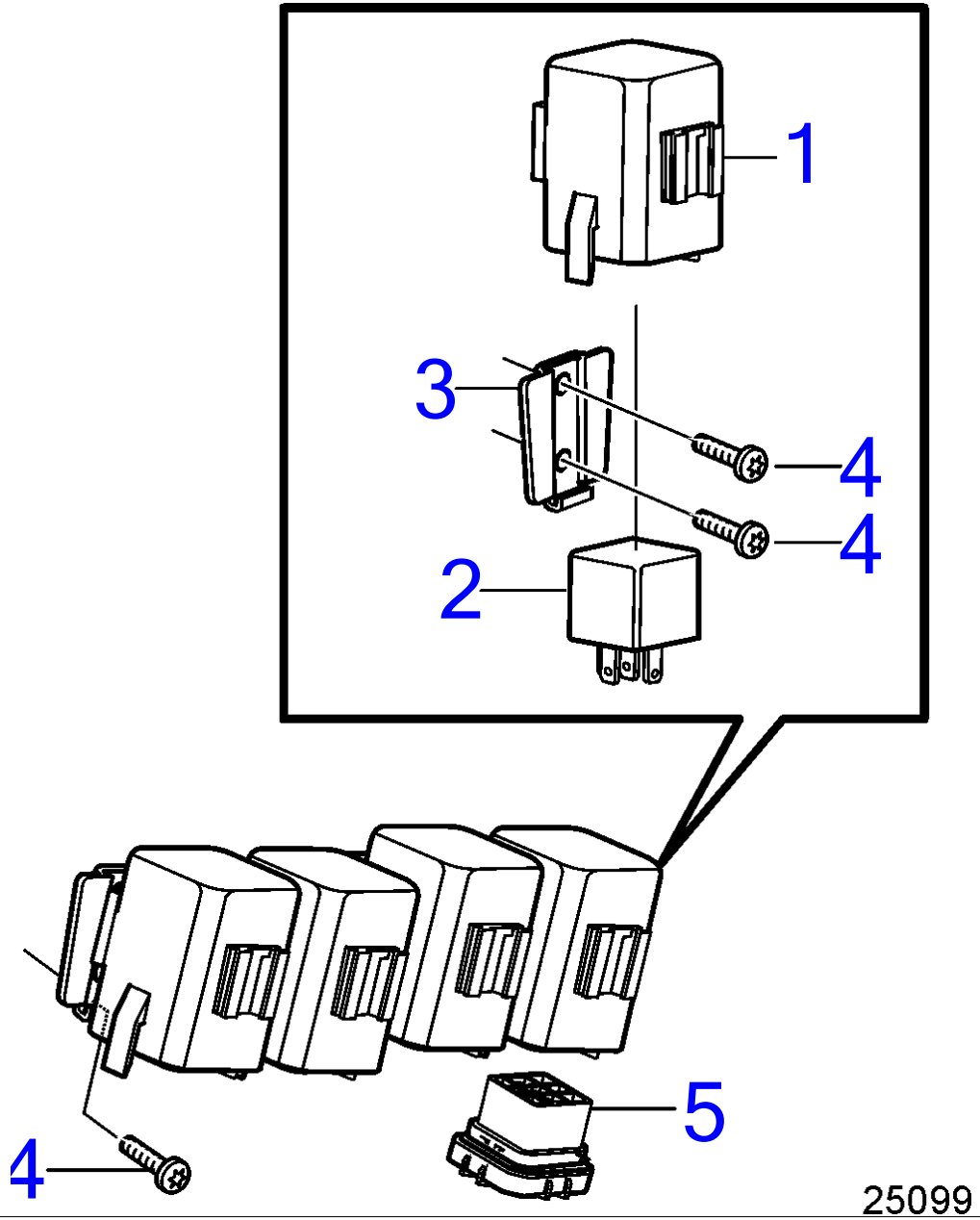

www.dbmoteurs.fr

D3-110I-D, D3-110I-E, D3-110I-F, D3-140I-E, D3-140I-F, D3-140A-D, D3-140A-E, D3-140A-F, D3-150I-D, D3-150I-E, D3-150I-F, D3-170I-D, D3-170I-E, D3-170I-F, D3-170A-D, D3-170A-E, D3-170A-F, D3-200I-D, D3-200I-E, D3-200I-F, D3-200A-D, D3-200A-E, D3-200A-F, D3-220I-D, D3-220I-E, D3-220I-F, D3-220A-D, D3-220A-E, D3-220A-F, D3-140I-D

RÉF	No Piéce	QTÉ	DÉSIGNATION
1	21494263	4	Boîte relais
2	21400091	4	Relais
3	21492847	4	Support relais
4	997822	8	Vis à 6 pans creux
5	3587172	4	Socle de relais

7" Color Display, EVC-D

D3-110I-D, D3-110I-E, D3-110I-F, D3-140I-E, D3-140I-F, D3-140A-D, D3-140A-E, D3-140A-F, D3-150I-D, D3-150I-E, D3-150I-F, D3-170I-D, D3-170I-E, D3-170I-F, D3-170A-D, D3-170A-E, D3-170A-F, D3-200I-D, D3-200I-E, D3-200I-F, D3-200A-D, D3-200A-E, D3-200A-F, D3-220I-D, D3-220I-E, D3-220I-F, D3-220A-D, D3-220A-E, D3-220A-F

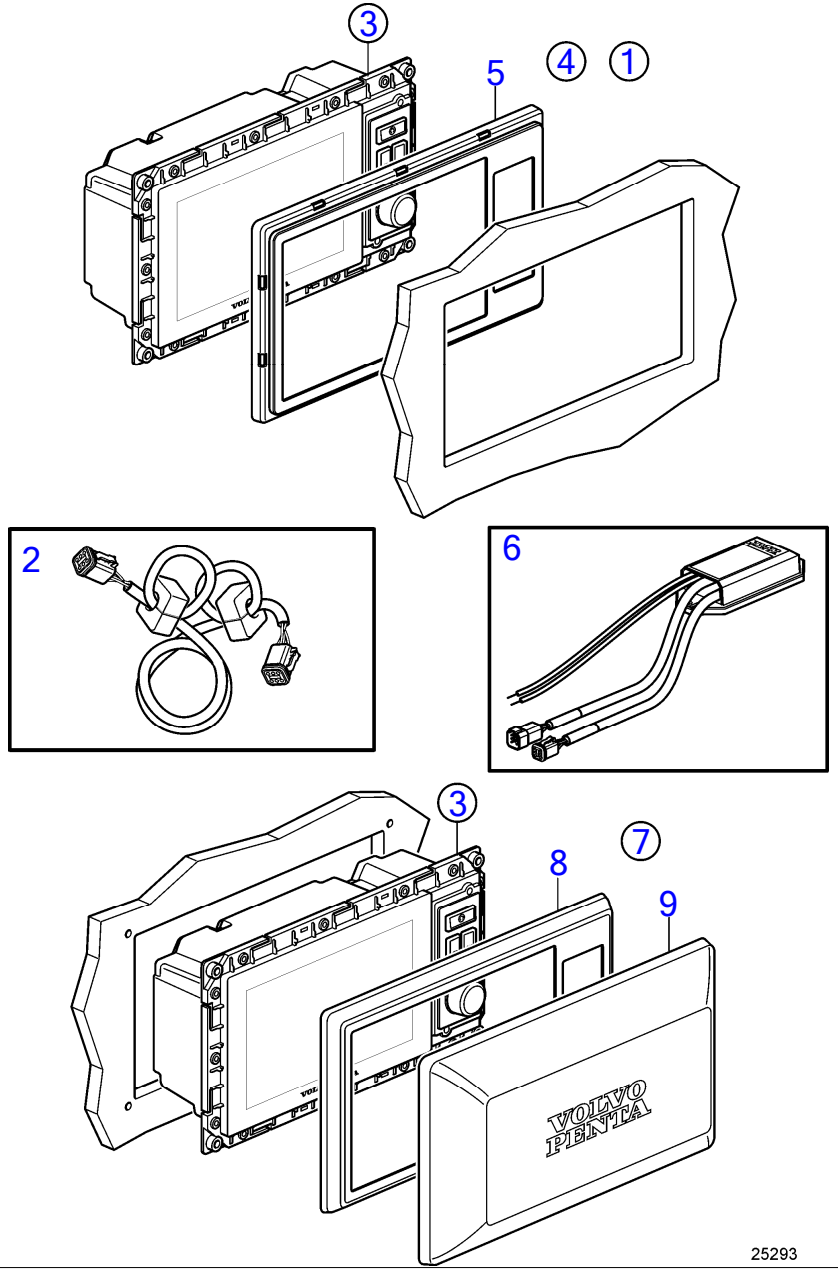

www.dbmoteurs.fr

D3-110I-D, D3-110I-E, D3-110I-F, D3-140I-E, D3-140I-F, D3-140A-D, D3-140A-E, D3-140A-F, D3-150I-D, D3-150I-E, D3-150I-F, D3-170I-D, D3-170I-E, D3-170I-F, D3-170A-D, D3-170A-E, D3-170A-F, D3-200I-D, D3-200I-E, D3-200I-F, D3-200A-D, D3-200A-E, D3-200A-F, D3-220I-D, D3-220I-E, D3-220I-F, D3-220A-D, D3-220A-E, D3-220A-F

RÉF	No Piéce	QTÉ	DÉSIGNATION	NOTES
1	21501717	1	Afficheur	Pour montage en affleurement., Remplacé par le numéro de référence suivant
	21685202	1	Afficheur	Pour montage en affleurement., Remplacé par le numéro de référence suivant
	21853866	1	Afficheur	Pour montage en affleurement., Remplacé par le numéro de référence suivant
	22080260	1	Afficheur	Pour montage en affleurement., Remplacé par le numéro de référence suivant
	22369181	1	Afficheur	Pour montage en affleurement., Remplacé par le numéro de référence suivant
	22499544	1	Afficheur	Pour un montage encastré. Remplacé par le numéro de référence suivant
	22722418	1	Afficheur	Pour un montage encastré. Remplacé par le numéro de référence suivant
2	21514712	1	· Câble	
3		1	· Lot	
		1	· · Afficheur	
4	21330288	1	Cadre châssis	Pour montage en affleurement.
5		1	Cadre châssis	
6	21379779	1	Adaptateur de secteu	12V
7	21330289	1	Cadre châssis	Pour montage en tete
8	(21143284)	1	· Cadre châssis	Réféence hors de gamme
9	21144292	1	· Couvercle	

www.dbmoteurs.fr

4" Color Display, EVC-D/E

D3-110I-D, D3-110I-E, D3-110I-F, D3-140I-E, D3-140I-F, D3-140A-D, D3-140A-E, D3-140A-F, D3-150I-D, D3-150I-E, D3-150I-F, D3-170I-D, D3-170I-E, D3-170I-F, D3-170A-D, D3-170A-E, D3-170A-F, D3-200I-D, D3-200I-E, D3-200I-F, D3-200A-D, D3-200A-E, D3-200A-F, D3-220I-D, D3-220I-E, D3-220I-F, D3-220A-D, D3-220A-E, D3-220A-F

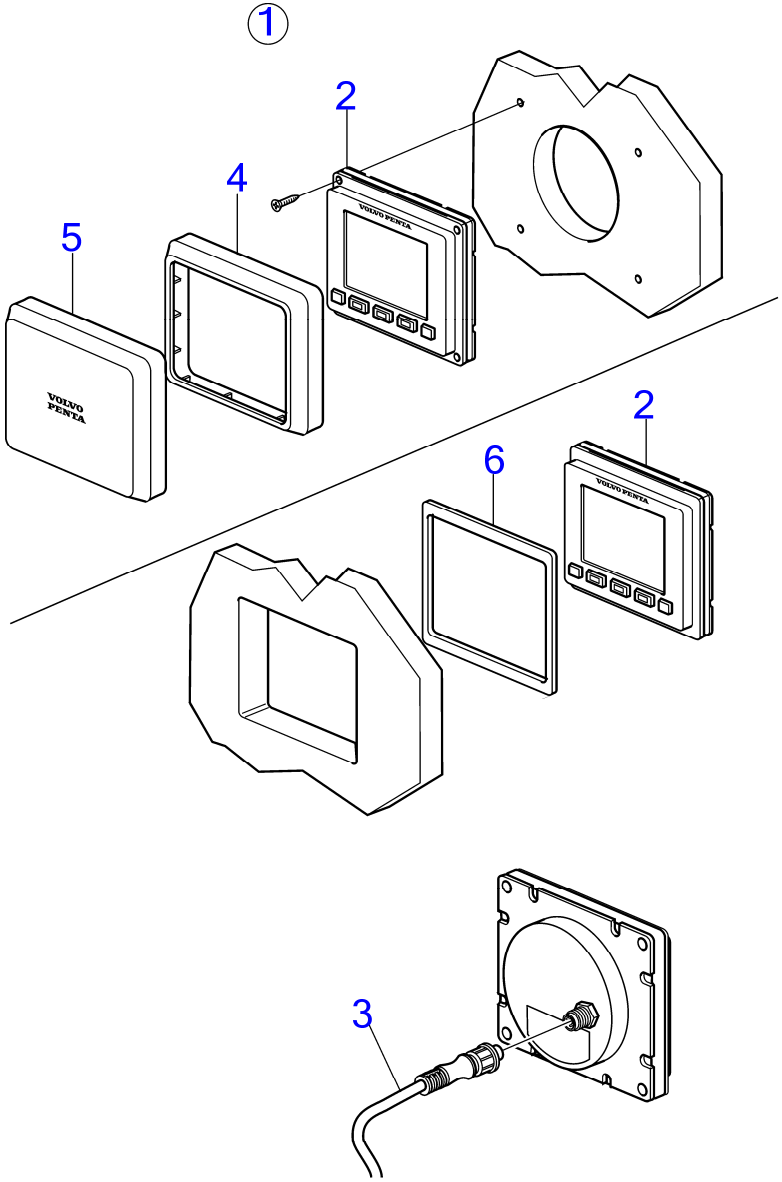

25864

www.dbmoteurs.fr

D3-110I-D, D3-110I-E, D3-110I-F, D3-140I-E, D3-140I-F, D3-140A-D, D3-140A-E, D3-140A-F, D3-150I-D, D3-150I-E, D3-150I-F, D3-170I-D, D3-170I-E, D3-170I-F, D3-170A-D, D3-170A-E, D3-170A-F, D3-200I-D, D3-200I-E, D3-200I-F, D3-200A-D, D3-200A-E, D3-200A-F, D3-220I-D, D3-220I-E, D3-220I-F, D3-220A-D, D3-220A-E, D3-220A-F

RÉF	No Piéce	QTÉ	DÉSIGNATION	NOTES
1	21584186	1	Afficheur, kit	Remplacé par 21836928
		1	Afficheur, kit	Remplacé par 22080265
	22080265	1	Afficheur, kit	Remplacé par 22369186
	22369186	1	Afficheur, kit	Remplacé par 22835626
	22835626	1	Afficheur, kit	
2		1	· Afficheur	Remplacé par 21836933
		1	· Afficheur	Remplacé par 22080268
		1	· Afficheur	Remplacé par 22369187
		1	· Afficheur	Remplacé par 22835617
		1	· Afficheur	
3	21640400	1	· Câble	
4	21611210	1	· Cadre châssis	Pour montage en tete
5	21611208	1	· Capot	Pour montage en tete
6	21693705	1	· Joint	Pour montage en affleurement.

www.dbmoteurs.fr

Secondary Station, Single Installation, EVC-D

D3-110I-E, D3-110I-F, D3-140I-E, D3-140I-F, D3-140A-E, D3-140A-F, D3-150I-E, D3-150I-F, D3-170I-E, D3-170I-F, D3-170A-E, D3-170A-F, D3-200I-E, D3-200I-F, D3-200A-E, D3-200A-F, D3-220I-E, D3-220I-F, D3-220A-E, D3-220A-F

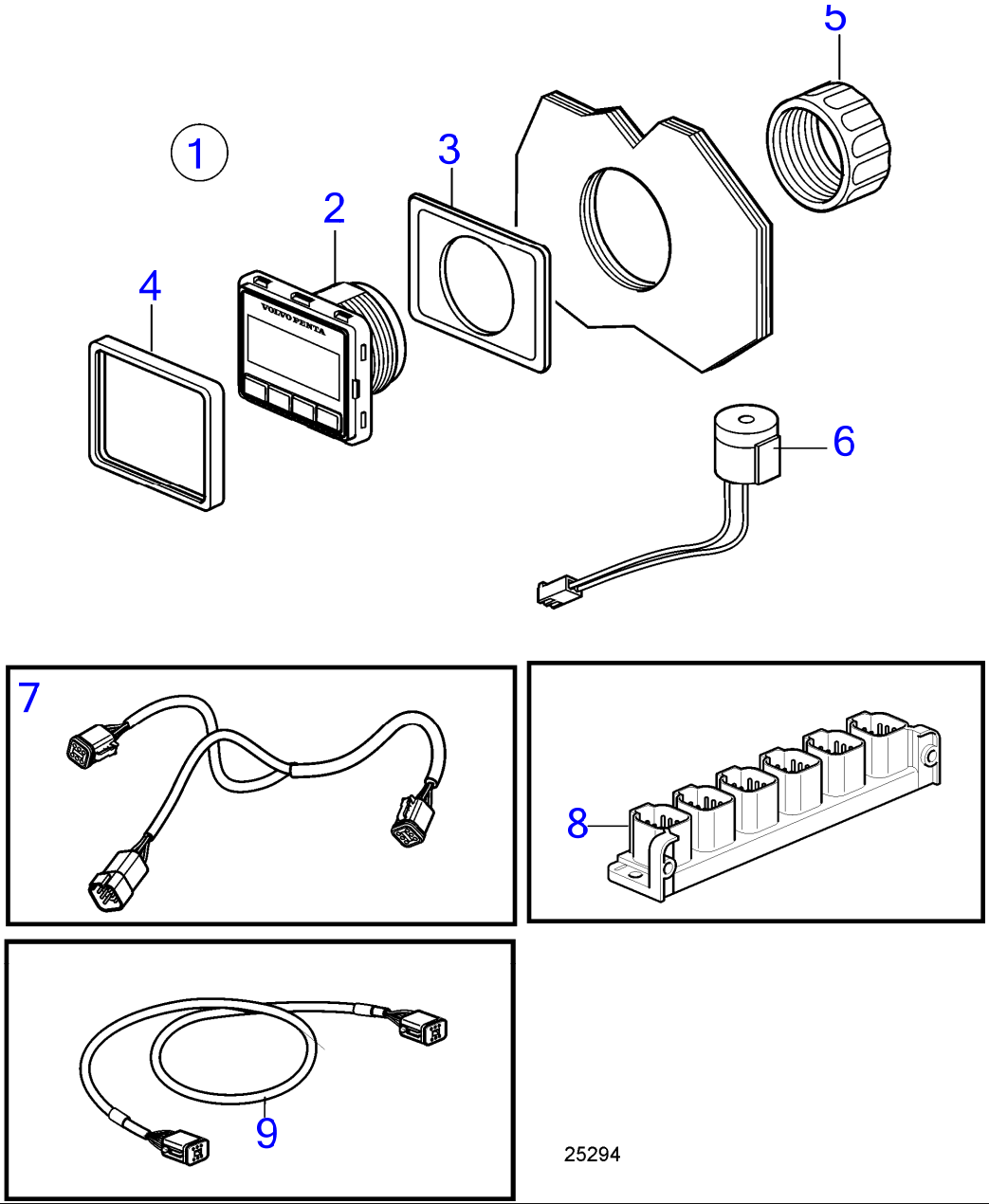

www.dbmoteurs.fr

D3-110I-E, D3-110I-F, D3-140I-E, D3-140I-F, D3-140A-E, D3-140A-F, D3-150I-E, D3-150I-F, D3-170I-E, D3-170I-F, D3-170A-E, D3-170A-F, D3-200I-E, D3-200I-F, D3-200A-E, D3-200A-F, D3-220I-E, D3-220I-F, D3-220A-E, D3-220A-F

RÉF	No Piéce	QTÉ	DÉSIGNATION	NOTES
1	21761722	1	Afficheur	Afficheur multiple tableau de boutons
2		1	· Afficheur	
3	3808135	1	· Joint	
4	21467057	1	· Cadre châssis	
5	874450	1	· Bague de fixation	
6	21358227	1	· Bruiteur	
7	3588972	1	Kit câbles	
8	21469055	1	Bloc connexion	
9	3886666	3	Câble	

www.dbmoteurs.fr

Secondary Station, Twin Installation, EVC-D

D3-110I-E, D3-110I-F, D3-140I-E, D3-140I-F, D3-140A-E, D3-140A-F, D3-150I-E, D3-150I-F, D3-170I-E, D3-170I-F, D3-170A-E, D3-170A-F, D3-200I-E, D3-200I-F, D3-200A-E, D3-200A-F, D3-220I-E, D3-220I-F, D3-220A-E, D3-220A-F

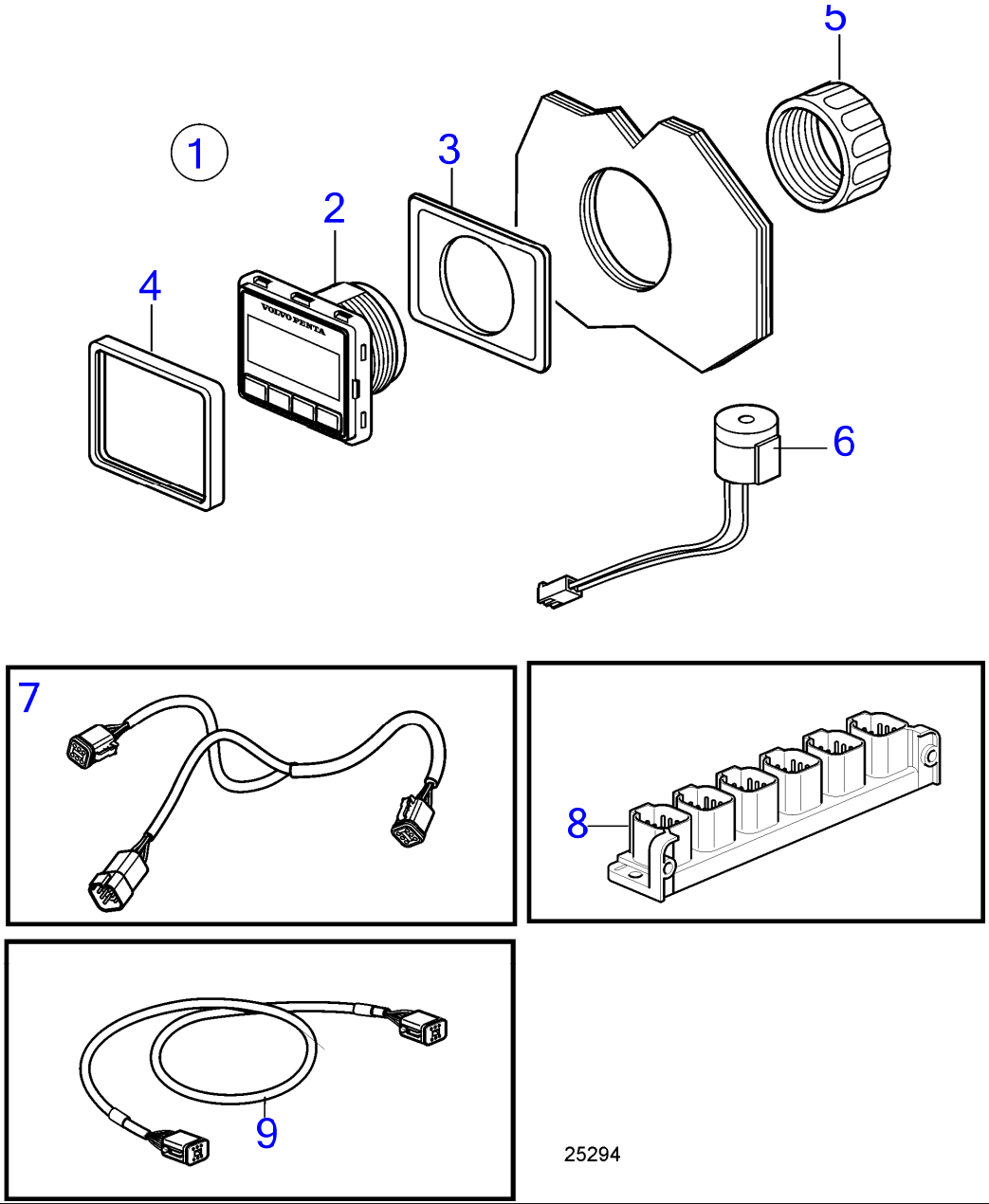

D3-110I-E, D3-110I-F, D3-140I-E, D3-140I-F, D3-140A-E, D3-140A-F, D3-150I-E, D3-150I-F, D3-170I-E, D3-170I-F, D3-170A-E, D3-170A-F, D3-200I-E, D3-200I-F, D3-200A-E, D3-200A-F, D3-220I-E, D3-220I-F, D3-220A-E, D3-220A-F

RÉF	No Piéce	QTÉ	DÉSIGNATION	NOTES
1	21761722	1	Afficheur	Afficheur multiple tableau de boutons
2		1	· Afficheur	
3	3808135	1	· Joint	
4	21467057	1	· Cadre châssis	
5	874450	1	· Bague de fixation	
6	21358227	1	· Bruiteur	
7	3588972	2	Kit câbles	
8	21469055	1	Bloc connexion	
9	3886666	6	Câble	

www.dbmoteurs.fr

Generic Button Panel 2.5", EVC-D

D3-110I-E, D3-110I-F, D3-140I-E, D3-140I-F, D3-140A-E, D3-140A-F, D3-150I-E, D3-150I-F, D3-170I-E, D3-170I-F, D3-170A-E, D3-170A-F, D3-200I-E, D3-200I-F, D3-200A-E, D3-200A-F, D3-220I-E, D3-220I-F, D3-220A-E, D3-220A-F

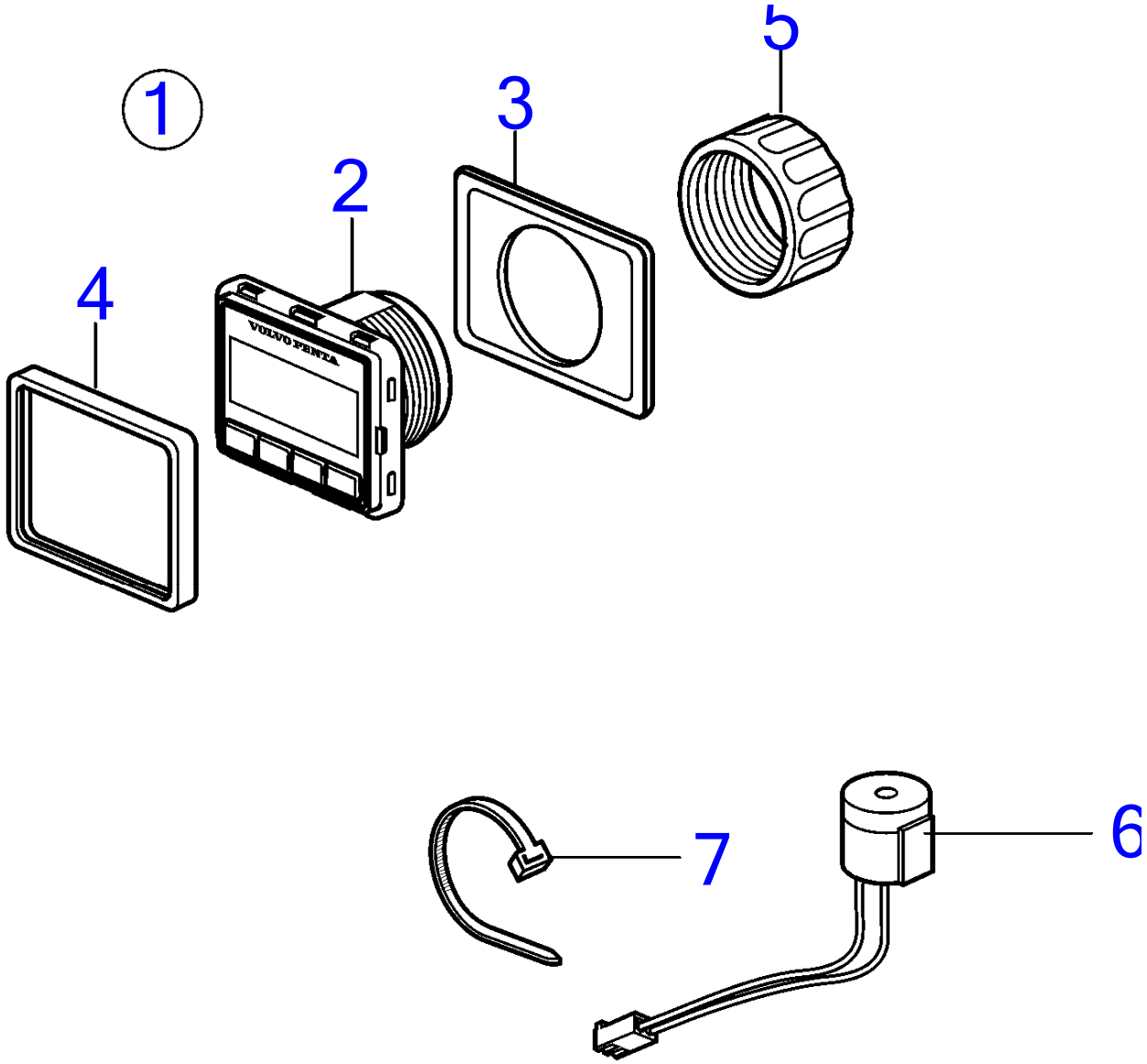

www.dbmoteurs.fr

D3-110I-E, D3-110I-F, D3-140I-E, D3-140I-F, D3-140A-E, D3-140A-F, D3-150I-E, D3-150I-F, D3-170I-E, D3-170I-F, D3-170A-E, D3-170A-F, D3-200I-E, D3-200I-F, D3-200A-E, D3-200A-F, D3-220I-E, D3-220I-F, D3-220A-E, D3-220A-F

RÉF	No Piéce	QTÉ	DÉSIGNATION	NOTES
1	21761722	1	Afficheur	
2		1	· Afficheur	
3	3808135	1	· Joint	
4	21467057	1	· Cadre châssis	
5	874450	1	· Bague de fixation	
6	21358227	1	· Bruiteur	
7	948211	X	Serre-câble	Pour montage en tete

Information Display 2,5", EVC-D

D3-110I-E, D3-110I-F, D3-140I-E, D3-140I-F, D3-140A-E, D3-140A-F, D3-150I-E, D3-150I-F, D3-170I-E, D3-170I-F, D3-170A-E, D3-170A-F, D3-200I-E, D3-200I-F, D3-200A-E, D3-200A-F, D3-220I-E, D3-220I-F, D3-220A-E, D3-220A-F

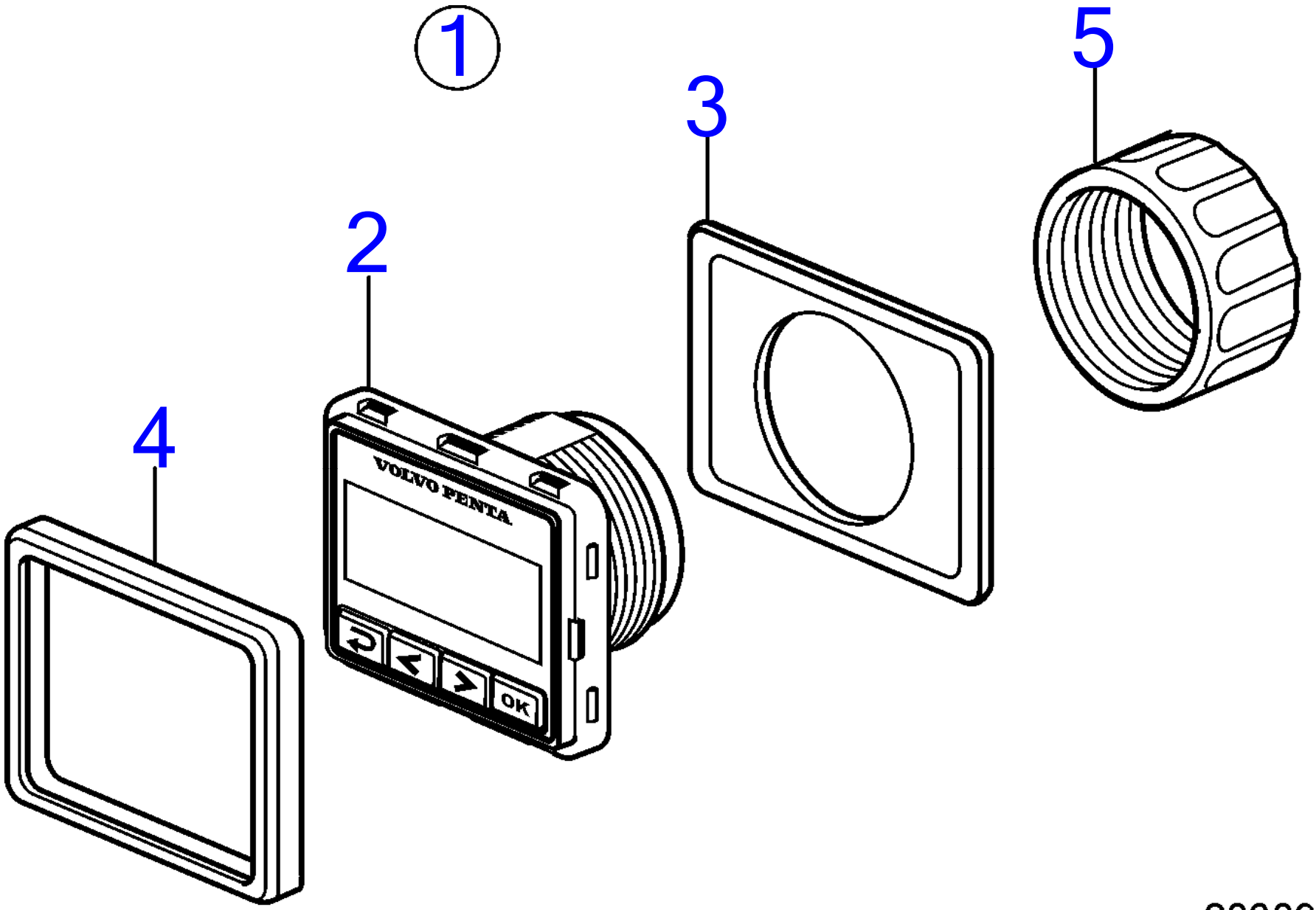

28609

D3-110I-E, D3-110I-F, D3-140I-E, D3-140I-F, D3-140A-E, D3-140A-F, D3-150I-E, D3-150I-F, D3-170I-E, D3-170I-F, D3-170A-E, D3-170A-F, D3-200I-E, D3-200I-F, D3-200A-E, D3-200A-F, D3-220I-E, D3-220I-F, D3-220A-E, D3-220A-F

RÉF	No Piéce	QTÉ	DÉSIGNATION
1	21761718	1	Afficheur
2		1	· Afficheur
3	3808135	1	· Joint
4	21467057	1	· Cadre châssis
5	874450	1	· Bague de fixation

Secondary Station Twin Electronic Steering, EVC-D

D3-110I-E, D3-110I-F, D3-140I-E, D3-140I-F, D3-140A-E, D3-140A-F, D3-150I-E, D3-150I-F, D3-170I-E, D3-170I-F, D3-170A-E, D3-170A-F, D3-200I-E, D3-200I-F, D3-200A-E, D3-200A-F, D3-220I-E, D3-220I-F, D3-220A-E, D3-220A-F

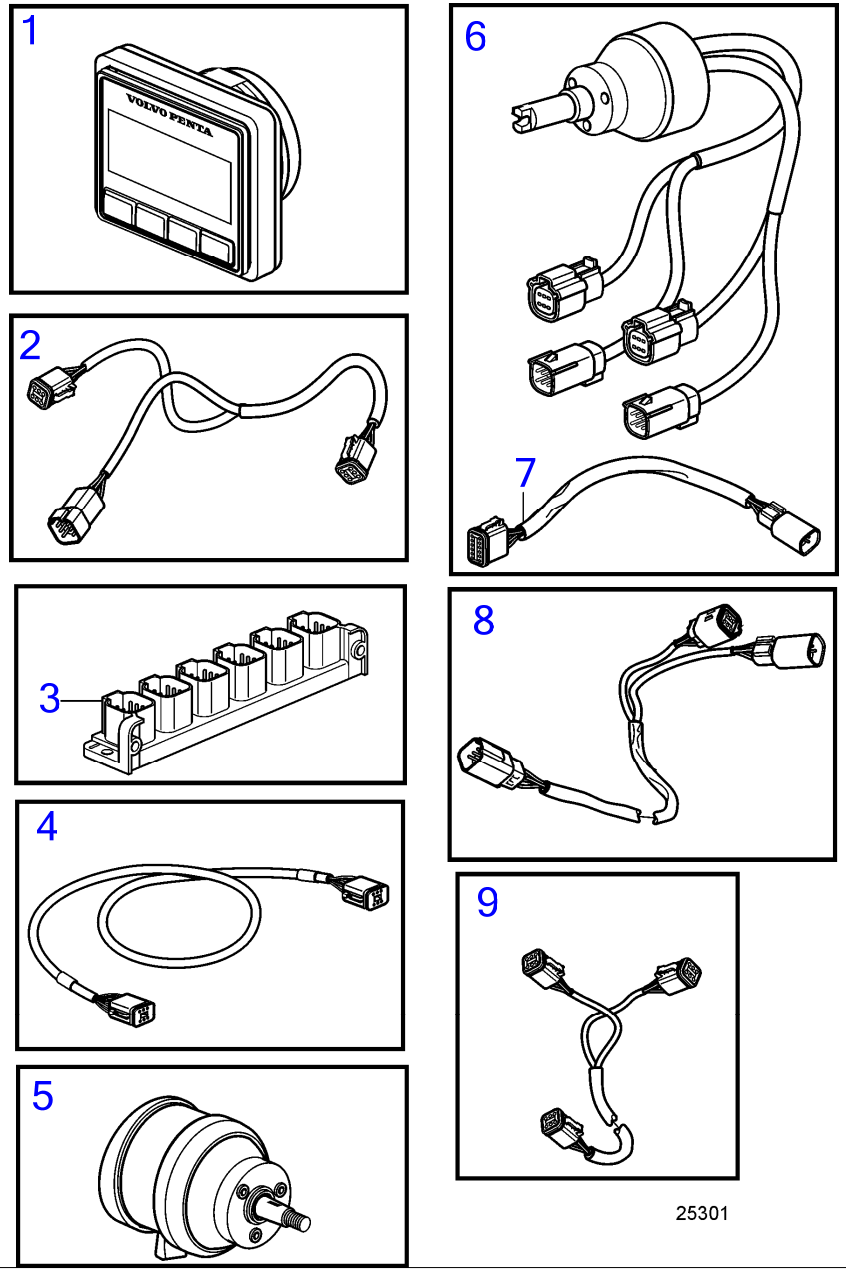

www.dbmoteurs.fr

D3-110I-E, D3-110I-F, D3-140I-E, D3-140I-F, D3-140A-E, D3-140A-F, D3-150I-E, D3-150I-F, D3-170I-E, D3-170I-F, D3-170A-E, D3-170A-F, D3-200I-E, D3-200I-F, D3-200A-E, D3-200A-F, D3-220I-E, D3-220I-F, D3-220A-E, D3-220A-F

RÉF	No Piéce	QTÉ	DÉSIGNATION	NOTES
1	21761722	1	Afficheur	Afficheur multiple tableau de boutons
2	3588972	3	Kit câbles	
3	21469055	2	Bloc connexion	
4	3886666	7	Câble	
5	3841280	1	Réglage volant	
6	21469560	1	Moyeu de volant	Remplacé par 22353839
	22353839	1	Moyeu de volant	
7	21421942	1	Câble	Alternative à EVC-C3
8	21421941	2	Câble	Pour le système EVC et le moyeu 21469560.
9	21287072	1	Faisceau de câbles	

www.dbmoteurs.fr

D3-140A-E, D3-140A-F, D3-170A-E, D3-170A-F, D3-200A-E, D3-200A-F, D3-220A-E, D3-220A-F

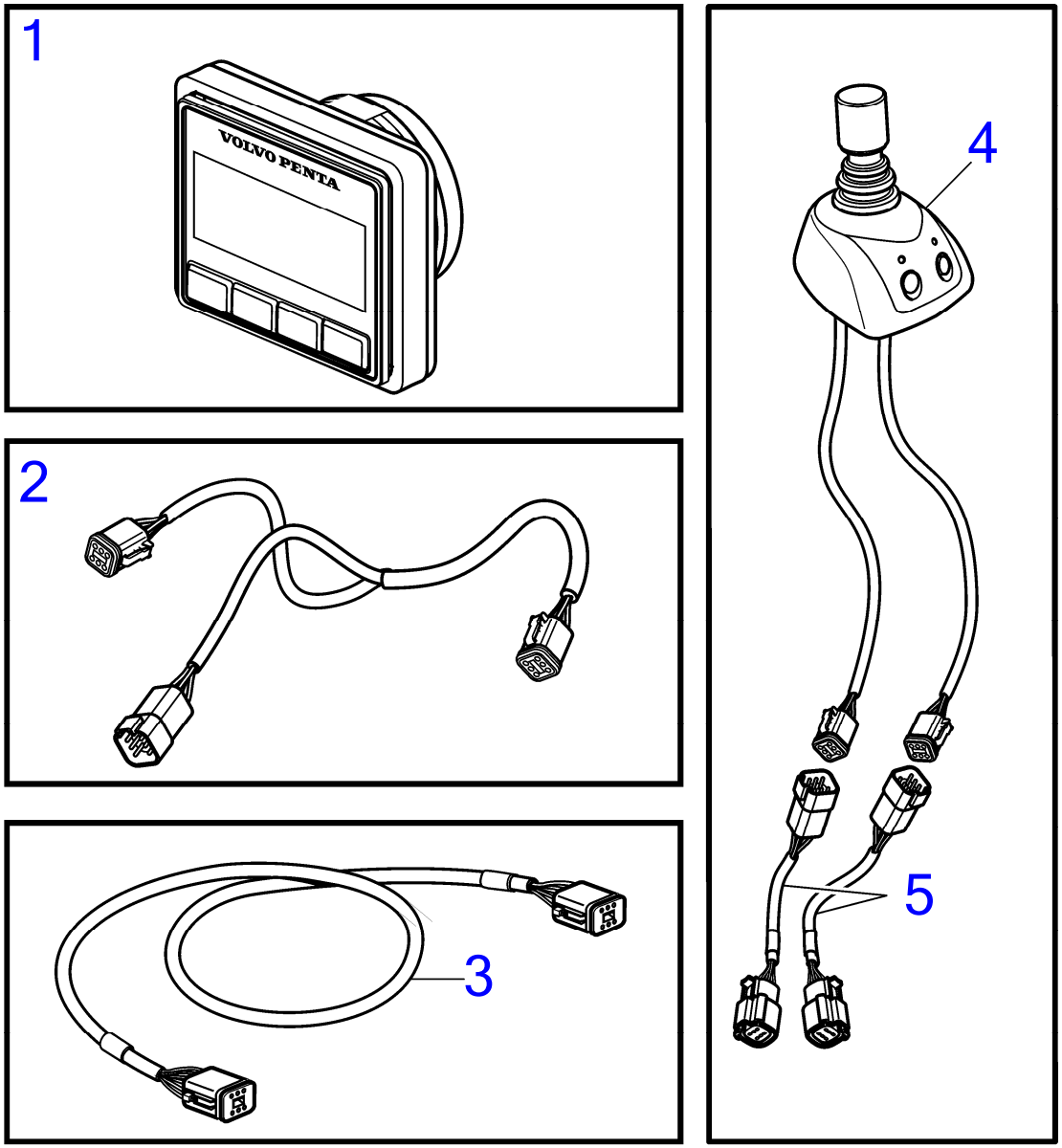

25308

www.dbmoteurs.fr

D3-140A-E, D3-140A-F, D3-170A-E, D3-170A-F, D3-200A-E, D3-200A-F, D3-220A-E, D3-220A-F

RÉF	No Piéce	QTÉ	DÉSIGNATION	NOTES
1	21761722	1	Afficheur	Afficheur multiple tableau de boutons
2	3588972	2	Kit câbles	
3	3886666	1	Câble	
4	21476548	1	Lot	
5	21421940	2	· Câble	

www.dbmoteurs.fr

Rudder Indicator Kit, SX & DPS Drive

D3-110I-D, D3-110I-E, D3-110I-F, D3-140I-E, D3-140I-F, D3-140A-D, D3-140A-E, D3-140A-F, D3-150I-D, D3-150I-E, D3-150I-F, D3-170I-D, D3-170I-E, D3-170I-F, D3-170A-D, D3-170A-E, D3-170A-F, D3-200I-D, D3-200I-E, D3-200I-F, D3-200A-D, D3-200A-E, D3-200A-F, D3-220I-D, D3-220I-E, D3-220I-F, D3-220A-D, D3-220A-E, D3-220A-F, D3-140I-D

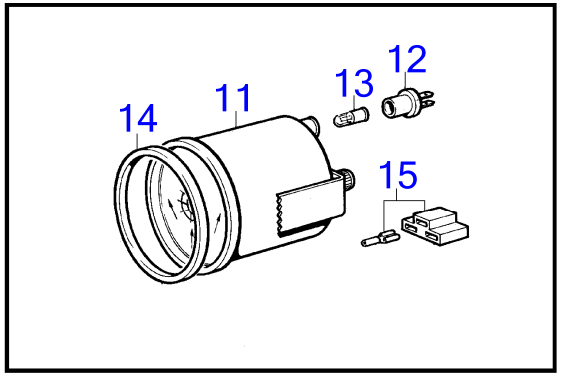

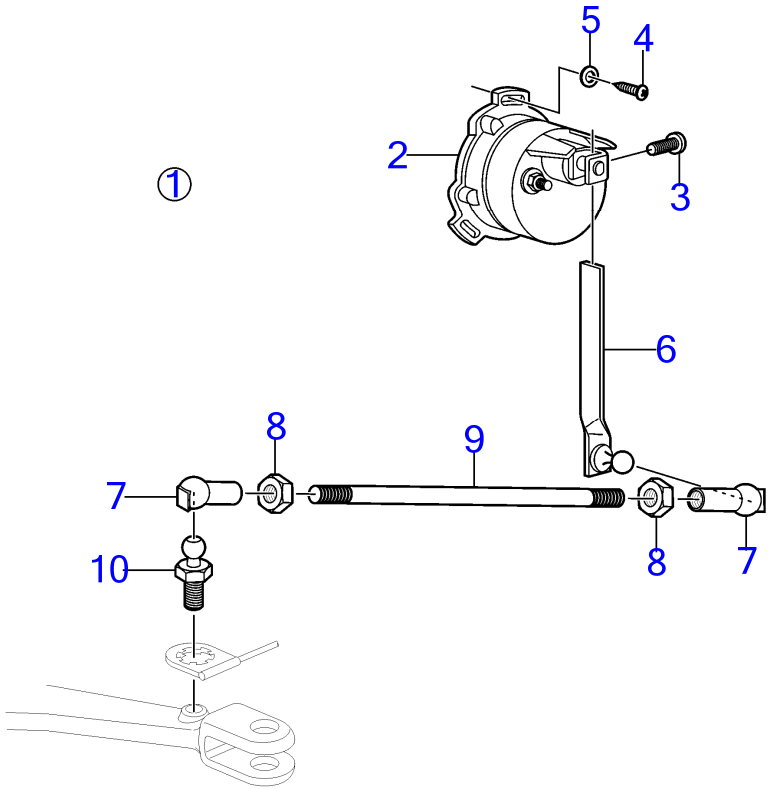

24824

D3-110I-D, D3-110I-E, D3-110I-F, D3-140I-E, D3-140I-F, D3-140A-D, D3-140A-E, D3-140A-F, D3-150I-D, D3-150I-E, D3-150I-F, D3-170I-D, D3-170I-E, D3-170I-F, D3-170A-D, D3-170A-E, D3-170A-F, D3-200I-D, D3-200I-E, D3-200I-F, D3-200A-D, D3-200A-E, D3-200A-F, D3-220I-D, D3-220I-E, D3-220I-F, D3-220A-D, D3-220A-E, D3-220A-F, D3-140I-D

RÉF	No Piéce	QTÉ	DÉSIGNATION	NOTES
1	21323189	1	Capteur	
2	837772	1	· Capteur de position	
3		1	· · Vis	Pas vendu séparément
		2	· · Ecrou	Pas vendu séparément
		2	· · Rondelle verrouillag	Pas vendu séparément
4	955132	3	· Vis empreinte crucif	
5	955891	3	· Rondelle	
6	3863388	1	· Bras	
7	946704	1	· Cuvette bille	Filetage a gauche.
	946703	1	· Cuvette bille	Filetage a droite.
8	942836	1	· Écrou hexagonal	Filetage a gauche.
	955780	1	· Écrou hexagonal	Filetage a droite.
9	943549	1	· Tige réglage	
10	21319346	1	· Boulon articulation	
11	863944	1	Indicateur de gouver	
	873207	1	· Jeu étriers	
		2	· · Ecrou	
		2	· Entretoise	
12	863945	1	· Douille ampoule	
13	863946	1	· Ampoule	
14	858643	1	Bague frontale	
15		X	Bloc connexion	

Converter, Bluetooth Gateway, EVC - All versions

D3-110I-D, D3-110I-E, D3-110I-F, D3-140I-E, D3-140I-F, D3-140A-D, D3-140A-E, D3-140A-F, D3-150I-D, D3-150I-E, D3-150I-F, D3-170I-D, D3-170I-E, D3-170I-F, D3-170A-D, D3-170A-E, D3-170A-F, D3-200I-D, D3-200I-E, D3-200I-F, D3-200A-D, D3-200A-E, D3-200A-F, D3-220I-D, D3-220I-E, D3-220I-F, D3-220A-D, D3-220A-E, D3-220A-F, D3-140I-D

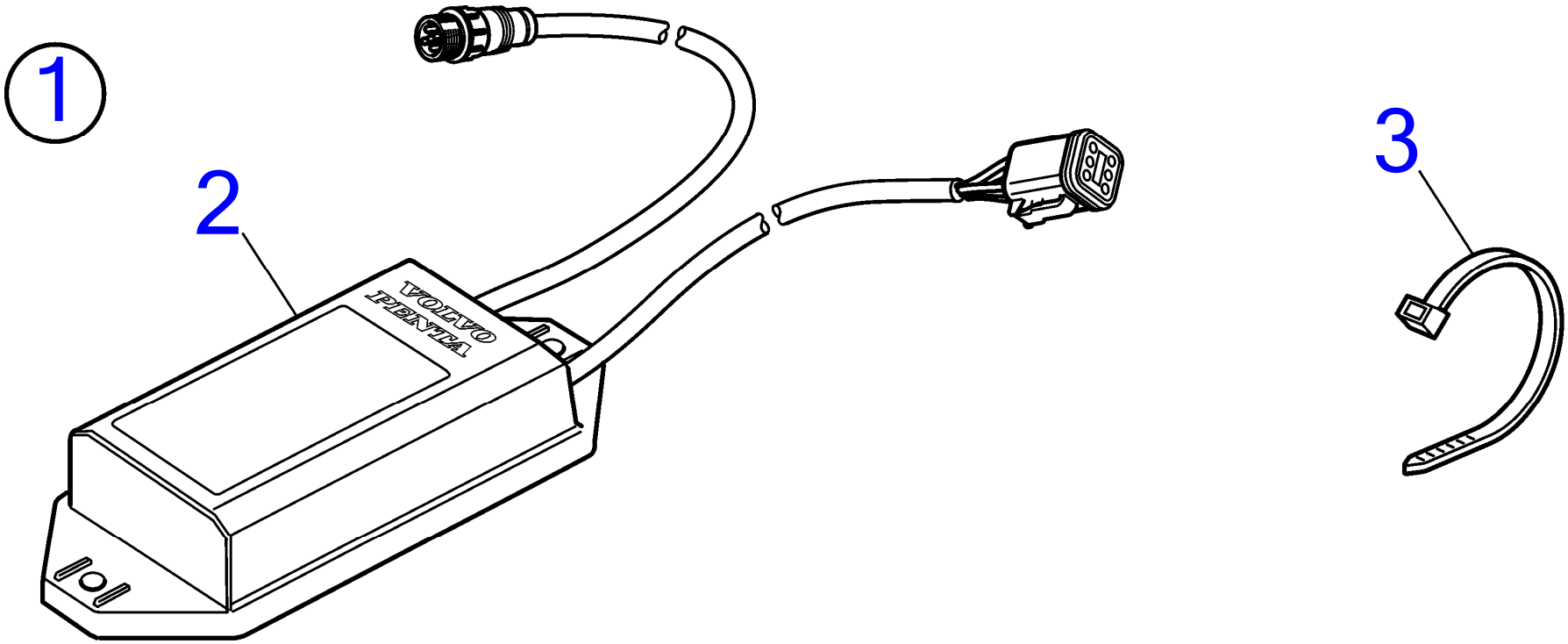

29492

www.dbmoteurs.fr

D3-110I-D, D3-110I-E, D3-110I-F, D3-140I-E, D3-140I-F, D3-140A-D, D3-140A-E, D3-140A-F, D3-150I-D, D3-150I-E, D3-150I-F, D3-170I-D, D3-170I-E, D3-170I-F, D3-170A-D, D3-170A-E, D3-170A-F, D3-200I-D, D3-200I-E, D3-200I-F, D3-200A-D, D3-200A-E, D3-200A-F, D3-220I-D, D3-220I-E, D3-220I-F, D3-220A-D, D3-220A-E, D3-220A-F, D3-140I-D

RÉF	No Piéce	QTÉ	DÉSIGNATION
1	23114628	1	Passerelle
2		1	· Convertisseur
3	948210	2	· Serre-câble

D3-110I-D, D3-110I-E, D3-110I-F, D3-140I-E, D3-140I-F, D3-140A-D, D3-140A-E, D3-140A-F, D3-150I-D, D3-150I-E, D3-150I-F, D3-170I-D, D3-170I-E, D3-170I-F, D3-170A-D, D3-170A-E, D3-170A-F, D3-200I-D, D3-200I-E, D3-200I-F, D3-200A-D, D3-200A-E, D3-200A-F, D3-220I-D, D3-220I-E, D3-220I-F, D3-220A-D, D3-220A-E, D3-220A-F, D3-140I-D

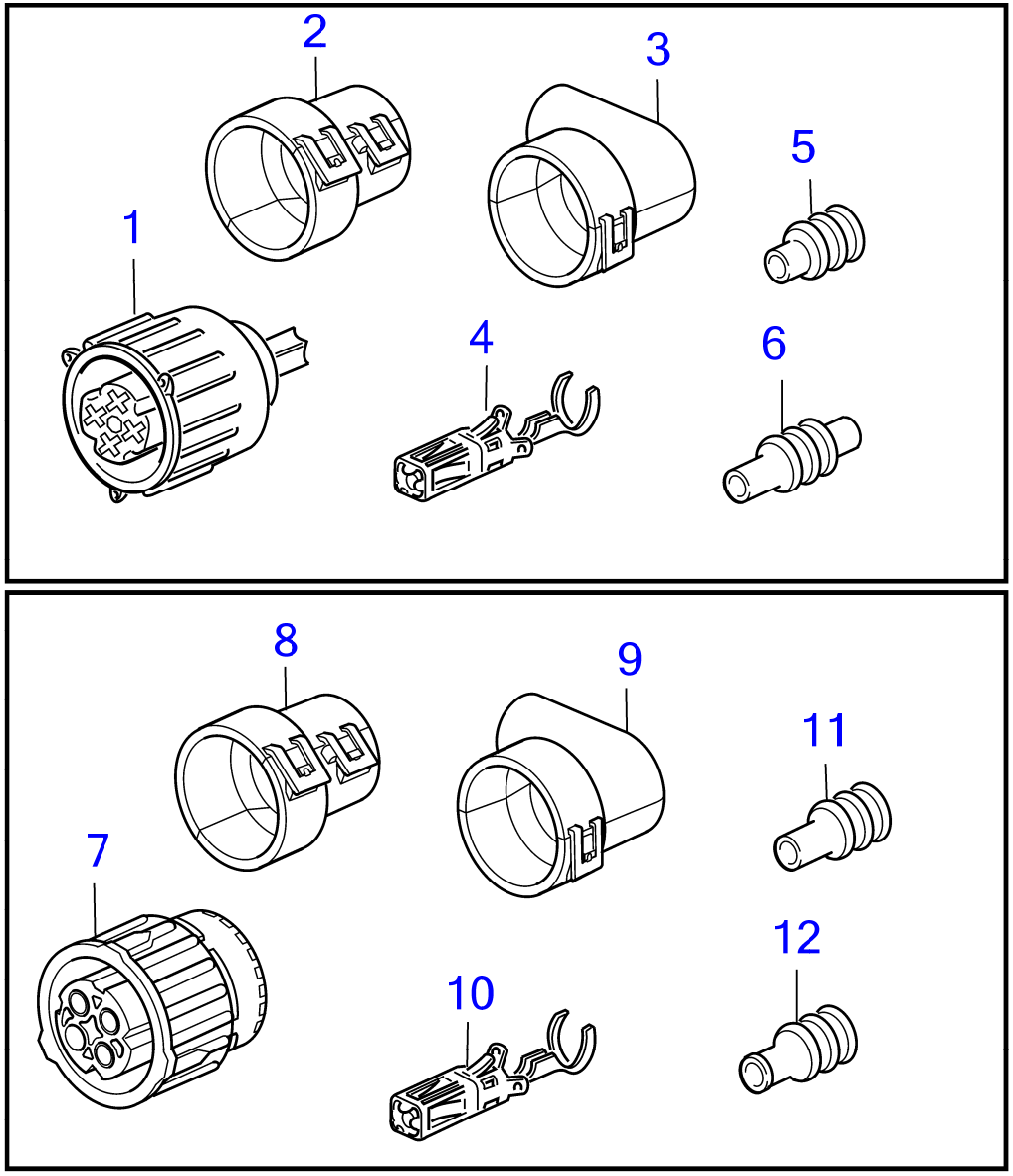

28688

D3-110I-D, D3-110I-E, D3-110I-F, D3-140I-E, D3-140I-F, D3-140A-D, D3-140A-E, D3-140A-F, D3-150I-D, D3-150I-E, D3-150I-F, D3-170I-D, D3-170I-E, D3-170I-F, D3-170A-D, D3-170A-E, D3-170A-F, D3-200I-D, D3-200I-E, D3-200I-F, D3-200A-D, D3-200A-E, D3-200A-F, D3-220I-D, D3-220I-E, D3-220I-F, D3-220A-D, D3-220A-E, D3-220A-F, D3-140I-D

RÉF	No Piéce	QTÉ	DÉSIGNATION	NOTES
1	3589939	1	Connecteur	970772.
2	3888501	1	Adaptateur, 90 degrés	Remplacé par 3985621
3		1	Adaptateur à 180 degrés (droit)	N° de réf. : 3841040, Remplacé par 3985620
4	3589991	1	Cosse de câbles	Pièce 3589991 non remplaçable, utiliser pos. 7 à 12 à la place
5	3807021	1	Tampon étanchéité	Remplacé par 970771
6	3807016	1	Joint sur fil	Remplacé par 970772
7	984849	1	Carter	
8	3985621	1	Adaptateur	
9	3985620	1	Adaptateur	
10	984846	1	Contact électrique	
11	970771	1	Joint sur fil	
12	970772	1	Joint sur fil	

D3-110I-D, D3-110I-E, D3-110I-F, D3-140I-E, D3-140I-F, D3-140A-D, D3-140A-E, D3-140A-F, D3-150I-D, D3-150I-E, D3-150I-F, D3-170I-D, D3-170I-E, D3-170I-F, D3-170A-D, D3-170A-E, D3-170A-F, D3-200I-D, D3-200I-E, D3-200I-F, D3-200A-D, D3-200A-E, D3-200A-F, D3-220I-D, D3-220I-E, D3-220I-F, D3-220A-D, D3-220A-E, D3-220A-F, D3-140I-D

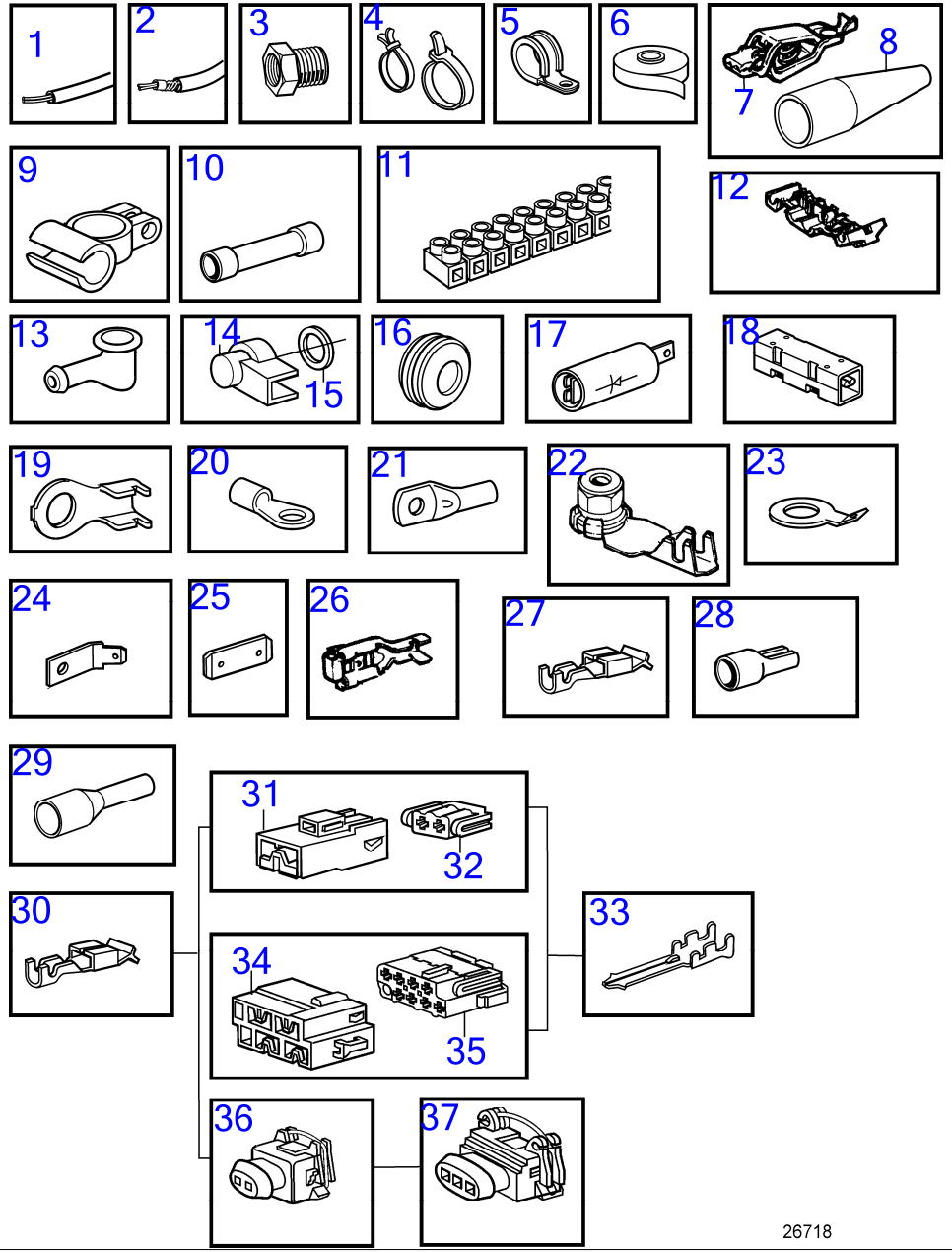

D3-110I-D, D3-110I-E, D3-110I-F, D3-140I-E, D3-140I-F, D3-140A-D, D3-140A-E, D3-140A-F, D3-150I-D, D3-150I-E, D3-150I-F, D3-170I-D, D3-170I-E, D3-170I-F, D3-170A-D, D3-170A-E, D3-170A-F, D3-200I-D, D3-200I-E, D3-200I-F, D3-200A-D, D3-200A-E, D3-200A-F, D3-220I-D, D3-220I-E, D3-220I-F, D3-220A-D, D3-220A-E, D3-220A-F, D3-140I-D

RÉF	No Piéce	QTÉ	DÉSIGNATION	NOTES
1	970624	1	Fil électrique, type RK	1,5mm², noir
	970626	1	Fil électrique, type RK	1,5mm², rouge
	970661	1	Fil électrique, type R2	1,5mm², rouge
	(970663)	1	Fil électrique, type R2	Réféence hors de gamme, 2,5mm², noir
	970698	1	Fil électrique, type R2	2,5mm², rouge
	970700	1	Fil électrique, type RK	4,0mm², noir
	(970709)	1	Fil électrique, type RK	Réféence hors de gamme, 6,0mm², noir
	970711	1	Fil électrique, type R2	6,0mm², rouge
	954485	1	Fil électrique, type RK	16,0mm², rouge
	(954500)	1	Fil électrique, type RK	Réféence hors de gamme, 25,0mm², rouge
	954502	1	Fil électrique, type RK	35,0mm², rouge
2	874854	1	Câble d'alimentation	Cable marin non armé homologue par les normes de classification., 2x1,5mm²
	(863657)	1	Câble	Réféence hors de gamme, Cable marin armé homologue par les normes de classification., 4,0mm², rouge
	874855	1	Câble d'alimentation	Cable marin non armé homologue par les normes de classification., 2x2,5mm²
	(842092)	1	Câble	Réféence hors de gamme, Cable marin non armé homologue par les normes de classification., 3x1,5mm²
	(874858)	1	Câble d'alimentation	Réféence hors de gamme, Cable marin non armé homologue par les normes de classification., 6,0mm², noir
	(842090)	1	Câble	Réféence hors de gamme, Cable marin non armé homologue par les normes de classification., 16,0mm², rouge
	(874861)	1	Câble d'alimentation	Réféence hors de gamme, Cable marin non armé homologue par les normes de classification., 25,0mm², rouge
	(874862)	1	Câble d'alimentation	Réféence hors de gamme, Cable marin non armé homologue par les normes de classification., 35,0mm², rouge
	846639	1	Fil électrique	Cable marin non armé homologue par les normes de classification., 2x1,5mm²
	874870	1	Câble d'alimentation	Cable marin non armé homologue par les normes de classification., 2x1,5mm²
	846346	1	Cable	Remplacé par le faisceau de câbles 872679 et l'adaptateur 872939
	(874346)	1	Fil électrique	Réféence hors de gamme, Cable marin armé homologue par les normes de classification., RFOU 0,6/1kv
	872679	1	Faisceau de câbles	(846346)
3	872939	1	Adaptateur	(846346)
4	948211	1	Serre-câble	3x1,5mm²
	949666	1	Serre-câble, avec alesage de fixation	3x4,0mm²
	948616	1	Serre-câble	3x6,0mm²
	980464	1	Serre-câble	Réféence hors de gamme
	862832	1	Serre-câble, acier	4x1,5mm²
	980881	1	Serre-câble	
5	947827	1	Collier serrage	25,4mm
6	858283	1	Ruban	4x2,5mm²
7	844280	1	Clip, cable de batterie Borne +	16x1,5mm²
8	(844278)	1	Isolation	Réféence hors de gamme, Rouge
	(844279)	1	Isolation	Réféence hors de gamme, Noir
9	954505	1	Contact électrique, cable de batterie Borne -	D=77mm L=280mm
	954506	1	Contact électrique, cable de batterie Borne +	D=42mm L=170mm
10	956956	1	Douille raccord	D=102mm L=362mm
	956958	1	Douille raccord	1,5-2,5mm², bleu
	956960	1	Douille raccord	L=61mm
11	(926219)	1	Accouplement	Réféence hors de gamme, Noir
12	944306	1	Bloc de connexion	Bleu
13	829200	1	Capot de protection	0,5-1,0mm², rouge
14	(1234326)	1	Capot protection	Réféence hors de gamme, 1,5-2,5mm², bleu

D3-110I-D, D3-110I-E, D3-110I-F, D3-140I-E, D3-140I-F, D3-140A-D, D3-140A-E, D3-140A-F, D3-150I-D, D3-150I-E, D3-150I-F, D3-170I-D, D3-170I-E, D3-170I-F, D3-170A-D, D3-170A-E, D3-170A-F, D3-200I-D, D3-200I-E, D3-200I-F, D3-200A-D, D3-200A-E, D3-200A-F, D3-220I-D, D3-220I-E, D3-220I-F, D3-220A-D, D3-220A-E, D3-220A-F, D3-140I-D

RÉF	No Piéce	QTÉ	DÉSIGNATION	NOTES
15	960140	1	Rondelle	3-6mm², jaune
16	941269	1	Tampon	20mm² maxi, 12 broches
	821053	1	Bague protection	Diamètre interieur=35mm
	943920	1	Tampon	Diamètre interieur=40mm
17	20382270	1	Diode	
18	20382270	1	Diode	
19	970788	1	Contact électrique	M5x1,1-2,5mm²
	970789	1	Contact électrique	M6x1,1-2,5mm²
	(970791)	1	Contact électrique	Réféence hors de gamme, M10x1,1-2,5mm²
20	881492	1	Contact électrique	M4x1,1-2,5mm²
	881493	1	Contact électrique	M5x1,1-2,5mm²
	881508	1	Contact électrique	M6x1,1-2,5mm²
	881494	1	Contact électrique	M8x1,1-2,5mm²
	881504	1	Contact électrique	M10x1,1-2,5mm²
	881506	1	Contact électrique	M4x2,6-6,0mm²
	881495	1	Contact électrique	M5x2,6-6,0mm²
	881496	1	Contact électrique	M6x2,6-6,0mm²
	(881497)	1	Contact électrique	Réféence hors de gamme, M8x2,6-6,0mm²
	881498	1	Contact électrique	M10x2,6-6,0mm²
	940331	1	Contact électrique	M5x6,1-10,0mm²
	(940332)	1	Contact électrique	Réféence hors de gamme, M6x6,1-10,0mm²
	940333	1	Contact électrique	M8x6,1-10,0mm²
	(940334)	1	Contact électrique	Réféence hors de gamme, M10x6,1-10,0mm²
	881512	1	Contact électrique	M5x10,1-16,0mm²
	940335	1	Contact électrique	M6x10,1-16,0mm²
	940336	1	Contact électrique	M8x10,1-16,0mm²
	940337	1	Contact électrique	M10x10,1-16,0mm²
21	949587	1	Cosse de câbles	M10x10mm²
22	8140576	1	Écrou	M4
23	865758	1	Cosse de câbles	I.D=12,5 D=23mm
24	944485	1	Contact électrique	6,3xM5x180
25	839328	1	Agrafe	16,3x6,3x0,8
26	881491	1	Contact électrique	6,3x0,75-2,1mm²
27	853015	1	Cosse de câbles	Pour instrument de réglage d'assiette., Pour 853866, Yasaki
28	942429	1	Contact électrique	Pour 853866, Yasaki
29	3829867	1	Cosse câble	
	3829868	1	Cosse câble	
30	970777	1	Contact électrique	
31	968377	1	Carter	2,8x2 naturel
	968379	1	Carter	2,8x2 gris
32	968376	1	Carter	4,8/2,8x2 naturel
	968378	1	Carter	4,8/2,8x2 gris
33	974313	1	Contact électrique	2,8x0,8x1,1-2,5mm²
34	968401	1	Carter	2,8x8 naturel
35	968400	1	Carter	4,8/2,8x8 naturel

D3-110I-D, D3-110I-E, D3-110I-F, D3-140I-E, D3-140I-F, D3-140A-D, D3-140A-E, D3-140A-F, D3-150I-D, D3-150I-E, D3-150I-F, D3-170I-D, D3-170I-E, D3-170I-F, D3-170A-D, D3-170A-E, D3-170A-F, D3-200I-D, D3-200I-E, D3-200I-F, D3-200A-D, D3-200A-E, D3-200A-F, D3-220I-D, D3-220I-E, D3-220I-F, D3-220A-D, D3-220A-E, D3-220A-F, D3-140I-D

RÉF	No Piéce	QTÉ	DÉSIGNATION	NOTES
36	976256	1	Carter	2 bornes
37	967713	1	Carter	3 bornes

D3-110I-D, D3-110I-E, D3-110I-F, D3-140I-E, D3-140I-F, D3-140A-D, D3-140A-E, D3-140A-F, D3-150I-D, D3-150I-E, D3-150I-F, D3-170I-D, D3-170I-E, D3-170I-F, D3-170A-D, D3-170A-E, D3-170A-F, D3-200I-D, D3-200I-E, D3-200I-F, D3-200A-D, D3-200A-E, D3-200A-F, D3-220I-D, D3-220I-E, D3-220I-F, D3-220A-D, D3-220A-E, D3-220A-F, D3-140I-D

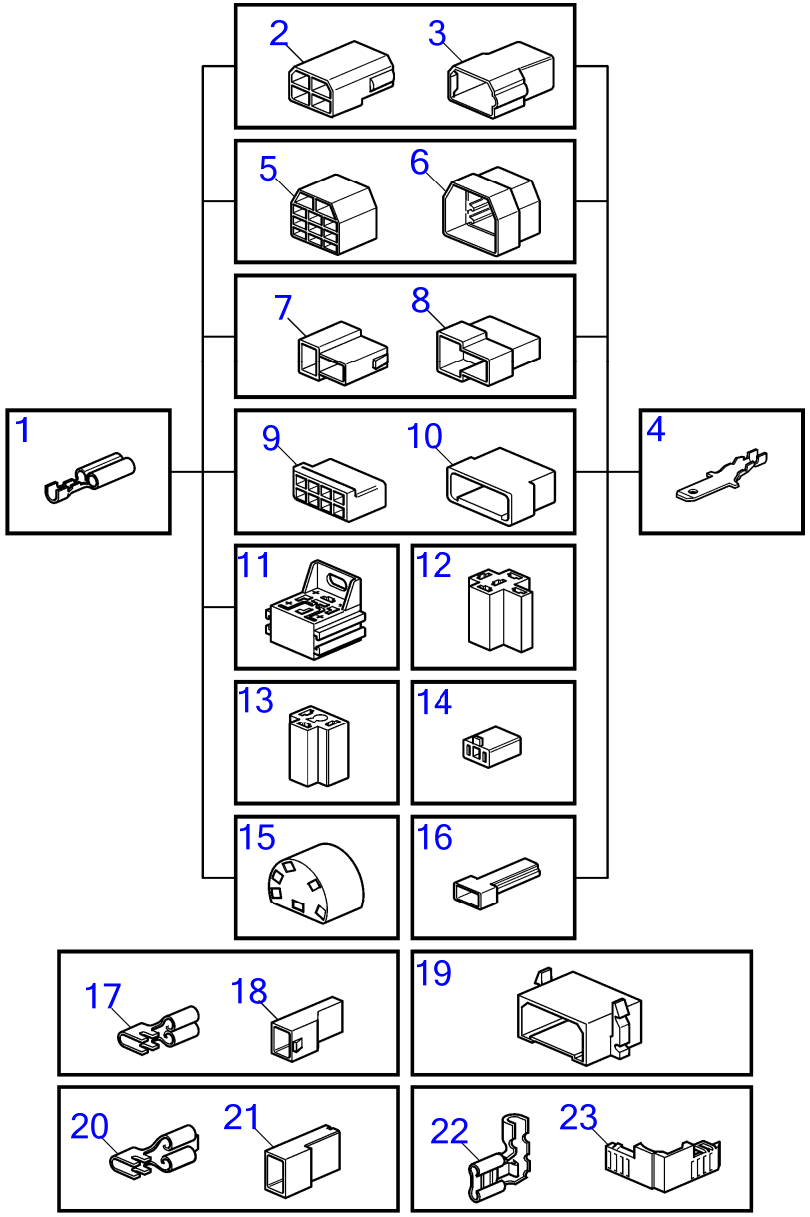

15819

D3-110I-D, D3-110I-E, D3-110I-F, D3-140I-E, D3-140I-F, D3-140A-D, D3-140A-E, D3-140A-F, D3-150I-D, D3-150I-E, D3-150I-F, D3-170I-D, D3-170I-E, D3-170I-F, D3-170A-D, D3-170A-E, D3-170A-F, D3-200I-D, D3-200I-E, D3-200I-F, D3-200A-D, D3-200A-E, D3-200A-F, D3-220I-D, D3-220I-E, D3-220I-F, D3-220A-D, D3-220A-E, D3-220A-F, D3-140I-D

RÉF	No Piéce	QTÉ	DÉSIGNATION	NOTES
1	973150	1	Contact électrique	6,3x0,8x1,1-2,5mm²
	949206	1	Cosse de câbles	6,3x0,8x4,0-6,0mm²
2	948856	1	Carter	6,3x4 naturel
3	948855	1	Carter	6,3x4 naturel
4	973117	1	Contact électrique	6,3x0,8x0,5-1,0mm²
	881487	1	Contact électrique	6,3x0,8x0,75-2,5mm²
	881488	1	Contact électrique	6,3x0,8x4,0-6,0mm²
5	945830	1	Douille isolante	6,3x11 naturel
6	945831	1	Fiche isolante	6,3x11 naturel
7	958210	1	Carter	6,3x2 noir
8	958209	1	Carter	6,3x2 noir
9	944076	1	Carter	6,3x8 naturel
10	948857	1	Carter	6,3x8 naturel
11	977184	1	Carter	6,3x5x4,8/2,8x4
12	1214948	1	Carter	6,3x5 noir
13	945469	1	Carter	6,3x3 noir
14	1578937	1	Carter	6,3x2 naturel
15	828624	1	Douille isolante	6,3x6
16		1	Carter	6,3x1 noir
17	949405	1	Contact électrique	4,8x1,1-2,5mm²
18	947848	1	Carter	4,8x1 naturel
19	944077	1	Isolant	6,3x8 naturel
20	881483	1	Contact électrique	6,3x0,8x1,1-2,5mm²
	881484	1	Contact électrique	6,3x0,8x4,0-6,0mm²
21	949597	1	Carter	6,3x1 naturel
	943511	1	Carter	6,3x1 naturel
22	881489	1	Contact électrique	6,3x0,8x1,1-2,5
23	944221	1	Carter	6,3x1 naturel

D3-110I-D, D3-110I-E, D3-110I-F, D3-140I-E, D3-140I-F, D3-140A-D, D3-140A-E, D3-140A-F, D3-150I-D, D3-150I-E, D3-150I-F, D3-170I-D, D3-170I-E, D3-170I-F, D3-170A-D, D3-170A-E, D3-170A-F, D3-200I-D, D3-200I-E, D3-200I-F, D3-200A-D, D3-200A-E, D3-200A-F, D3-220I-D, D3-220I-E, D3-220I-F, D3-220A-D, D3-220A-E, D3-220A-F, D3-140I-D

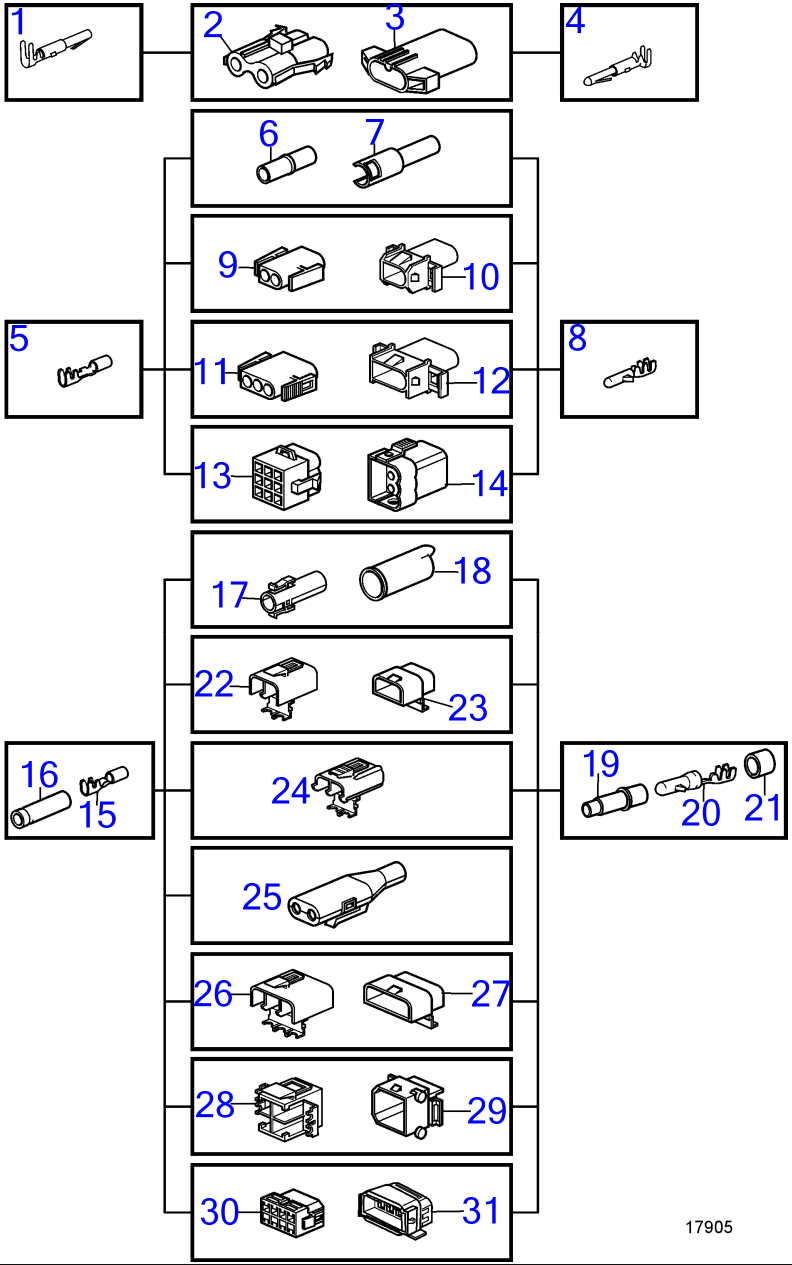

www.dbmoteurs.fr

D3-110I-D, D3-110I-E, D3-110I-F, D3-140I-E, D3-140I-F, D3-140A-D, D3-140A-E, D3-140A-F, D3-150I-D, D3-150I-E, D3-150I-F, D3-170I-D, D3-170I-E, D3-170I-F, D3-170A-D, D3-170A-E, D3-170A-F, D3-200I-D, D3-200I-E, D3-200I-F, D3-200A-D, D3-200A-E, D3-200A-F, D3-220I-D, D3-220I-E, D3-220I-F, D3-220A-D, D3-220A-E, D3-220A-F, D3-140I-D

RÉF	No Piéce	QTÉ	DÉSIGNATION	NOTES
1	946038	1	Contact électrique	2,1x0,5-1mm²
2	944224	1	Carter	2 bornes
3	944223	1	Carter	2 bornes
4		1	Cosse cable	Non commercialisé par Volvo Penta., 2,1x0,5-1mm²
5	965822	1	Contact électrique	3,5x1,1-2,5mm²
	948289	1	Contact électrique	3,5x2,5-4,0mm²
6	949584	1	Carter	3,5x1 naturel
7	949583	1	Carter	3,5x1 naturel
8	969831	1	Cosse de câbles	3,5x0,5-1mm²
	965824	1	Contact électrique	3,5x1,1-2,5mm²
	965825	1	Contact électrique	3,5x2,6-4,0mm²
9	948996	1	Carter	3,5x2 naturel
10	948995	1	Carter	3,5x2 naturel
11	948296	1	Carter	3,5x3 naturel
12	948297	1	Carter	3,5x3 naturel
13	948294	1	Carter	3,5x9 naturel
14	948295	1	Carter	3,5x9 naturel
15	949371	1	Contact électrique	3,5x0,75-1,5mm²
16	1598753	1	Isolateur	
17	1307035	1	Carter	1-pol.
18	1308436	1	Carter	1-pol.
19	1608765	1	Isolateur	
20	965824	1	Contact électrique	3,5x2,5-4,5mm²
21	1608766	1	Étanchéité	
22	1307048	1	Carter	2 bornes
23	1307049	1	Carter	2 bornes
24	970753	1	Carter	2 bornes
25	1624477	1	Carter	2 bornes
26	1259828	1	Carter	3 bornes
27	3523442	1	Fiche isolante	3-polig (1259829)
28	1259830	1	Carter	4 bornes
29	1259831	1	Carter	4 bornes
30	966812	1	Carter	8 bornes
31	967809	1	Carter	8 bornes

www.dbmoteurs.fr

D3-110I-D, D3-110I-E, D3-110I-F, D3-140I-E, D3-140I-F, D3-140A-D, D3-140A-E, D3-140A-F, D3-150I-D, D3-150I-E, D3-150I-F, D3-170I-D, D3-170I-E, D3-170I-F, D3-170A-D, D3-170A-E, D3-170A-F, D3-200I-D, D3-200I-E, D3-200I-F, D3-200A-D, D3-200A-E, D3-200A-F, D3-220I-D, D3-220I-E, D3-220I-F, D3-220A-D, D3-220A-E, D3-220A-F, D3-140I-D

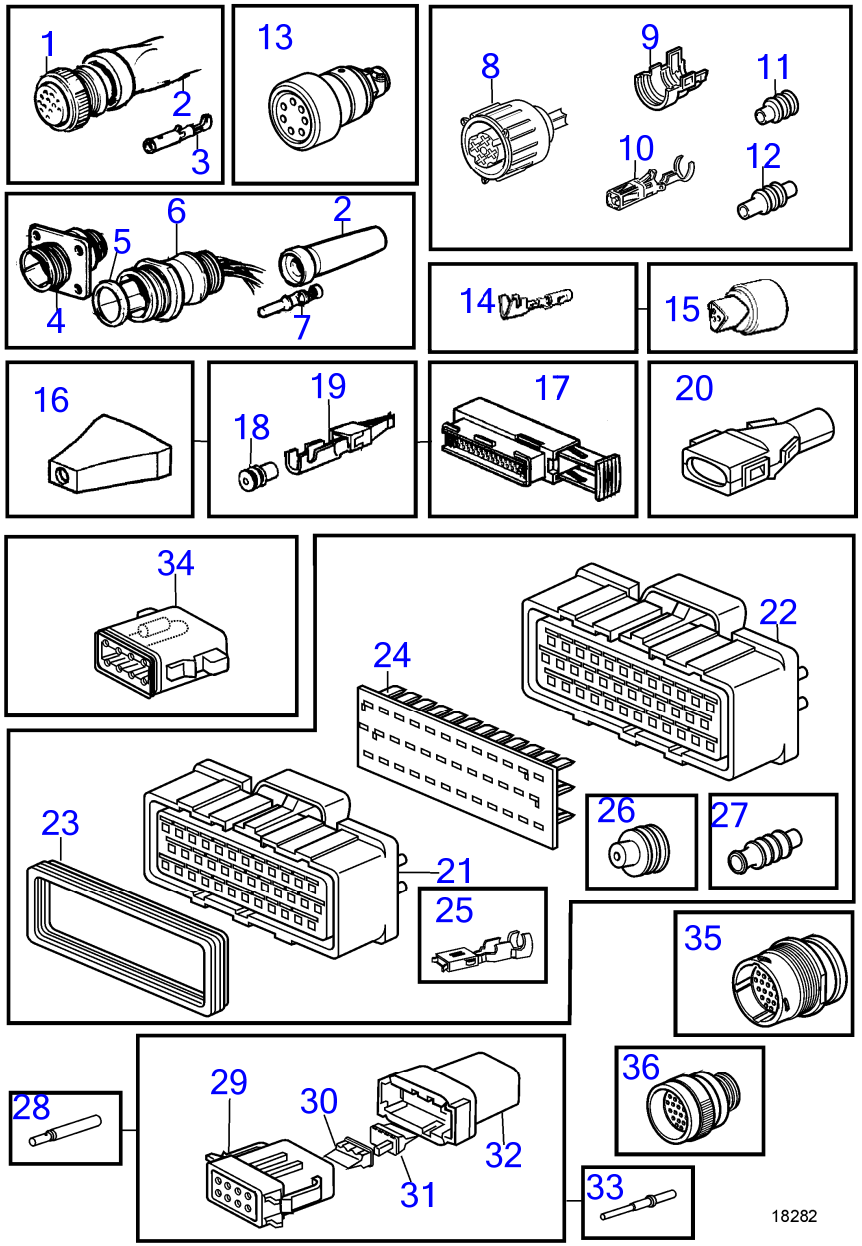

www.dbmoteurs.fr

D3-110I-D, D3-110I-E, D3-110I-F, D3-140I-E, D3-140I-F, D3-140A-D, D3-140A-E, D3-140A-F, D3-150I-D, D3-150I-E, D3-150I-F, D3-170I-D, D3-170I-E, D3-170I-F, D3-170A-D, D3-170A-E, D3-170A-F, D3-200I-D, D3-200I-E, D3-200I-F, D3-200A-D, D3-200A-E, D3-200A-F, D3-220I-D, D3-220I-E, D3-220I-F, D3-220A-D, D3-220A-E, D3-220A-F, D3-140I-D

RÉF	No Piéce	QTÉ	DÉSIGNATION	Voir	NOTES
1	846612	1	Carter		16 bornes
2	847005	1	Col étanchéité		L=100mm D=20mm
3	849959	1	Contact électrique		
4	846611	1	Carter		16 bornes
5	846615	1	Bague étanchéité		
6	846647	1	Bloc		16 bornes
7	849958	1	Contact électrique		1,6x0,5-1,5mm²
8	8159013	1	Carter	41414	4 bornes
9		1	Raccord reducteur	41414	
10	8155901	1	Cosse câble	41414	
11	8155900	1	Joint sur fil	41414	
12	8155899	1	Tampon étanchéité	41414	
13	1618737	1	Isolateur		7 bornes
14	853521	1	Contact électrique		
15	(853498)	1	Kit d'anode		Réféence hors de gamme, 3 bornes
16	873632	1	Manchon protection		
17	9148263	1	Carter		42 bornes
	9148135	20	Contact		
	9148107	20	Joint		
	970749	6	Cosse cable		
	970773	6	Joint sur fil		
	873632	1	Manchon protection		
18	970772	1	Joint sur fil		1,2-2,1mm² bleu
	9148107	1	Joint		1,4-2,0 gris
	25325008	1	Joint sur fil		2,2-3mm² blanc
19	9148135	1	Contact		1,6x0,5-1mm²
	970778	1	Contact électrique		4,8/2,8x0,5-1mm²
	970779	1	Contact électrique		4,8/2,8x1,1-2,5mm²
20	8142100	1	Adaptateur		
21	977532	1	Carter		24-bornes noir
22	977897	1	Carter		24-bornes rouge
23		1	· Joint		
24	977533	1	Support d'isolateur		
25	977539	1	Contact électrique		
26	1079234	1	Étanchéité		Brun
27	977540	1	Joint sur fil		Gris
28	874146	1	Contact électrique		
29	874142	1	Carter		8 bornes
30	874144	1	Cale		Orange
31	874145	1	Cale		Orange
32	874143	1	Carter		8 bornes
33	874147	1	Contact électrique		
34	874271	1	Résistance, terminaison finale		
35	874112	1	Connecteur		Du panneau de commande au moteur. 23 bornes., Utiliser cosse de câble 874147
36	874092	1	Connecteur		Du moteur au panneau de commande. 23 bornes., Utiliser cosse de câble 874146

D3-110I-D, D3-110I-E, D3-110I-F, D3-140I-E, D3-140I-F, D3-140A-D, D3-140A-E, D3-140A-F, D3-150I-D, D3-150I-E, D3-150I-F, D3-170I-D, D3-170I-E, D3-170I-F, D3-170A-D, D3-170A-E, D3-170A-F, D3-200I-D, D3-200I-E, D3-200I-F, D3-200A-D, D3-200A-E, D3-200A-F, D3-220I-D, D3-220I-E, D3-220I-F, D3-220A-D, D3-220A-E, D3-220A-F, D3-140I-D

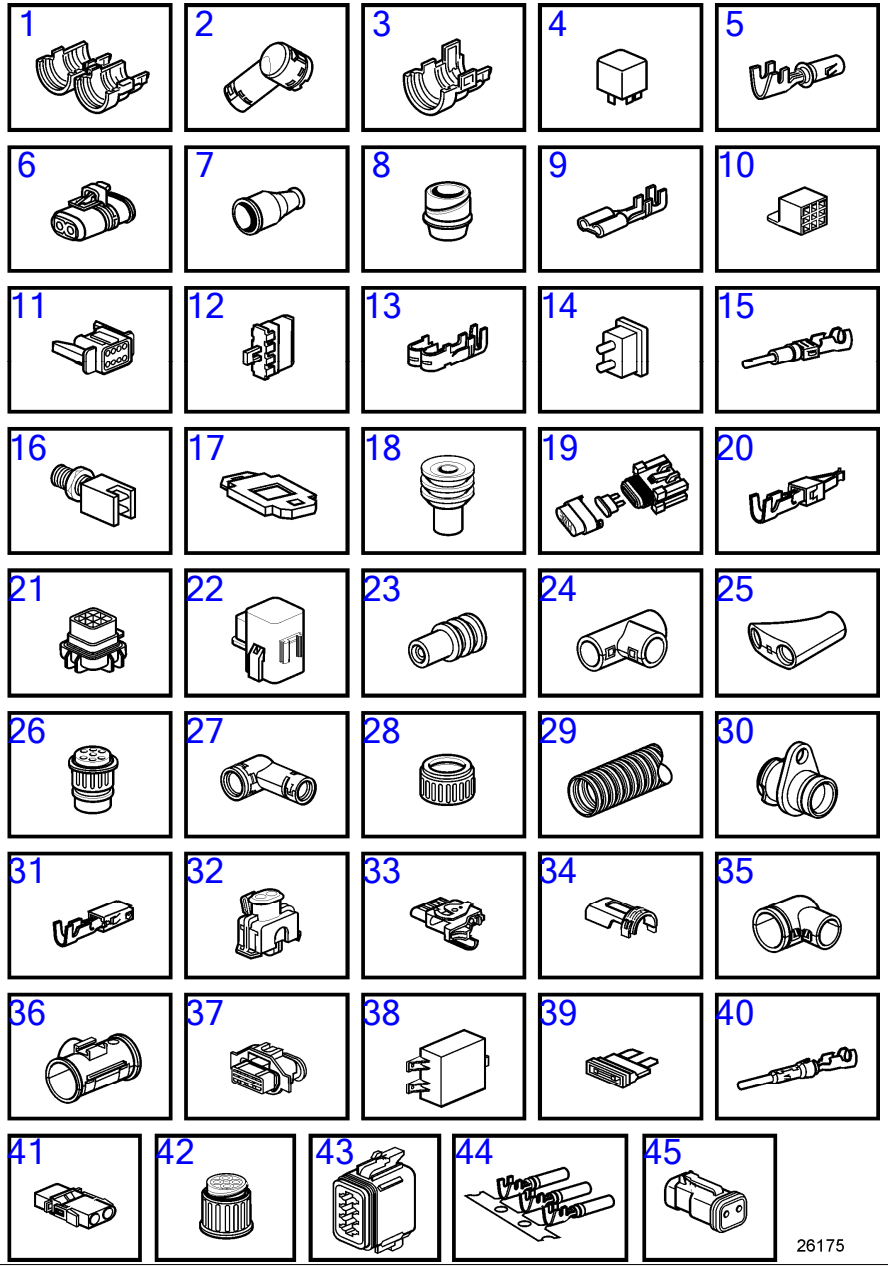

www.dbmoteurs.fr

D3-110I-D, D3-110I-E, D3-110I-F, D3-140I-E, D3-140I-F, D3-140A-D, D3-140A-E, D3-140A-F, D3-150I-D, D3-150I-E, D3-150I-F, D3-170I-D, D3-170I-E, D3-170I-F, D3-170A-D, D3-170A-E, D3-170A-F, D3-200I-D, D3-200I-E, D3-200I-F, D3-200A-D, D3-200A-E, D3-200A-F, D3-220I-D, D3-220I-E, D3-220I-F, D3-220A-D, D3-220A-E, D3-220A-F, D3-140I-D

RÉF	No Piéce	QTÉ	DÉSIGNATION	Voir	NOTES
1	3985597	1	Adaptateur		L=32mm
	3985620	1	Adaptateur		
2	3987768	2	Adaptateur		
3	3987767	2	Adaptateur		
4	3171420	1	Relais		
5	20375186	12	Contact électrique		
	3963409	3	Contact électrique		
	3986767	X	Cosse câble		O.D=0,3mm
	11039671	3	Contact électrique		
	881788	X	Cosse câble		
6	20409386	6	Isolateur		
7	11039397	1	Douille d'extrémité		
8	1079283	1	Enveloppe d'isolateu		
9	973122	5	Contact électrique		
10	973121	1	Contact électrique		
11	874114	1	Carter		
12	874115	1	Cale		
13	874220	2	Cosse de câbles		
14	874250	2	Fiche		Pour 874114
15	874033	6	Contact électrique		
	192396	X	Contact électrique		
16	873959	1	Rupteur		Stop
17	873944	1	Retenue		Pour fusi. 980555
18	873854	2	Douille étanchéité		
19	874111	1	Porte-fusible		10 amp
20	3587154	3	Cosse de câbles		
	3587151	1	Cosse de câbles		
21	3587172	1	Socle de relais		
22	3587173	1	Boîte relais		Remplacé par 21494263
	21494263	1	Boîte relais		
23	3587461	X	Tampon étanchéité		
	3587158	1	Fil plombage		
	3587170	3	Fil plombage		
	970771	X	Joint sur fil		I.D=3,4mm Y.D=6,0mm
	8159012	X	Étanchéité		I.D=0,1mm Y.D=3,9mm
24	9806110	2	Accouplement		
	3171511	X	Tubulure		D=10mm
	3171768	X	Tubulure		D=13mm
	7807398	1	Accouplement		
	7807403	1	Accouplement		
25	3943200	2	Tubulure		L=68,8mm
	3986692	1	Tubulure		
	3987598	1	Tubulure		L=48,2mm
	3988390	1	Tubulure		L=57,9mm
	3986692	1	Tubulure		

D3-110I-D, D3-110I-E, D3-110I-F, D3-140I-E, D3-140I-F, D3-140A-D, D3-140A-E, D3-140A-F, D3-150I-D, D3-150I-E, D3-150I-F, D3-170I-D, D3-170I-E, D3-170I-F, D3-170A-D, D3-170A-E, D3-170A-F, D3-200I-D, D3-200I-E, D3-200I-F, D3-200A-D, D3-200A-E, D3-200A-F, D3-220I-D, D3-220I-E, D3-220I-F, D3-220A-D, D3-220A-E, D3-220A-F, D3-140I-D

RÉF	No Piéce	QTÉ	DÉSIGNATION	Voir	NOTES
26	3963412	1	Carter		
27	3985598	1	Adaptateur		D=25,8mm
	3987766	2	Adaptateur		D=24mm
28	8141886	1	Adaptateur		D=22mm
29	874558	X	Flexible		I.D=8,5mm
	874559	X	Flexible		I.D=10mm
	874560	X	Flexible		I.D=13mm
	874561	X	Flexible		I.D=17mm
	874562	X	Flexible		I.D=22mm
	874563	X	Flexible		I.D=26mm
30	20429993	1	Passe-câble		
31	881600	X	Cosse câble		
32	874368	1	Douille isolante		
33	20429872	1	Carter		
34	20429873	X	Enveloppe d'isolateu		
35	20450150	1	Adaptateur		
36	3943090	X	Tubulure		
37	874456	1	Douille isolante		
38	21959663	1	Transformateur de te		12V, D3-D,E,F
39	969161	1	Fusible		10A
40	984945	X	Contact électrique		(3963408)
41	948995	1	Carter		
42	8159013	X	Carter	41414	Pièce remplacée, Section Se 41414
43	874091	X	Carter		8 bornes
44	874251	X	Contact électrique		Bornier
45	3888267	X	Carter		

Drive Unit, Complete, DPS-A

D3-140A-D, D3-140A-E, D3-140A-F, D3-170A-D, D3-170A-E, D3-170A-F, D3-200A-D, D3-200A-E, D3-200A-F, D3-220A-D, D3-220A-E, D3-220A-F

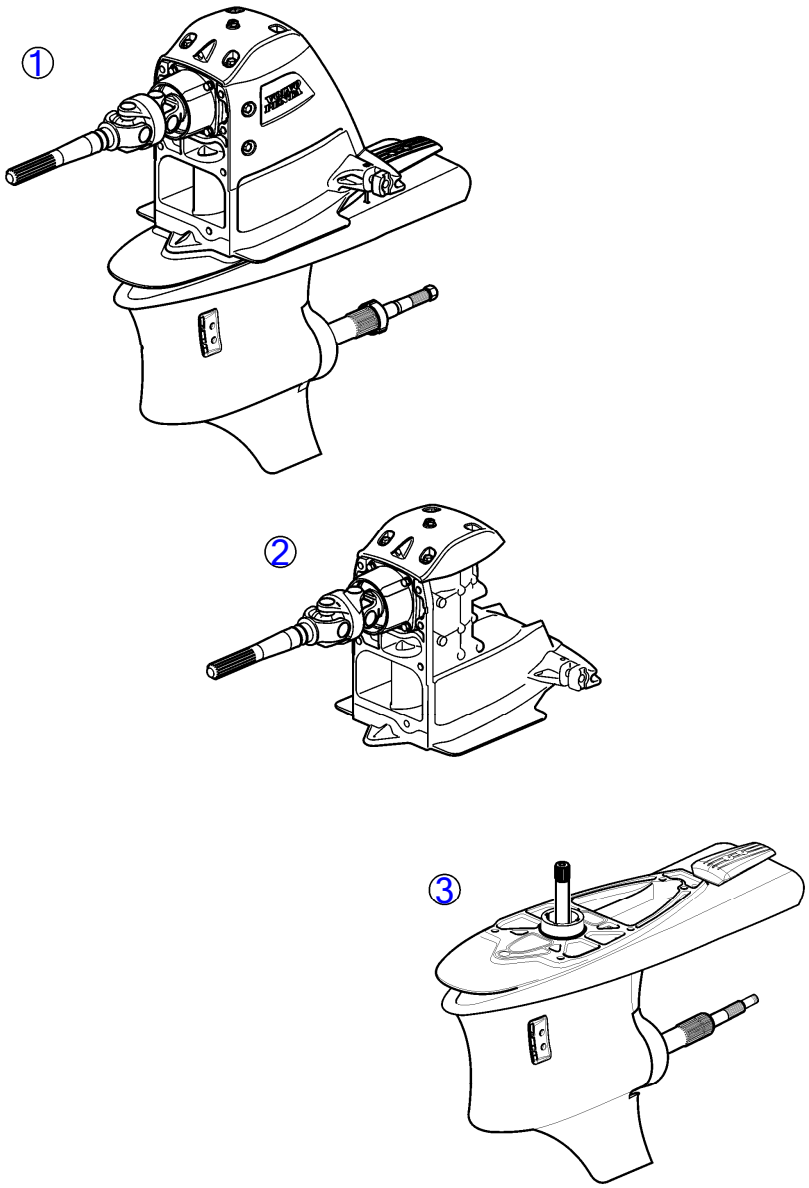

22892

D3-140A-D, D3-140A-E, D3-140A-F, D3-170A-D, D3-170A-E, D3-170A-F, D3-200A-D, D3-200A-E, D3-200A-F, D3-220A-D, D3-220A-E, D3-220A-F

RÉF	No Piéce	QTÉ	DÉSIGNATION	NOTES
1	3883606	1	Embase	1,68:1
	3883607	1	Embase	1,78:1
	3883609	1	Embase	1,95:1
	3801211	1	Embase aquamatic, éc	1,95:1
	3883610	1	Embase	2,32:1
	3883624	1	Embase	2,11:1
	3801212	1	Embase aquamatic, éc	2,11:1
	3869463	1	Embase	2,14:1
2	3842918	1	· Engrenage supérieur, complet	SX 1.43, 1.51, 1.60, 1.66, DPS 1.68, 1.78, 1.95
	3801213	1	· Engrenage supérieur,, complet	SX 1.43, 1.51, 1.60, 1.66, DPS 1.68, 1.78, 1.95
	3842919	1	· Engrenage supérieur, complet	SX 1.79, 1.89, 1.97, 2.18, DPS 2.11, 2.32
	3801214	1	· Engrenage supérieur,, complet	SX 1.79, 1.89, 1.97, 2.18, DPS 2.11, 2.32
	21591372	1	· Engrenage supérieur, complet	DPS-A, 2,14:1
3	3842843	1	· Carter boîte vitesse, complet	1.68%
	3842842	1	· Carter boîte vitesse, complet	2,11:1 & 1,78:1
	3801217	1	· Engrenage inférieur,, complet	2,11:1 & 1,78:1
	3842844	1	· Carter boîte vitesse, complet	2,32:1, 2,14:1, 1,95:1
	3801218	1	· Engrenage inférieur,, complet	2,32:1, 2,14:1, 1,95:1

www.dbmoteurs.fr

Drive Unit, Complete, DPS-A OXi

D3-140A-D, D3-140A-E, D3-140A-F, D3-170A-D, D3-170A-E, D3-170A-F, D3-200A-D, D3-200A-E, D3-200A-F, D3-220A-D, D3-220A-E, D3-220A-F

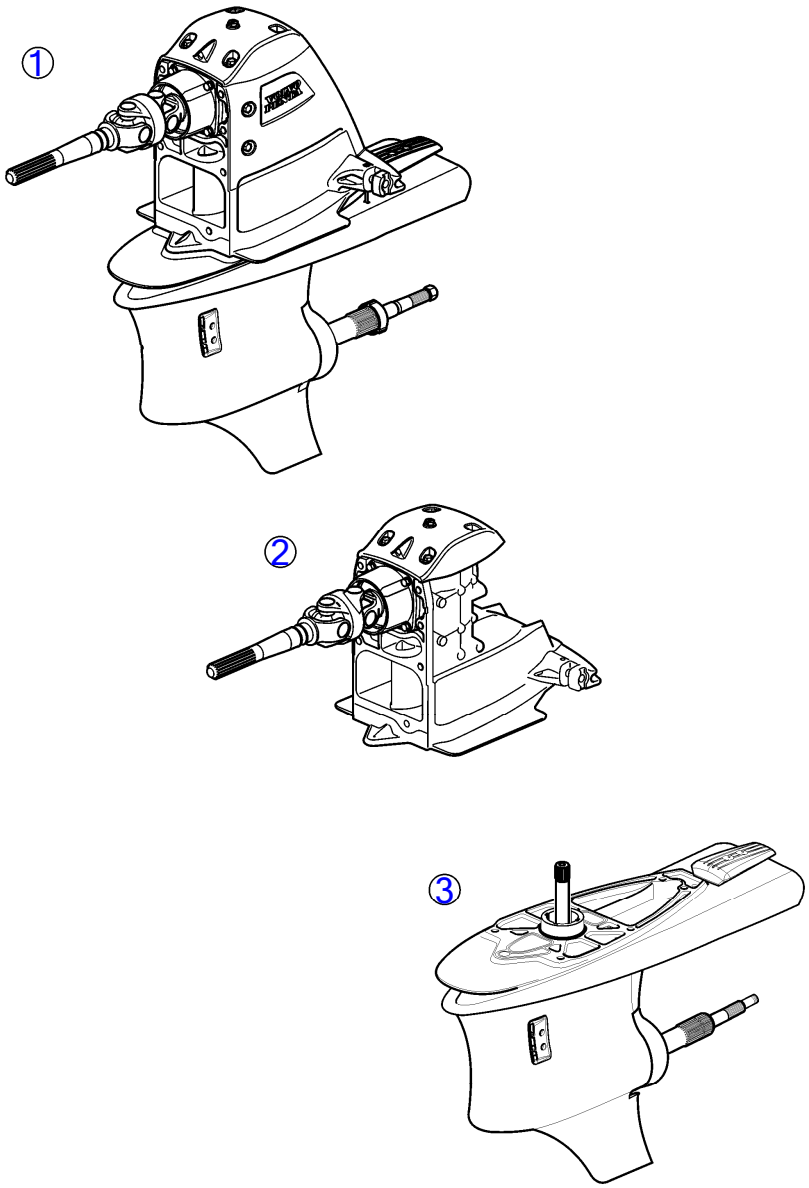

22892

D3-140A-D, D3-140A-E, D3-140A-F, D3-170A-D, D3-170A-E, D3-170A-F, D3-200A-D, D3-200A-E, D3-200A-F, D3-220A-D, D3-220A-E, D3-220A-F

RÉF	No Piéce	QTÉ	DÉSIGNATION	NOTES
1	3869464	1	Embase	1.68%
	3869465	1	Embase	1,78:1
	3869466	1	Embase	1,95:1
	3869468	1	Embase	2,11:1
	3869469	1	Embase	2,14:1
	3869467	1	Embase	2,32:1
2	21592054	1	· Engrenage supérieur, complet	2,14:1
	21592053	1	· Engrenage supérieur, complet	1.95:1, 1.78:1, 1.68%
	21592052	1	· Engrenage supérieur, complet	2,32:1, 2,11:1
3	21595262	1	· Carter boîte vitesse, complet	1.78:1, 2,11:1
	21595268	1	· Carter boîte vitesse, complet	2,14:1, 1.95:1, 2,32:1
	21595263	1	· Carter boîte vitesse, complet	1.68%

www.dbmoteurs.fr

D3-140A-D, D3-140A-E, D3-140A-F, D3-170A-D, D3-170A-E, D3-170A-F, D3-200A-D, D3-200A-E, D3-200A-F, D3-220A-D, D3-220A-E, D3-220A-F

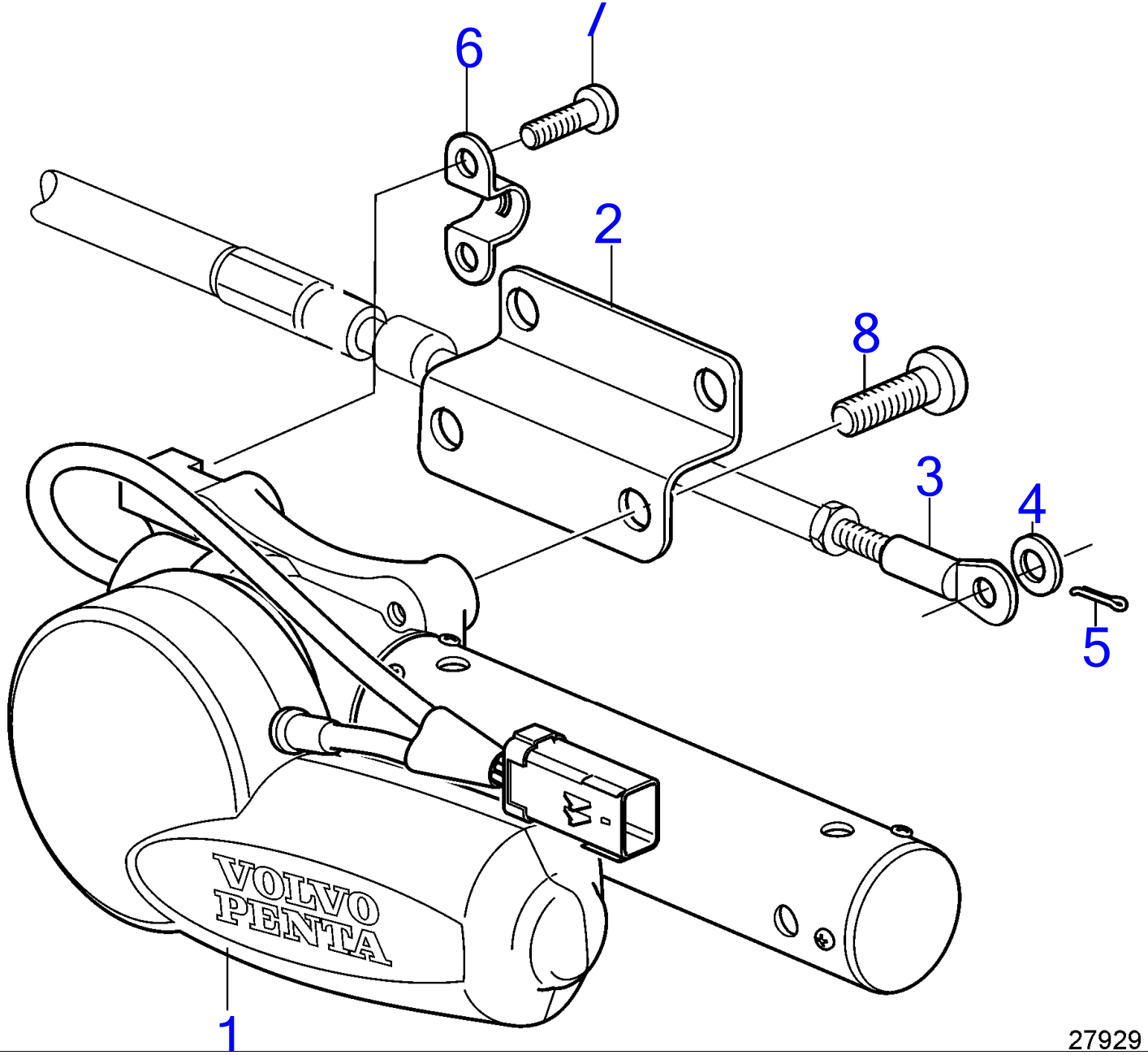

D3-140A-D, D3-140A-E, D3-140A-F, D3-170A-D, D3-170A-E, D3-170A-F, D3-200A-D, D3-200A-E, D3-200A-F, D3-220A-D, D3-220A-E, D3-220A-F

RÉF	No Piéce	QTÉ	DÉSIGNATION	NOTES
1	3848712	1	Moteur commutateur	
2	21353263	2	Console	
3	3850941	1	Adaptateur	
4	940191	1	Rondelle	
5	17253	1	Goupille fendue	
6	21471054	1	Console	
7	973155	2	Vis à 6 pans creux	M5x12mm
8	944435	4	Vis à embase	

www.dbmoteurs.fr

D3-140A-D, D3-140A-E, D3-140A-F, D3-170A-D, D3-170A-E, D3-170A-F, D3-200A-D, D3-200A-E, D3-200A-F, D3-220A-D, D3-220A-E, D3-220A-F

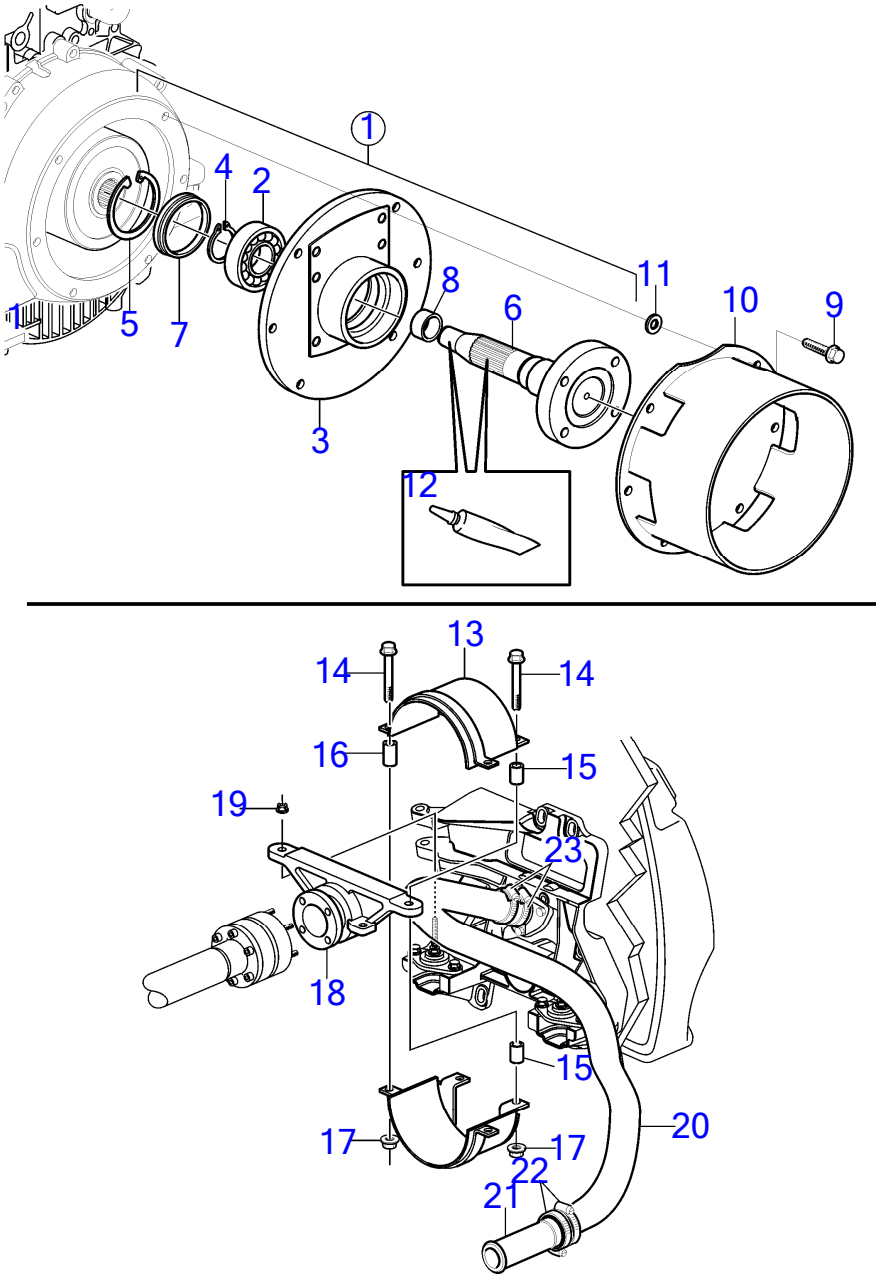

D3-140A-D, D3-140A-E, D3-140A-F, D3-170A-D, D3-170A-E, D3-170A-F, D3-200A-D, D3-200A-E, D3-200A-F, D3-220A-D, D3-220A-E, D3-220A-F

RÉF	No Piéce	QTÉ	DÉSIGNATION	NOTES
1	3888775	1	Connexion	
2	181355	1	· Roulement billes	
3	853161	1	· Ensemble tournant	
4	914465	1	· Circlip	
5	914538	1	· Circlip	
6	3888105	1	· Arbre	
7	3888987	1	· Bague entretoise	
8	21642338	1	Douille entretoise	
9	965188	6	Vis à embase	
10	3588817	1	Capot	
11	190509	6	Rondelle	
12	1161325	1	Graisse au silicone	
13	3817552	2	Capot	
14	948039	4	Vis à embase	
15	983740	4	Douille entretoise	
16	983741	2	Douille entretoise	Réféence hors de gamme
17	971096	4	Écrou à embase	
18	3862530	1	Lot	
19				
20	3584445	1	Flexible	
	3812938	1	Flexible	Pour embase XDP
21	861090	1	Tube	
22	961669	4	Collier durite	
23				

Connecting Components for HS63

D3-110I-D, D3-110I-E, D3-110I-F, D3-140I-E, D3-140I-F, D3-150I-D, D3-150I-E, D3-150I-F, D3-170I-D, D3-170I-E, D3-170I-F, D3-200I-D, D3-200I-E, D3-200I-F, D3-220I-D, D3-220I-E, D3-220I-F, D3-140I-D

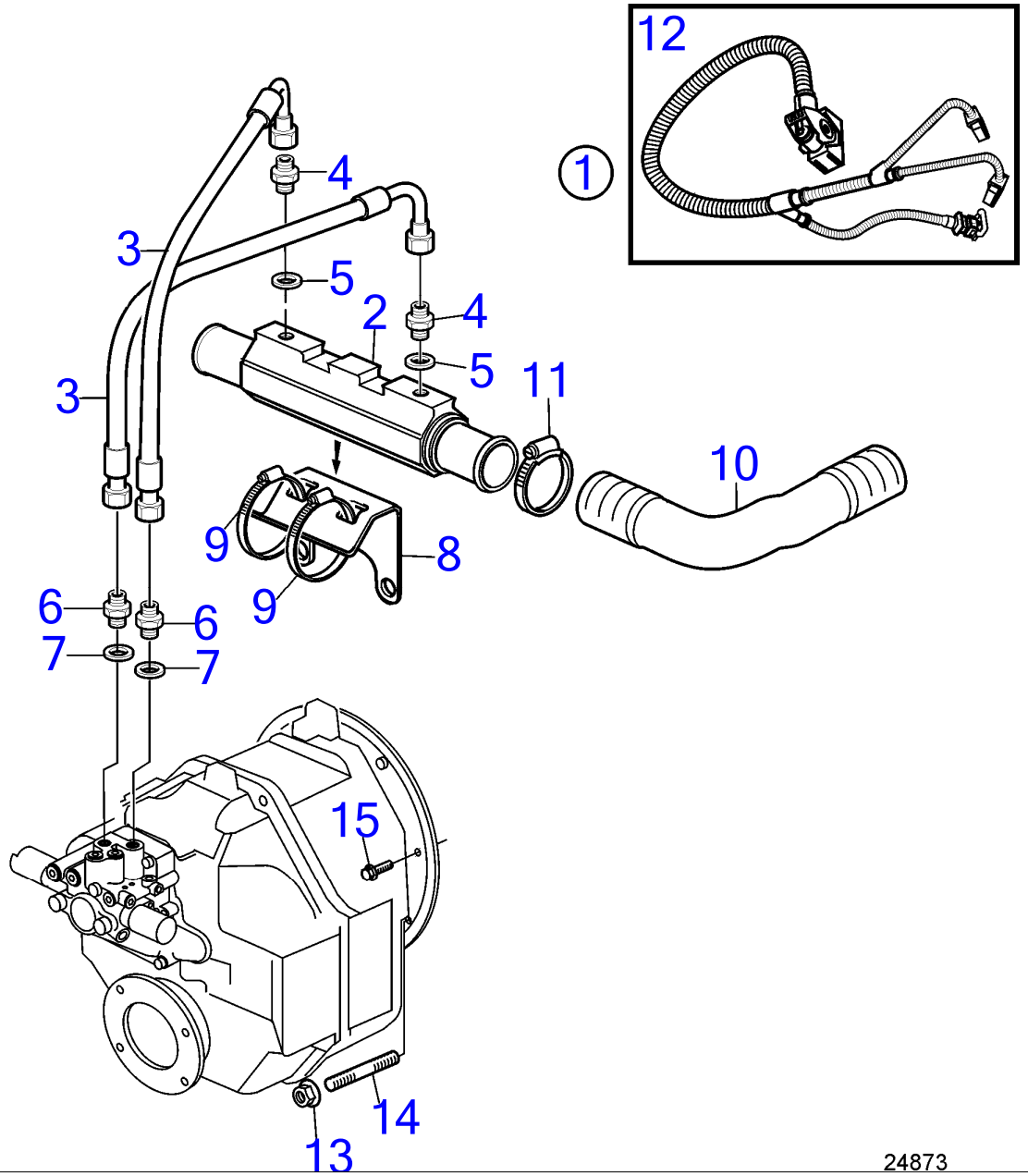

24873

D3-110I-D, D3-110I-E, D3-110I-F, D3-140I-E, D3-140I-F, D3-150I-D, D3-150I-E, D3-150I-F, D3-170I-D, D3-170I-E, D3-170I-F, D3-200I-D, D3-200I-E, D3-200I-F, D3-220I-D, D3-220I-E, D3-220I-F, D3-140I-D

RÉF	No Piéce	QTÉ	DÉSIGNATION
1		1	Kit installation
2	21149930	1	· Radiateur huile
3	3584428	2	· Flexible
4	963948	2	· Raccord
5	976930	2	· Joint
6	941750	2	· Raccord
7	955894	2	· Rondelle
8	3584439	1	· Console
9	961673	2	· Collier durite
10	22371868	1	· Flexible
11	994561	4	· Collier durite
12	40005753	1	· Faisceau de câbles
13	971095	4	Écrou à embase
14	953067	6	Goujon
15	946752	10	Vis à embase

Connecting Components for HS25 and HS45

D3-110I-D, D3-110I-E, D3-110I-F, D3-140I-E, D3-140I-F, D3-150I-D, D3-150I-E, D3-150I-F, D3-170I-D, D3-170I-E, D3-170I-F, D3-200I-D, D3-200I-E, D3-200I-F, D3-220I-D, D3-220I-E, D3-220I-F, D3-140I-D

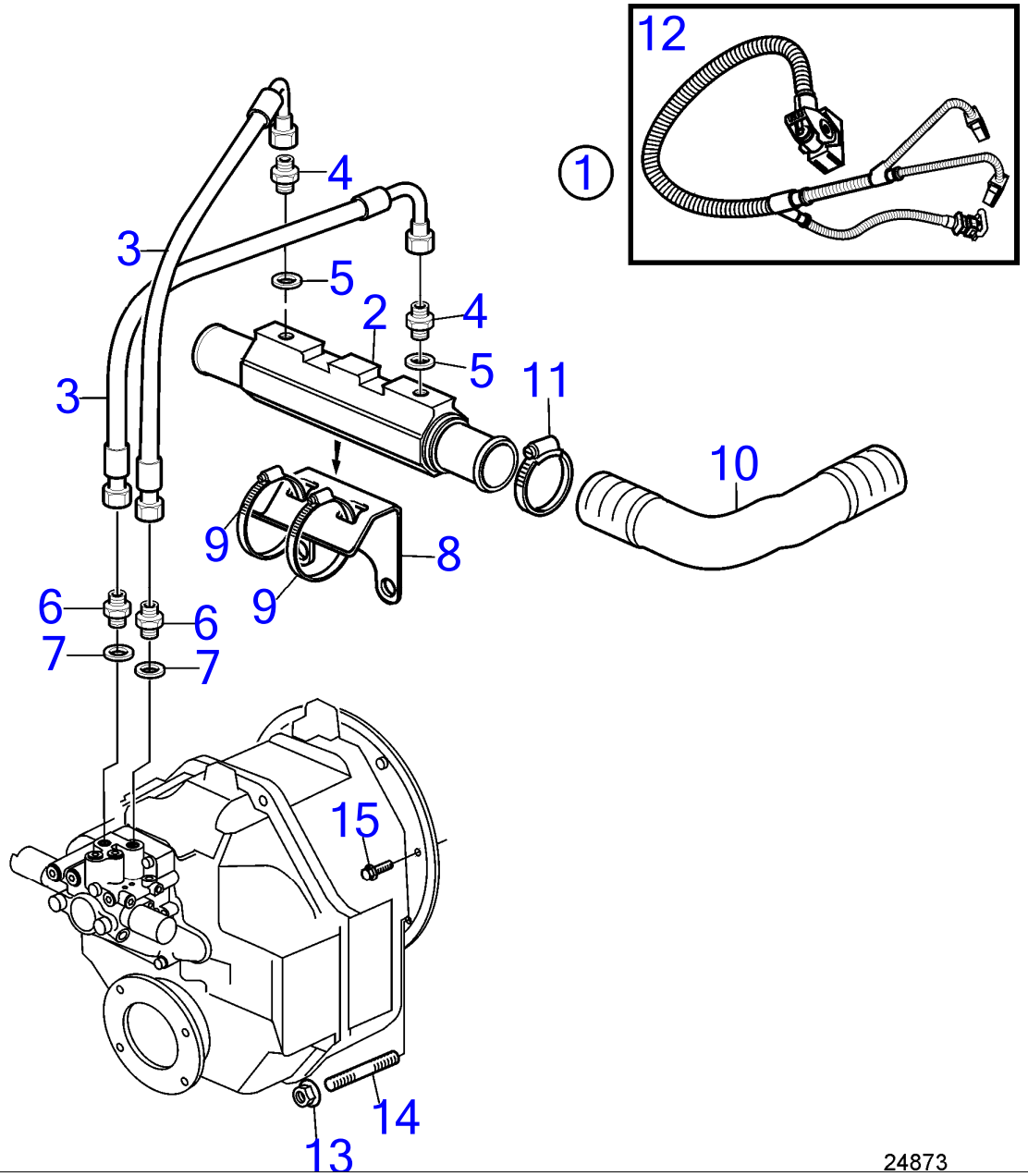

24873

www.dbmoteurs.fr

D3-110I-D, D3-110I-E, D3-110I-F, D3-140I-E, D3-140I-F, D3-150I-D, D3-150I-E, D3-150I-F, D3-170I-D, D3-170I-E, D3-170I-F, D3-200I-D, D3-200I-E, D3-200I-F, D3-220I-D, D3-220I-E, D3-220I-F, D3-140I-D

RÉF	No Piéce	QTÉ	DÉSIGNATION	NOTES
1		1	Kit installation	
2	21149930	1	· Radiateur huile	
3	3584428	2	· Flexible	
4	963948	2	· Raccord	
5	976930	2	· Joint	
6	941750	2	· Raccord	
7	955894	2	· Rondelle	
8	3584438	1	· Console	Remplacé par 21522941
	21522941	1	· Console	
9	961673	2	· Collier durite	
10	22371868	1	· Flexible	
11	994561	4	· Collier durite	
12	40005753	1	· Faisceau de câbles	
13	971095	2	Écrou à embase	
14	953067	4	Goujon	
15	946752	10	Vis à embase	

D3-110I-E, D3-110I-F, D3-140I-E, D3-140I-F, D3-140A-E, D3-140A-F, D3-150I-E, D3-150I-F, D3-170I-E, D3-170I-F, D3-170A-E, D3-170A-F, D3-200I-E, D3-200I-F, D3-200A-E, D3-200A-F, D3-220I-E, D3-220I-F, D3-220A-E, D3-220A-F

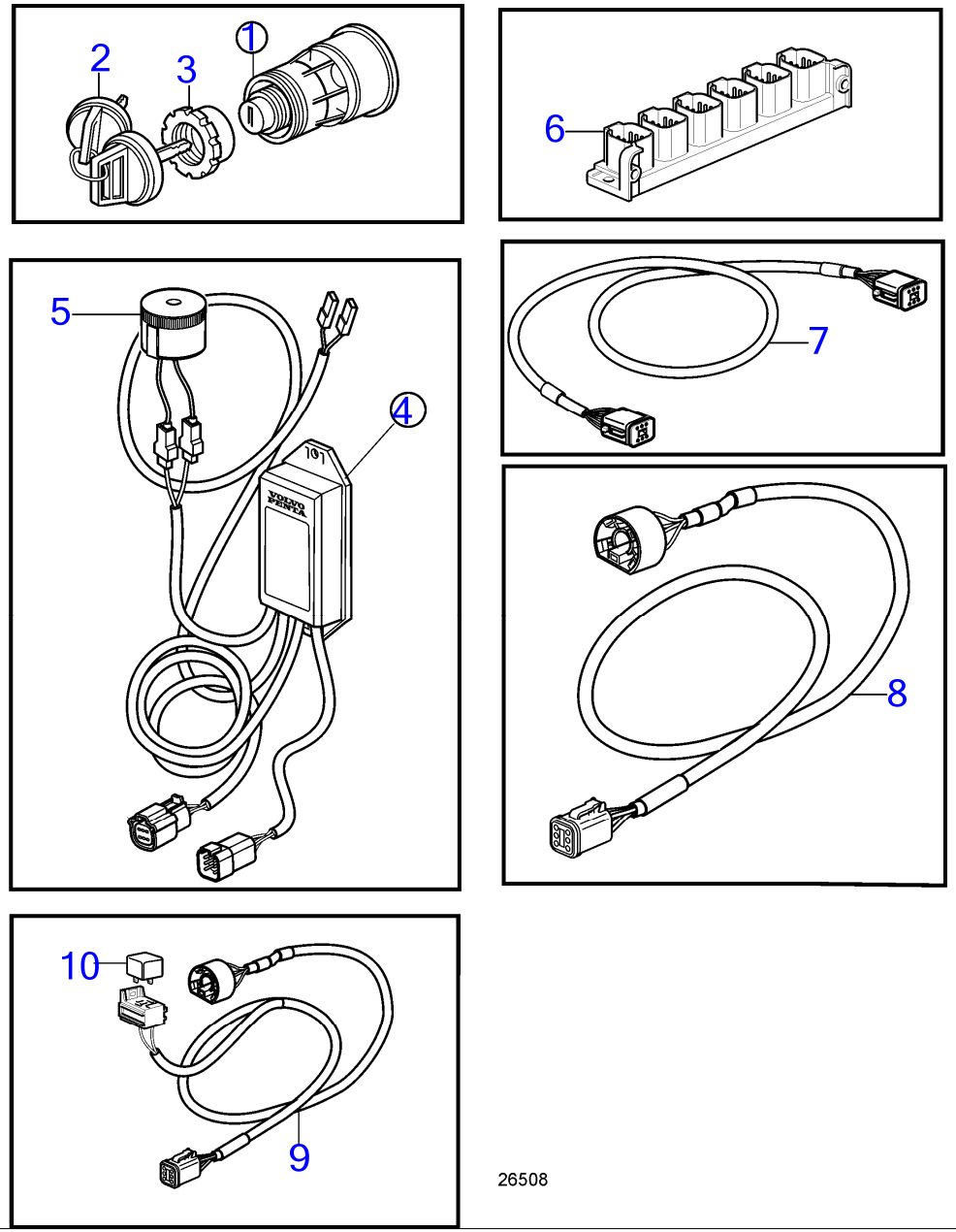

www.dbmoteurs.fr

D3-110I-E, D3-110I-F, D3-140I-E, D3-140I-F, D3-140A-E, D3-140A-F, D3-150I-E, D3-150I-F, D3-170I-E, D3-170I-F, D3-170A-E, D3-170A-F, D3-200I-E, D3-200I-F, D3-200A-E, D3-200A-F, D3-220I-E, D3-220I-F, D3-220A-E, D3-220A-F

RÉF	No Piéce	QTÉ	DÉSIGNATION	NOTES
1	3587071	1	Verrouillage de déma	
2	859955	1	· Écrou plastique	
3	859953	1	· Clé	Indiquer le code de cle a la commande
4	21461496	1	Adaptateur de secteu	Interface clé analogique
5	3817974	1	· Alarme	
6	21469055	1	Bloc connexion	
7	3886666	3	Câble	
8	881849	1	Faisceau de câbles	
9	888004	1	Câble	
10	873765	1	Relais	

www.dbmoteurs.fr

Power Steering Pump Adapter

D3-110I-D, D3-110I-E, D3-110I-F, D3-140I-E, D3-140I-F, D3-140A-D, D3-140A-E, D3-140A-F, D3-150I-D, D3-150I-E, D3-150I-F, D3-170I-D, D3-170I-E, D3-170I-F, D3-170A-D, D3-170A-E, D3-170A-F, D3-200I-D, D3-200I-E, D3-200I-F, D3-200A-D, D3-200A-E, D3-200A-F, D3-220I-D, D3-220I-E, D3-220I-F, D3-220A-D, D3-220A-E, D3-220A-F

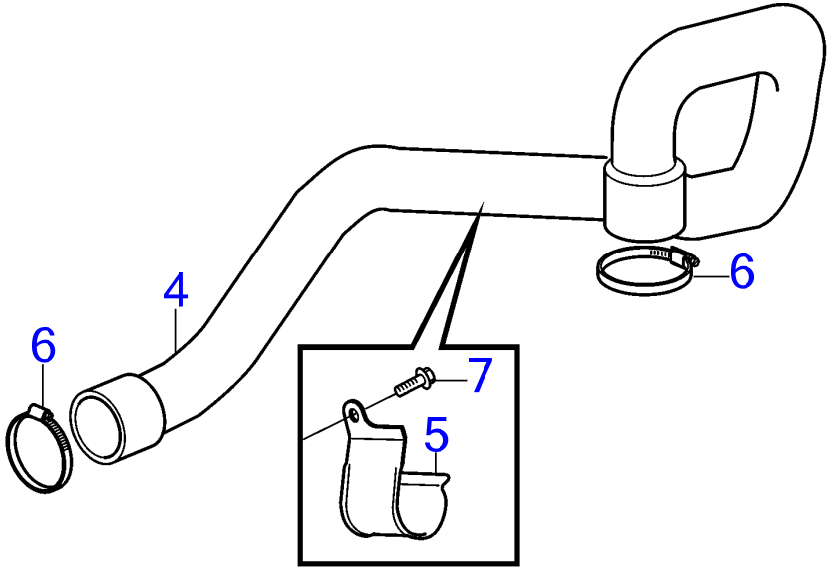

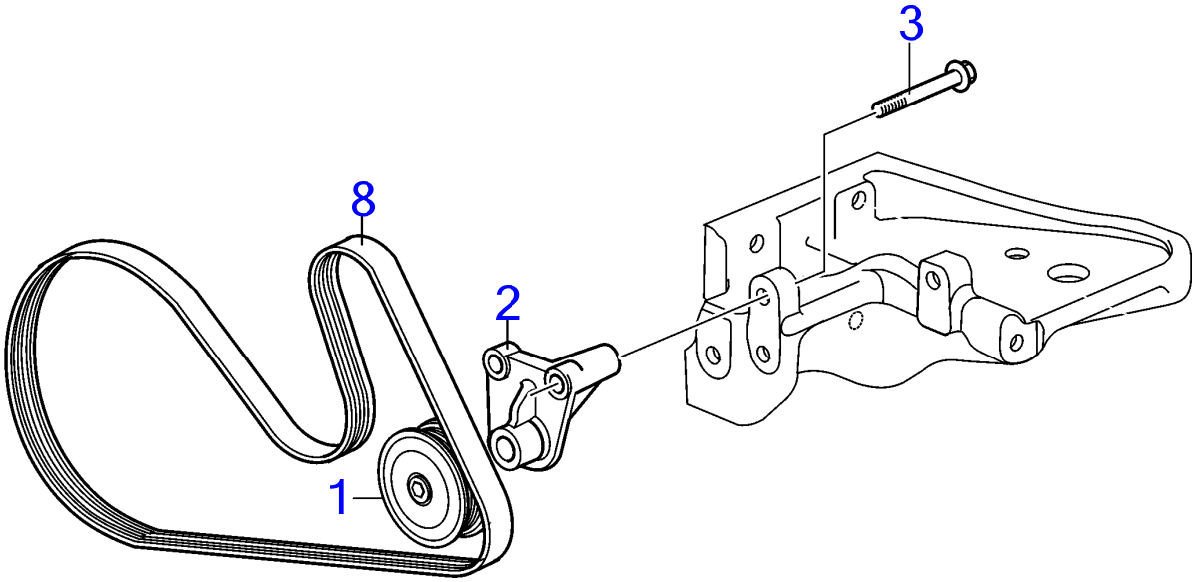

24882

www.dbmoteurs.fr

D3-110I-D, D3-110I-E, D3-110I-F, D3-140I-E, D3-140I-F, D3-140A-D, D3-140A-E, D3-140A-F, D3-150I-D, D3-150I-E, D3-150I-F, D3-170I-D, D3-170I-E, D3-170I-F, D3-170A-D, D3-170A-E, D3-170A-F, D3-200I-D, D3-200I-E, D3-200I-F, D3-200A-D, D3-200A-E, D3-200A-F, D3-220I-D, D3-220I-E, D3-220I-F, D3-220A-D, D3-220A-E, D3-220A-F

RÉF	No Piéce	QTÉ	DÉSIGNATION	NOTES
1	21134362	1	Galet-tendeur	
2	21294037	1	Adaptateur	
3	946671	1	Vis à embase	
4	21166127	1	Flexible	Remplacé par 21824971
	21824971	1	Flexible	Remplacé par 22004801
	22004801	1	Flexible	Remplacé par 22990061
	22990061	1	Flexible	
5	21120627	1	Collier serrage	
6	961670	2	Collier durite	
7	982799	1	Vis à embase	
8	22283751	1	Courroie striée	

Main Station, Twin Installation, EVC-D

D3-110I-D, D3-110I-E, D3-110I-F, D3-140I-E, D3-140I-F, D3-140A-D, D3-140A-E, D3-140A-F, D3-150I-D, D3-150I-E, D3-150I-F, D3-170I-D, D3-170I-E, D3-170I-F, D3-170A-D, D3-170A-E, D3-170A-F, D3-200I-E, D3-200I-F, D3-200A-D, D3-200A-E, D3-200A-F, D3-220I-D, D3-220I-E, D3-220I-F, D3-220A-D, D3-220A-E

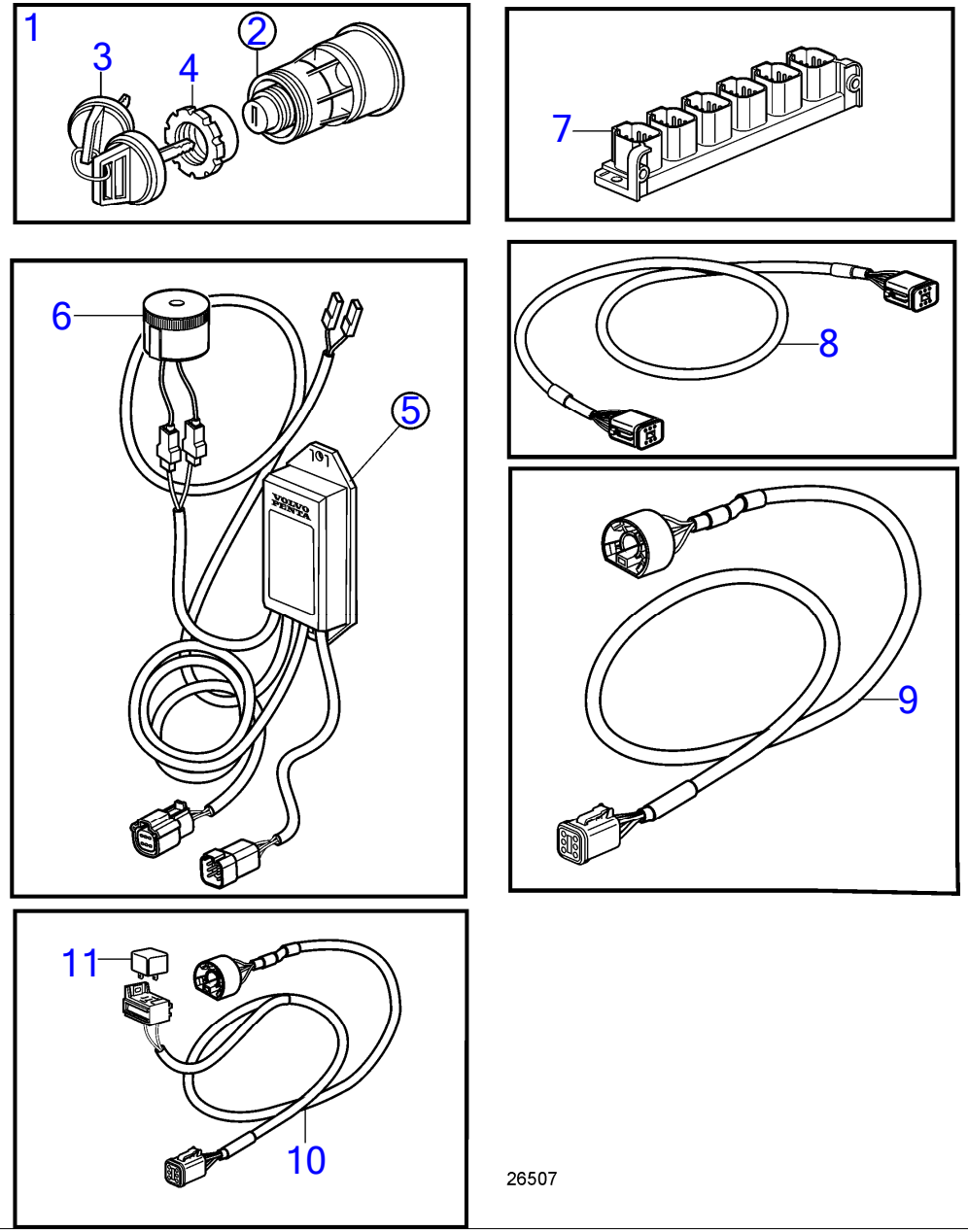

D3-110I-D, D3-110I-E, D3-110I-F, D3-140I-E, D3-140I-F, D3-140A-D, D3-140A-E, D3-140A-F, D3-150I-D, D3-150I-E, D3-150I-F, D3-170I-D, D3-170I-E, D3-170I-F, D3-170A-D, D3-170A-E, D3-170A-F, D3-200I-E, D3-200I-F, D3-200A-D, D3-200A-E, D3-200A-F, D3-220I-D, D3-220I-E, D3-220I-F, D3-220A-D, D3-220A-E

RÉF	No Piéce	QTÉ	DÉSIGNATION	NOTES
1	3587070	1	Verrouillage de déma	Kit avec 2 interrupteurs à clés avec clé identique.
2	3587071	1	· Verrouillage de déma	
3	859955	1	· · Écrou plastique	
4	859953	2	· · Clé	Indiquer le code de cle a la commande
5	21461496	2	Adaptateur de secteu	Interface clé analogique
6	3817974	1	· Alarme	
7	21469055	1	Bloc connexion	
8	3886666	5	Câble	
9	881849	2	Faisceau de câbles	
10	888004	2	Câble	
11	873765	2	Relais	12V

www.dbmoteurs.fr

Servo Pump and Cooler for Stern Drives

D3-140A-D, D3-140A-E, D3-140A-F, D3-170A-D, D3-170A-E, D3-170A-F, D3-200A-D, D3-200A-E, D3-200A-F, D3-220A-D, D3-220A-E, D3-220A-F

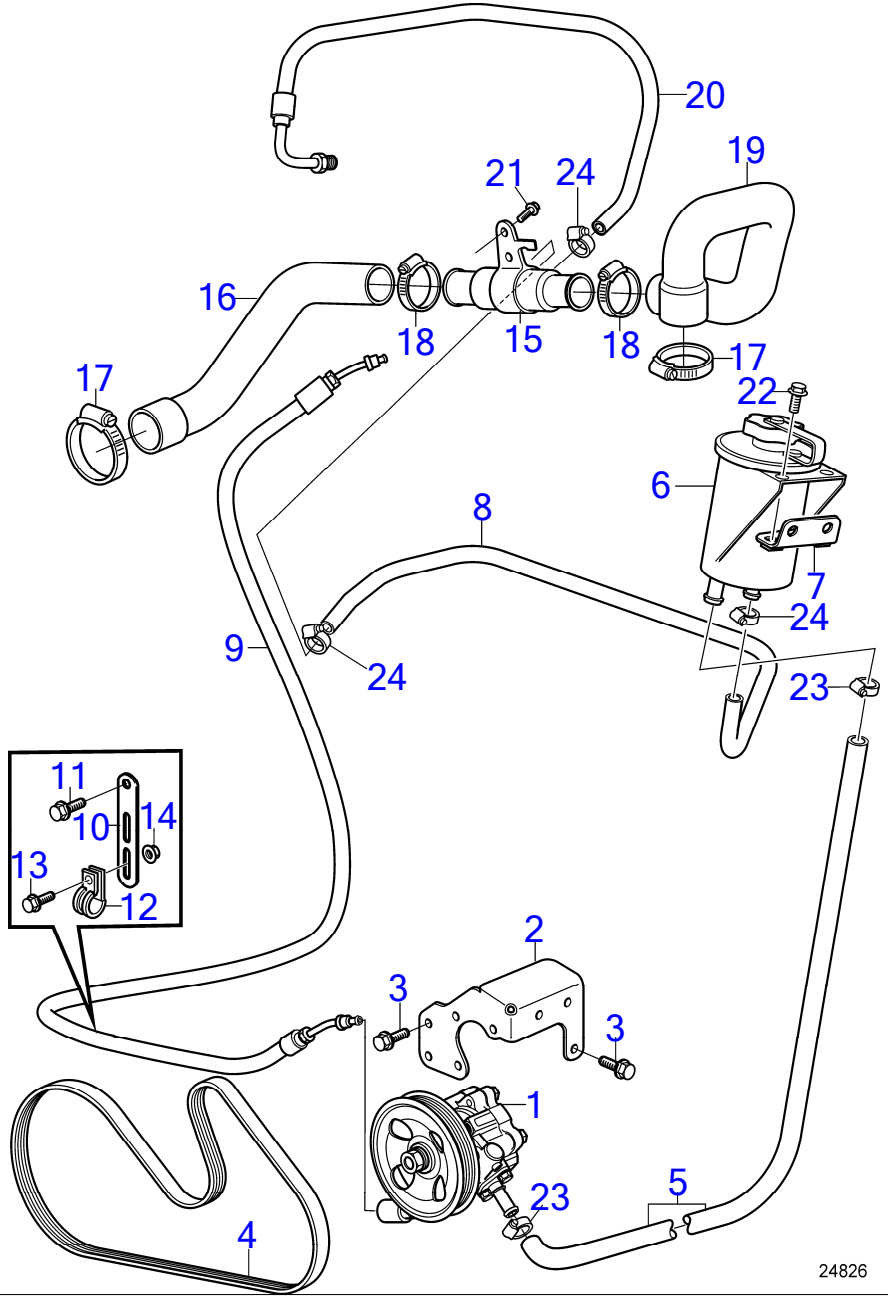

D3-140A-D, D3-140A-E, D3-140A-F, D3-170A-D, D3-170A-E, D3-170A-F, D3-200A-D, D3-200A-E, D3-200A-F, D3-220A-D, D3-220A-E, D3-220A-F

RÉF	No Piéce	QTÉ	DÉSIGNATION	Voir	NOTES
1		1	Servopompe	35667	
2	21248117	1	Console		
3	946173	6	Vis à embase		M8x20mm
4	22352491	1	Courroie striée		
5	941995	1	Flexible		L=2m
6	3887375	1	Réservoir		
7	21333637	1	Console		
8	21268651	1	Flexible de retour		
9	21214069	1	Flexible		
10	965541	1	Console		
11	981177	1	Vis à embase		M10x25mm
12	952631	1	Collier serrage		
13	967949	1	Vis à embase		M6x12mm
14	945407	1	Écrou à embase		
15	21099550	1	Radiateur huile		
16	21166139	1	Flexible		Refroidisseur d'air de suralimentation - refroidisseur d'huile d'assistance, Remplacé par 21824969
	21824969	1	Flexible		Refroidisseur d'air de suralimentation - refroidisseur d'huile d'assistance
17	961670	2	Collier durite		
18	994561	2	Collier durite		
19	21166142	1	Flexible		
20	21432596	1	Flexible de retour		
21	982799	1	Vis à embase		M8x45mm
22	945444	2	Vis à embase		

www.dbmoteurs.fr

D3-140A-D, D3-140A-E, D3-140A-F, D3-170A-D, D3-170A-E, D3-170A-F, D3-200A-D, D3-200A-E, D3-200A-F, D3-220A-D, D3-220A-E, D3-220A-F

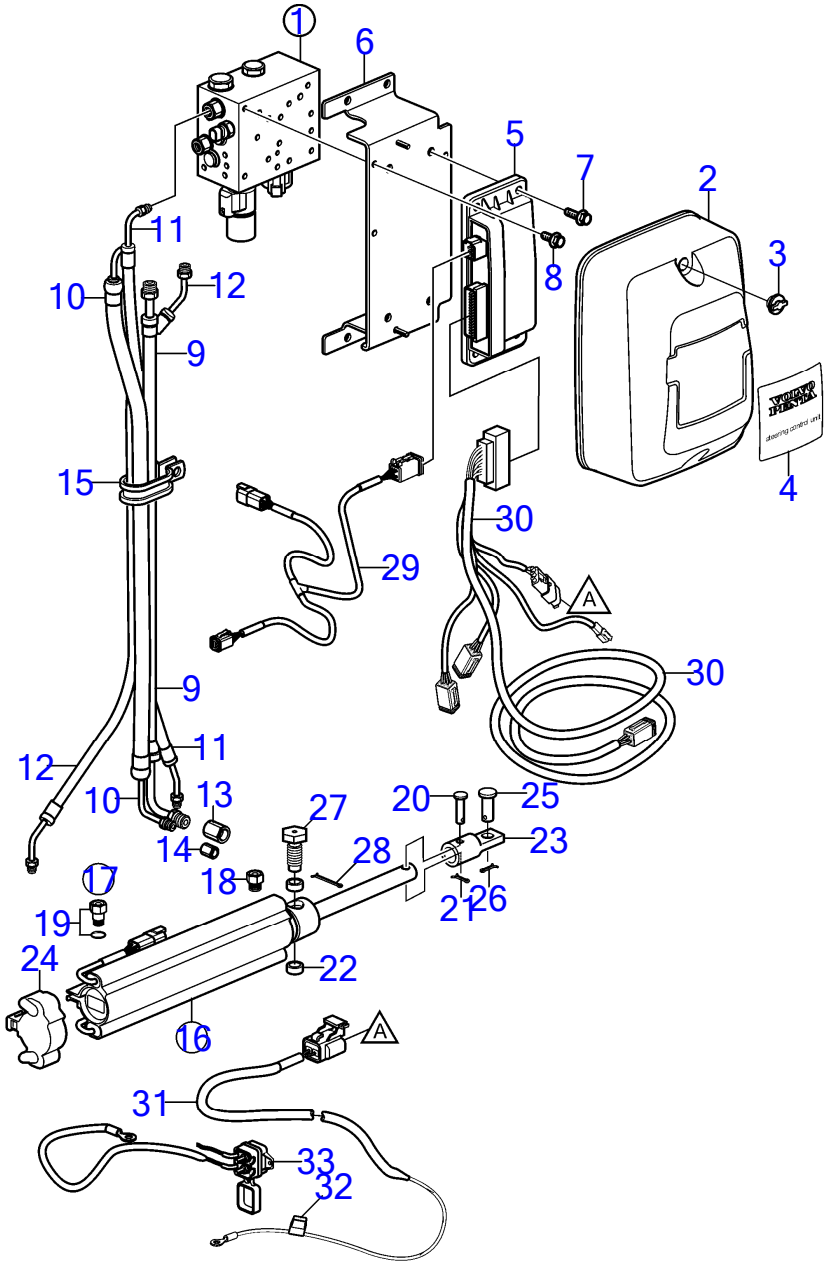

24741

www.dbmoteurs.fr

D3-140A-D, D3-140A-E, D3-140A-F, D3-170A-D, D3-170A-E, D3-170A-F, D3-200A-D, D3-200A-E, D3-200A-F, D3-220A-D, D3-220A-E, D3-220A-F

RÉF	No Piéce	QTÉ	DÉSIGNATION	Voir	NOTES
1	21199262	1	Valve	38369	N° de série A155442 et antérieur, Remplacé par 21445595
2	21198760	1	Capot		
3	3841608	2	Écrou à oreilles		
4	21199454	1	Autocollant		
5	21187317	1	Module		SCU, Remplacé par le numéro de référence suivant
	21469067	1	Unité de commande		SCU
	3809286	1	Logiciel		Programmation entrepôt. Cette référence ne peut pas être commandée, mais sera utilisée pour la facturation.
	3809285	1	Logiciel		Programmation Vodia. Cette référence ne peut pas être commandée, mais sera utilisée pour la facturation.
6	21199245	1	Console		Remplacé, suivre le lien pour les pièces de rechange
7	21280607	4	Vis à embase		
8	946544	3	Vis à embase		
9	21199304	1	Flexible, retour		
10	21199310	1	Flexible, pression		
11	21199314	1	Flexible, starboard		
12	21199318	1	Flexible, port		
13	984379	1	Raccord		
14	984378	1	Raccord		
15	(3852837)	2	Collier serrage		Réféence hors de gamme
16	21243557	1	Vérin de direction		
		4	· Palpeut, position		Pas vendu séparément
17	21298577	1	· Lot, passe-coques		
18		1	· · Armature		¼" NPT, Pas vendu séparément
19		1	· · Armature		ORB-M, Pas vendu séparément
		1	· · Joint torique		Pas vendu séparément
20		1	· Boulon a trou goupil		Pas vendu séparément
21		1	· Goupille fendue		Pas vendu séparément
22		2	· Bague		Pas vendu séparément
23		1	· Fixe-cable		Pas vendu séparément
24	21277346	1	Capot		
25	21234062	1	Boulon à trou goupil		
26	967707	1	Goupille fendue		
27	3850931	2	Vis		
28	3853376	2	Goupille fendue		
29	3588972	1	Kit câbles, t		
30	21292450	1	Faisceau de câbles		SCU
31	21292472	1	Faisceau de câbles		Puissance
32		1	· Fusible		10A
33		1	Fusible automatique, circuit		arrêté, Service Bulletin 37-2-5

www.dbmoteurs.fr

D3-140A-D, D3-140A-E, D3-140A-F, D3-170A-D, D3-170A-E, D3-170A-F, D3-200A-D, D3-200A-E, D3-200A-F, D3-220A-D, D3-220A-E, D3-220A-F

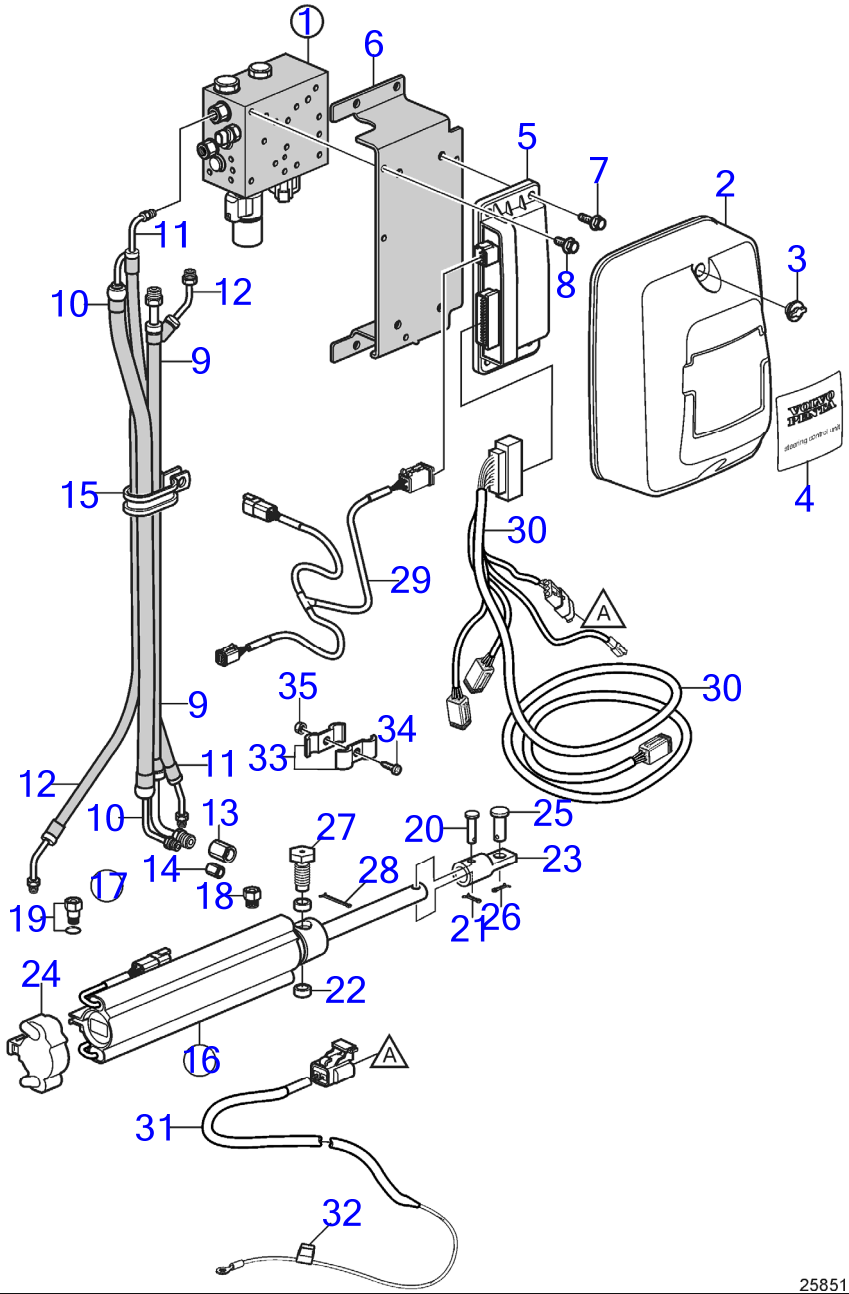

www.dbmoteurs.fr

D3-140A-D, D3-140A-E, D3-140A-F, D3-170A-D, D3-170A-E, D3-170A-F, D3-200A-D, D3-200A-E, D3-200A-F, D3-220A-D, D3-220A-E, D3-220A-F

RÉF	No Piéce	QTÉ	DÉSIGNATION	Voir	NOTES
1		X			Les parties grisées montrent les modifications par rapport à la version ancienne.
		1	Bloc-soupapes	38369	deuxième version, introduit en jan. 2011, N° de série A155443 et ultérieur
2	21198760	1	Capot		
3	3841608	2	Écrou à oreilles		
4	21199454	1	Autocollant		
5	21469067	1	Unité de commande		SCU
	3809286	1	Logiciel		Programmation entrepôt. Cette référence ne peut pas être commandée, mais sera utilisée pour la facturation.
	3809285	1	Logiciel		Programmation Vodia. Cette référence ne peut pas être commandée, mais sera utilisée pour la facturation.
6	21453160	1	Console		modifié par rapport à un modèle précédent
7	995525	4	Vis à embase		
8	946544	3	Vis à embase		
9	21438496	1	Flexible, retour		modifié par rapport à un modèle précédent, Remplacé par le numéro de référence suivant
	22001321	1	Flexible		
10	21438494	1	Flexible, pression		Remplacé par le numéro de référence suivant
	23230899	1	Flexible, pression		
11	21438492	1	Flexible, starboard		modifié par rapport à un modèle précédent
12	21438490	1	Flexible, port		modifié par rapport à un modèle précédent
13	984379	1	Raccord		
14	984378	1	Raccord		
15	(3852837)	2	Collier serrage		Réféence hors de gamme, Ne séparer pas vendu
16	21243557	1	Vérin de direction		Remplacé par le numéro de référence suivant
	21937825	1	Vérin de direction		Remplacé par le numéro de référence suivant
	23202356	1	Vérin de direction		
		4	· Palpeut, position		Pas vendu séparément
17	21298577	1	· Lot, passe-coques		
18		1	· · Armature		¼" NPT, Pas vendu séparément
19		1	· · Armature		ORB-M, Pas vendu séparément
		1	· · Joint torique		Pas vendu séparément
20		1	· Boulon a trou goupil		Pas vendu séparément
21		1	· Goupille fendue		Pas vendu séparément
22		2	· Bague		Pas vendu séparément
23		1	· Fixe-cable		Pas vendu séparément
24	21277346	1	· Capot		
25	21234062	1	Boulon à trou goupil		
26	967707	1	Goupille fendue		
27	3850931	2	Vis		
28	3853376	2	Goupille fendue		
29	3588972	1	Kit câbles, t		
30	21292450	1	Faisceau de câbles		SCU
31	21292472	1	Faisceau de câbles		Puissance
32		1	· Fusible		10A
33	984329	2	Collier serrage		
34	963675	1	Vis à six pans creux		
35	944456	1	Écrou hexagonal		

www.dbmoteurs.fr

D3-140A-E, D3-140A-F, D3-170A-E, D3-170A-F, D3-200A-E, D3-200A-F, D3-220A-E, D3-220A-F

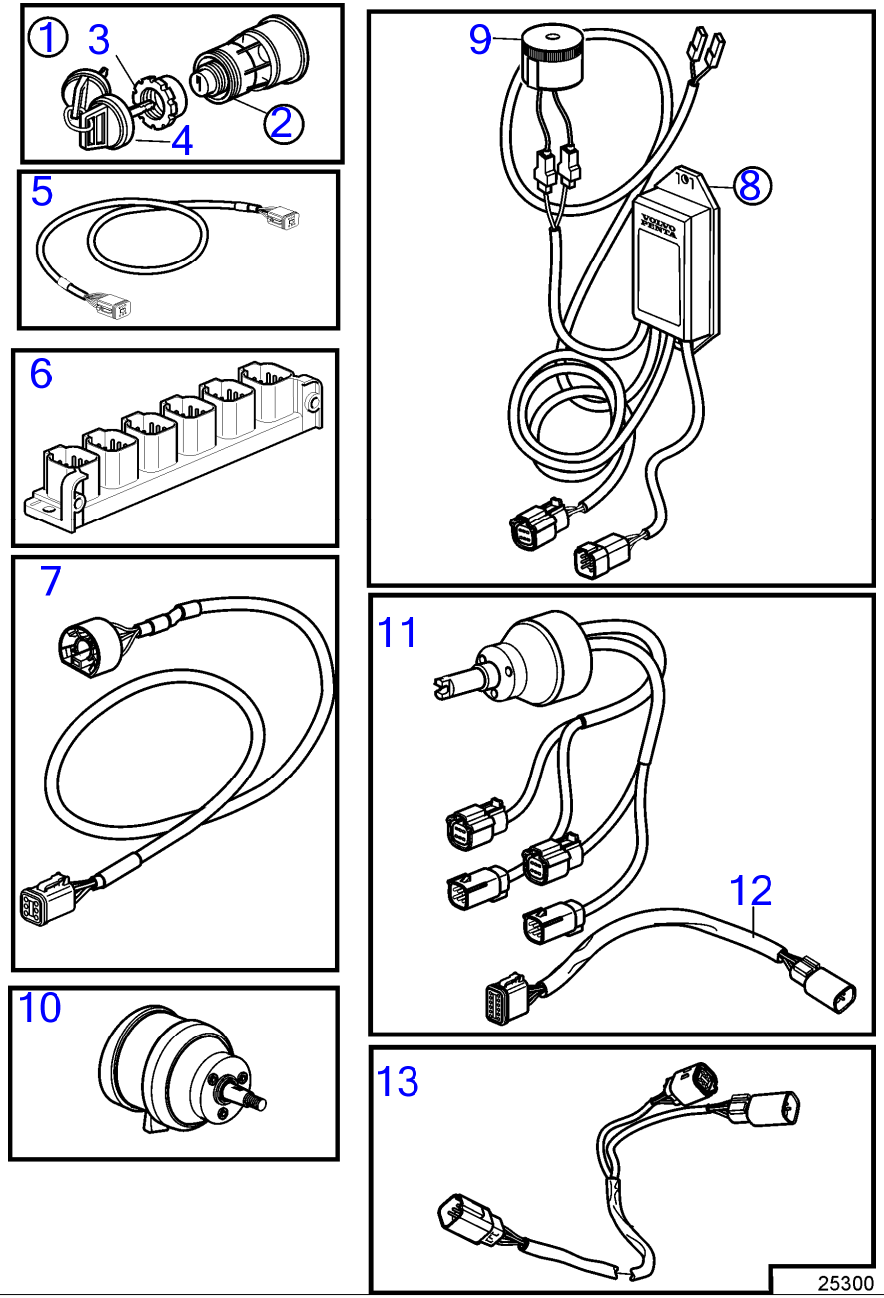

www.dbmoteurs.fr

D3-140A-E, D3-140A-F, D3-170A-E, D3-170A-F, D3-200A-E, D3-200A-F, D3-220A-E, D3-220A-F

RÉF	No Piéce	QTÉ	DÉSIGNATION	NOTES
1	3587070	1	Verrouillage de déma, jeu	Kit avec 2 interrupteurs à clés avec clé identique.
2	3587071	1	Verrouillage de déma	
3	859955	1	· Écrou plastique	
4	859953	1	· Clé	Indiquer le code de cle a la commande
5	3886666	5	Câble	
6	21469055	1	Bloc connexion	
7	881849	1	Faisceau de câbles	
8	21461496	2	Adaptateur de secteu	Interface clé analogique
9	3817974	1	· Alarme	
10	3841280	1	Réglage volant	
11	21469560	1	Moyeu de volant	Remplacé par 22353839
	22353839	1	Moyeu de volant	
12	21421942	1	Câble	Alternative à EVC-C3
13	21421941	2	Câble	Pour le système EVC et le moyeu 21469560.

www.dbmoteurs.fr

Steering Cylinder

D3-140A-D, D3-140A-E, D3-140A-F, D3-170A-D, D3-170A-E, D3-170A-F, D3-200A-D, D3-200A-E, D3-200A-F, D3-220A-D, D3-220A-E, D3-220A-F

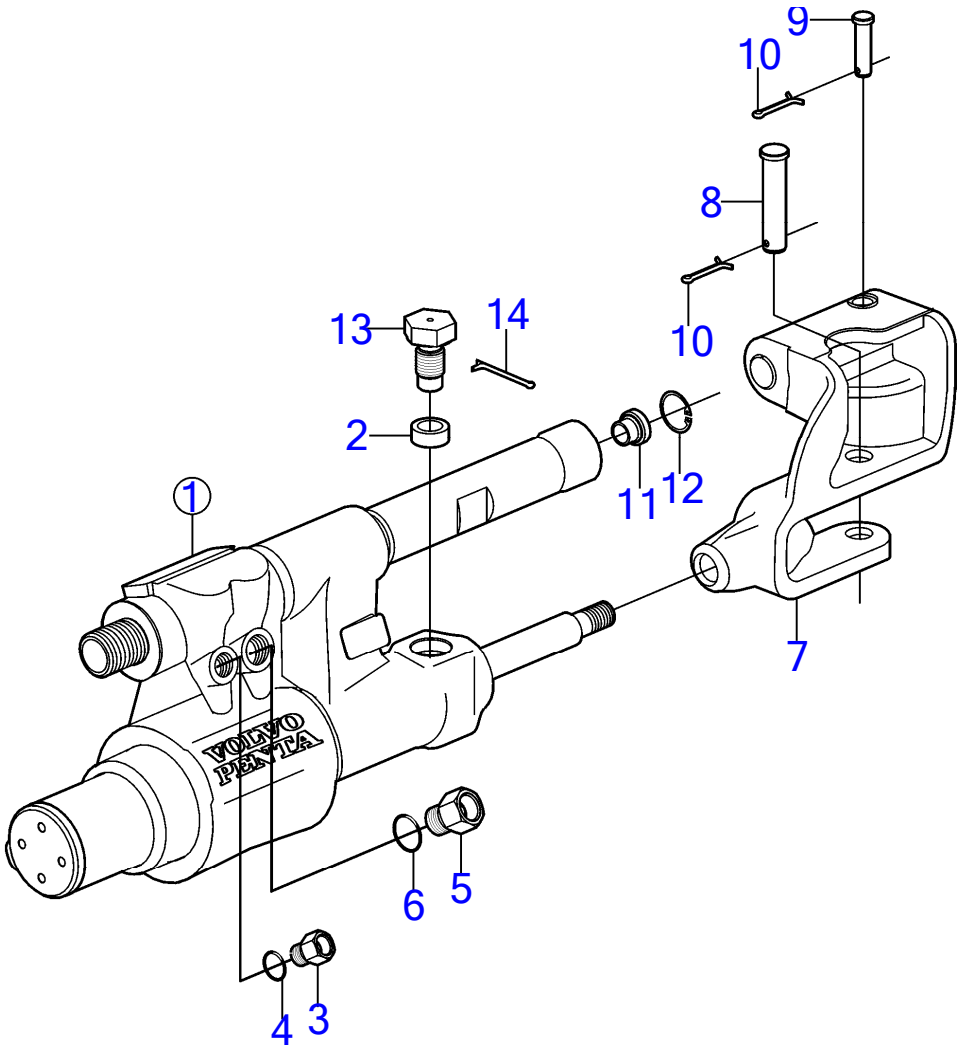

18083

D3-140A-D, D3-140A-E, D3-140A-F, D3-170A-D, D3-170A-E, D3-170A-F, D3-200A-D, D3-200A-E, D3-200A-F, D3-220A-D, D3-220A-E, D3-220A-F

RÉF	No Piéce	QTÉ	DÉSIGNATION	NOTES
1	3812269	1	Vérin de direction	
2	3861035	2	· Bague	
3	3859041	1	· Écrou raccord	
4	3859040	1	· Joint torique	
5	3859043	1	· Écrou raccord	
6	3859042	1	· Joint torique	
7	3859048	1	· Support câbles	
8	3859047	1	· Goupille	
9	3859046	1	· Goupille	
10	3859045	2	· Goupille fendue	
11	3859052	1	· Bague	
12	(3859051)	1	· Bague	Réféence hors de gamme
13	3850931	2	Vis	
14	3853376	2	Goupille fendue	

www.dbmoteurs.fr

D3-110I-D, D3-110I-E, D3-110I-F, D3-140I-E, D3-140I-F, D3-140A-D, D3-140A-E, D3-140A-F, D3-150I-D, D3-150I-E, D3-150I-F, D3-170I-D, D3-170I-E, D3-170I-F, D3-170A-D, D3-170A-E, D3-170A-F, D3-200I-D, D3-200I-E, D3-200I-F, D3-200A-D, D3-200A-E, D3-200A-F, D3-220I-D, D3-220I-E, D3-220I-F, D3-220A-D, D3-220A-E, D3-220A-F, D3-140I-D

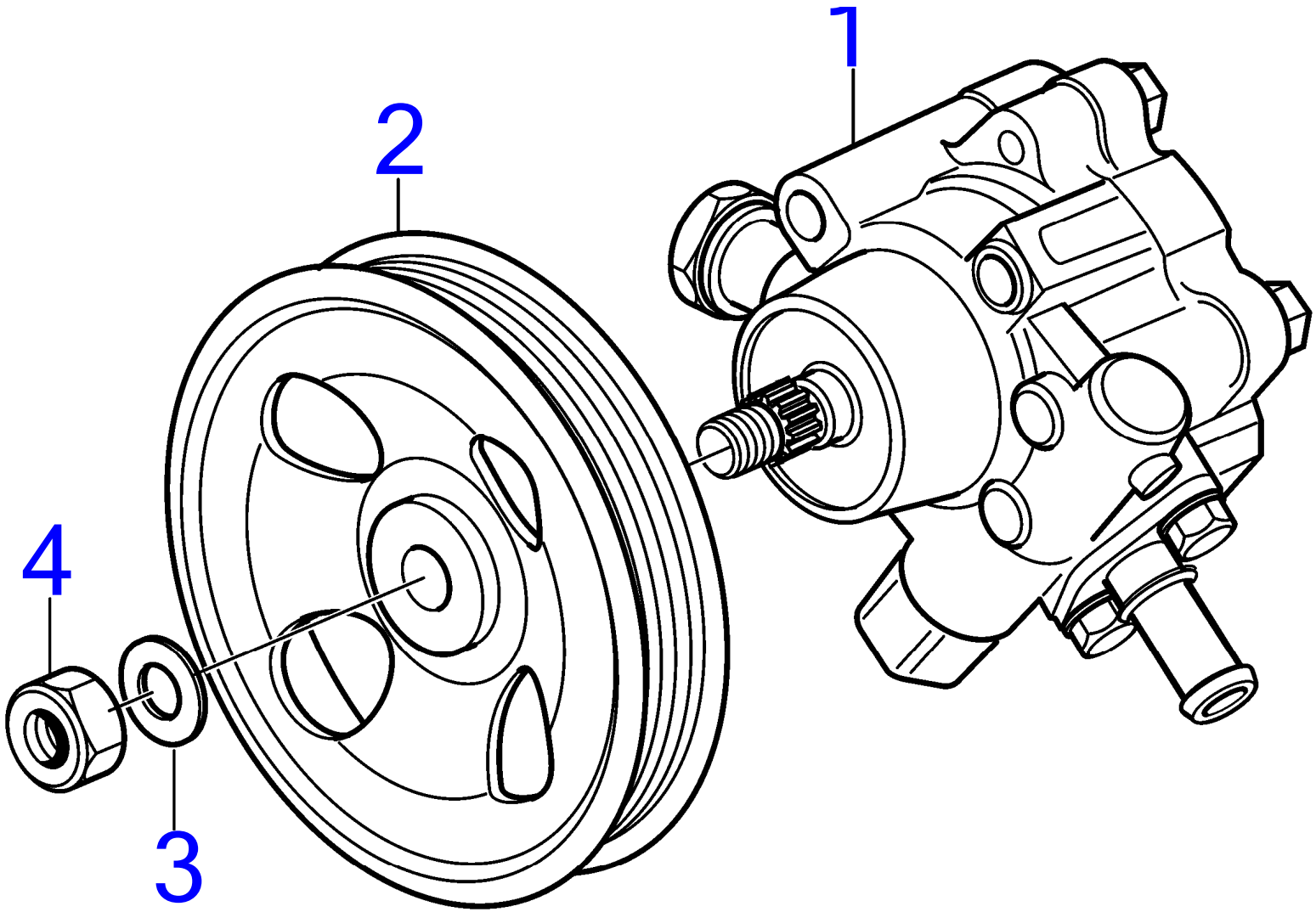

24799

www.dbmoteurs.fr

D3-110I-D, D3-110I-E, D3-110I-F, D3-140I-E, D3-140I-F, D3-140A-D, D3-140A-E, D3-140A-F, D3-150I-D, D3-150I-E, D3-150I-F, D3-170I-D, D3-170I-E, D3-170I-F, D3-170A-D, D3-170A-E, D3-170A-F, D3-200I-D, D3-200I-E, D3-200I-F, D3-200A-D, D3-200A-E, D3-200A-F, D3-220I-D, D3-220I-E, D3-220I-F, D3-220A-D, D3-220A-E, D3-220A-F, D3-140I-D

RÉF	No Piéce	QTÉ	DÉSIGNATION
1	21317314	1	Pompe
2	21180447	1	Poulie
3	3889615	1	Rondelle
4	3889613	1	Écrou

www.dbmoteurs.fr

D3-140A-D, D3-140A-E, D3-140A-F, D3-170A-D, D3-170A-E, D3-170A-F, D3-200A-D, D3-200A-E, D3-200A-F, D3-220A-D, D3-220A-E, D3-220A-F

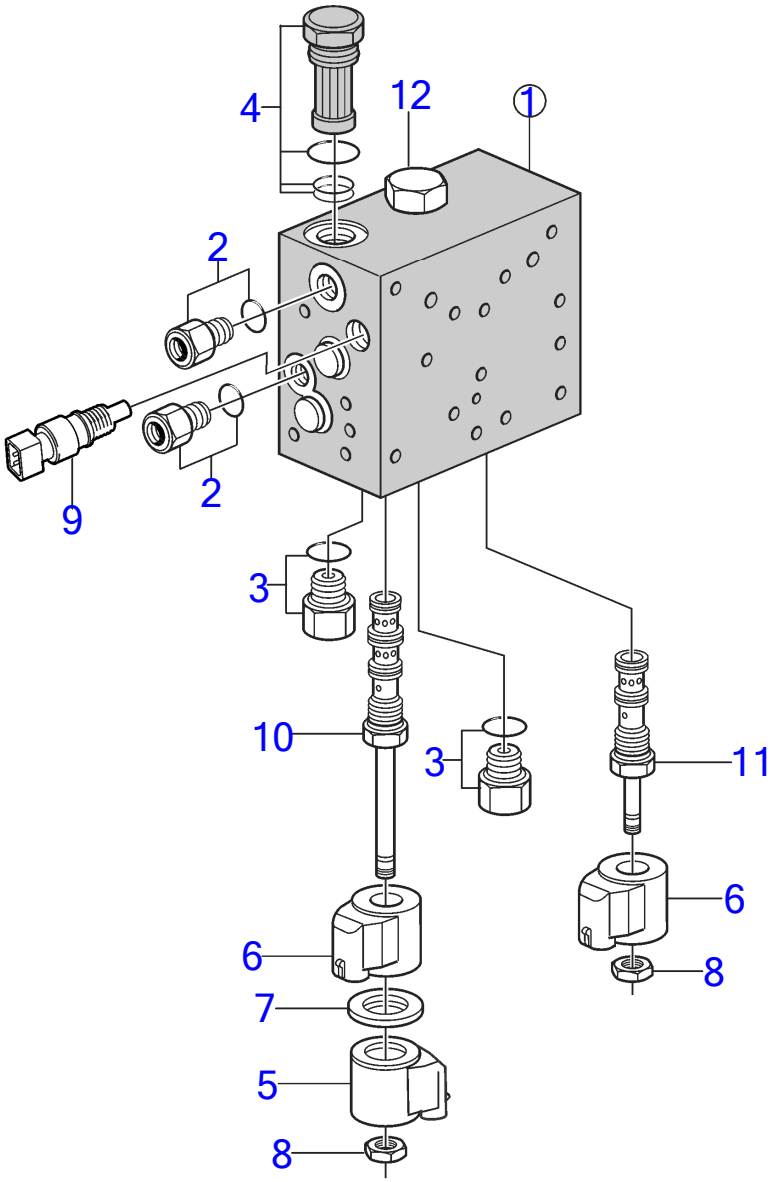

27406

D3-140A-D, D3-140A-E, D3-140A-F, D3-170A-D, D3-170A-E, D3-170A-F, D3-200A-D, D3-200A-E, D3-200A-F, D3-220A-D, D3-220A-E, D3-220A-F

RÉF	No Piéce	QTÉ	DÉSIGNATION	NOTES
1		X		Les parties grisées montrent les modifications par rapport à la version ancienne.
	21445595	1	Valve	deuxième version, introduit en jan. 2011, N° de série A155443 et ultérieur, Remplacé par le numéro de référence suivant
	21914259	1	Valve	
2	21199274	2	· Raccord	
		2	· · Joint torique	Pas vendu séparément
3	3859043	2	· Écrou raccord	
	3859042	2	· · Joint torique	
4	21584276	1	· Filtre	modifié par rapport à un modèle précédent
		3	· · Joint torique	Pas vendu séparément
5	21314061	1	· Électro-aimant	
6	21314064	2	· Électro-aimant	
7		1	· Rondelle	Pas vendu séparément
8		2	· Ecrou	Pas vendu séparément
9	3850397	1	· Contacteur, température	
10	22141359	1	Valve	Pas vendu séparément
		1	· Joint torique	Pas vendu séparément
11			Valve	
		1	· Joint torique	Pas vendu séparément
12	22141353	1	Valve	

www.dbmoteurs.fr

D3-140A-D, D3-140A-E, D3-140A-F, D3-170A-D, D3-170A-E, D3-170A-F, D3-200A-D, D3-200A-E, D3-200A-F, D3-220A-D, D3-220A-E, D3-220A-F

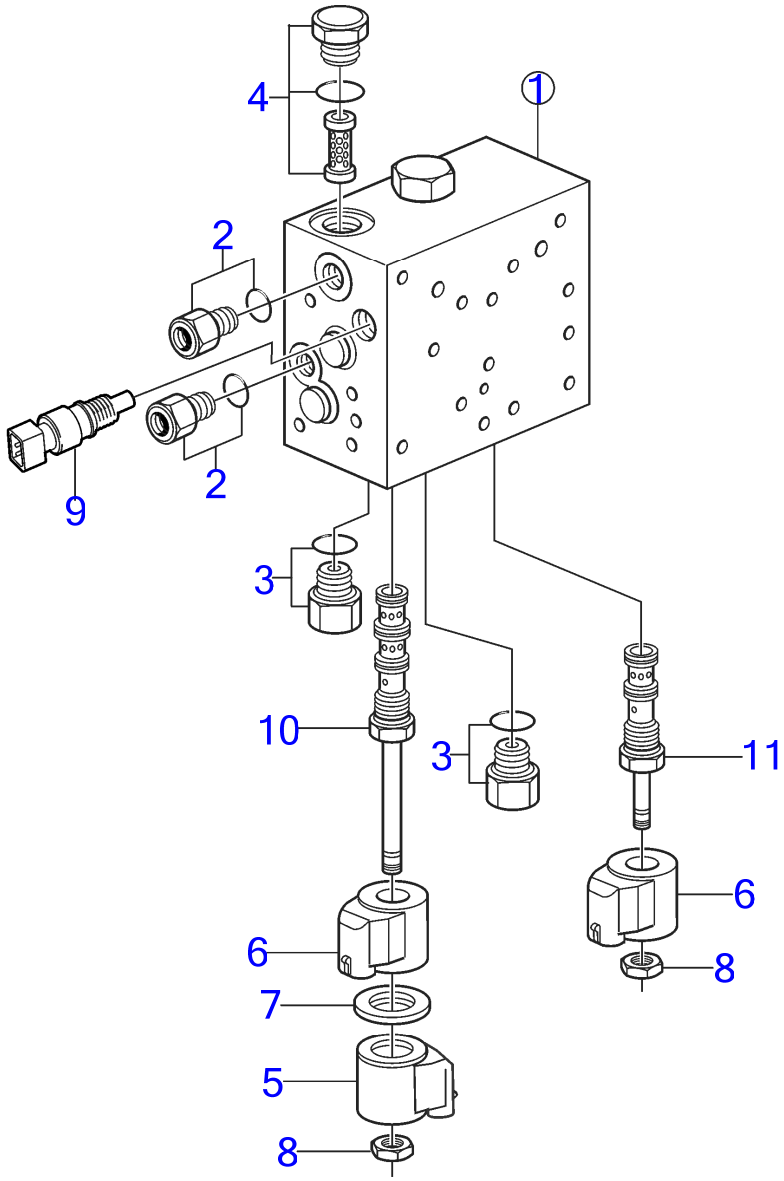

27407

D3-140A-D, D3-140A-E, D3-140A-F, D3-170A-D, D3-170A-E, D3-170A-F, D3-200A-D, D3-200A-E, D3-200A-F, D3-220A-D, D3-220A-E, D3-220A-F

RÉF	No Piéce	QTÉ	DÉSIGNATION	NOTES
1	21199262	1	Valve	
2	21199274	2	· Raccord	
		2	· · Joint torique	Pas vendu séparément
3	3859043	2	· Écrou raccord	
	3859042	2	· · Joint torique	
4	21584276	1	· Filtre	
		3	· · Joint torique	Pas vendu séparément
5	21314061	1	· Électro-aimant	
6	21314064	2	· Électro-aimant	
7		1	· Rondelle	Pas vendu séparément
8		2	· Ecrou	Pas vendu séparément
9	3850397	1	· Contacteur, température	
10				
		1	· Joint torique	Pas vendu séparément
11	22141353	1	Valve	
		1	· Joint torique	Pas vendu séparément

Installation Conponents for Engine Heater

D3-110I-D, D3-110I-E, D3-110I-F, D3-140I-E, D3-140I-F, D3-140A-D, D3-140A-E, D3-140A-F, D3-150I-D, D3-150I-E, D3-150I-F, D3-170I-D, D3-170I-E, D3-170I-F, D3-170A-D, D3-170A-E, D3-170A-F, D3-200I-D, D3-200I-E, D3-200I-F, D3-200A-D, D3-200A-E, D3-200A-F, D3-220I-D, D3-220I-E, D3-220I-F, D3-220A-D, D3-220A-E, D3-220A-F, D3-140I-D

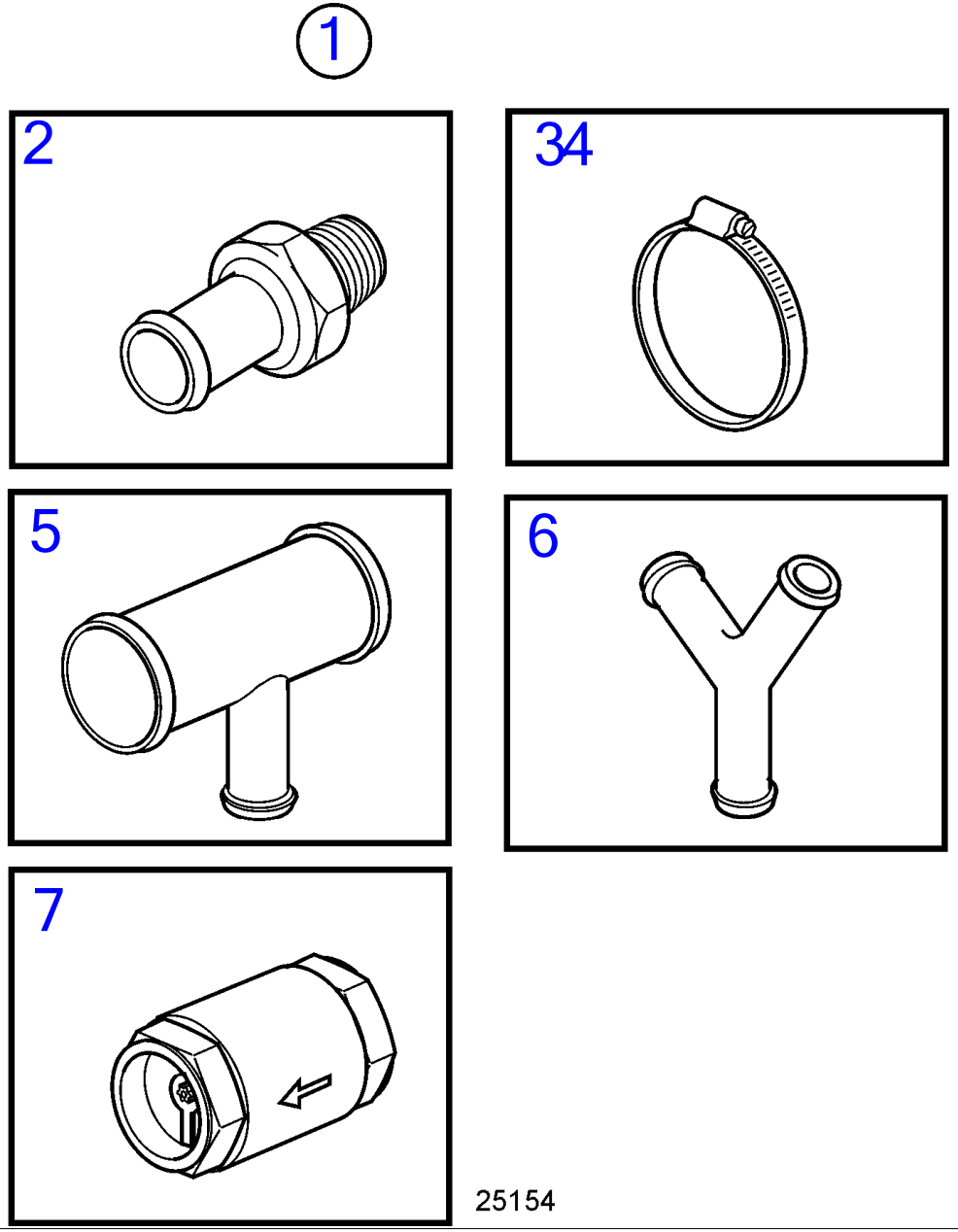

25154

www.dbmoteurs.fr

D3-110I-D, D3-110I-E, D3-110I-F, D3-140I-E, D3-140I-F, D3-140A-D, D3-140A-E, D3-140A-F, D3-150I-D, D3-150I-E, D3-150I-F, D3-170I-D, D3-170I-E, D3-170I-F, D3-170A-D, D3-170A-E, D3-170A-F, D3-200I-D, D3-200I-E, D3-200I-F, D3-200A-D, D3-200A-E, D3-200A-F, D3-220I-D, D3-220I-E, D3-220I-F, D3-220A-D, D3-220A-E, D3-220A-F, D3-140I-D

RÉF	No Piéce	QTÉ	DÉSIGNATION
1	21493436	1	Kit réchauffeur de m
2	961657	2	· Raccord flexible
3	961665	10	· Collier durite
4	961669	2	· Collier durite
5	3581182	1	· Tube de refroidissem
6	345845	2	· Tuyau de distributio
7	21493463	1	· Clapet antiretour

D3-110I-D, D3-110I-E, D3-110I-F, D3-140I-E, D3-140I-F, D3-140A-D, D3-140A-E, D3-140A-F, D3-150I-D, D3-150I-E, D3-150I-F, D3-170I-D, D3-170I-E, D3-170I-F, D3-170A-D, D3-170A-E, D3-170A-F, D3-200I-D, D3-200I-E, D3-200I-F, D3-200A-D, D3-200A-E, D3-200A-F, D3-220I-D, D3-220I-E, D3-220I-F, D3-220A-D, D3-220A-E, D3-220A-F, D3-140I-D

RÉF	No Piéce	QTÉ	DÉSIGNATION	NOTES
1	31293668	1	Kit pompe eau	
	3801636	1	Pompe à eau, échange	
	(21408029)	1	Kit de bord	Réféence hors de gamme
	858283	1	· Ruban	
	(858630)	1	· Cartouche	Réféence hors de gamme
	858631	1	· Sac	
	961663	2	· Collier durite	
	961665	2	· Collier durite	
	994561	2	· Collier durite	
	961670	2	· Collier durite	
	961673	2	· Collier durite	
	948211	10	· Serre-câble	
	18665	1	· Joint	
	969162	2	· Fusible	
	3843948	1	· Vis d'extraction	
	22352491	1	· Courroie striée	With power steering
	22283751	1	· Courroie striée	Without power steering
	21160912	1	· Courroie striée	Pompe eau de mer, kit de rotor
	21759184	1	Kit de service	
	21381693	1	· Kit impulseur	
	30788490	1	· Kit filtre huile	
	21139810	1	· Filtre a combustible	
	3815792	1	· Boîte carton ondulé	

www.dbmoteurs.fr

Servo Pump and Cooler for Stern Drives

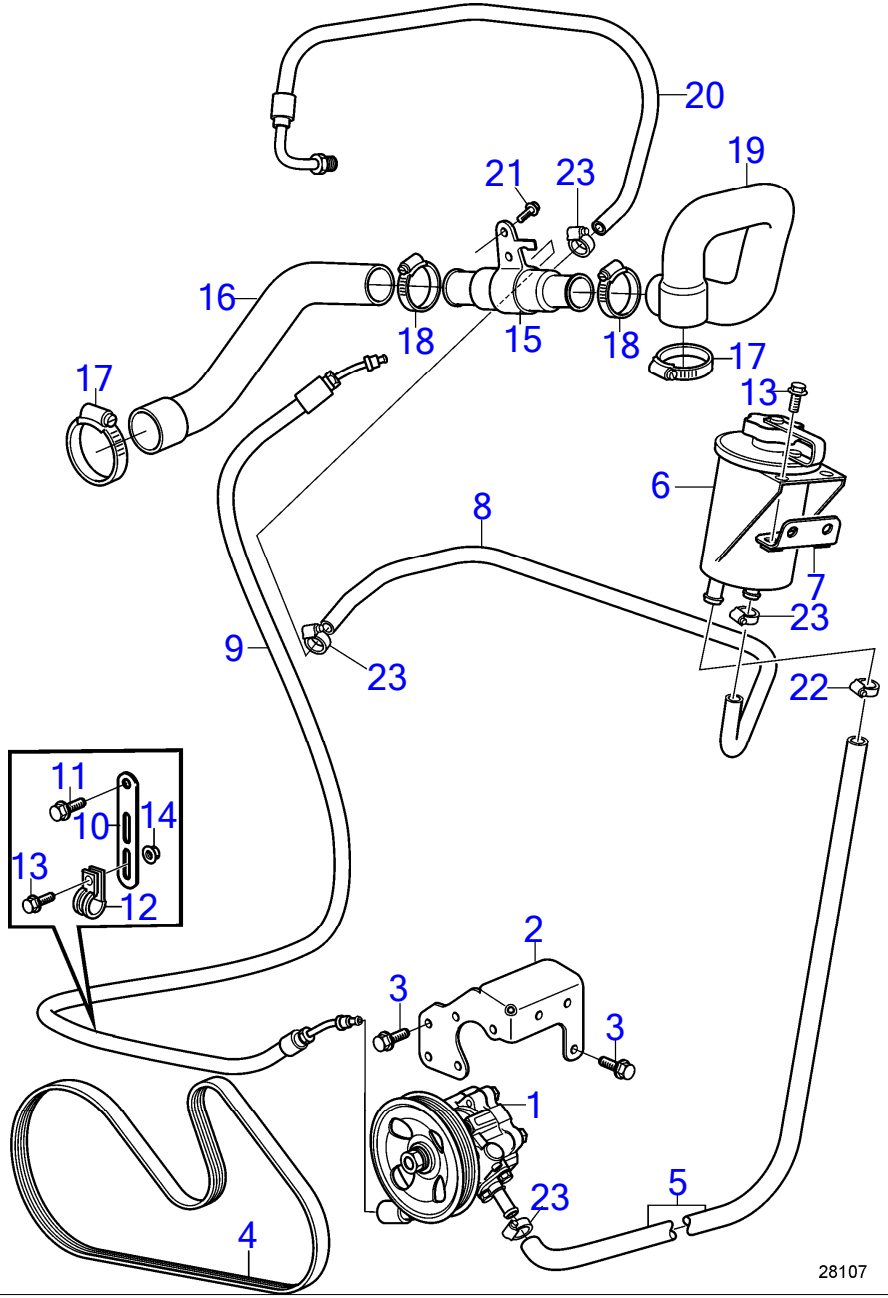

RÉF	No Piéce	QTÉ	DÉSIGNATION	Voir	NOTES
1	21317314	1	Pompe	35667	
2	21248117	1	Console		
3	946173	6	Vis à embase		M8x20mm
4	22352491	1	Courroie striée		
5	941995	1	Flexible		L=2m
6	3887375	1	Réservoir		
7	21333637	1	Console		
8	21268651	1	Flexible de retour		
9	21214069	1	Flexible		
10	965541	1	Console		
11	981177	1	Vis à embase		M10x25mm
12	952631	1	Collier serrage		
13	984725	3	Vis à embase		M6x12mm
14	945407	1	Écrou à embase		
15	21099550	1	Radiateur huile		
16	21824969	1	Flexible		Refroidisseur d'air de suralimentation - refroidisseur d'huile d'assistance
17	22274885	2	Collier durite		
18	961669	2	Collier durite		
19	22004787	1	Flexible		Remplacé par 22990055
	22990055		Flexible		
20	21432596	1	Flexible de retour		
21	982799	1	Vis à embase		M8x45mm
22	961665	2	Collier durite		
23	961663	3	Collier durite		

www.dbmoteurs.fr

Sea Water Pump, Components

D3-110I-D, D3-110I-E, D3-110I-F, D3-140I-E, D3-140I-F, D3-140A-D, D3-140A-E, D3-140A-F, D3-150I-D, D3-150I-E, D3-150I-F, D3-170I-D, D3-170I-E, D3-170I-F, D3-170A-D, D3-170A-E, D3-170A-F, D3-200I-D, D3-200I-E, D3-200I-F, D3-200A-D, D3-200A-E, D3-200A-F, D3-220I-D, D3-220I-E, D3-220I-F, D3-220A-D, D3-220A-E, D3-220A-F, D3-140I-D

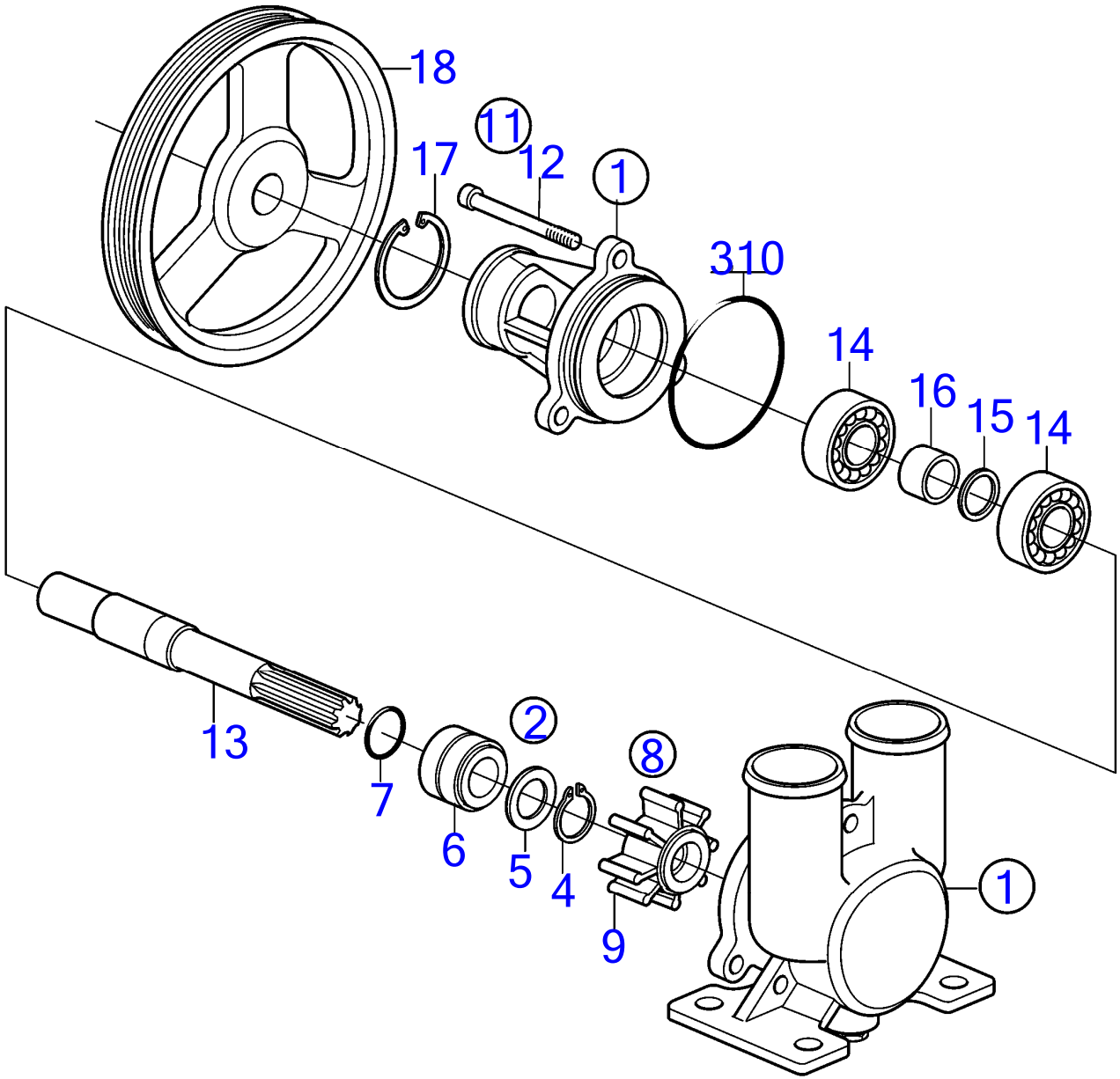

26683

D3-110I-D, D3-110I-E, D3-110I-F, D3-140I-E, D3-140I-F, D3-140A-D, D3-140A-E, D3-140A-F, D3-150I-D, D3-150I-E, D3-150I-F, D3-170I-D, D3-170I-E, D3-170I-F, D3-170A-D, D3-170A-E, D3-170A-F, D3-200I-D, D3-200I-E, D3-200I-F, D3-200A-D, D3-200A-E, D3-200A-F, D3-220I-D, D3-220I-E, D3-220I-F, D3-220A-D, D3-220A-E, D3-220A-F, D3-140I-D

RÉF	No Piéce	QTÉ	DÉSIGNATION
1	21379102	1	Pompe eau mer
2	21951386	1	·
3		1	·· Joint torique
4	809444	1	·· Anneau verrouillage
5			··
7	960166	1	·· Joint torique
8	21951352	1	· Kit impulseur
9		1	·· Impulseur
10		1	·· Joint torique
11	21951330	1	· Kit de vis
12		3	·· Vis à six pans creux
13		1	· Arbre
14	181800	2	· Roulement billes
15	914451	1	· Circlip
16			·
17	914523	1	· Circlip
18		1	· Poulie

DÉSIGNATION	Voir	NOTES
Bloc moteur complet, échange SN-2003018537	36345	D3-110I-D, D3-110I-E, D3-140I-E, D3-140A-D, D3-140A-E, D3-150I-D, D3-150I-E, D3-170I-D, D3-170I-E, D3-170A-D, D3-170A-E, D3-200I-D, D3-200I-E, D3-200A-D, D3-200A-E, D3-220I-D, D3-220I-E, D3-220A-D, D3-220A-E, D3-140I-D
Bloc moteur complet, échange SN2003018538-	35661	D3-110I-D, D3-110I-E, D3-140I-E, D3-140A-D, D3-140A-E, D3-150I-D, D3-150I-E, D3-170I-D, D3-170I-E, D3-170A-D, D3-170A-E, D3-200I-D, D3-200I-E, D3-200A-D, D3-200A-E, D3-220I-D, D3-220I-E, D3-220A-D, D3-220A-E, D3-140I-D
Long block, échange	36897	D3-110I-F, D3-140I-F, D3-140A-F, D3-150I-F, D3-170I-F, D3-170A-F, D3-200I-F, D3-200A-F, D3-220I-F, D3-220A-F
Culasse	35710	D3-110I-D, D3-110I-E, D3-140I-E, D3-140A-D, D3-140A-E, D3-150I-D, D3-150I-E, D3-170I-D, D3-170I-E, D3-170A-D, D3-170A-E, D3-200I-D, D3-200I-E, D3-200A-D, D3-200A-E, D3-220I-D, D3-220I-E, D3-220A-D, D3-220A-E, D3-140I-D
Culasse	36852	D3-110I-F, D3-140I-F, D3-140A-F, D3-150I-F, D3-170I-F, D3-170A-F, D3-200I-F, D3-200A-F, D3-220I-F, D3-220A-F
Bloc-cylindres	35726	D3-110I-D, D3-110I-E, D3-140I-E, D3-140A-D, D3-140A-E, D3-150I-D, D3-150I-E, D3-170I-D, D3-170I-E, D3-170A-D, D3-170A-E, D3-200I-D, D3-200I-E, D3-200A-D, D3-200A-E, D3-220I-D, D3-220I-E, D3-220A-D, D3-220A-E, D3-140I-D
Bloc-cylindres	36889	D3-110I-F, D3-140I-F, D3-140A-F, D3-150I-F, D3-170I-F, D3-170A-F, D3-200I-F, D3-200A-F, D3-220I-F, D3-220A-F
Carter de volant moteur	35651	D3-110I-D, D3-110I-E, D3-110I-F, D3-140I-E, D3-140I-F, D3-150I-D, D3-150I-E, D3-150I-F, D3-170I-D, D3-170I-E, D3-170I-F, D3-200I-D, D3-200I-E, D3-200I-F, D3-220I-D, D3-220I-E, D3-220I-F, D3-140I-D
Carter de volant moteur	35652	D3-140A-D, D3-140A-E, D3-140A-F, D3-170A-D, D3-170A-E, D3-170A-F, D3-200A-D, D3-200A-E, D3-200A-F, D3-220A-D, D3-220A-E, D3-220A-F
Carter de distribution	35703	D3-110I-D, D3-110I-E, D3-110I-F, D3-140I-E, D3-140I-F, D3-140A-D, D3-140A-E, D3-140A-F, D3-150I-D, D3-150I-E, D3-150I-F, D3-170I-D, D3-170I-E, D3-170I-F, D3-170A-D, D3-170A-E, D3-170A-F, D3-200I-D, D3-200I-E, D3-200I-F, D3-200A-D, D3-200A-E, D3-200A-F, D3-220I-D, D3-220I-E, D3-220I-F, D3-220A-D, D3-220A-E, D3-220A-F, D3-140I-D
Arbre a cames	35725	D3-110I-D, D3-110I-E, D3-110I-F, D3-140I-E, D3-140I-F, D3-140A-D, D3-140A-E, D3-140A-F, D3-150I-D, D3-150I-E, D3-150I-F, D3-170I-D, D3-170I-E, D3-170I-F, D3-170A-D, D3-170A-E, D3-170A-F, D3-200I-D, D3-200I-E, D3-200I-F, D3-200A-D, D3-200A-E, D3-200A-F, D3-220I-D, D3-220I-E, D3-220I-F, D3-220A-D, D3-220A-E, D3-220A-F, D3-140I-D
Embiellage	35770	D3-110I-D, D3-110I-E, D3-140I-E, D3-150I-D, D3-150I-E, D3-170I-D, D3-170I-E, D3-200I-D, D3-200I-E, D3-220I-D, D3-220I-E, D3-140I-D
Embiellage	36894	D3-110I-F, D3-140I-F, D3-150I-F, D3-170I-F, D3-200I-F, D3-220I-F
Embiellage	35760	D3-140A-D, D3-140A-E, D3-170A-D, D3-170A-E, D3-200A-D, D3-200A-E, D3-220A-D, D3-220A-E
Embiellage	36893	D3-140A-F, D3-170A-F, D3-200A-F, D3-220A-F
Suspension moteur pour transmission AQ	6627	D3-110I-D, D3-110I-E, D3-110I-F, D3-140I-E, D3-140I-F, D3-140A-D, D3-140A-E, D3-140A-F, D3-150I-D, D3-150I-E, D3-150I-F, D3-170I-D, D3-170I-E, D3-170I-F, D3-170A-D, D3-170A-E, D3-170A-F, D3-200I-D, D3-200I-E, D3-200I-F, D3-200A-D, D3-200A-E, D3-200A-F, D3-220I-D, D3-220I-E, D3-220I-F, D3-220A-D, D3-220A-E, D3-220A-F, D3-140I-D
Suspension de moteur	35675	D3-110I-D, D3-110I-E, D3-110I-F, D3-140I-E, D3-140I-F, D3-140A-D, D3-140A-E, D3-140A-F, D3-150I-D, D3-150I-E, D3-150I-F, D3-170I-D, D3-170I-E, D3-170I-F, D3-170A-D, D3-170A-E, D3-170A-F, D3-200I-D, D3-200I-E, D3-200I-F, D3-200A-D, D3-200A-E, D3-200A-F, D3-220I-D, D3-220I-E, D3-220I-F, D3-220A-D, D3-220A-E, D3-220A-F, D3-140I-D
Suspension de moteur	35653	D3-110I-D, D3-110I-E, D3-110I-F, D3-140I-E, D3-140I-F, D3-150I-D, D3-150I-E, D3-150I-F, D3-170I-D, D3-170I-E, D3-170I-F, D3-200I-D, D3-200I-E, D3-200I-F, D3-220I-D, D3-220I-E, D3-220I-F, D3-140I-D
Fixations de moteur pour inverseur HS63VE	35813	D3-110I-D, D3-110I-E, D3-110I-F, D3-140I-E, D3-140I-F, D3-150I-D, D3-150I-E, D3-150I-F, D3-170I-D, D3-170I-E, D3-170I-F, D3-200I-D, D3-200I-E, D3-200I-F, D3-220I-D, D3-220I-E, D3-220I-F, D3-140I-D
Capot moteur	38882	D3-110I-D, D3-110I-E, D3-110I-F, D3-140I-E, D3-140I-F, D3-140A-D, D3-140A-E, D3-140A-F, D3-150I-D, D3-150I-E, D3-150I-F, D3-170I-D, D3-170I-E, D3-170I-F, D3-170A-D, D3-170A-E, D3-170A-F, D3-200I-D, D3-200I-E, D3-200I-F, D3-200A-D, D3-200A-E, D3-200A-F, D3-220I-D, D3-220I-E, D3-220I-F, D3-220A-D, D3-220A-E, D3-220A-F, D3-140I-D

www.dbmoteurs.fr

DÉSIGNATION	Voir	NOTES
Filtre á huile	41071	D3-110I-D, D3-110I-E, D3-110I-F, D3-140I-E, D3-140I-F, D3-140A-D, D3-140A-E, D3-140A-F, D3-150I-D, D3-150I-E, D3-150I-F, D3-170I-D, D3-170I-E, D3-170I-F, D3-170A-D, D3-170A-E, D3-170A-F, D3-200I-D, D3-200I-E, D3-200I-F, D3-200A-D, D3-200A-E, D3-200A-F, D3-220I-D, D3-220I-E, D3-220I-F, D3-220A-D, D3-220A-E, D3-220A-F, D3-140I-D
Système de lubrification	35762	D3-110I-D, D3-110I-E, D3-140I-E, D3-140A-D, D3-140A-E, D3-150I-D, D3-150I-E, D3-170I-D, D3-170I-E, D3-170A-D, D3-170A-E, D3-200I-D, D3-200I-E, D3-200A-D, D3-200A-E, D3-220I-D, D3-220I-E, D3-220A-D, D3-220A-E, D3-140I-D
Système de lubrification	36888	D3-110I-F, D3-140I-F, D3-140A-F, D3-150I-F, D3-170I-F, D3-170A-F, D3-200I-F, D3-200A-F, D3-220I-F, D3-220A-F
Oil filling and oil drain from turbo	35707	D3-110I-D, D3-110I-E, D3-110I-F, D3-140I-E, D3-140I-F, D3-140A-D, D3-140A-E, D3-140A-F, D3-150I-D, D3-150I-E, D3-150I-F, D3-170I-D, D3-170I-E, D3-170I-F, D3-170A-D, D3-170A-E, D3-170A-F, D3-200I-D, D3-200I-E, D3-200I-F, D3-200A-D, D3-200A-E, D3-200A-F, D3-220I-D, D3-220I-E, D3-220I-F, D3-220A-D, D3-220A-E, D3-220A-F, D3-140I-D
Refroidisseur d'huile	35715	D3-110I-D, D3-110I-E, D3-110I-F, D3-140I-E, D3-140I-F, D3-140A-D, D3-140A-E, D3-140A-F, D3-150I-D, D3-150I-E, D3-150I-F, D3-170I-D, D3-170I-E, D3-170I-F, D3-170A-D, D3-170A-E, D3-170A-F, D3-200I-D, D3-200I-E, D3-200I-F, D3-200A-D, D3-200A-E, D3-200A-F, D3-220I-D, D3-220I-E, D3-220I-F, D3-220A-D, D3-220A-E, D3-220A-F, D3-140I-D

www.dbmoteurs.fr

DÉSIGNATION	Voir	NOTES
Pompe d'alimentation	35713	D3-110I-D, D3-110I-E, D3-110I-F, D3-140I-E, D3-140I-F, D3-140A-D, D3-140A-E, D3-140A-F, D3-150I-D, D3-150I-E, D3-150I-F, D3-170I-D, D3-170I-E, D3-170I-F, D3-170A-D, D3-170A-E, D3-170A-F, D3-200I-D, D3-200I-E, D3-200I-F, D3-200A-D, D3-200A-E, D3-200A-F, D3-220I-D, D3-220I-E, D3-220I-F, D3-220A-D, D3-220A-E, D3-220A-F, D3-140I-D
Filtre a carburant	35664	D3-110I-D, D3-110I-E, D3-110I-F, D3-140I-E, D3-140I-F, D3-140A-D, D3-140A-E, D3-140A-F, D3-150I-D, D3-150I-E, D3-150I-F, D3-170I-D, D3-170I-E, D3-170I-F, D3-170A-D, D3-170A-E, D3-170A-F, D3-200I-D, D3-200I-E, D3-200I-F, D3-200A-D, D3-200A-E, D3-200A-F, D3-220I-D, D3-220I-E, D3-220I-F, D3-220A-D, D3-220A-E, D3-220A-F, D3-140I-D
Filtre a carburant, pieces de raccordement	35665	D3-110I-D, D3-110I-E, D3-110I-F, D3-140I-E, D3-140I-F, D3-140A-D, D3-140A-E, D3-140A-F, D3-150I-D, D3-150I-E, D3-150I-F, D3-170I-D, D3-170I-E, D3-170I-F, D3-170A-D, D3-170A-E, D3-170A-F, D3-200I-D, D3-200I-E, D3-200I-F, D3-200A-D, D3-200A-E, D3-200A-F, D3-220I-D, D3-220I-E, D3-220I-F, D3-220A-D, D3-220A-E, D3-220A-F, D3-140I-D
Pompe d'injection	35728	D3-110I-D, D3-110I-E, D3-110I-F, D3-140I-E, D3-140I-F, D3-140A-D, D3-140A-E, D3-140A-F, D3-150I-D, D3-150I-E, D3-150I-F, D3-170I-D, D3-170I-E, D3-170I-F, D3-170A-D, D3-170A-E, D3-170A-F, D3-200I-D, D3-200I-E, D3-200I-F, D3-200A-D, D3-200A-E, D3-200A-F, D3-220I-D, D3-220I-E, D3-220I-F, D3-220A-D, D3-220A-E, D3-220A-F, D3-140I-D
Injecteur et tuyaux de refoulement	35714	D3-110I-D, D3-110I-E, D3-110I-F, D3-140I-E, D3-140I-F, D3-140A-D, D3-140A-E, D3-140A-F, D3-150I-D, D3-150I-E, D3-150I-F, D3-170I-D, D3-170I-E, D3-170I-F, D3-170A-D, D3-170A-E, D3-170A-F, D3-200I-D, D3-200I-E, D3-200I-F, D3-200A-D, D3-200A-E, D3-200A-F, D3-220I-D, D3-220I-E, D3-220I-F, D3-220A-D, D3-220A-E, D3-220A-F, D3-140I-D
Filtre á carburant et sèparateur d'eau, homologation RINA	37059	D3-110I-D, D3-110I-E, D3-110I-F, D3-140I-E, D3-140I-F, D3-140A-D, D3-140A-E, D3-140A-F, D3-150I-D, D3-150I-E, D3-150I-F, D3-170I-D, D3-170I-E, D3-170I-F, D3-170A-D, D3-170A-E, D3-170A-F, D3-200I-D, D3-200I-E, D3-200I-F, D3-200A-D, D3-200A-E, D3-200A-F, D3-220I-D, D3-220I-E, D3-220I-F, D3-220A-D, D3-220A-E, D3-220A-F, D3-140I-D

www.dbmoteurs.fr

DÉSIGNATION	Voir	NOTES
Collecteur d'échappement et protection thermique	35682	D3-110I-D, D3-110I-E, D3-110I-F, D3-140I-E, D3-140I-F, D3-150I-D, D3-150I-E, D3-150I-F, D3-170I-D, D3-170I-E, D3-170I-F, D3-200I-D, D3-200I-E, D3-200I-F, D3-220I-D, D3-220I-E, D3-220I-F, D3-140I-D
Collecteur d'échappement et protection thermique	35684	D3-140A-D, D3-140A-E, D3-140A-F, D3-170A-D, D3-170A-E, D3-170A-F, D3-200A-D, D3-200A-E, D3-200A-F, D3-220A-D, D3-220A-E, D3-220A-F
Régulateur, VNT	35712	D3-110I-D, D3-110I-E, D3-110I-F, D3-140I-E, D3-140I-F, D3-140A-D, D3-140A-E, D3-140A-F, D3-150I-D, D3-150I-E, D3-150I-F, D3-170I-D, D3-170I-E, D3-170I-F, D3-170A-D, D3-170A-E, D3-170A-F, D3-200I-D, D3-200I-E, D3-200I-F, D3-200A-D, D3-200A-E, D3-200A-F, D3-220I-D, D3-220I-E, D3-220I-F, D3-220A-D, D3-220A-E, D3-220A-F, D3-140I-D
Collecteur d'échappement et turbocompresseur	35706	D3-110I-D, D3-110I-E, D3-110I-F, D3-140I-E, D3-140I-F, D3-140A-D, D3-140A-E, D3-140A-F, D3-150I-D, D3-150I-E, D3-150I-F, D3-170I-D, D3-170I-E, D3-170I-F, D3-170A-D, D3-170A-E, D3-170A-F, D3-200I-D, D3-200I-E, D3-200I-F, D3-200A-D, D3-200A-E, D3-200A-F, D3-220I-D, D3-220I-E, D3-220I-F, D3-220A-D, D3-220A-E, D3-220A-F, D3-140I-D
Filtre á air	35697	D3-110I-D, D3-110I-E, D3-110I-F, D3-140I-E, D3-140I-F, D3-140A-D, D3-140A-E, D3-140A-F, D3-150I-D, D3-150I-E, D3-150I-F, D3-170I-D, D3-170I-E, D3-170I-F, D3-170A-D, D3-170A-E, D3-170A-F, D3-200I-D, D3-200I-E, D3-200I-F, D3-200A-D, D3-200A-E, D3-200A-F, D3-220I-D, D3-220I-E, D3-220I-F, D3-220A-D, D3-220A-E, D3-220A-F, D3-140I-D
Aeration de carter moteur	35735	D3-110I-D, D3-110I-E, D3-110I-F, D3-140I-E, D3-140I-F, D3-140A-D, D3-140A-E, D3-140A-F, D3-150I-D, D3-150I-E, D3-150I-F, D3-170I-D, D3-170I-E, D3-170I-F, D3-170A-D, D3-170A-E, D3-170A-F, D3-200I-D, D3-200I-E, D3-200I-F, D3-200A-D, D3-200A-E, D3-200A-F, D3-220I-D, D3-220I-E, D3-220I-F, D3-220A-D, D3-220A-E, D3-220A-F, D3-140I-D

www.dbmoteurs.fr

DÉSIGNATION	Voir	NOTES
Echangeur thermique avec pièces d'installation	35705	D3-110I-D, D3-110I-E, D3-110I-F, D3-140I-E, D3-140I-F, D3-140A-D, D3-140A-E, D3-140A-F, D3-150I-D, D3-150I-E, D3-150I-F, D3-170I-D, D3-170I-E, D3-170I-F, D3-170A-D, D3-170A-E, D3-170A-F, D3-200I-D, D3-200I-E, D3-200I-F, D3-200A-D, D3-200A-E, D3-200A-F, D3-220I-D, D3-220I-E, D3-220I-F, D3-220A-D, D3-220A-E, D3-220A-F, D3-140I-D
Echangeur de tempèrature, pièces	35698	D3-110I-D, D3-110I-E, D3-110I-F, D3-140I-E, D3-140I-F, D3-140A-D, D3-140A-E, D3-140A-F, D3-150I-D, D3-150I-E, D3-150I-F, D3-170I-D, D3-170I-E, D3-170I-F, D3-170A-D, D3-170A-E, D3-170A-F, D3-200I-D, D3-200I-E, D3-200I-F, D3-200A-D, D3-200A-E, D3-200A-F, D3-220I-D, D3-220I-E, D3-220I-F, D3-220A-D, D3-220A-E, D3-220A-F, D3-140I-D
Tuyau d'eau de refroidissement	36152	D3-110I-D, D3-110I-E, D3-110I-F, D3-140I-E, D3-140I-F, D3-140A-D, D3-140A-E, D3-140A-F, D3-150I-D, D3-150I-E, D3-150I-F, D3-170I-D, D3-170I-E, D3-170I-F, D3-170A-D, D3-170A-E, D3-170A-F, D3-200I-D, D3-200I-E, D3-200I-F, D3-200A-D, D3-200A-E, D3-200A-F, D3-220I-D, D3-220I-E, D3-220I-F, D3-220A-D, D3-220A-E, D3-220A-F, D3-140I-D
Pompe á eau	35982	D3-110I-D, D3-110I-E, D3-110I-F, D3-140I-E, D3-140I-F, D3-140A-D, D3-140A-E, D3-140A-F, D3-150I-D, D3-150I-E, D3-150I-F, D3-170I-D, D3-170I-E, D3-170I-F, D3-170A-D, D3-170A-E, D3-170A-F, D3-200I-D, D3-200I-E, D3-200I-F, D3-200A-D, D3-200A-E, D3-200A-F, D3-220I-D, D3-220I-E, D3-220I-F, D3-220A-D, D3-220A-E, D3-220A-F, D3-140I-D
Poulie supplementaire	37060	D3-110I-D, D3-110I-E, D3-110I-F, D3-140I-E, D3-140I-F, D3-140A-D, D3-140A-E, D3-140A-F, D3-150I-D, D3-150I-E, D3-150I-F, D3-170I-D, D3-170I-E, D3-170I-F, D3-170A-D, D3-170A-E, D3-170A-F, D3-140I-D
Sortie d'eau chaude	35847	D3-110I-D, D3-110I-E, D3-110I-F, D3-140I-E, D3-140I-F, D3-140A-D, D3-140A-E, D3-140A-F, D3-150I-D, D3-150I-E, D3-150I-F, D3-170I-D, D3-170I-E, D3-170I-F, D3-170A-D, D3-170A-E, D3-170A-F, D3-200I-D, D3-200I-E, D3-200I-F, D3-200A-D, D3-200A-E, D3-200A-F, D3-220I-D, D3-220I-E, D3-220I-F, D3-220A-D, D3-220A-E, D3-220A-F, D3-140I-D
Refroidisseur de suralimentation, pièces	37411	D3-110I-D, D3-110I-E, D3-110I-F, D3-140I-E, D3-140I-F, D3-140A-D, D3-140A-E, D3-140A-F, D3-150I-D, D3-150I-E, D3-150I-F, D3-170I-D, D3-170I-E, D3-170I-F, D3-170A-D, D3-170A-E, D3-170A-F, D3-200I-D, D3-200I-E, D3-200I-F, D3-200A-D, D3-200A-E, D3-200A-F, D3-220I-D, D3-220I-E, D3-220I-F, D3-220A-D, D3-220A-E, D3-220A-F, D3-140I-D
Radiateur intermédiaire (Aftercooler) avec pièces de montage	35669	D3-110I-D, D3-110I-E, D3-110I-F, D3-140I-E, D3-140I-F, D3-140A-D, D3-140A-E, D3-140A-F, D3-150I-D, D3-150I-E, D3-150I-F, D3-170I-D, D3-170I-E, D3-170I-F, D3-170A-D, D3-170A-E, D3-170A-F, D3-200I-D, D3-200I-E, D3-200I-F, D3-200A-D, D3-200A-E, D3-200A-F, D3-220I-D, D3-220I-E, D3-220I-F, D3-220A-D, D3-220A-E, D3-220A-F, D3-140I-D
Pompe eau de mer et durites, In-board	35650	D3-110I-D, D3-110I-E, D3-110I-F, D3-140I-E, D3-140I-F, D3-150I-D, D3-150I-E, D3-150I-F, D3-170I-D, D3-170I-E, D3-170I-F, D3-200I-D, D3-200I-E, D3-200I-F, D3-220I-D, D3-220I-E, D3-220I-F, D3-140I-D
Pompe à eau de mer et Flexibles AQ	35649	D3-140A-D, D3-140A-E, D3-140A-F, D3-170A-D, D3-170A-E, D3-170A-F, D3-200A-D, D3-200A-E, D3-200A-F, D3-220A-D, D3-220A-E, D3-220A-F
Pompe á eau de mer, pièces	35781	D3-110I-D, D3-110I-E, D3-110I-F, D3-140I-E, D3-140I-F, D3-140A-D, D3-140A-E, D3-140A-F, D3-150I-D, D3-150I-E, D3-150I-F, D3-170I-D, D3-170I-E, D3-170I-F, D3-170A-D, D3-170A-E, D3-170A-F, D3-200I-D, D3-200I-E, D3-200I-F, D3-200A-D, D3-200A-E, D3-200A-F, D3-220I-D, D3-220I-E, D3-220I-F, D3-220A-D, D3-220A-E, D3-220A-F, D3-140I-D
Filtre a eau de mer	35648	D3-110I-D, D3-110I-E, D3-110I-F, D3-140I-E, D3-140I-F, D3-140A-D, D3-140A-E, D3-140A-F, D3-150I-D, D3-150I-E, D3-150I-F, D3-170I-D, D3-170I-E, D3-170I-F, D3-170A-D, D3-170A-E, D3-170A-F, D3-200I-D, D3-200I-E, D3-200I-F, D3-200A-D, D3-200A-E, D3-200A-F, D3-220I-D, D3-220I-E, D3-220I-F, D3-220A-D, D3-220A-E, D3-220A-F, D3-140I-D
Kit de vase d'expansion auxiliaire	37055	D3-110I-D, D3-110I-E, D3-110I-F, D3-140I-E, D3-140I-F, D3-140A-D, D3-140A-E, D3-140A-F, D3-150I-D, D3-150I-E, D3-150I-F, D3-170I-D, D3-170I-E, D3-170I-F, D3-170A-D, D3-170A-E, D3-170A-F, D3-200I-D, D3-200I-E, D3-200I-F, D3-200A-D, D3-200A-E, D3-200A-F, D3-220I-D, D3-220I-E, D3-220I-F, D3-220A-D, D3-220A-E, D3-220A-F, D3-140I-D
Garde-courroie	35658	D3-110I-D, D3-110I-E, D3-110I-F, D3-140I-E, D3-140I-F, D3-140A-D, D3-140A-E, D3-140A-F, D3-150I-D, D3-150I-E, D3-150I-F, D3-170I-D, D3-170I-E, D3-170I-F, D3-170A-D, D3-170A-E, D3-170A-F, D3-200I-D, D3-200I-E, D3-200I-F, D3-200A-D, D3-200A-E, D3-200A-F, D3-220I-D, D3-220I-E, D3-220I-F, D3-220A-D, D3-220A-E, D3-220A-F, D3-140I-D
Vase d'expansion	35672	D3-110I-D, D3-110I-E, D3-140I-E, D3-140A-D, D3-140A-E, D3-150I-D, D3-150I-E, D3-170I-D, D3-170I-E, D3-170A-D, D3-170A-E, D3-200I-D, D3-200I-E, D3-200A-D, D3-200A-E, D3-220I-D, D3-220I-E, D3-220A-D, D3-220A-E, D3-140I-D
Vase d'expansion	36892	D3-110I-F, D3-140I-F, D3-140A-F, D3-150I-F, D3-170I-F, D3-170A-F, D3-200I-F, D3-200A-F, D3-220I-F, D3-220A-F
Prise d'eau	6825	D3-110I-D, D3-110I-E, D3-110I-F, D3-140I-E, D3-140I-F, D3-140A-D, D3-140A-E, D3-140A-F, D3-150I-D, D3-150I-E, D3-150I-F, D3-170I-D, D3-170I-E, D3-170I-F, D3-170A-D, D3-170A-E, D3-170A-F, D3-200I-D, D3-200I-E, D3-200I-F, D3-200A-D, D3-200A-E, D3-200A-F, D3-220I-D, D3-220I-E, D3-220I-F, D3-220A-D, D3-220A-E, D3-220A-F, D3-140I-D

www.dbmoteurs.fr

DÉSIGNATION	Voir	NOTES
Joystick EVC-C	21382	D3-110I-D, D3-110I-E, D3-110I-F, D3-140I-E, D3-140I-F, D3-140A-D, D3-140A-E, D3-140A-F, D3-150I-D, D3-150I-E, D3-150I-F, D3-170I-D, D3-170I-E, D3-170I-F, D3-170A-D, D3-170A-E, D3-170A-F, D3-200I-D, D3-200I-E, D3-200I-F, D3-200A-D, D3-200A-E, D3-200A-F, D3-220I-D, D3-220I-E, D3-220I-F, D3-220A-D, D3-220A-E, D3-220A-F, D3-140I-D
Commande électronique pour installation latérale, EVC-D, EVC-E	37053	D3-110I-D, D3-110I-E, D3-110I-F, D3-140I-E, D3-140I-F, D3-140A-D, D3-140A-E, D3-140A-F, D3-150I-D, D3-150I-E, D3-150I-F, D3-170I-D, D3-170I-E, D3-170I-F, D3-170A-D, D3-170A-E, D3-170A-F, D3-200I-D, D3-200I-E, D3-200I-F, D3-200A-D, D3-200A-E, D3-200A-F, D3-220I-D, D3-220I-E, D3-220I-F, D3-220A-D, D3-220A-E, D3-220A-F, D3-140I-D
Commande électronique pour installation latérale, EVC-D	36177	D3-110I-D, D3-110I-E, D3-110I-F, D3-140I-E, D3-140I-F, D3-140A-D, D3-140A-E, D3-140A-F, D3-150I-D, D3-150I-E, D3-150I-F, D3-170I-D, D3-170I-E, D3-170I-F, D3-170A-D, D3-170A-E, D3-170A-F, D3-200I-D, D3-200I-E, D3-200I-F, D3-200A-D, D3-200A-E, D3-200A-F, D3-220I-D, D3-220I-E, D3-220I-F, D3-220A-D, D3-220A-E, D3-220A-F, D3-140I-D
Régulateur de vitesse électronique sans bouton Trim, in-bord, EVC-D, installation bimoteur	36174	D3-110I-E, D3-110I-F, D3-140I-E, D3-140I-F, D3-150I-E, D3-150I-F, D3-170I-E, D3-170I-F, D3-200I-E, D3-200I-F, D3-220I-E, D3-220I-F
Régulateur de vitesse électronique sans bouton Trim, in-bord, EVC-D, installation monomoteur	36120	D3-110I-E, D3-110I-F, D3-140I-E, D3-140I-F, D3-150I-E, D3-150I-F, D3-170I-E, D3-170I-F, D3-200I-E, D3-200I-F, D3-220I-E, D3-220I-F
Régulateur de vitesse électronique avec bouton Trim, embase, EVC-D, installation monomoteur	36142	D3-140A-E, D3-170A-E, D3-200A-E, D3-220A-E
Régulateur de vitesse électronique avec bouton Trim, embase, EVC-D, installation bimoteur	36143	D3-140A-F, D3-170A-F, D3-200A-F, D3-220A-F
Joystick EVC-C3, EVC-D	35971	D3-200A-E, D3-200A-F, D3-220A-E, D3-220A-F
Lanière de sûreté	36088	D3-110I-D, D3-110I-E, D3-110I-F, D3-140I-E, D3-140I-F, D3-140A-D, D3-140A-E, D3-140A-F, D3-150I-D, D3-150I-E, D3-150I-F, D3-170I-D, D3-170I-E, D3-170I-F, D3-170A-D, D3-170A-E, D3-170A-F, D3-200I-D, D3-200I-E, D3-200I-F, D3-200A-D, D3-200A-E, D3-200A-F, D3-220I-D, D3-220I-E, D3-220I-F, D3-220A-D, D3-220A-E, D3-220A-F, D3-140I-D

www.dbmoteurs.fr

DÉSIGNATION	Voir	NOTES
Pièces de montage, Générateur supplémentaire	35834	D3-110I-D, D3-110I-E, D3-110I-F, D3-140I-E, D3-140I-F, D3-140A-D, D3-140A-E, D3-140A-F, D3-150I-D, D3-150I-E, D3-150I-F, D3-170I-D, D3-170I-E, D3-170I-F, D3-170A-D, D3-170A-E, D3-170A-F, D3-200I-D, D3-200I-E, D3-200I-F, D3-200A-D, D3-200A-E, D3-200A-F, D3-220I-D, D3-220I-E, D3-220I-F, D3-220A-D, D3-220A-E, D3-220A-F, D3-140I-D
Alternateur et tendeur de courroie	37799	D3-110I-D, D3-110I-E, D3-110I-F, D3-140I-E, D3-140I-F, D3-140A-D, D3-140A-E, D3-140A-F, D3-150I-D, D3-150I-E, D3-150I-F, D3-170I-D, D3-170I-E, D3-170I-F, D3-170A-D, D3-170A-E, D3-170A-F, D3-200I-D, D3-200I-E, D3-200I-F, D3-200A-D, D3-200A-E, D3-200A-F, D3-220I-D, D3-220I-E, D3-220I-F, D3-220A-D, D3-220A-E, D3-220A-F, D3-140I-D
Dèmarreur	35696	D3-110I-D, D3-110I-E, D3-110I-F, D3-140I-E, D3-140I-F, D3-140A-D, D3-140A-E, D3-140A-F, D3-150I-D, D3-150I-E, D3-150I-F, D3-170I-D, D3-170I-E, D3-170I-F, D3-170A-D, D3-170A-E, D3-170A-F, D3-200I-D, D3-200I-E, D3-200I-F, D3-200A-D, D3-200A-E, D3-200A-F, D3-220I-D, D3-220I-E, D3-220I-F, D3-220A-D, D3-220A-E, D3-220A-F, D3-140I-D
Équipement électrique, instrument EVC-C3	35803	D3-110I-D, D3-110I-E, D3-110I-F, D3-140I-E, D3-140I-F, D3-140A-D, D3-140A-E, D3-140A-F, D3-150I-D, D3-150I-E, D3-150I-F, D3-170I-D, D3-170I-E, D3-170I-F, D3-170A-D, D3-170A-E, D3-170A-F, D3-200I-D, D3-200I-E, D3-200I-F, D3-200A-D, D3-200A-E, D3-200A-F, D3-220I-D, D3-220I-E, D3-220I-F, D3-220A-D, D3-220A-E, D3-220A-F, D3-140I-D
Unité de commande et câbles, EVC-C3	36115	D3-110I-D, D3-110I-E, D3-110I-F, D3-140I-E, D3-140I-F, D3-140A-D, D3-140A-E, D3-140A-F, D3-150I-D, D3-150I-E, D3-150I-F, D3-170I-D, D3-170I-E, D3-170I-F, D3-170A-D, D3-170A-E, D3-170A-F, D3-200I-D, D3-200I-E, D3-200I-F, D3-200A-D, D3-200A-E, D3-200A-F, D3-220I-D, D3-220I-E, D3-220I-F, D3-220A-D, D3-220A-E, D3-220A-F, D3-140I-D
Unité de commande, EVC-D	36123	D3-110I-E, D3-110I-F, D3-140I-E, D3-140I-F, D3-140A-E, D3-140A-F, D3-150I-E, D3-150I-F, D3-170I-E, D3-170I-F, D3-170A-E, D3-170A-F, D3-200I-E, D3-200I-F, D3-200A-E, D3-200A-F, D3-220I-E, D3-220I-F, D3-220A-E, D3-220A-F
Unité de commande et câbles, EVC-D	36145	D3-110I-E, D3-110I-F, D3-140I-E, D3-140I-F, D3-140A-E, D3-140A-F, D3-150I-E, D3-150I-F, D3-170I-E, D3-170I-F, D3-170A-E, D3-170A-F, D3-200I-E, D3-200I-F, D3-200A-E, D3-200A-F, D3-220I-E, D3-220I-F, D3-220A-E, D3-220A-F
Câbles EVC-C3	36102	D3-140A-D, D3-170A-D, D3-200A-D, D3-220A-D
Cables et cosses de cable	37435	D3-110I-D, D3-110I-E, D3-110I-F, D3-140I-E, D3-140I-F, D3-140A-D, D3-140A-E, D3-140A-F, D3-150I-D, D3-150I-E, D3-150I-F, D3-170I-D, D3-170I-E, D3-170I-F, D3-170A-D, D3-170A-E, D3-170A-F, D3-200I-D, D3-200I-E, D3-200I-F, D3-200A-D, D3-200A-E, D3-200A-F, D3-220I-D, D3-220I-E, D3-220I-F, D3-220A-D, D3-220A-E, D3-220A-F, D3-140I-D
Systeme electrique	35772	D3-110I-D, D3-110I-E, D3-110I-F, D3-140I-E, D3-140I-F, D3-140A-D, D3-140A-E, D3-140A-F, D3-150I-D, D3-150I-E, D3-150I-F, D3-170I-D, D3-170I-E, D3-170I-F, D3-170A-D, D3-170A-E, D3-170A-F, D3-200I-D, D3-200I-E, D3-200I-F, D3-200A-D, D3-200A-E, D3-200A-F, D3-220I-D, D3-220I-E, D3-220I-F, D3-220A-D, D3-220A-E, D3-220A-F, D3-140I-D
Faisceau de câblage bougies de préchauffage	40799	D3-110I-D, D3-110I-E, D3-110I-F, D3-140I-E, D3-140I-F, D3-140A-D, D3-140A-E, D3-140A-F, D3-150I-D, D3-150I-E, D3-150I-F, D3-170I-D, D3-170I-E, D3-170I-F, D3-170A-D, D3-170A-E, D3-170A-F, D3-200I-D, D3-200I-E, D3-200I-F, D3-200A-D, D3-200A-E, D3-200A-F, D3-220I-D, D3-220I-E, D3-220I-F, D3-220A-D, D3-220A-E, D3-220A-F, D3-140I-D
SOLAS	41430	D3-110I-D, D3-110I-E, D3-110I-F, D3-140I-E, D3-140I-F, D3-140A-D, D3-140A-E, D3-140A-F, D3-150I-D, D3-150I-E, D3-150I-F, D3-170I-D, D3-170I-E, D3-170I-F, D3-170A-D, D3-170A-E, D3-170A-F, D3-200I-D, D3-200I-E, D3-200I-F, D3-200A-D, D3-200A-E, D3-200A-F, D3-220I-D, D3-220I-E, D3-220I-F, D3-220A-D, D3-220A-E, D3-220A-F, D3-140I-D
Système de correction d'assiette trim	35723	D3-140A-D, D3-140A-E, D3-140A-F, D3-170A-D, D3-170A-E, D3-170A-F, D3-200A-D, D3-200A-E, D3-200A-F, D3-220A-D, D3-220A-E, D3-220A-F
système bipolaire	38763	D3-110I-D, D3-110I-E, D3-110I-F, D3-140I-E, D3-140I-F, D3-140A-D, D3-140A-E, D3-140A-F, D3-150I-D, D3-150I-E, D3-150I-F, D3-170I-D, D3-170I-E, D3-170I-F, D3-170A-D, D3-170A-E, D3-170A-F, D3-200I-D, D3-200I-E, D3-200I-F, D3-200A-D, D3-200A-E, D3-200A-F, D3-220I-D, D3-220I-E, D3-220I-F, D3-220A-D, D3-220A-E, D3-220A-F, D3-140I-D
Relais avec pieces de montage	35765	D3-110I-D, D3-110I-E, D3-110I-F, D3-140I-E, D3-140I-F, D3-140A-D, D3-140A-E, D3-140A-F, D3-150I-D, D3-150I-E, D3-150I-F, D3-170I-D, D3-170I-E, D3-170I-F, D3-170A-D, D3-170A-E, D3-170A-F, D3-200I-D, D3-200I-E, D3-200I-F, D3-200A-D, D3-200A-E, D3-200A-F, D3-220I-D, D3-220I-E, D3-220I-F, D3-220A-D, D3-220A-E, D3-220A-F, D3-140I-D
Afficheur couleur EVC-D 7"	35753	D3-110I-D, D3-110I-E, D3-110I-F, D3-140I-E, D3-140I-F, D3-140A-D, D3-140A-E, D3-140A-F, D3-150I-D, D3-150I-E, D3-150I-F, D3-170I-D, D3-170I-E, D3-170I-F, D3-170A-D, D3-170A-E, D3-170A-F, D3-200I-D, D3-200I-E, D3-200I-F, D3-200A-D, D3-200A-E, D3-200A-F, D3-220I-D, D3-220I-E, D3-220I-F, D3-220A-D, D3-220A-E, D3-220A-F
Afficheur couleur 4 ", EVC-D/E	36830	D3-110I-D, D3-110I-E, D3-110I-F, D3-140I-E, D3-140I-F, D3-140A-D, D3-140A-E, D3-140A-F, D3-150I-D, D3-150I-E, D3-150I-F, D3-170I-D, D3-170I-E, D3-170I-F, D3-170A-D, D3-170A-E, D3-170A-F, D3-200I-D, D3-200I-E, D3-200I-F, D3-200A-D, D3-200A-E, D3-200A-F, D3-220I-D, D3-220I-E, D3-220I-F, D3-220A-D, D3-220A-E, D3-220A-F

www.dbmoteurs.fr

DÉSIGNATION	Voir	NOTES
Poste secondaire, installation monomoteur, EVC-D	36153	D3-110I-E, D3-110I-F, D3-140I-E, D3-140I-F, D3-140A-E, D3-140A-F, D3-150I-E, D3-150I-F, D3-170I-E, D3-170I-F, D3-170A-E, D3-170A-F, D3-200I-E, D3-200I-F, D3-200A-E, D3-200A-F, D3-220I-E, D3-220I-F, D3-220A-E, D3-220A-F
Poste secondaire, installation bimoteur, EVC-D	36154	D3-110I-E, D3-110I-F, D3-140I-E, D3-140I-F, D3-140A-E, D3-140A-F, D3-150I-E, D3-150I-F, D3-170I-E, D3-170I-F, D3-170A-E, D3-170A-F, D3-200I-E, D3-200I-F, D3-200A-E, D3-200A-F, D3-220I-E, D3-220I-F, D3-220A-E, D3-220A-F
"Tableau bouton générique 2.5"", EVC-D"	36140	D3-110I-E, D3-110I-F, D3-140I-E, D3-140I-F, D3-140A-E, D3-140A-F, D3-150I-E, D3-150I-F, D3-170I-E, D3-170I-F, D3-170A-E, D3-170A-F, D3-200I-E, D3-200I-F, D3-200A-E, D3-200A-F, D3-220I-E, D3-220I-F, D3-220A-E, D3-220A-F
"Afficheur d'information 2,5"", EVC-D"	36141	D3-110I-E, D3-110I-F, D3-140I-E, D3-140I-F, D3-140A-E, D3-140A-F, D3-150I-E, D3-150I-F, D3-170I-E, D3-170I-F, D3-170A-E, D3-170A-F, D3-200I-E, D3-200I-F, D3-200A-E, D3-200A-F, D3-220I-E, D3-220I-F, D3-220A-E, D3-220A-F
Poste secondaire, direction électronique double, EVC-D	36159	D3-110I-E, D3-110I-F, D3-140I-E, D3-140I-F, D3-140A-E, D3-140A-F, D3-150I-E, D3-150I-F, D3-170I-E, D3-170I-F, D3-170A-E, D3-170A-F, D3-200I-E, D3-200I-F, D3-200A-E, D3-200A-F, D3-220I-E, D3-220I-F, D3-220A-E, D3-220A-F
Poste d'accostage, embase, installation bimoteur, B2, C1, C2 IPS, EVC-D	36168	D3-140A-E, D3-140A-F, D3-170A-E, D3-170A-F, D3-200A-E, D3-200A-F, D3-220A-E, D3-220A-F
Kit d'indicateur d'angle de barre, embases SX & DPS	35699	D3-110I-D, D3-110I-E, D3-110I-F, D3-140I-E, D3-140I-F, D3-140A-D, D3-140A-E, D3-140A-F, D3-150I-D, D3-150I-E, D3-150I-F, D3-170I-D, D3-170I-E, D3-170I-F, D3-170A-D, D3-170A-E, D3-170A-F, D3-200I-D, D3-200I-E, D3-200I-F, D3-200A-D, D3-200A-E, D3-200A-F, D3-220I-D, D3-220I-E, D3-220I-F, D3-220A-D, D3-220A-E, D3-220A-F, D3-140I-D
Convertisseur, Bluetooth Gateway, EVC - Toutes les versions	42256	D3-110I-D, D3-110I-E, D3-110I-F, D3-140I-E, D3-140I-F, D3-140A-D, D3-140A-E, D3-140A-F, D3-150I-D, D3-150I-E, D3-150I-F, D3-170I-D, D3-170I-E, D3-170I-F, D3-170A-D, D3-170A-E, D3-170A-F, D3-200I-D, D3-200I-E, D3-200I-F, D3-200A-D, D3-200A-E, D3-200A-F, D3-220I-D, D3-220I-E, D3-220I-F, D3-220A-D, D3-220A-E, D3-220A-F, D3-140I-D
Equipement èlectrique	41414	D3-110I-D, D3-110I-E, D3-110I-F, D3-140I-E, D3-140I-F, D3-140A-D, D3-140A-E, D3-140A-F, D3-150I-D, D3-150I-E, D3-150I-F, D3-170I-D, D3-170I-E, D3-170I-F, D3-170A-D, D3-170A-E, D3-170A-F, D3-200I-D, D3-200I-E, D3-200I-F, D3-200A-D, D3-200A-E, D3-200A-F, D3-220I-D, D3-220I-E, D3-220I-F, D3-220A-D, D3-220A-E, D3-220A-F, D3-140I-D
Equipement èlectrique	1963	D3-110I-D, D3-110I-E, D3-110I-F, D3-140I-E, D3-140I-F, D3-140A-D, D3-140A-E, D3-140A-F, D3-150I-D, D3-150I-E, D3-150I-F, D3-170I-D, D3-170I-E, D3-170I-F, D3-170A-D, D3-170A-E, D3-170A-F, D3-200I-D, D3-200I-E, D3-200I-F, D3-200A-D, D3-200A-E, D3-200A-F, D3-220I-D, D3-220I-E, D3-220I-F, D3-220A-D, D3-220A-E, D3-220A-F, D3-140I-D
Equipement èlectrique	1964	D3-110I-D, D3-110I-E, D3-110I-F, D3-140I-E, D3-140I-F, D3-140A-D, D3-140A-E, D3-140A-F, D3-150I-D, D3-150I-E, D3-150I-F, D3-170I-D, D3-170I-E, D3-170I-F, D3-170A-D, D3-170A-E, D3-170A-F, D3-200I-D, D3-200I-E, D3-200I-F, D3-200A-D, D3-200A-E, D3-200A-F, D3-220I-D, D3-220I-E, D3-220I-F, D3-220A-D, D3-220A-E, D3-220A-F, D3-140I-D
Equipement èlectrique	1965	D3-110I-D, D3-110I-E, D3-110I-F, D3-140I-E, D3-140I-F, D3-140A-D, D3-140A-E, D3-140A-F, D3-150I-D, D3-150I-E, D3-150I-F, D3-170I-D, D3-170I-E, D3-170I-F, D3-170A-D, D3-170A-E, D3-170A-F, D3-200I-D, D3-200I-E, D3-200I-F, D3-200A-D, D3-200A-E, D3-200A-F, D3-220I-D, D3-220I-E, D3-220I-F, D3-220A-D, D3-220A-E, D3-220A-F, D3-140I-D
Equipement èlectrique	4415	D3-110I-D, D3-110I-E, D3-110I-F, D3-140I-E, D3-140I-F, D3-140A-D, D3-140A-E, D3-140A-F, D3-150I-D, D3-150I-E, D3-150I-F, D3-170I-D, D3-170I-E, D3-170I-F, D3-170A-D, D3-170A-E, D3-170A-F, D3-200I-D, D3-200I-E, D3-200I-F, D3-200A-D, D3-200A-E, D3-200A-F, D3-220I-D, D3-220I-E, D3-220I-F, D3-220A-D, D3-220A-E, D3-220A-F, D3-140I-D
Equipement èlectrique	7003	D3-110I-D, D3-110I-E, D3-110I-F, D3-140I-E, D3-140I-F, D3-140A-D, D3-140A-E, D3-140A-F, D3-150I-D, D3-150I-E, D3-150I-F, D3-170I-D, D3-170I-E, D3-170I-F, D3-170A-D, D3-170A-E, D3-170A-F, D3-200I-D, D3-200I-E, D3-200I-F, D3-200A-D, D3-200A-E, D3-200A-F, D3-220I-D, D3-220I-E, D3-220I-F, D3-220A-D, D3-220A-E, D3-220A-F, D3-140I-D

DÉSIGNATION	Voir	NOTES
Unité de transmission, complète, DPS-A	9557	D3-140A-D, D3-140A-E, D3-140A-F, D3-170A-D, D3-170A-E, D3-170A-F, D3-200A-D, D3-200A-E, D3-200A-F, D3-220A-D, D3-220A-E, D3-220A-F
Unité de transmission, complète, DPS-A OXi	35815	D3-140A-D, D3-140A-E, D3-140A-F, D3-170A-D, D3-170A-E, D3-170A-F, D3-200A-D, D3-200A-E, D3-200A-F, D3-220A-D, D3-220A-E, D3-220A-F
Actionneur	35764	D3-140A-D, D3-140A-E, D3-140A-F, D3-170A-D, D3-170A-E, D3-170A-F, D3-200A-D, D3-200A-E, D3-200A-F, D3-220A-D, D3-220A-E, D3-220A-F
Kit d'arbre de transmission	37035	D3-140A-D, D3-140A-E, D3-140A-F, D3-170A-D, D3-170A-E, D3-170A-F, D3-200A-D, D3-200A-E, D3-200A-F, D3-220A-D, D3-220A-E, D3-220A-F
Pièces de raccordement pour HS63	35759	D3-110I-D, D3-110I-E, D3-110I-F, D3-140I-E, D3-140I-F, D3-150I-D, D3-150I-E, D3-150I-F, D3-170I-D, D3-170I-E, D3-170I-F, D3-200I-D, D3-200I-E, D3-200I-F, D3-220I-D, D3-220I-E, D3-220I-F, D3-140I-D
Organes de liaison pour HS25 et HS45	35802	D3-110I-D, D3-110I-E, D3-110I-F, D3-140I-E, D3-140I-F, D3-150I-D, D3-150I-E, D3-150I-F, D3-170I-D, D3-170I-E, D3-170I-F, D3-200I-D, D3-200I-E, D3-200I-F, D3-220I-D, D3-220I-E, D3-220I-F, D3-140I-D

www.dbmoteurs.fr

DÉSIGNATION	Voir	NOTES
Poste principal, installation monomoteur, EVC-D	36146	D3-110I-E, D3-110I-F, D3-140I-E, D3-140I-F, D3-140A-E, D3-140A-F, D3-150I-E, D3-150I-F, D3-170I-E, D3-170I-F, D3-170A-E, D3-170A-F, D3-200I-E, D3-200I-F, D3-200A-E, D3-200A-F, D3-220I-E, D3-220I-F, D3-220A-E, D3-220A-F
Adaptateur pompe de direction assistée	35769	D3-110I-D, D3-110I-E, D3-110I-F, D3-140I-E, D3-140I-F, D3-140A-D, D3-140A-E, D3-140A-F, D3-150I-D, D3-150I-E, D3-150I-F, D3-170I-D, D3-170I-E, D3-170I-F, D3-170A-D, D3-170A-E, D3-170A-F, D3-200I-D, D3-200I-E, D3-200I-F, D3-200A-D, D3-200A-E, D3-200A-F, D3-220I-D, D3-220I-E, D3-220I-F, D3-220A-D, D3-220A-E, D3-220A-F
Poste principal, installation bimoteur, EVC-D	36147	D3-110I-D, D3-110I-E, D3-110I-F, D3-140I-E, D3-140I-F, D3-140A-D, D3-140A-E, D3-140A-F, D3-150I-D, D3-150I-E, D3-150I-F, D3-170I-D, D3-170I-E, D3-170I-F, D3-170A-D, D3-170A-E, D3-170A-F, D3-200I-E, D3-200I-F, D3-200A-D, D3-200A-E, D3-200A-F, D3-220I-D, D3-220I-E, D3-220I-F, D3-220A-D, D3-220A-E
Pompe servo et refroidisseur pour embases	35701	D3-140A-D, D3-140A-E, D3-140A-F, D3-170A-D, D3-170A-E, D3-170A-F, D3-200A-D, D3-200A-E, D3-200A-F, D3-220A-D, D3-220A-E, D3-220A-F
Direction électronique	35586	D3-140A-D, D3-140A-E, D3-140A-F, D3-170A-D, D3-170A-E, D3-170A-F, D3-200A-D, D3-200A-E, D3-200A-F, D3-220A-D, D3-220A-E, D3-220A-F
Direction électronique	36809	D3-140A-D, D3-140A-E, D3-140A-F, D3-170A-D, D3-170A-E, D3-170A-F, D3-200A-D, D3-200A-E, D3-200A-F, D3-220A-D, D3-220A-E, D3-220A-F
Poste principal, embase, installation bimoteur, EVC-D	36189	D3-140A-E, D3-140A-F, D3-170A-E, D3-170A-F, D3-200A-E, D3-200A-F, D3-220A-E, D3-220A-F
Vérin de direction	35796	D3-140A-D, D3-140A-E, D3-140A-F, D3-170A-D, D3-170A-E, D3-170A-F, D3-200A-D, D3-200A-E, D3-200A-F, D3-220A-D, D3-220A-E, D3-220A-F
Pompe d'assistance	35667	D3-110I-D, D3-110I-E, D3-110I-F, D3-140I-E, D3-140I-F, D3-140A-D, D3-140A-E, D3-140A-F, D3-150I-D, D3-150I-E, D3-150I-F, D3-170I-D, D3-170I-E, D3-170I-F, D3-170A-D, D3-170A-E, D3-170A-F, D3-200I-D, D3-200I-E, D3-200I-F, D3-200A-D, D3-200A-E, D3-200A-F, D3-220I-D, D3-220I-E, D3-220I-F, D3-220A-D, D3-220A-E, D3-220A-F, D3-140I-D
Corps de vanne	38369	D3-140A-D, D3-140A-E, D3-140A-F, D3-170A-D, D3-170A-E, D3-170A-F, D3-200A-D, D3-200A-E, D3-200A-F, D3-220A-D, D3-220A-E, D3-220A-F
Corps de vanne	38370	D3-140A-D, D3-140A-E, D3-140A-F, D3-170A-D, D3-170A-E, D3-170A-F, D3-200A-D, D3-200A-E, D3-200A-F, D3-220A-D, D3-220A-E, D3-220A-F

www.dbmoteurs.fr

DÉSIGNATION	Voir	NOTES
Composants d'installation pour réchauffeur de moteur	36059	D3-110I-D, D3-110I-E, D3-110I-F, D3-140I-E, D3-140I-F, D3-140A-D, D3-140A-E, D3-140A-F, D3-150I-D, D3-150I-E, D3-150I-F, D3-170I-D, D3-170I-E, D3-170I-F, D3-170A-D, D3-170A-E, D3-170A-F, D3-200I-D, D3-200I-E, D3-200I-F, D3-200A-D, D3-200A-E, D3-200A-F, D3-220I-D, D3-220I-E, D3-220I-F, D3-220A-D, D3-220A-E, D3-220A-F, D3-140I-D

www.dbmoteurs.fr

DÉSIGNATION	Voir	NOTES
Kits de rèparation	35801	D3-110I-D, D3-110I-E, D3-110I-F, D3-140I-E, D3-140I-F, D3-140A-D, D3-140A-E, D3-140A-F, D3-150I-D, D3-150I-E, D3-150I-F, D3-170I-D, D3-170I-E, D3-170I-F, D3-170A-D, D3-170A-E, D3-170A-F, D3-200I-D, D3-200I-E, D3-200I-F, D3-200A-D, D3-200A-E, D3-200A-F, D3-220I-D, D3-220I-E, D3-220I-F, D3-220A-D, D3-220A-E, D3-220A-F, D3-140I-D

www.dbmoteurs.fr

RÉF	DÉSIGNATION	Voir
21	Moteur	21
22	Système de lubrification	22
23	Système d'alimentation	23
25	Système de tuyau et d'échappement	25
26	Système de refroidissement	26
27	Commandes	27
30	Equipement électrique	30
44	Transmission	44
64	Système de direction	64
90	Equipements divers	90
99	Jeux de réparation	99

www.dbmoteurs.fr