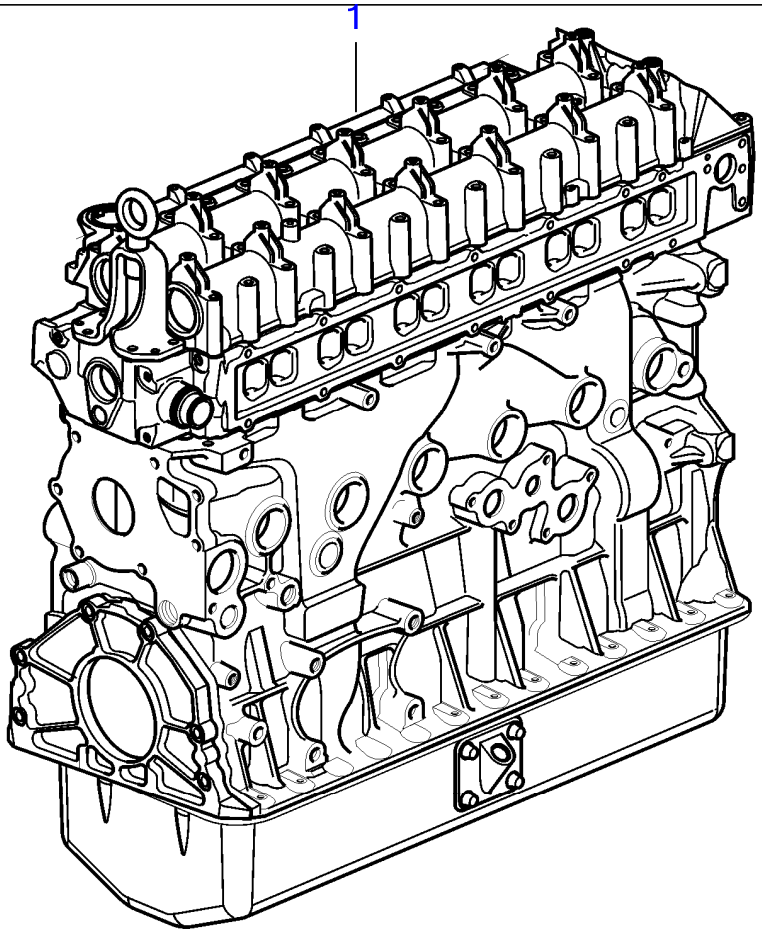

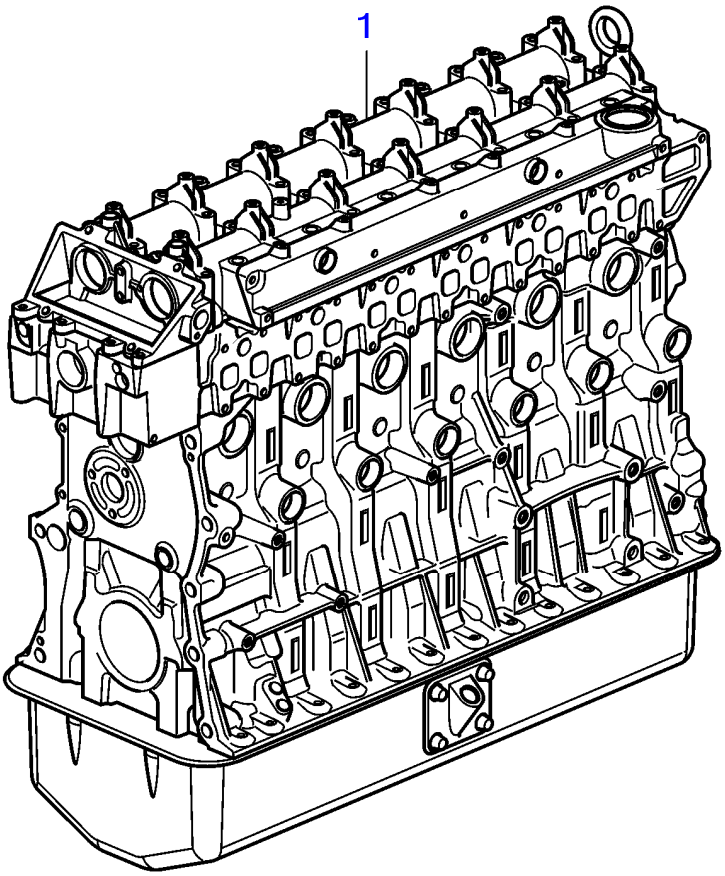

Plus d'informations sur www.dbmoteurs.fr

D6-300A-F, D6-300D-F (MC), D6-300I-F, D6-330A-F, D6-330D-F, D6-330I-F, D6-370A-F, D6-370D-F, D6-370I-F

No Réf	No Pièce	Qté requis	Désignation
1	3801492	1	Bloc long

Plus d'informations sur www.dbmoteurs.fr

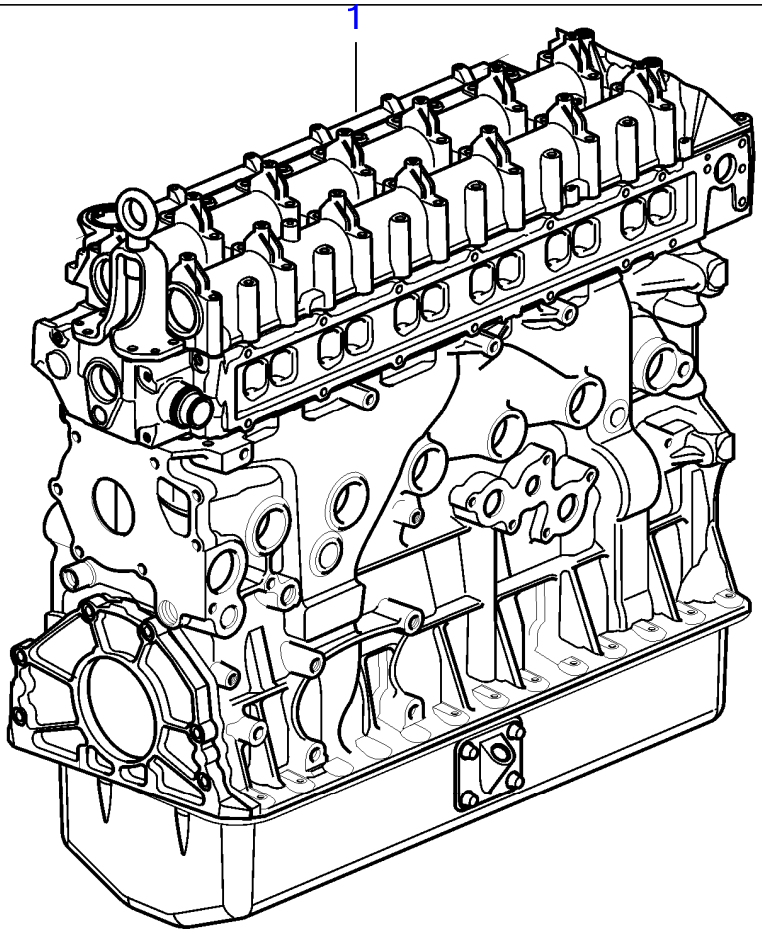

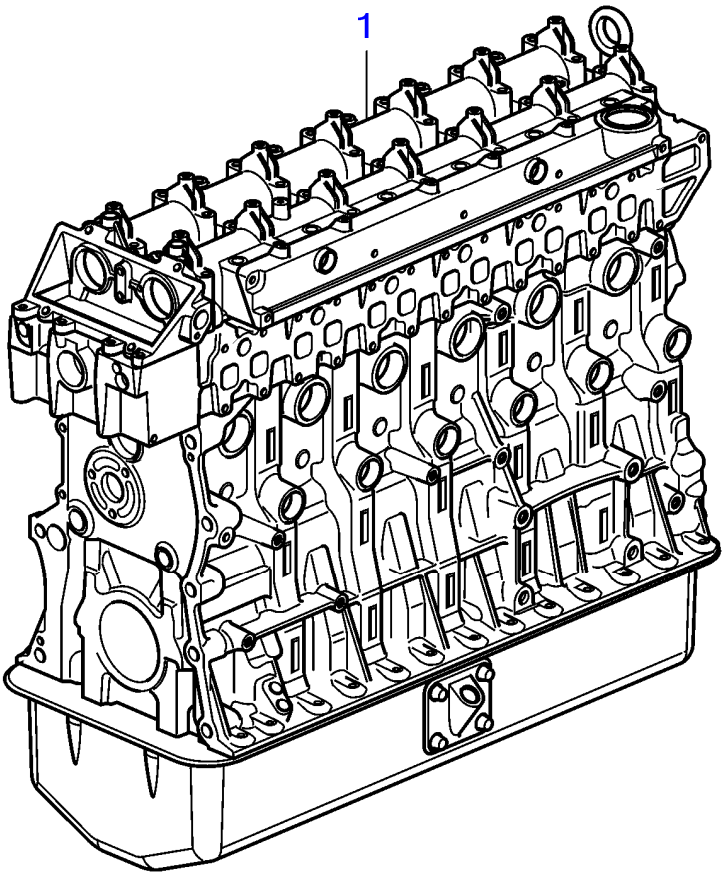

Plus d'informations sur www.dbmoteurs.fr

No Réf	No Pièce	Qté requis	Désignation
1	3801493	1	Bloc long

Plus d'informations sur www.dbmoteurs.fr

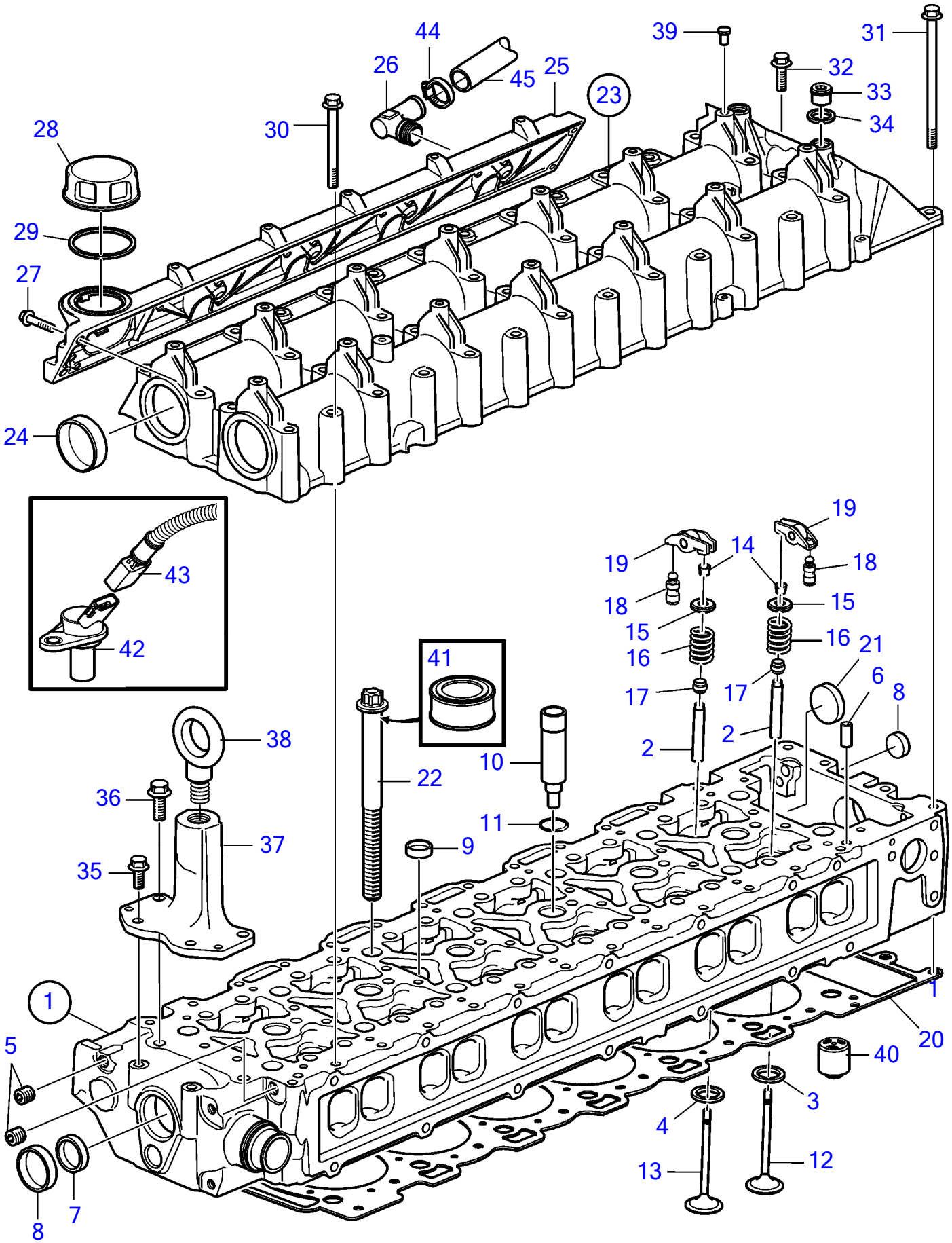

Plus d'informations sur www.dbmoteurs.fr

D6-300A-F, D6-300D-F (MC), D6-300I-F, D6-330A-F, D6-330D-F, D6-330I-F, D6-370A-F, D6-370D-F, D6-370I-F

No Réf	No Pièce	Qté requis	Désignation	Notes
1	3801256	1	Culasse	
2	3580892	24	· Guide soupape	
3	3581861	12	· Siege soupape, admission	
4	3581862	12	· Siege soupape, echappement	
5	990828	4	· Tampon	
6	950564	2	· Goupille cylindrique	
7	24426721	2	· Tampon expansion	
8	8131707	2	· Bouchon capuchon	
9	3583579	11	· Tampon expansion	
10	889970	6	· Manchon	
11	3583753	6	· Joint torique	
12	3884010	12	· Soupape admission	
13	3884015	12	· Soupape echappement	
14	861703	48	· Clavette soupape	
15	3889240	24	· Coupelle de ressort	
16	3581889	24	· Ressort soupape	
17	861700	24	· Joint soupape	
			· Installation Instruction 7738839	Echange du joint d'etancheite pour qoeue
18	3581894	24	Culbuteur	
19	3581893	24	Came	
20	21165390	1	Joint	
21	3588502	2	Tampon expansion	
22	21384459	14	Vis à six lobes	
23	21454063	1	Couvre culasse	
24	8130035	2	· Tampon expansion	
25		1	· Gaine extérieure	
26	3583959	2	· · Raccord coudé	
27	948356	7	· Vis à embase	
28	1275403	1	Bouchon de remplissa	
29	1275379	1	Joint	
30	965182	40	Vis à embase	
31	968999	3	Vis à embase	
32	945444	1	Vis à embase	
33	966143	2	Tampon	
34	947622	2	Joint	
35	946329	2	Vis à embase	
36	946173	2	Vis à embase	
37	3888143	1	Console levage	
38	984458	1	Oeillet levage	
39	3584061	14	Rondelle	
40	3582933	2	Valve	
41	3588347	X	Lubrifiant	25G
42	21426987	1	Contrôleur de régime	
43	21138239	1	Faisceau de cables	
44	994559	1	Collier serrage	
45	190993	1	Flexible	L=265mm

Plus d'informations sur www.dbmoteurs.fr

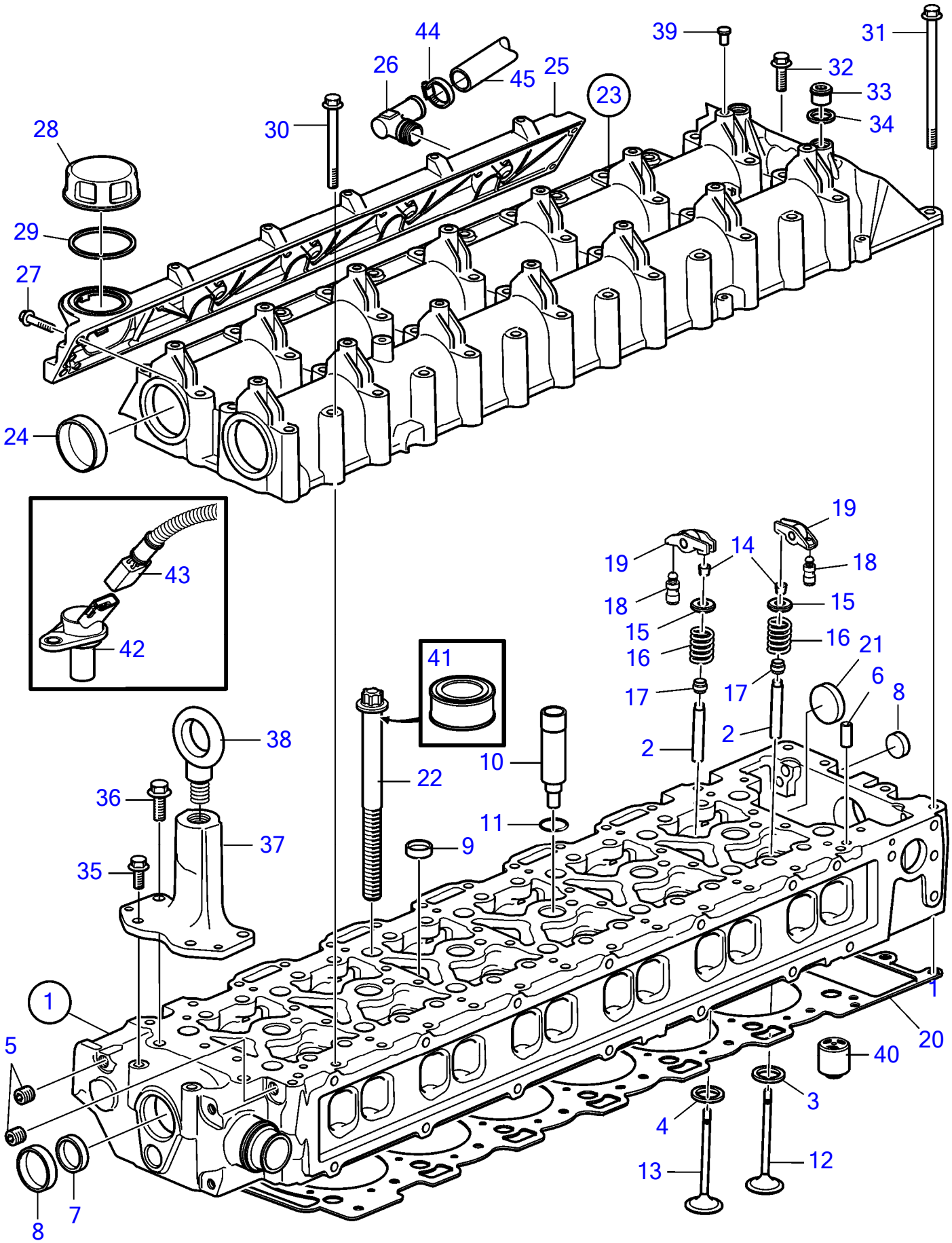

Plus d'informations sur www.dbmoteurs.fr

No Réf	No Pièce	Qté requis	Désignation	Notes
1	3801258	1	Culasse	
2	3580892	24	· Guide soupape	
3	3581861	12	· Siege soupape, admission	
4	3581862	12	· Siege soupape, echappement	
5	990828	4	· Tampon	
6	3588502	2	· Tampon expansion	
7	24426721	2	· Tampon expansion	
8	8131707	2	· Bouchon capuchon	
9	3583579	11	· Tampon expansion	
10	889970	6	· Manchon	
11	3583753	6	· Joint torique	
12	3884010	12	· Soupape admission	
13	3884015	12	· Soupape echappement	
14	861703	48	· Clavette soupape	
15	3889240	24	· Coupelle de ressort	
16	3581889	24	· Ressort soupape	
17	861700	24	· Joint soupape	
			· Installation Instruction 7738839	Echange du joint d'etancheite pour qoeue
18	3581894	24	Culbuteur	
19	3581893	24	Came	
20	21165390	1	Joint	
21	950564	2	Goupille cylindrique	
22	21384459	14	Vis à six lobes	
23	21454063	1	Couvre culasse	
24	8130035	2	· Tampon expansion	
25		1	· Gaine extérieure	
26	3583959	2	· · Raccord coudé	
27	948356	7	· Vis à embase	
28	1275403	1	Bouchon de remplissa	
29	1275379	1	Joint	
30	965182	40	Vis à embase	
31	968999	3	Vis à embase	
32	945444	1	Vis à embase	
33	966143	2	Tampon	
34	947622	2	Joint	
35	946329	2	Vis à embase	
36	946173	2	Vis à embase	
37	3888143	1	Console levage	
38	984458	1	Oeillet levage	
39	3584061	14	Rondelle	
40	3582933	2	Valve	
41	3588347	X	Lubrifiant	25G
42	21426987	1	Contrôleur de régime	
43	21138239	1	Faisceau de cables	
44	994559	1	Collier serrage	
45	190993	1	Flexible	L=265mm

Plus d'informations sur www.dbmoteurs.fr

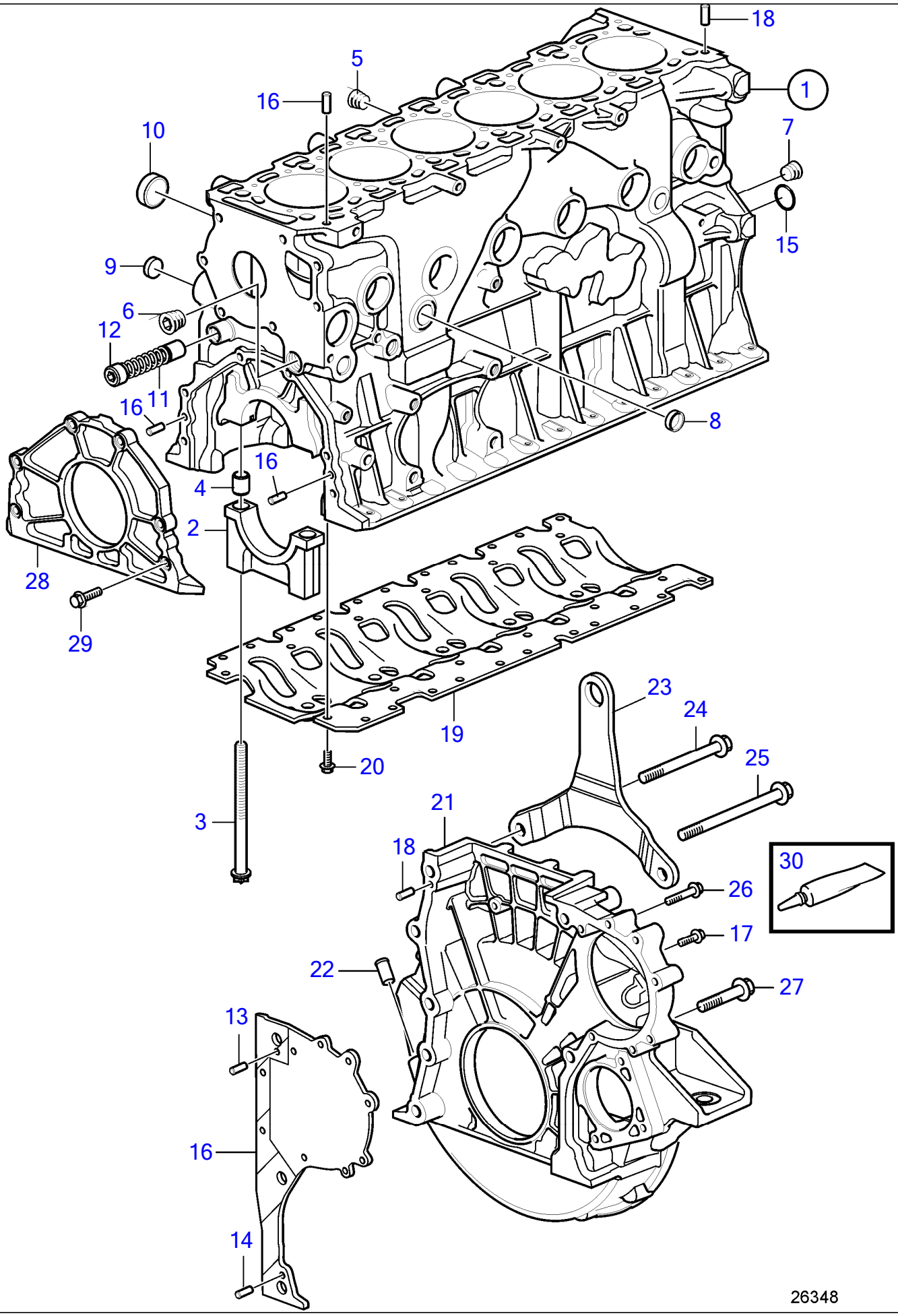

Plus d'informations sur www.dbmoteurs.fr

No Réf	No Pièce	Qté requis	Désignation
1		1	Unite cylindre
2		7	· Chapeau de palier de
3	21384457	14	· Vis à embase
4	3584214	14	· Duille guide
5	968061	1	· Tampon
6	968063	2	· Tampon
7	979947	2	· Tampon
8	3583447	2	· Tampon expansion
9	24426721	6	· Tampon expansion
10	24426722	14	· Tampon expansion
11	3583079	1	· Soupape refroidiseme
12	982121	1	· Tampon
13	950562	1	Goupille cylindrique
14	950566	1	Goupille cylindrique
15	3843507	1	Joint torique
16	3582847	1	Tôle
17	946173	2	Vis à embase
18	950564	5	Goupille cylindrique
19	3593991	1	Renfort châssis
20	985374	34	Vis à embase
21	40005732	1	Carter volant
22	3583622	1	Raccord flexible
23		1	Oeillet levage
24	984867	1	Vis à embase
25	966368	2	Vis à embase
26	994441	3	Vis à embase
27	984859	5	Vis à embase
28	3582750	1	Gaine
29	946671	6	Vis à embase
30	1161771	X	Pâte joint

Plus d'informations sur www.dbmoteurs.fr

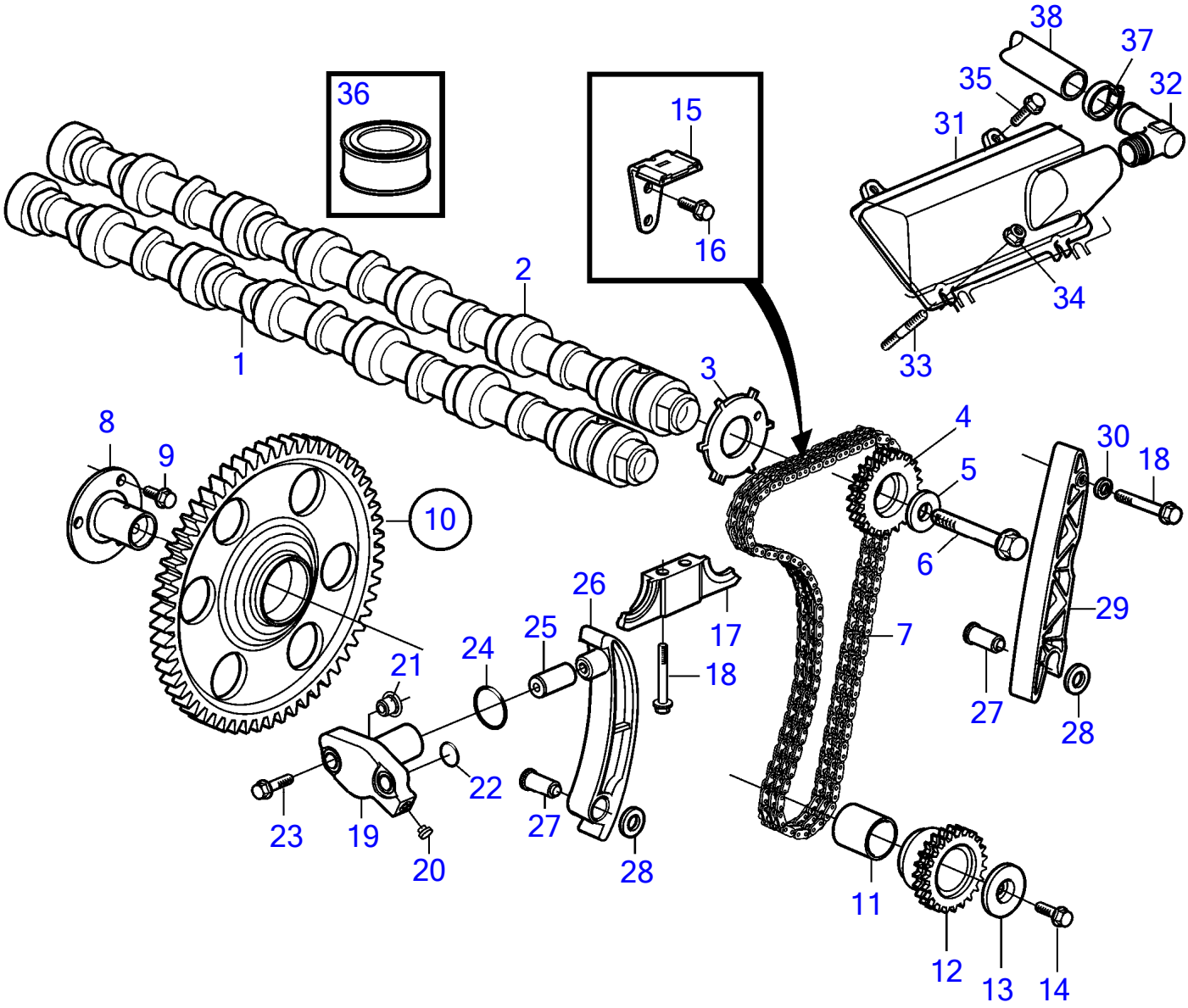

26593

Plus d'informations sur www.dbmoteurs.fr

21 Arbre à cames et chaîne d'arbre à cames

D6-330A-F, D6-330D-F, D6-330I-F, D6-370A-F, D6-370D-F, D6-370I-F, D6-400A-F, D6-435D-F, D6-435I-SC-F, D6-435I-WJ-F

No Réf	No Pièce	Qté requis	Désignation	Notes
1	3587754	1	Arbre cames, admission	
2	3587755	1	Arbre cames, echappement	
3	3582856	1	Vitesse	
4	3888601	2	Pignon chaîne	
5	3583032	2	Rondelle	
6	984307	2	Vis à embase	
7	3582642	1	Chaine de transmissi	
8	21165762	1	Moyeu	
9	946173	3	Vis à embase	
10	21641665	1	Pignon fou	
11		1	· Bague	
12		1	· Pignon chaîne	
13	3582652	1	Rondelle	
14	945444	1	Vis à embase	
15	3583576	1	Guide	
16	946173	2	Vis à embase	
17	3587634	1	Console	
18	994441	3	Vis à embase	
	947760	1	Vis à embase	D6-435
19	3583144	1	Retenue	
20	990828	1	· Tampon	
21	21113522	1	Joint	
22	976039	1	Joint torique	
23	946671	2	Vis à embase	
24	975309	1	Joint torique	
25	3582643	1	Bride serrage	
26	3582644	1	Guide	
27	3583208	2	Vis d'appui	
28	3587354	2	Rondelle	
29	3583874	1	Guide	
30	964106	1	Joint	
31	3583686	1	Gaine extérieure	
32	3583959	1	· Raccord coudé	
33	953041	2	Goujon	
34	945408	2	Écrou à bride	
35	946173	2	Vis à embase	
36	3588346	X	Lubrifiant	500G
37	994559	1	Collier serrage	
38	190993	1	Flexible	L=265mm

Plus d'informations sur www.dbmoteurs.fr

23147

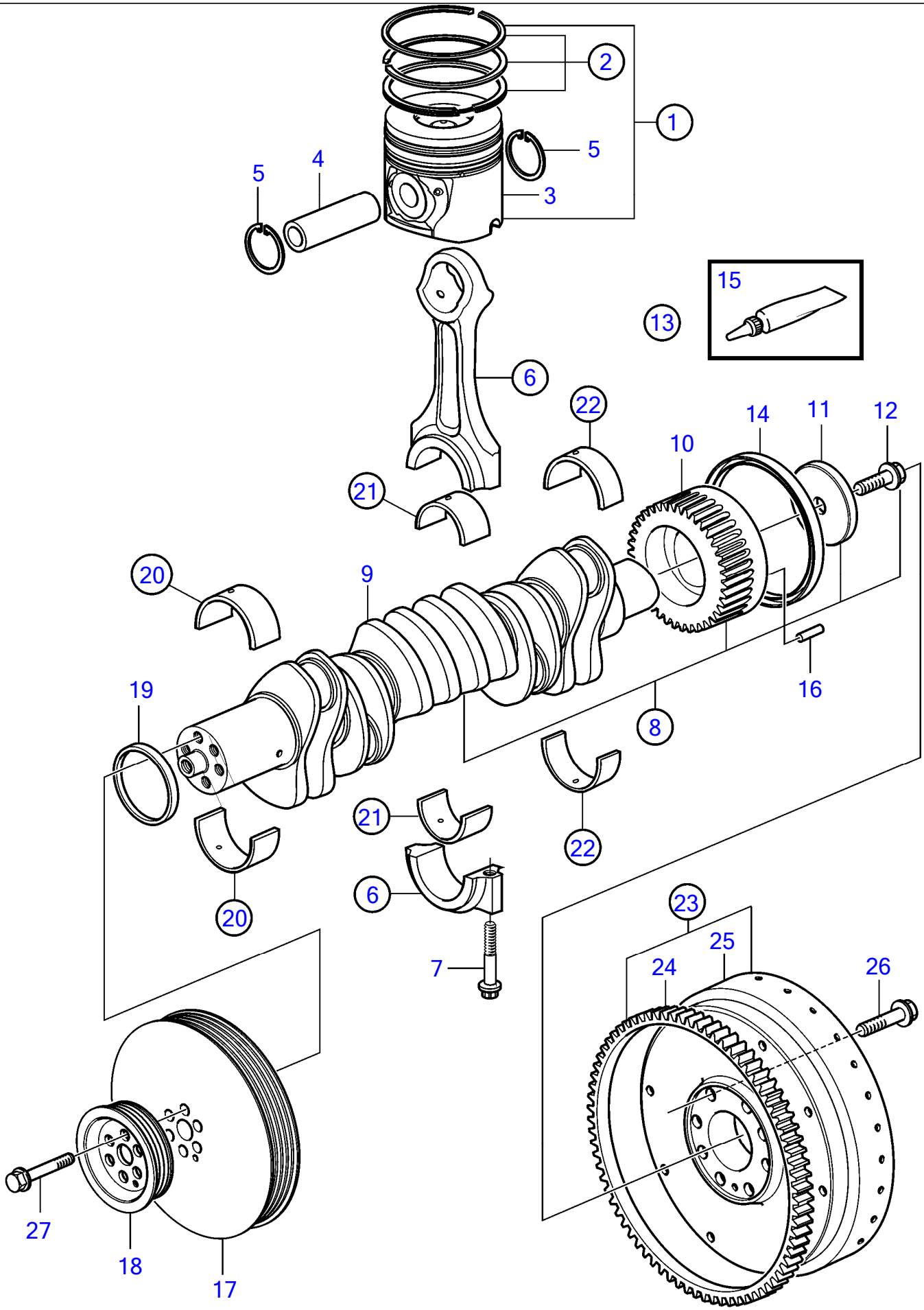

23147

Plus d'informations sur www.dbmoteurs.fr

D6-300A-F, D6-300D-F (MC), D6-300I-F, D6-330A-F, D6-330D-F, D6-330I-F, D6-370A-F, D6-370D-F, D6-370I-F

No Réf	No Pièce	Qté requis	Désignation	Notes
1	21921545	6	Jeu pistons	Std
2	21711728	1	· Jeu segments piston	Std
3		1	· Piston	Std
4	3581912	1	· Axe piston	
5	982437	2	· Circlip	
6	21359313	6	Bielle assemble	
7	3581905	2	· Vis	
8		1	Vilebrequin	
9	3818268	1	· Kit pièce réchange	
10	3583264	1	· Vitesse	
11	3582741	1	· Rondelle	
12	465825	1	· Vis à embase	
13	3586960	1	Kit joints étanchéit	
14		1	· Bague étanchéité	
15	1161687	1	· Graisse	
16	950566	1	Goupille cylindrique	
17	3841075	1	Amortisseur vibratio	
18	3582687	1	Poulie	
19	3582748	1	Bague étanchéité	
20	3586871	6	Kit palier vilebrequ	Std
	3586873	6	Kit palier vilebrequ	0,25mm rep. sup.
	3586875	6	Kit palier vilebrequ	O.S=0,50mm
	3586876	6	Kit palier vilebrequ	Cote rép. sup.=0,75mm
21	3885323	6	Jeu coussinets	Std, (3586883)
	3885324	6	Jeu coussinets	0,25mm rep. sup.
	3885325	6	Jeu coussinets	O.S=0,50mm
	3885326	6	Jeu coussinets	Cote rép. sup.=0,75mm
22	3586877	1	Palier butée	Std
	3586879	1	Palier butée	0,25mm rep. sup.
	3586880	1	Palier butée	O.S=0,50mm
	3586881	1	Palier butée	Cote rép. sup.=0,75mm
23	3583564	1	Volant moteur	
24	829462	1	· Couronne	
25		1	· Volant moteur	
26	465825	8	Vis à embase	
27	465825	6	Vis à embase	

Plus d'informations sur www.dbmoteurs.fr

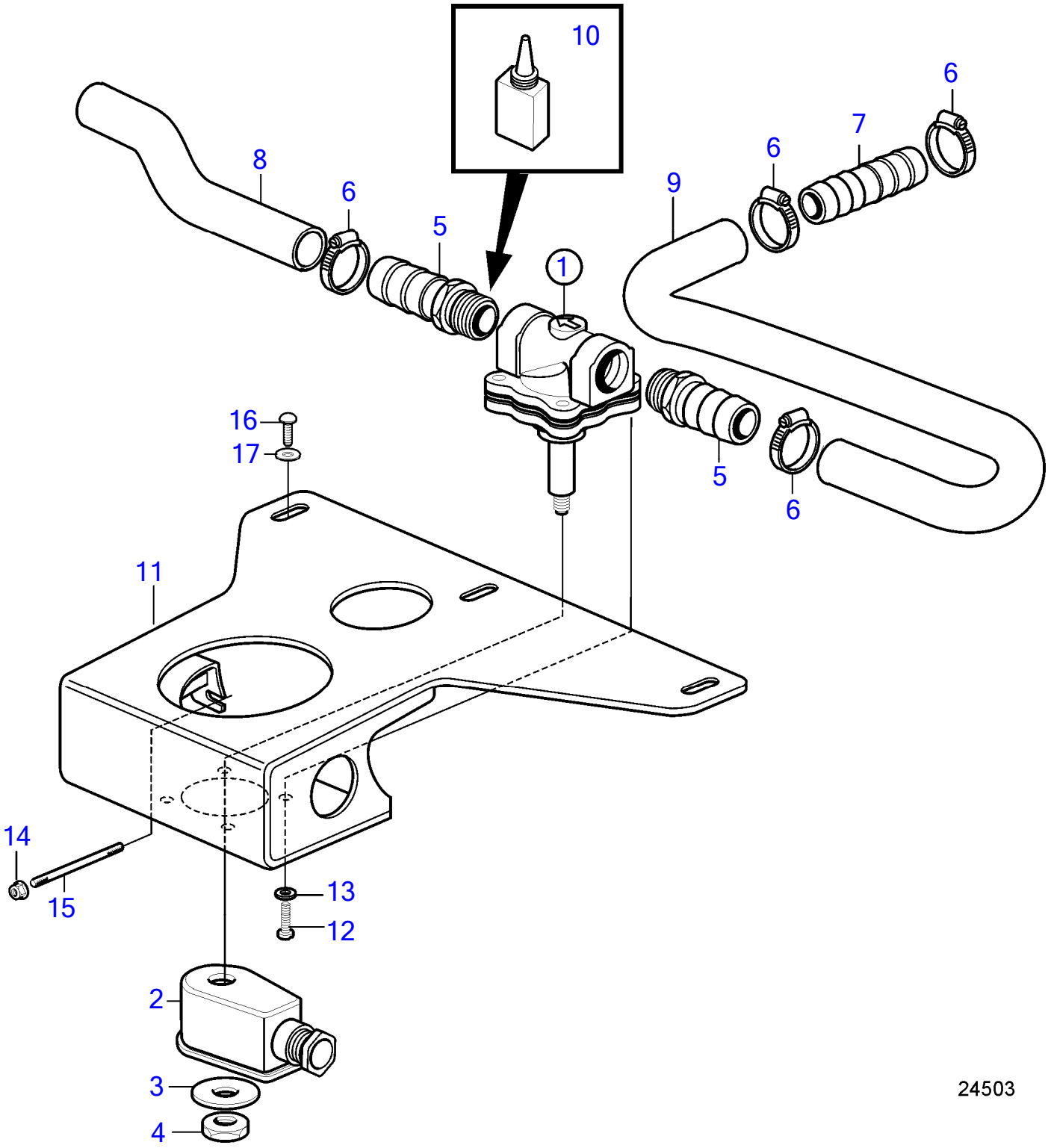

Plus d'informations sur www.dbmoteurs.fr

21 Robinet de reniflard du carter moteur, SOLAS

D6-330A-F, D6-330D-F, D6-330I-F, D6-370A-F, D6-370D-F, D6-370I-F

No Réf	No Pièce	Qté requis	Désignation	Notes
1	3884115	1	Vanne electromagneti	12V
	21422478	1	Vanne electromagneti	24V
2		1	· Carter	
3		1	· Rondelle	
4		1	· Ecrou	
5	991171	2	Raccord flexible	
6	961666	4	Collier serrage	
7	991128	1	Raccord flexible	
8	3884904	1	Flexible	
9	3884902	1	Flexible	
10	1161053	1	Produit de blocage	
11	21132527	1	Console	(3885310)
12	955514	3	Vis à tête hexagonal	
13	976943	3	Rondelle	
14	945408	2	Écrou à bride	
15	948194	2	Goujon	
16	971321	3	Vis à 6 pans creux	M6x16mm
17	976943	3	Rondelle	

Plus d'informations sur www.dbmoteurs.fr

23147

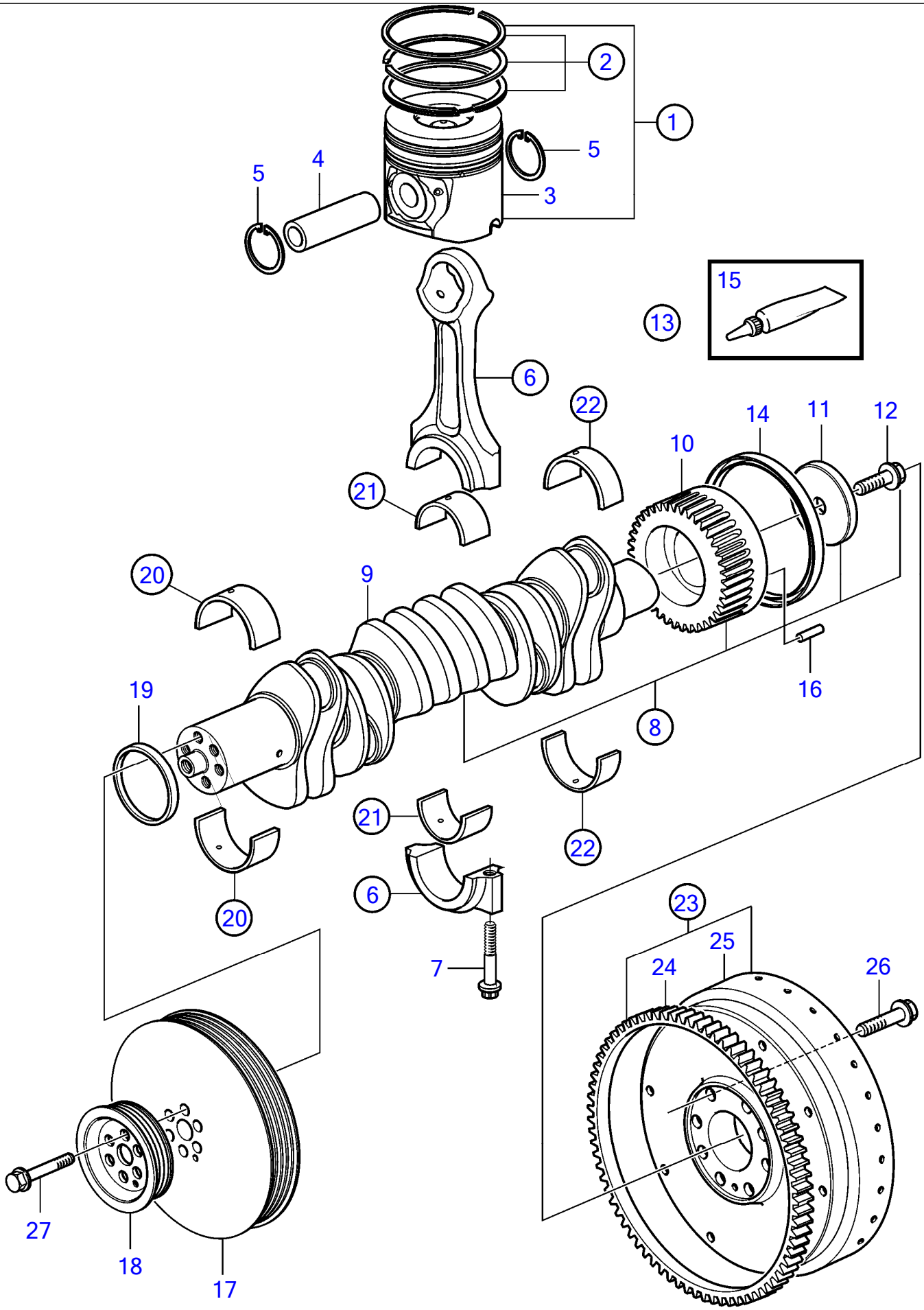

23147

Plus d'informations sur www.dbmoteurs.fr

D6-400A-F, D6-435D-F, D6-435I-SC-F, D6-435I-WJ-F

No Réf	No Pièce	Qté requis	Désignation	Notes
1	21921546	6	Jeu pistons	Std
2	21711728	1	· Jeu segments piston	Std
3		1	· Piston	Std
4	3581912	1	· Axe piston	
5	982437	2	· Circlip	
6	21359313	6	Bielle assemble	
7	3581905	2	· Vis	
8		1	Vilebrequin	
9	3818268	1	· Kit pièce réchange	
10	3583264	1	· Vitesse	
11	3582741	1	· Rondelle	
12	465825	1	· Vis à embase	
13	3586960	1	Kit joints étanchéit	
14		1	· Bague étanchéité	
15	1161687	1	· Graisse	
16	950566	1	Goupille cylindrique	
17	3849962	1	Amortisseur vibratio	
18	3582687	1	Poulie	
19	3582748	1	Bague étanchéité	
20	3586871	6	Kit palier vilebrequ	Std
	3586873	6	Kit palier vilebrequ	0,25mm rep. sup.
	3586875	6	Kit palier vilebrequ	O.S=0,50mm
	3586876	6	Kit palier vilebrequ	Cote rép. sup.=0,75mm
21	3885323	6	Jeu coussinets	Std
	3885324	6	Jeu coussinets	0,25mm rep. sup.
	3885325	6	Jeu coussinets	O.S=0,50mm
	3885326	6	Jeu coussinets	Cote rép. sup.=0,75mm
22	3586877	1	Palier butée	Std
	3586879	1	Palier butée	0,25mm rep. sup.
	3586880	1	Palier butée	O.S=0,50mm
	3586881	1	Palier butée	Cote rép. sup.=0,75mm
23	3583564	1	Volant moteur	
24	829462	1	· Couronne	
25		1	· Volant moteur	
26	465825	8	Vis à embase	
27	465825	6	Vis à embase	

Plus d'informations sur www.dbmoteurs.fr

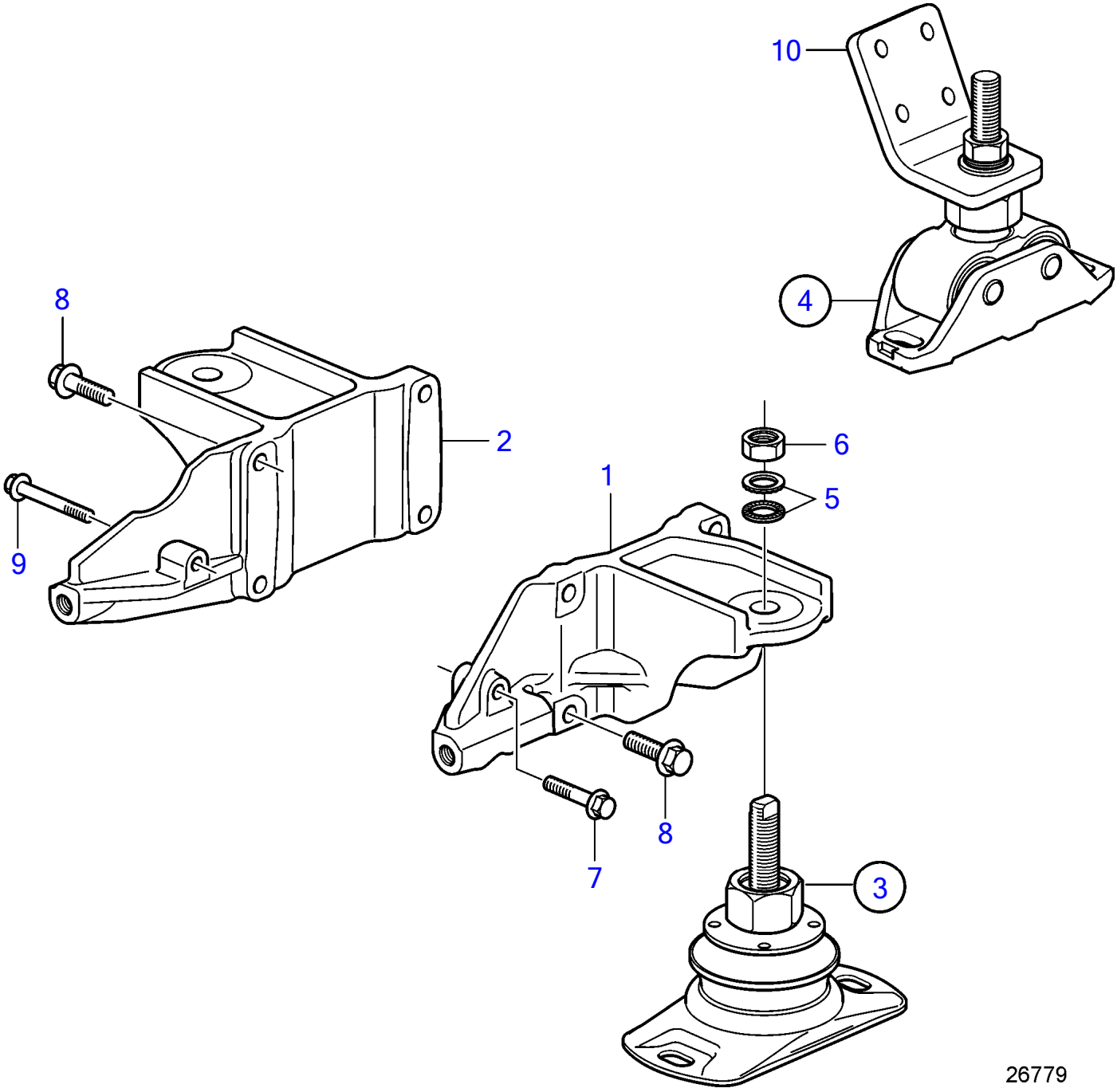

Plus d'informations sur www.dbmoteurs.fr

No Réf	No Pièce	Qté requis	Désignation	Notes
1	3583516	1	Support moteur	
2	3807719	1	Support moteur	S.B, Avant
3	21203504	2	Coussin caoutchouc	
			· bulletin P-08-2-2	Outil de mesure pour silentblocs
4	3886942	2	Coussin caoutchouc	Transm. V
5	847766	1	· Rondelle verrouillag	
6	955786	1	· Écrou hexagonal	
7	965186	1	Vis à embase	L=50mm
8	965192	8	Vis à embase	L=40mm
9	965188	1	Vis à embase	L=70mm
10	3583620	2	Support moteur	Arrière

Plus d'informations sur www.dbmoteurs.fr

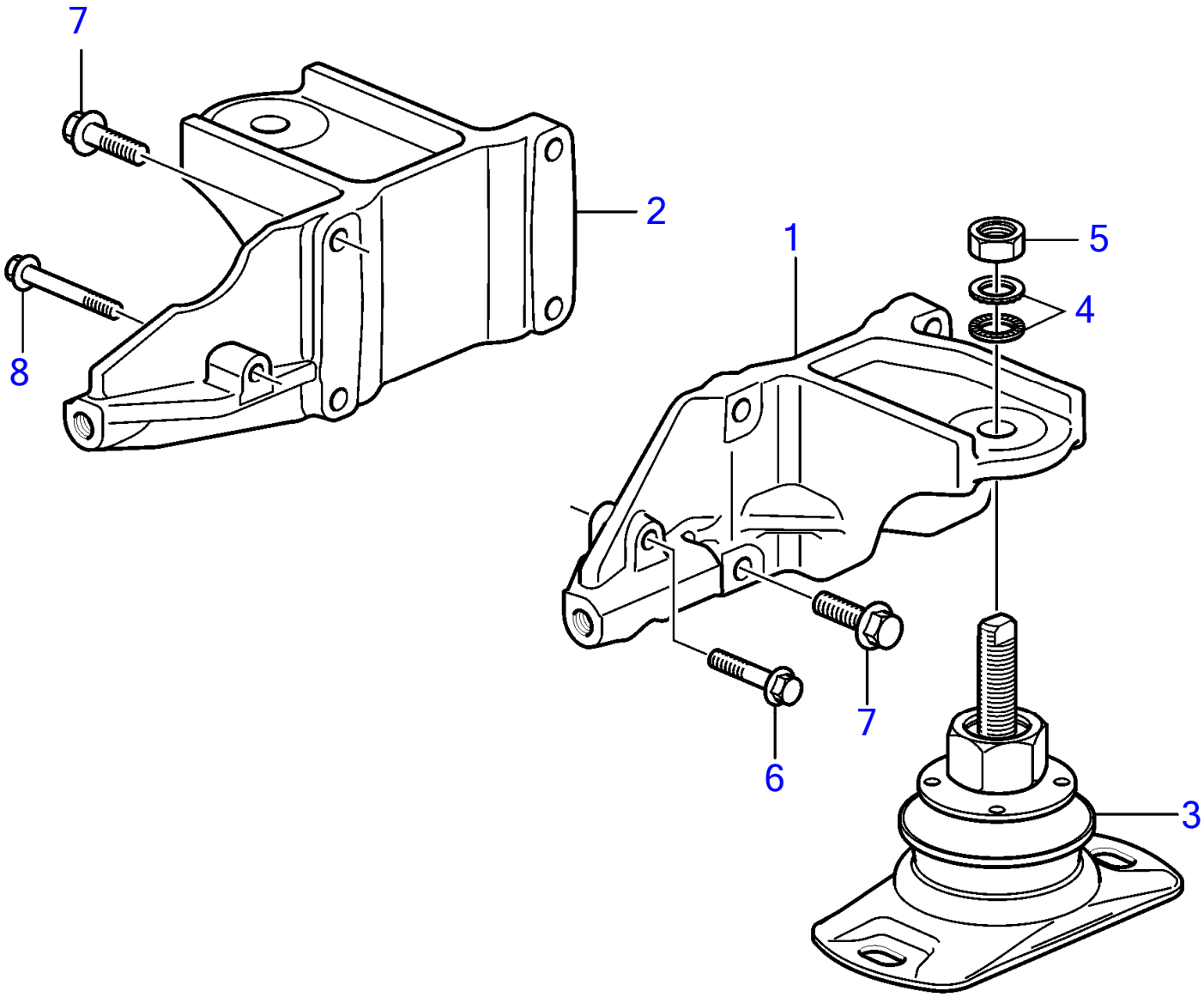

24448

Plus d'informations sur www.dbmoteurs.fr

No Réf	No Pièce	Qté requis	Désignation	Notes
1	3583516	1	Support moteur	
2	3807719	1	Support moteur	S.B, Avant
3	21203504	2	Coussin caoutchouc, avant	
			· bulletin P-08-2-2	Outil de mesure pour silentblocs
4	847766	1	· Rondelle verrouillag	
5	955786	1	· Écrou hexagonal	
6	965186	1	Vis à embase	
7	965192	8	Vis à embase	
8	965188	1	Vis à embase	

Plus d'informations sur www.dbmoteurs.fr

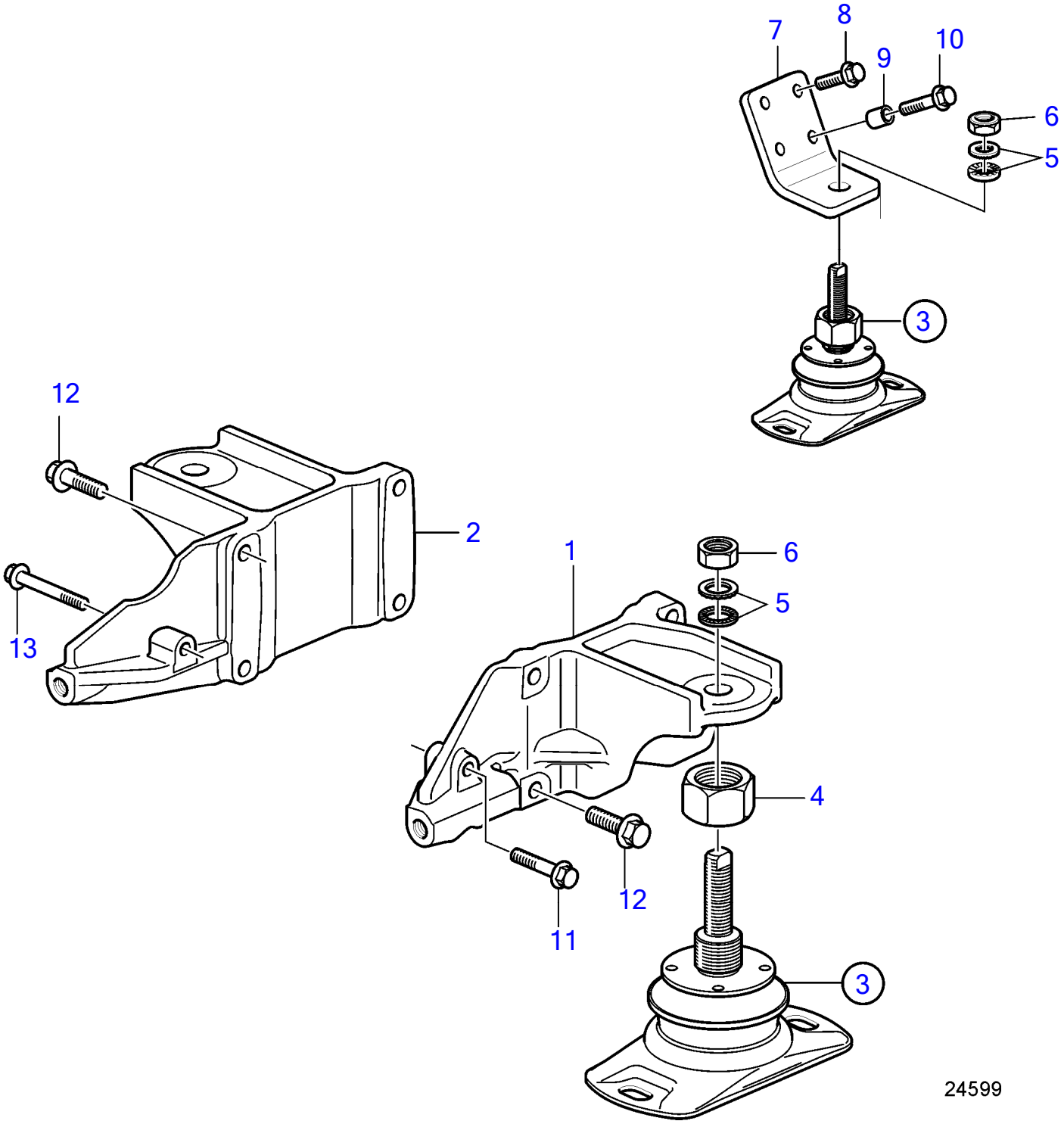

Plus d'informations sur www.dbmoteurs.fr

D6-330D-F, D6-330I-F, D6-370D-F, D6-370I-F, D6-400A-F, D6-435D-F, D6-435I-SC-F, D6-435I-WJ-F

No Réf	No Pièce	Qté requis	Désignation	Notes
1	3583516	1	Support moteur	
2	3807719	1	Support moteur	S.B, Avant
3	21203504	4	Coussin caoutchouc	
			· bulletin P-08-2-2	Outil de mesure pour silentblocs
4		1	· Ecrou	
5	847766	4	· Rondelle verrouillag	
6	955786	2	· Écrou hexagonal	
7	3583620	2	Support moteur	Arrière
8	984709	2	Vis à embase	
9	1678297	2	Douille entretoise	
10	984956	2	Vis à embase	
11	965186	1	Vis à embase	L=50mm
12	965192	8	Vis à embase	L=40mm
13	965188	1	Vis à embase	L=70mm

Plus d'informations sur www.dbmoteurs.fr

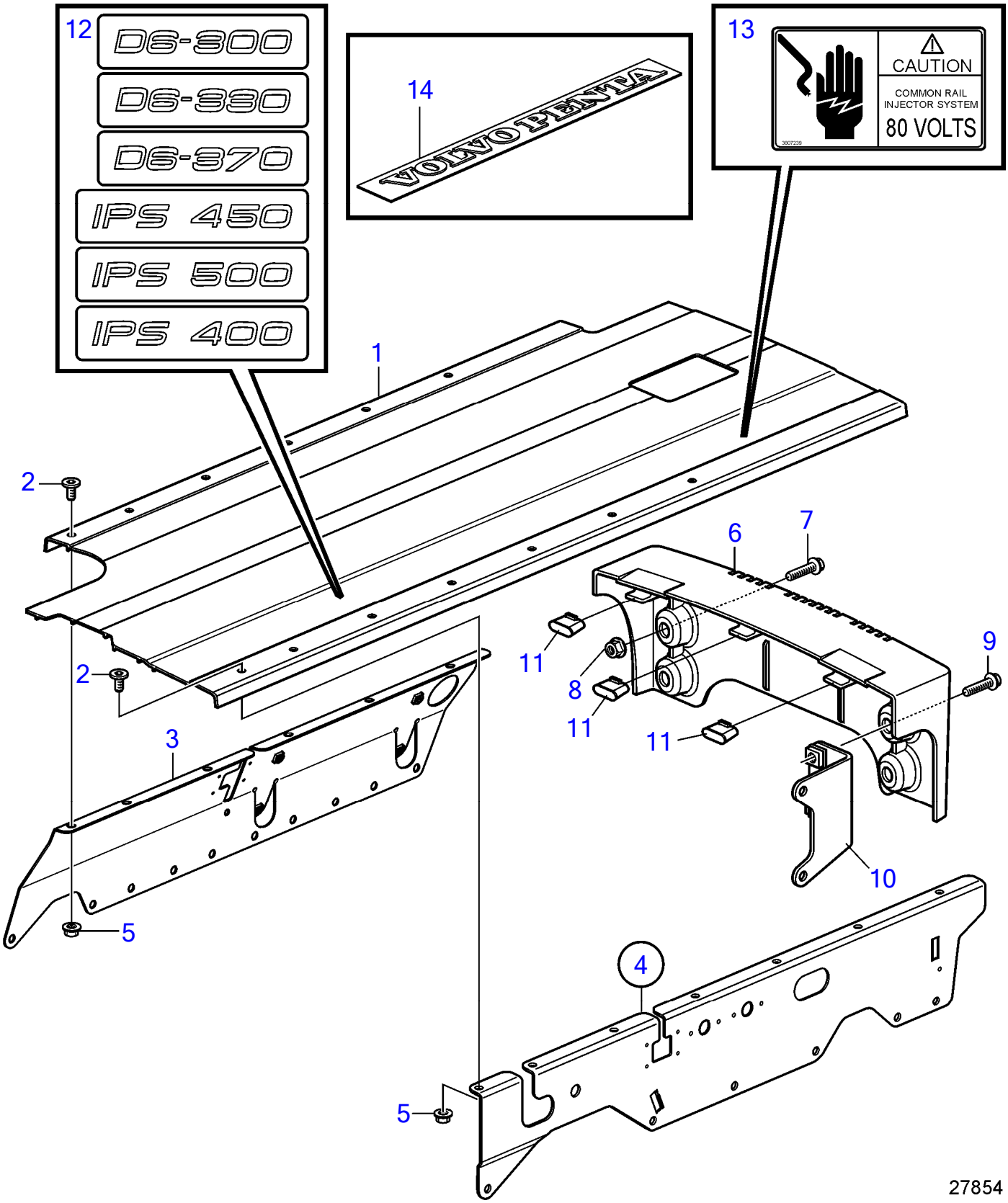

Plus d'informations sur www.dbmoteurs.fr

21 Capot de protection

D6-300A-F, D6-300I-F, D6-330A-F, D6-330D-F, D6-330I-F, D6-370A-F, D6-370D-F, D6-370I-F

No Réf	No Pièce	Qté requis	Désignation	Notes
1	21522292	1	Gaine extérieure	
2	971319	13	Vis à 6 pans creux	
3	22382554	1	Support	
4	21956262	1	Support	
5		8	· Ecrou à souder	
6	3588528	1	Couvercle protection	
7	946173	4	Vis à embase	
8	945408	2	Écrou à bride	
9	946671	2	Vis à embase	
10	3586068	1	Console	
11	3584091	3	Support	
12		1	Autocollant	D6-300
		1	Autocollant	D6-330
		1	Autocollant	D6-370
		1	Autocollant	IPS 400
			Autocollant	IPS 450
		1	Autocollant	IPS 500
13	3807239	1	Autocollant	
14	21311345	1	Autocollant	

Plus d'informations sur www.dbmoteurs.fr

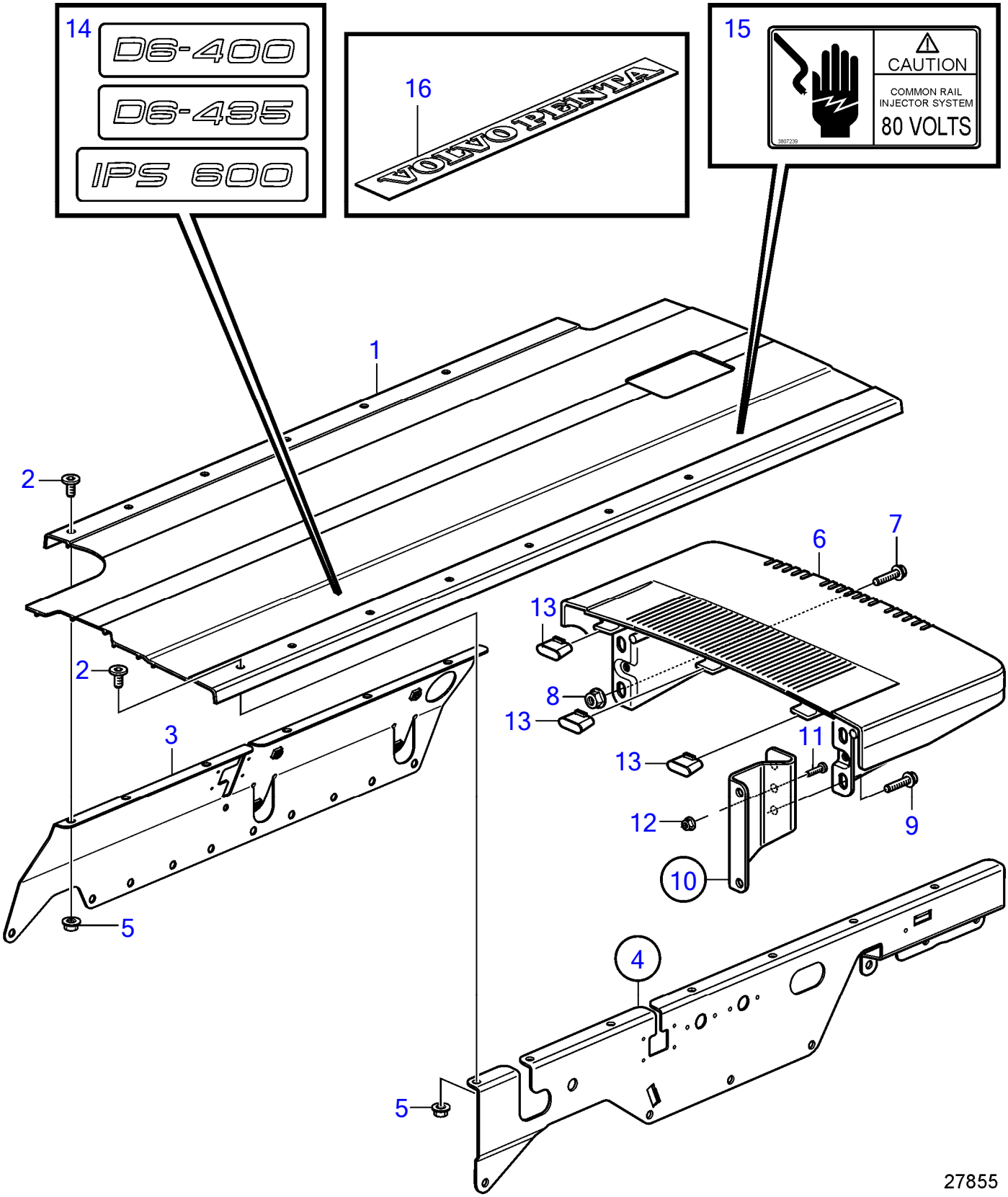

Plus d'informations sur www.dbmoteurs.fr

21 Capot de protection

D6-400A-F, D6-435D-F, D6-435I-SC-F, D6-435I-WJ-F

No Réf	No Pièce	Qté requis	Désignation	Notes
1	21522292	1	Gaine extérieure	
2	971319	13	Vis à 6 pans creux	
3	22382554	1	Support	
4	21954848	1	Support	
5		8	· Ecrou à souder	
6	3843860	1	Gaine extérieure	
7	946173	4	Vis à embase	
8	945408	2	Écrou à bride	
9	946671	2	Vis à embase	
10	3819691	1	Console	
11	996061	1	· Vis à embase	
12	990948	1	· Contre-écrou à bride	
13	3584091	3	Support	
14		1	Autocollant	D6-400
		1	Autocollant	D6-435
		1	Autocollant	IPS 600
15	3807239	1	Autocollant	
16	21311345	1	Autocollant	

Plus d'informations sur www.dbmoteurs.fr

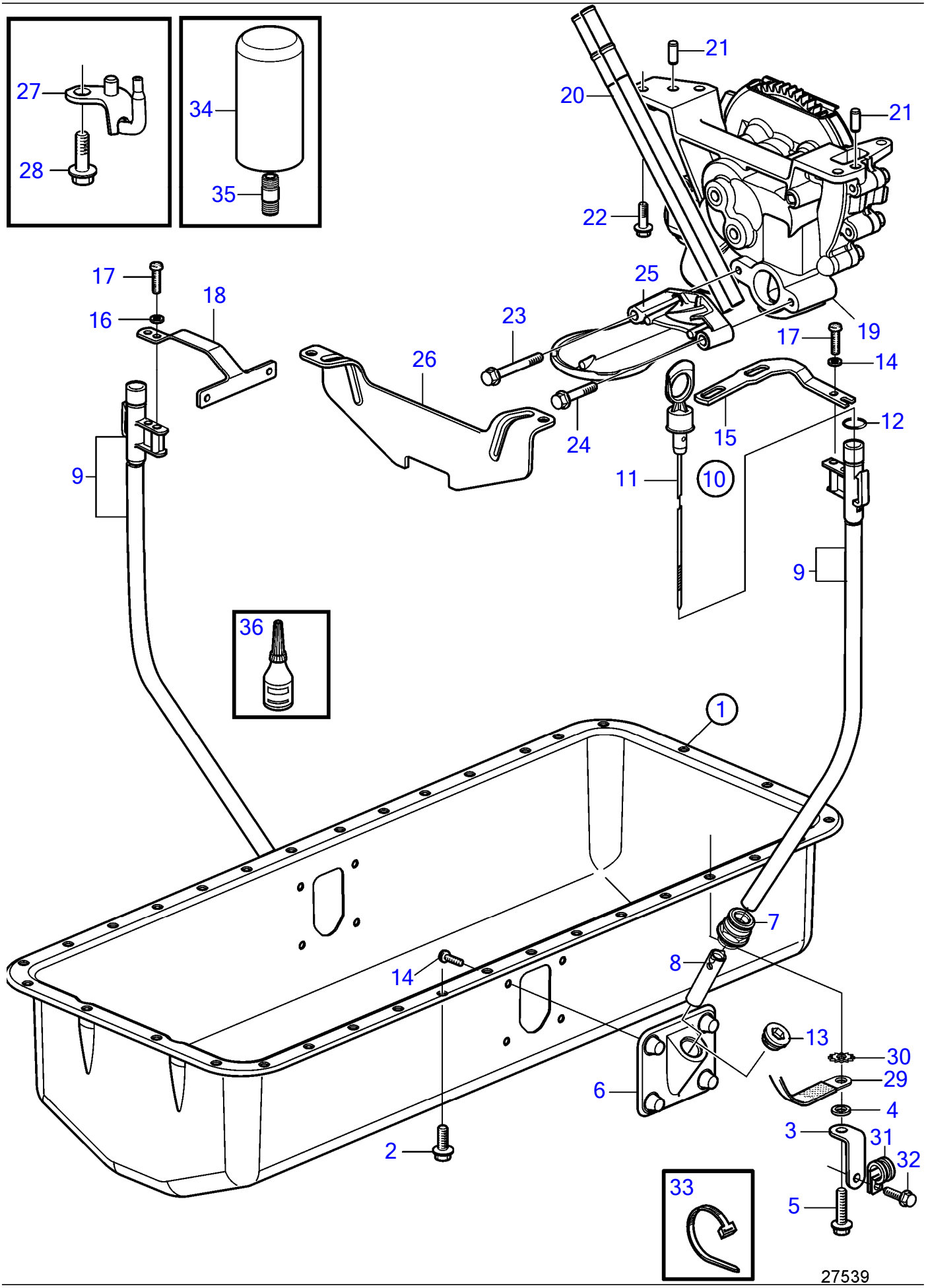

Plus d'informations sur www.dbmoteurs.fr

No Réf	No Pièce	Qté requis	Désignation	Notes
1	3582792	1	Carter huile	
2	946440	33	Vis à embase	
3	3584088	1	Équerre	
4	941744	1	Rondelle	
5	946173	1	Vis à embase	
6	3886957	2	Support de tube	
7	3886951	1	Raccord	
8	22456382	1	Guide	
9	3593955	1	Tuyau	
10	3594848	1	Lot	
11	21650012	1	· Jauge d'huile	
12	944124	1	· Joint torique	
13	3886953	1	Tampon	When dipstick are not used
14	969420	8	Vis à 6 pans creux	
15	21226128	1	Console	
16	960138	1	Rondelle	
17	975378	1	Vis à 6 pans creux	
18	3584458	1	Console	
19	3582667	1	Pompe huile	
			·	
20	3583465	2	Tube d'épuisement	
21	950564	2	Goupille cylindrique	
22	946173	4	Vis à embase	
23	965181	1	Vis à embase	L=70mm
24	973924	1	Vis à embase	L=50mm
25	3583127	1	Crépine d'huile	
26	3595241	1	Tôle chicanes	
27	3883144	6	Buse refroidissement	
28	3583804	6	Vis à embase	
29	968048	1	Câble masse	Carter-alternateur.
30	942767	1	Rondelle dentée	
31	961664	1	Collier serrage	
32	945444	1	Vis à embase	
33	948211	1	Serre-câble	
34	21632901	1	Filtre huile	
	3582732	1	Filtre huile	
35	423067	1	Raccord	
	3583695	1	Raccord	
36	1161771	X	Pâte joint	

Plus d'informations sur www.dbmoteurs.fr

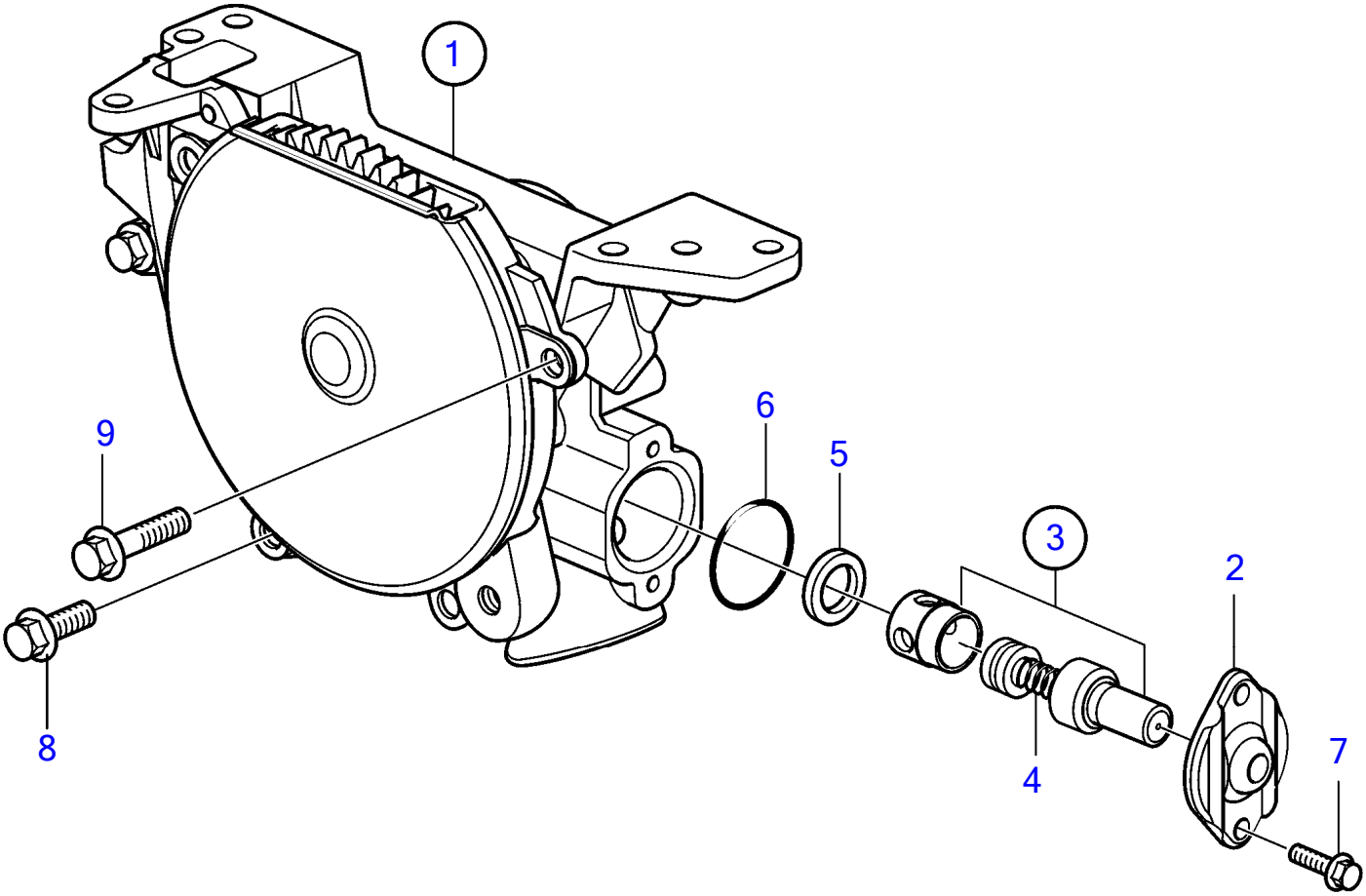

24266

Plus d'informations sur www.dbmoteurs.fr

D6-300A-F, D6-300D-F (MC), D6-300I-F, D6-330A-F, D6-330D-F, D6-330I-F, D6-370A-F, D6-370D-F, D6-370I-F, D6-400A-F, D6-435D-F, D6-435I-SC-F, D6-435I-WJ-F

No Réf	No Pièce	Qté requis	Désignation	Notes
1	3582667	1	Pompe huile	
2	471648	1	· Gaine extérieure	
3	3826265	1	· Soupape decharge	
4	3826266	1	· · Ressort	
5	469846	1	· Bague étanchéité	
6	949659	1	· Joint torique	
7	946544	2	· Vis à embase	L=16mm
8	946470	2	· Vis à embase	L=35mm
9	967949	2	· Vis à embase	L=12mm

Plus d'informations sur www.dbmoteurs.fr

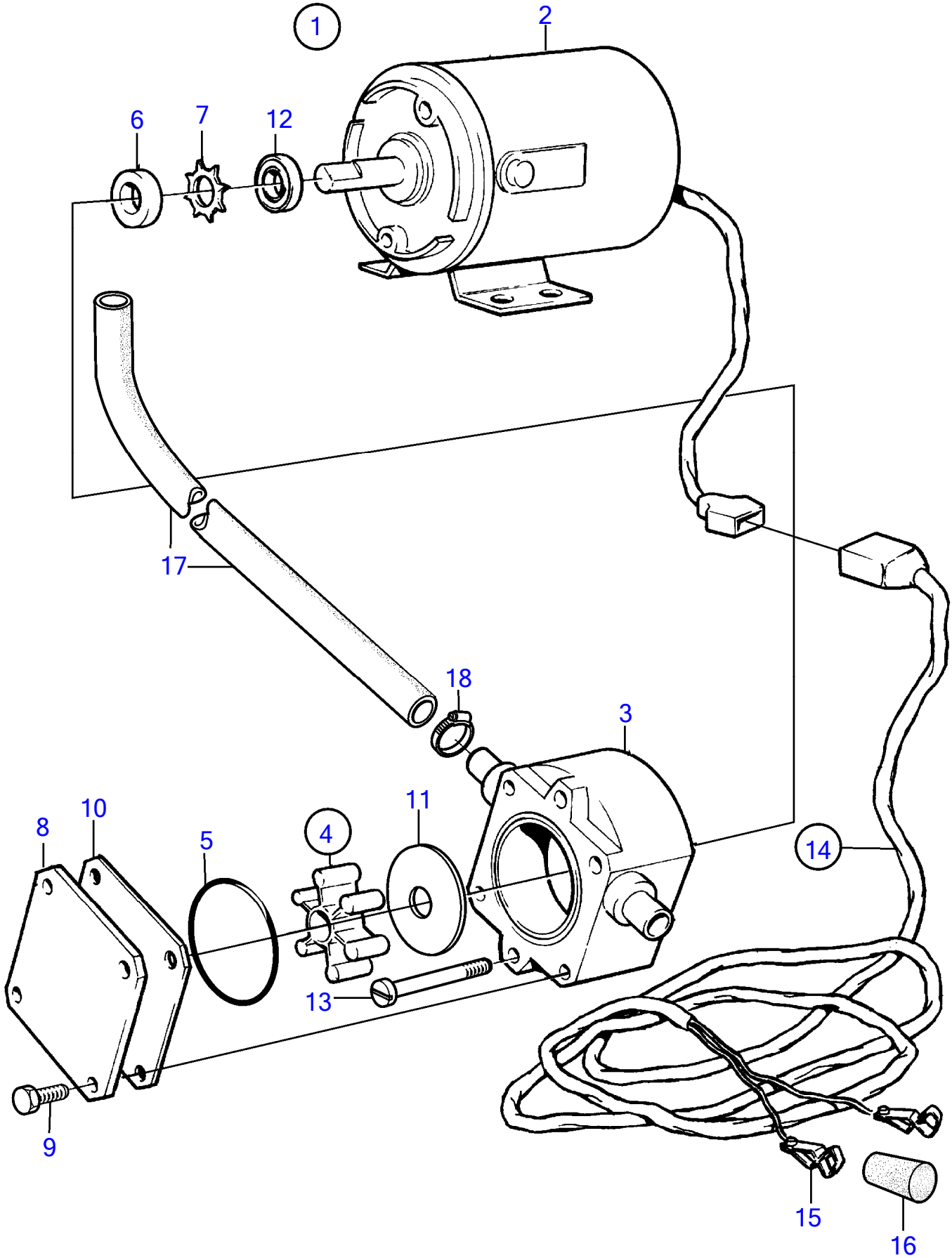

18186

Plus d'informations sur www.dbmoteurs.fr

No Réf	No Pièce	Qté requis	Désignation	Notes
1	843114	1	Pompe vidange huile	12V
2	842855	1	· Pompe vidange huile	
3	(844015)	1	· · Corps pompe	Réféence hors de gamme
4	844022	1	· · Kit impulseur	
5		1	· · · Joint torique	
6		1	· · · Bague etancheite	
7		1	· · · Anneau verrouillage	
8	844018	1	· · Gaine	
9	844021	4	· · Vis	
10	844017	1	· · Rondelle usure	
11	844016	1	· · Rondelle usure	
12	(844019)	1	· · Bague déflectrice	Réféence hors de gamme
13	969518	2	· · Vis à 6 pans creux	(847464)
14	843113	1	· Faisceau de câble	
15	844280	2	· · Clip	
16	(844279)	1	· · Isolation	Réféence hors de gamme, Noir
	(844278)	1	· · Isolation	Réféence hors de gamme, Rouge
17	943707	X	· Flexible	
18	943471	3	· Collier serrage	

Plus d'informations sur www.dbmoteurs.fr

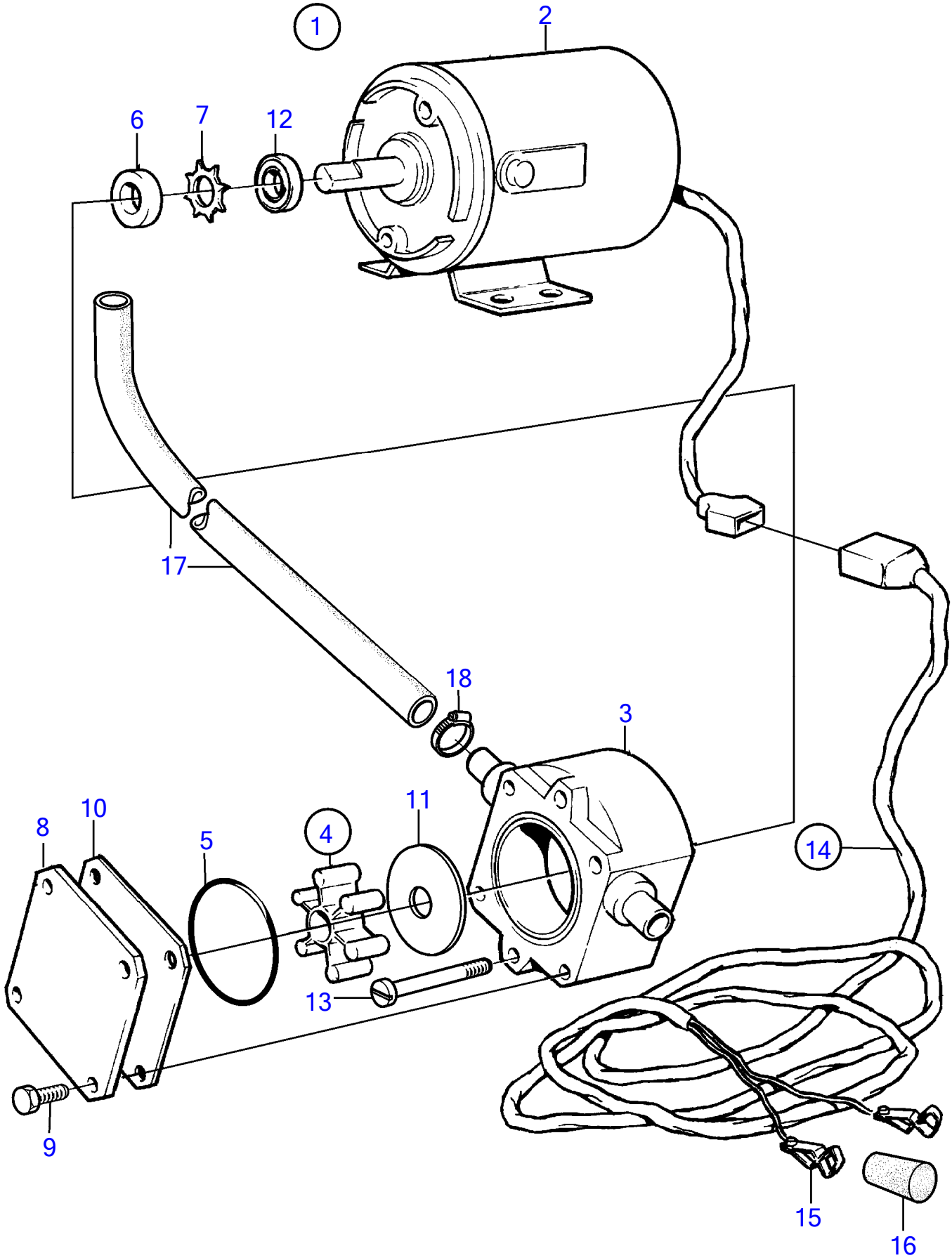

18186

Plus d'informations sur www.dbmoteurs.fr

No Réf	No Pièce	Qté requis	Désignation	Notes
1	843410	1	Pompe vidange huile	24V
2	842222	1	· Moteur électrique	
3	(844015)	1	· · Corps pompe	Réféence hors de gamme
4	844022	1	· · Kit impulseur	
5		1	· · · Joint torique	
6		1	· · · Bague etancheite	
7		1	· · · Anneau verrouillage	
8	844018	1	· · Gaine	
9	844021	4	· · Vis	
10	844017	1	· · Rondelle usure	
11	844016	1	· · Rondelle usure	
12	(844019)	1	· · Bague déflectrice	Réféence hors de gamme
13	969518	2	· · Vis à 6 pans creux	(847464)
14	843113	1	· Faisceau de câble	
15	844280	2	· · Clip	
16	(844279)	1	· · Isolation	Réféence hors de gamme, Noir
	(844278)	1	· · Isolation	Réféence hors de gamme, Rouge
17	943707	X	· Flexible	
18	943471	3	· Collier serrage	

Plus d'informations sur www.dbmoteurs.fr

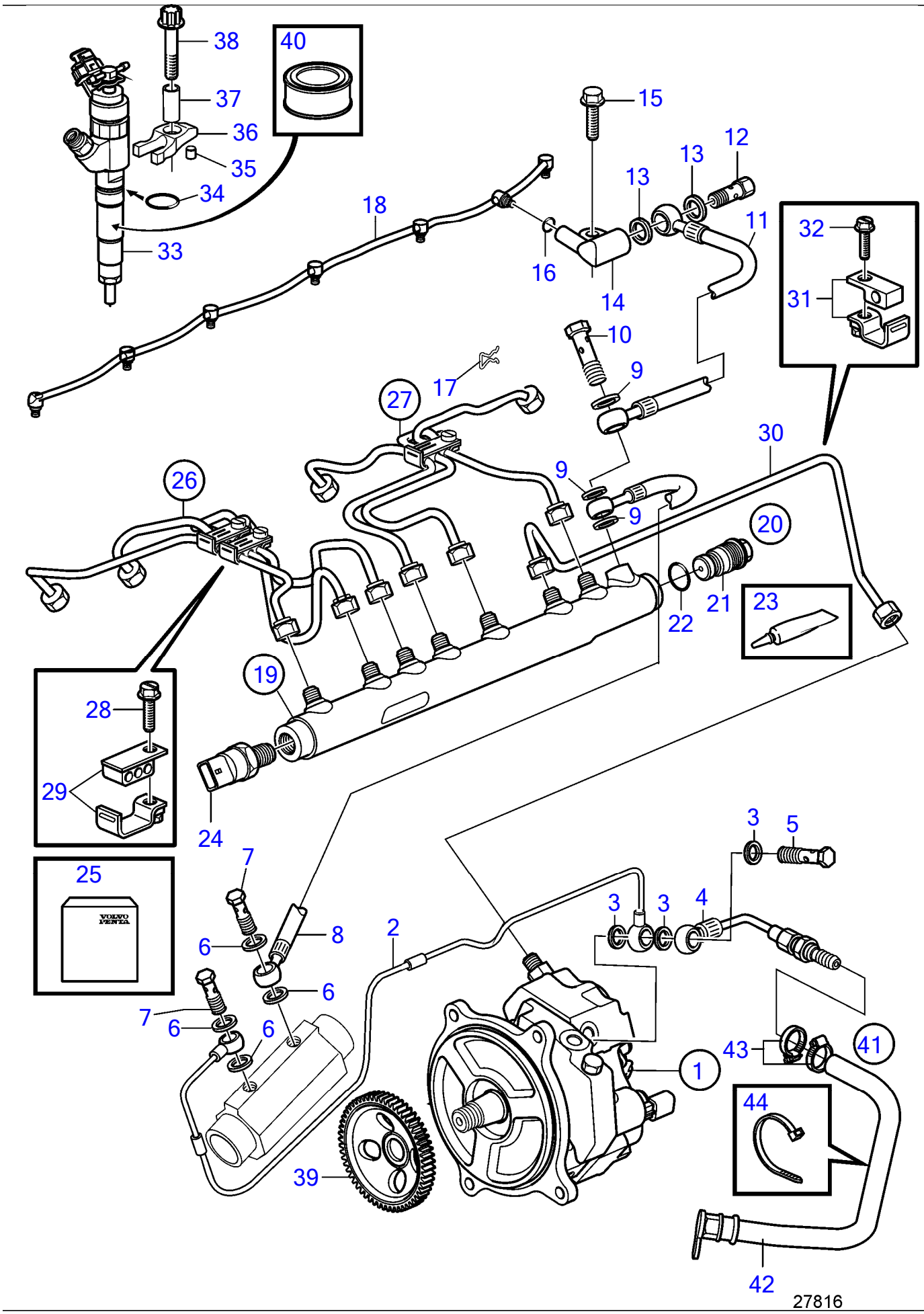

Plus d'informations sur www.dbmoteurs.fr

No Réf	No Pièce	Qté requis	Désignation	Notes
1	889635	1	Pompe haute pression	
			.	
	3803633	1	Pompe haute pression	
			.	
2	3583893	1	Flexible de carburan	
3	11994	3	Joint	
4	21822234	1	Raccord retour	
5	947975	1	Vis creuse	
6	20852763	4	Bague étanchéité	
7	969299	2	Vis creuse	
8	3584368	1	Flexible de carburan	
9	11994	3	Joint	
10	947975	1	Vis creuse	
11	3584366	1	Flexible de carburan	
12	3584427	1	Vanne de sécurité	
13	969011	2	Joint	
14	3583123	1	Carter soupape	
15	946173	1	Vis à embase	
16	3589700	7	Joint torique	
17	3583122	1	Ressort verrouillage	
18	3582803	1	Tuyauterie de retour	
19	3885742	1	Rail	
20	3884353	1	· Valve limitatrice de	
21		1	· · Valve limitatrice de	
22	3588336	1	· · · Joint torique	
23	828250	1	· · Graisse	
			· bulletin P-18-4-6	Graisse hydrofuge pour pistolet graisseur
24	3843100	1	· Detecteur pression	Buy cable kit 21758827 separately
25	828250	1	· · Graisse	
			· bulletin P-18-4-6	Graisse hydrofuge pour pistolet graisseur
26	3812506	1	Jeu tuyau refoulemen	
27	3588027	1	Jeu tuyau refoulemen	
28	3586005	2	Vis	
29	3586007	2	Collier serrage	
30	3582796	1	Tuyau refoulement	
31	3588018	2	Collier serrage	
32	946544	2	Vis à embase	
33	3801295	6	Injecteur	
34	3583078	6	Joint torique	
35	3583442	6	Support	
36	3582669	6	Collier serrage	
37	889789	6	Manchon	
38	3586690	6	Vis à six lobes	
39	889749	1	Vitesse	
40	3588346	X	Lubrifiant	500G
41	21967719	1	Flexible	
42	21945682	1	· Flexible	
43	961664	2	· Collier serrage	
44	980464	1	· Serre-câble	

Plus d'informations sur www.dbmoteurs.fr

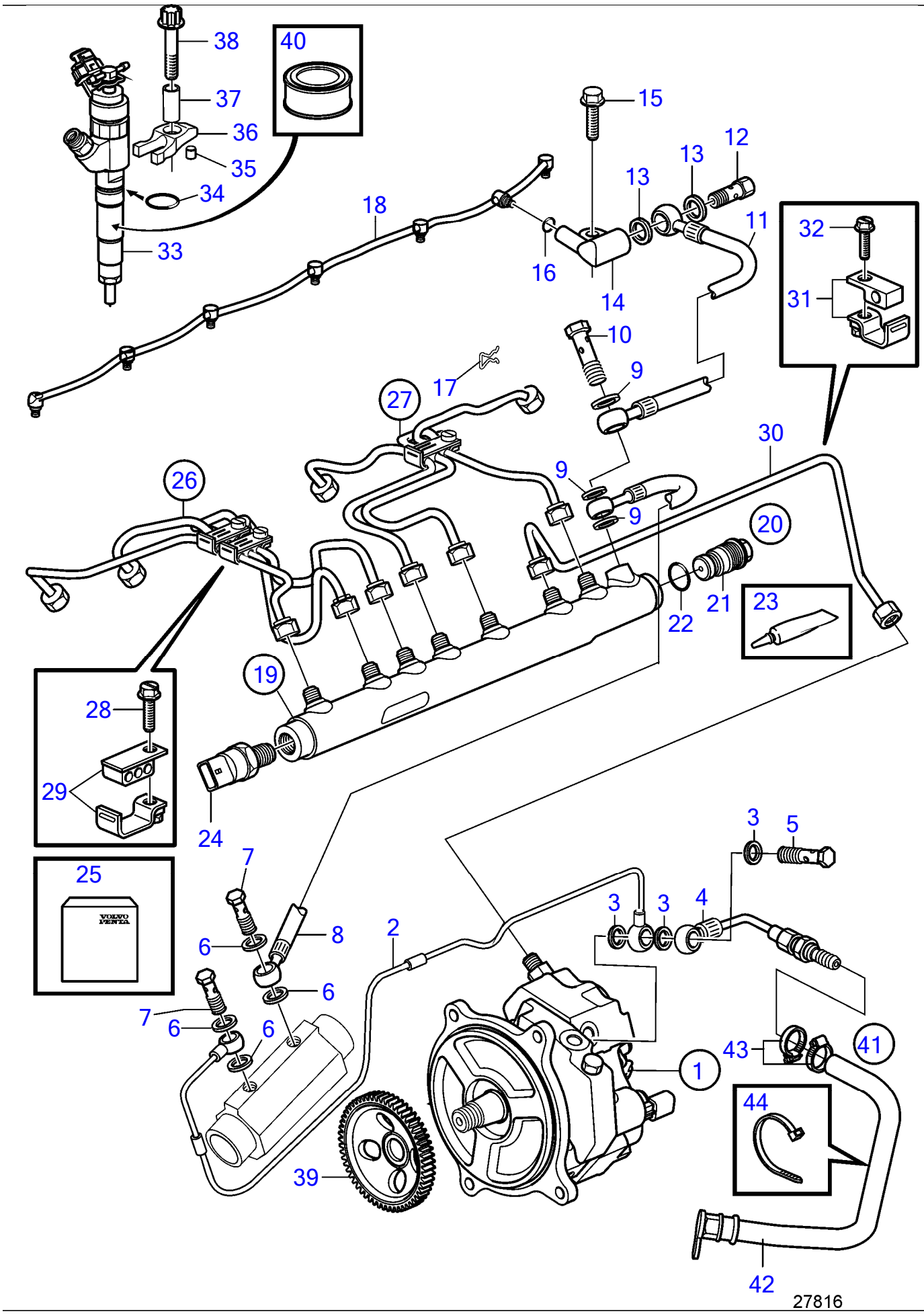

Plus d'informations sur www.dbmoteurs.fr

No Réf	No Pièce	Qté requis	Désignation	Notes
1	889635	1	Pompe haute pression	
			·	
	3803633	1	Pompe haute pression	
			·	
2	3583893	1	Flexible de carburan	
3	11994	3	Joint	
4	21822234	1	Raccord retour	
5	947975	1	Vis creuse	
6	20852763	4	Bague étanchéité	
7	969299	2	Vis creuse	
8	3584368	1	Flexible de carburan	
9	11994	3	Joint	
10	947975	1	Vis creuse	
11	3584366	1	Flexible de carburan	
12	3584427	1	Vanne de sécurité	
13	969011	2	Joint	
14	3583123	1	Carter soupape	
15	946173	1	Vis à embase	
16	3589700	7	Joint torique	
17	3583122	1	Ressort verrouillage	
18	3582803	1	Tuyauterie de retour	
19	3885742	1	Rail	
20	3884353	1	· Valve limitatrice de	
21		1	· · Valve limitatrice de	
22	3588336	1	· · · Joint torique	
23	828250	1	· · Graisse	
			· bulletin P-18-4-6	Graisse hydrofuge pour pistolet graisseur
24	3843100	1	· Detecteur pression	Buy cable kit 21758827 separately
25	21758827	1	· · Kit cables	
26	3812506	1	Jeu tuyau refoulemen	
27	3588027	1	Jeu tuyau refoulemen	
28	3586005	2	Vis	
29	3586007	2	Collier serrage	
30	3582796	1	Tuyau refoulement	
31	3588018	2	Collier serrage	
32	946544	2	Vis à embase	
33	3801148	6	Injecteur	
34	3583078	6	Joint torique	
35	3583442	6	Support	
36	3582669	6	Collier serrage	
37	889789	6	Manchon	
38	3586690	6	Vis à six lobes	
39	889749	1	Vitesse	
40	3588346	X	Lubrifiant	500G
41	21967719	1	Flexible	
42	21945682	1	· Flexible	
43	961664	2	· Collier serrage	
44	980464	1	· Serre-câble	Réféence hors de gamme

Plus d'informations sur www.dbmoteurs.fr

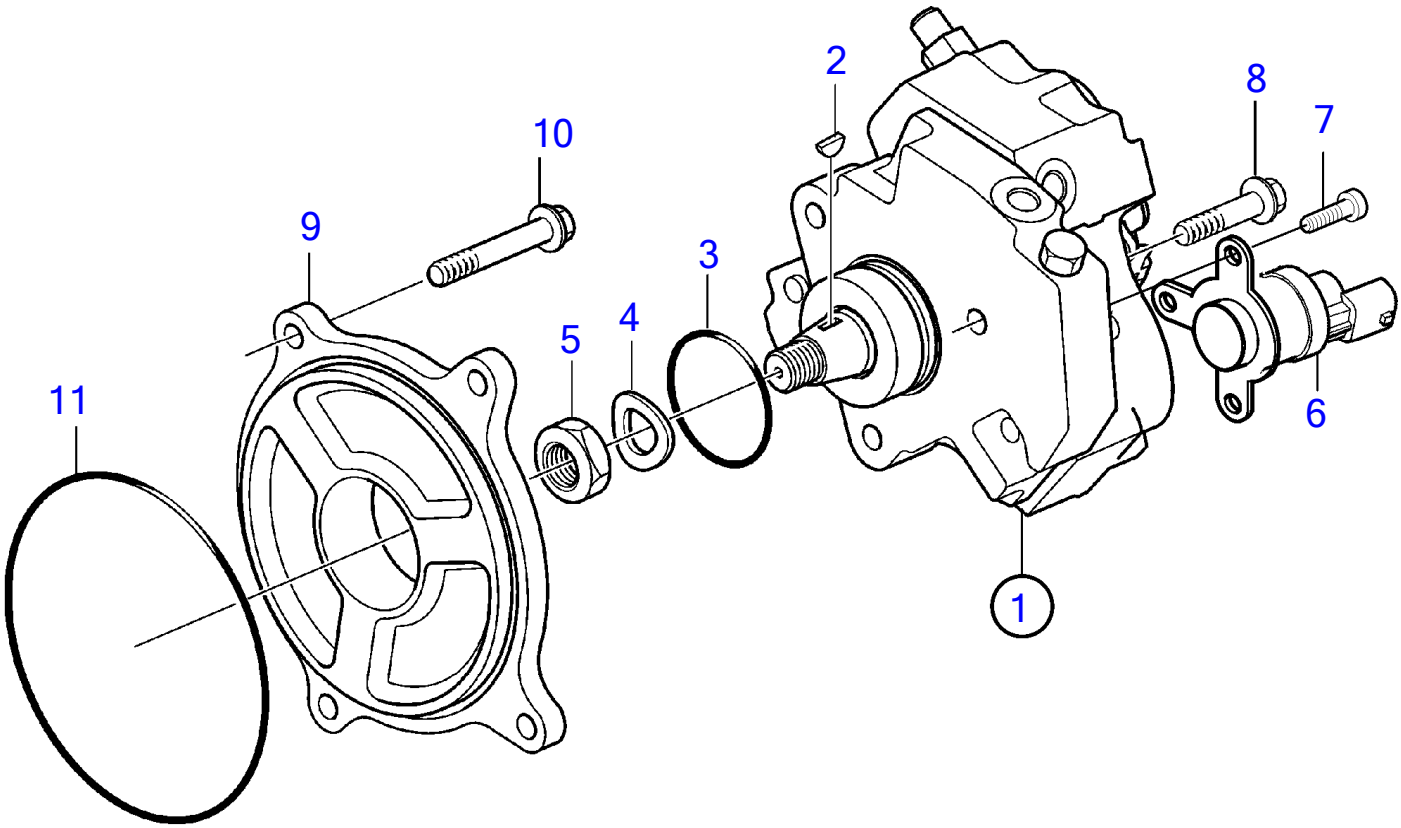

26502

Plus d'informations sur www.dbmoteurs.fr

D6-300A-F, D6-300D-F (MC), D6-300I-F, D6-330A-F, D6-330D-F, D6-330I-F, D6-370A-F, D6-370D-F, D6-370I-F, D6-400A-F, D6-435D-F, D6-435I-SC-F, D6-435I-WJ-F

No Réf	No Pièce	Qté requis	Désignation	Notes
1	889635	1	Pompe haute pression	
	3803633	1	Pompe haute pression	
2	243734	1	· Clavette woodruff	
3	8631580	1	· Joint torique	
4	3588228	1	· Rondelle élastique	
5	3588229	1	· Écrou hexagonal	
6	21945363	1	Vanne electromagneti	
7	959190	3	Vis à six pans creux	
8	947760	3	Vis à embase	L=40mm
9	3885130	1	Tôle intermédiaire	
10	965217	4	Vis à embase	L=65mm
11	948888	1	Joint torique	

Plus d'informations sur www.dbmoteurs.fr

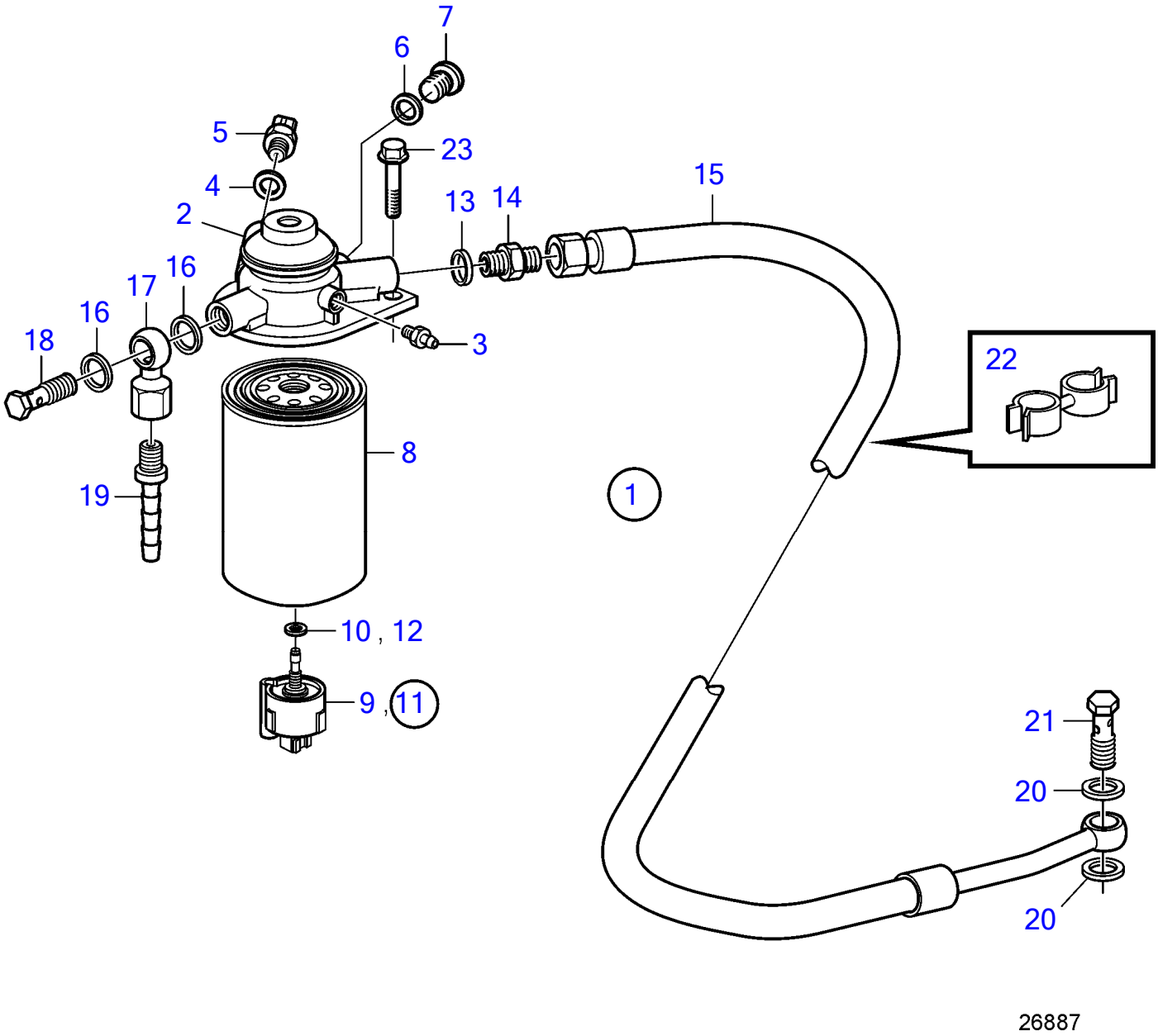

Plus d'informations sur www.dbmoteurs.fr

23 Filtre a carburant

D6-300A-F, D6-300I-F, D6-330D-F, D6-330I-F, D6-370A-F, D6-370D-F, D6-370I-F, D6-400A-F, D6-435D-F, D6-435I-SC-F, D6-435I-TC-F, D6-435I-WJ-F

No Réf	No Pièce	Qté requis	Désignation	Notes
1	21540371	1	Filtre carburant	
2		1	· Boîtier de filtre	
3	20548012	1	· Robinet	
4	11996	1	· Joint	
5	1624368	1	· Palpeut	
6	969011	1	· Joint	
7	945065	1	· Tampon	M14x1.5
8	21718912	1	· Filtre	
9		1	· Palpeut	
10	21927730	1	· · Joint	
11	3808616	1	Palpeut	Instructions d'installation incluses.
12	21927730	1	· Joint	
13	969011	1	Joint	
14	941754	1	Raccord	
15	3583440	1	Flexible de carburan	
16	969011	2	Joint	
17	861101	1	Raccord banjo	
18	25167	1	Vis creuse	
19	3825000	1	Raccord flexible	
20	969011	2	Joint	
21	25167	1	Vis creuse	
22	9205207	1	Retenue	
23	946671	2	Vis à embase	

Plus d'informations sur www.dbmoteurs.fr

26670

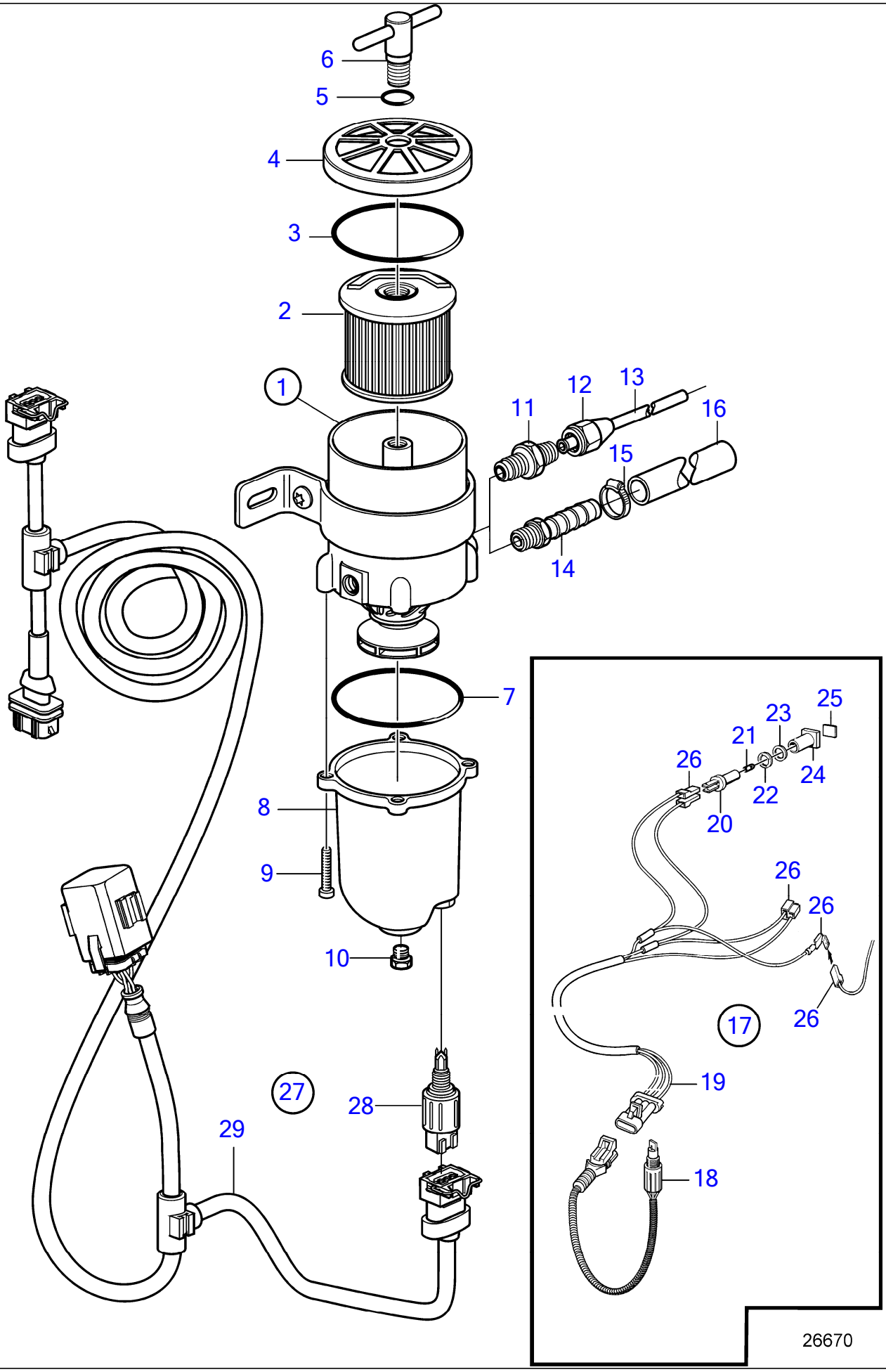

Plus d'informations sur www.dbmoteurs.fr

23 Filtre á carburant et sèparateur d'eau, homologation RINA

D6-300A-F, D6-300D-F (MC), D6-300I-F, D6-330A-F, D6-330D-F, D6-330I-F, D6-370A-F, D6-370D-F, D6-370I-F, D6-400A-F, D6-435D-F, D6-435I-SC-F, D6-435I-TC-F, D6-435I-WJ-F

No Réf	No Pièce	Qté requis	Désignation	Notes
1	877763	1	Filtre carburant	
			· bulletin P-44-5-18	Alarme de présence d'eau dans carburant pour préfiltres à carburant
2	1147147	1	· Cartouche filtre car	2 microns
	861014	1	· Cartouche	10 microns, Std
	3581760	1	· Cartouche	30 microns
3	838504	1	· Joint	
4		1	· Serrure	
5	838505	1	· Joint torique	
6		1	· Poignée	
7	3838861	1	· Joint	
8	3838849	1	· Coussinet	
9	950024	4	· Vis empreinte crucif	
10	952075	1	· Tampon	
11	954337	2	Raccord	
12	954323	2	Écrou accouplement	
13	1140062	2	Tuyau cuivre	
14	3825000	2	Raccord flexible	
15	961664	2	Collier serrage	
16	861057	X	Flexible de carburan	3/8"
			· bulletin P-23-4-4	Tuyau de carburant No de réf. 861057
17	1140724	1	Témoin niveau	
18	3588916	1	· Lot d'alarme	
19	881774	1	· Faisceau de cables	
20	808175	1	· Porte-lampe	
21	19923	1	· Ampoule	12V, 2W
	182059	1	· Ampoule	24V, 3W
22	967583	1	· Retenue	
23	829714	1	· Bague étanchéité	
24	838455	1	· Retenue	
25	872591	1	· Ruban symbole	
26		X	· cables et cosses	
27	21641493	1		
			· bulletin P-44-5-18	Alarme de présence d'eau dans carburant pour préfiltres à carburant
28	21614395	1	· Palpeut	Alternative
29	21432601	1	· Faisceau de cables	Alternative

Plus d'informations sur www.dbmoteurs.fr

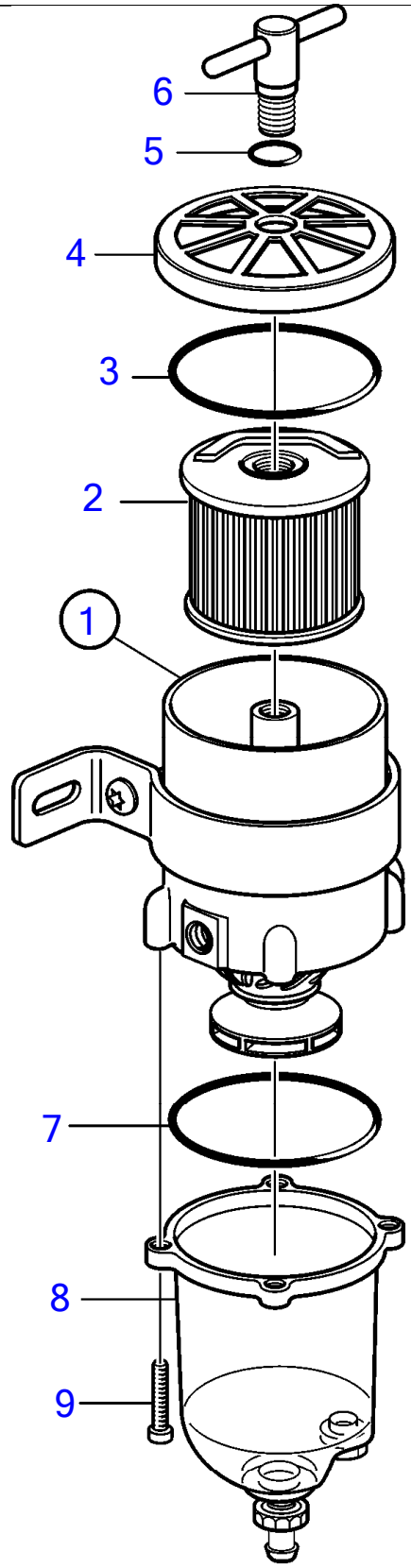

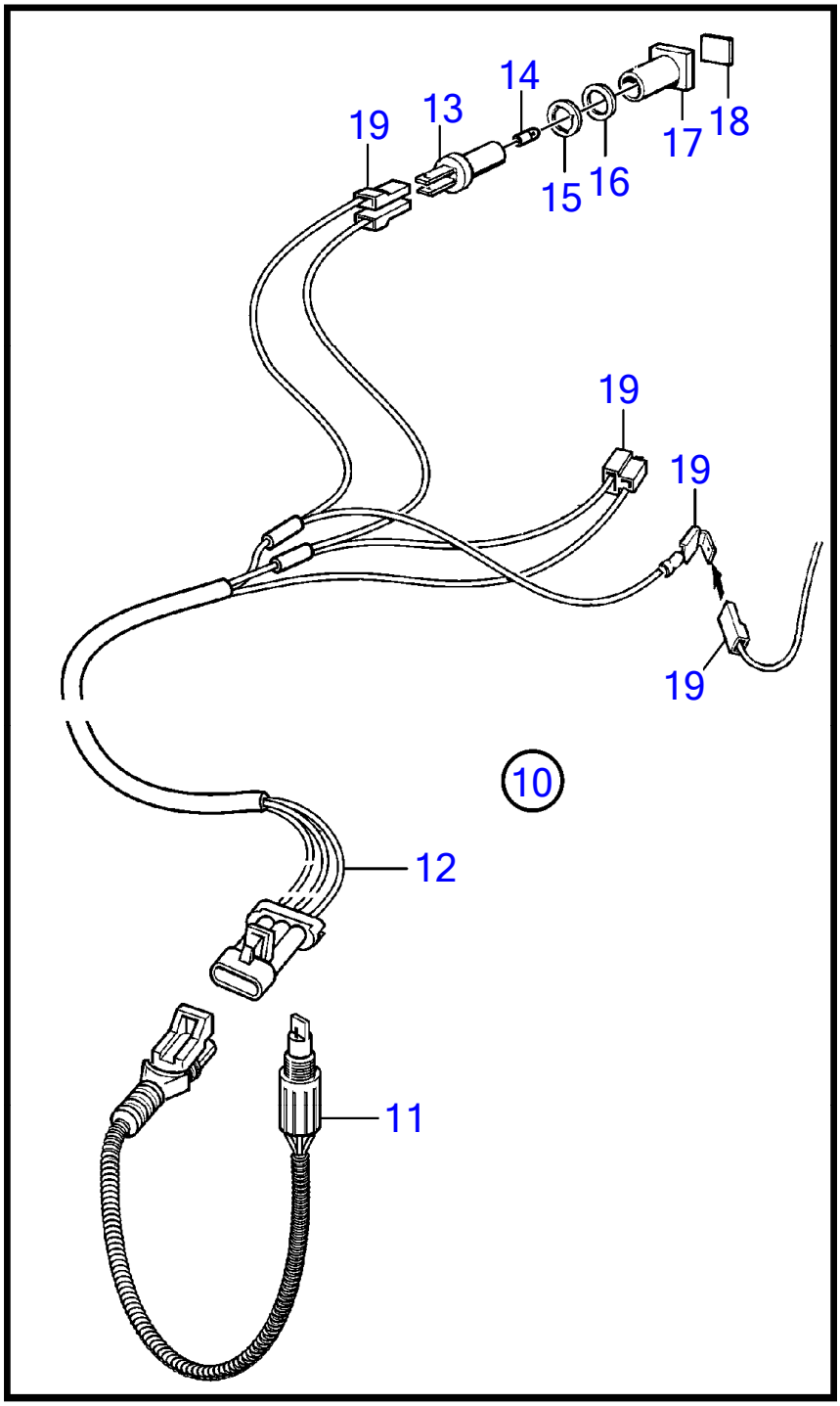

Plus d'informations sur www.dbmoteurs.fr

23 Filtre á carburant et sèparateur d'eau

D6-300A-F, D6-300D-F (MC), D6-300I-F, D6-330A-F, D6-330D-F, D6-330I-F, D6-370A-F, D6-370D-F, D6-370I-F, D6-400A-F, D6-435D-F, D6-435I-SC-F, D6-435I-TC-F, D6-435I-WJ-F

No Réf	No Pièce	Qté requis	Désignation	Notes
1	877762	1	Filtre carburant	
			· bulletin P-44-5-18	Alarme de présence d'eau dans carburant pour préfiltres à carburant
2	861014	1	· Cartouche	
3	838504	1	· Joint	
4		1	· Crepine	
5	838506	1	· Joint torique	
6		1	· Poignée	
7	3838861	1	· Joint	
8	3838848	1	· Coussinet	
9	950024	4	· Vis empreinte crucif	
10	1140724	1	Témoin niveau	
11	3588916	1	· Lot d'alarme	
12	881774	1	· Faisceau de cables	
13	808175	1	· Porte-lampe	
14	19923	1	· Ampoule	12V, 2W
	182059	1	· Ampoule	24V, 3W
15	967583	1	· Retenue	
16	829714	1	· Bague étanchéité	
17	838455	1	· Retenue	
18	872591	1	· Ruban symbole	
19		X	· cables et cosses	

Plus d'informations sur www.dbmoteurs.fr

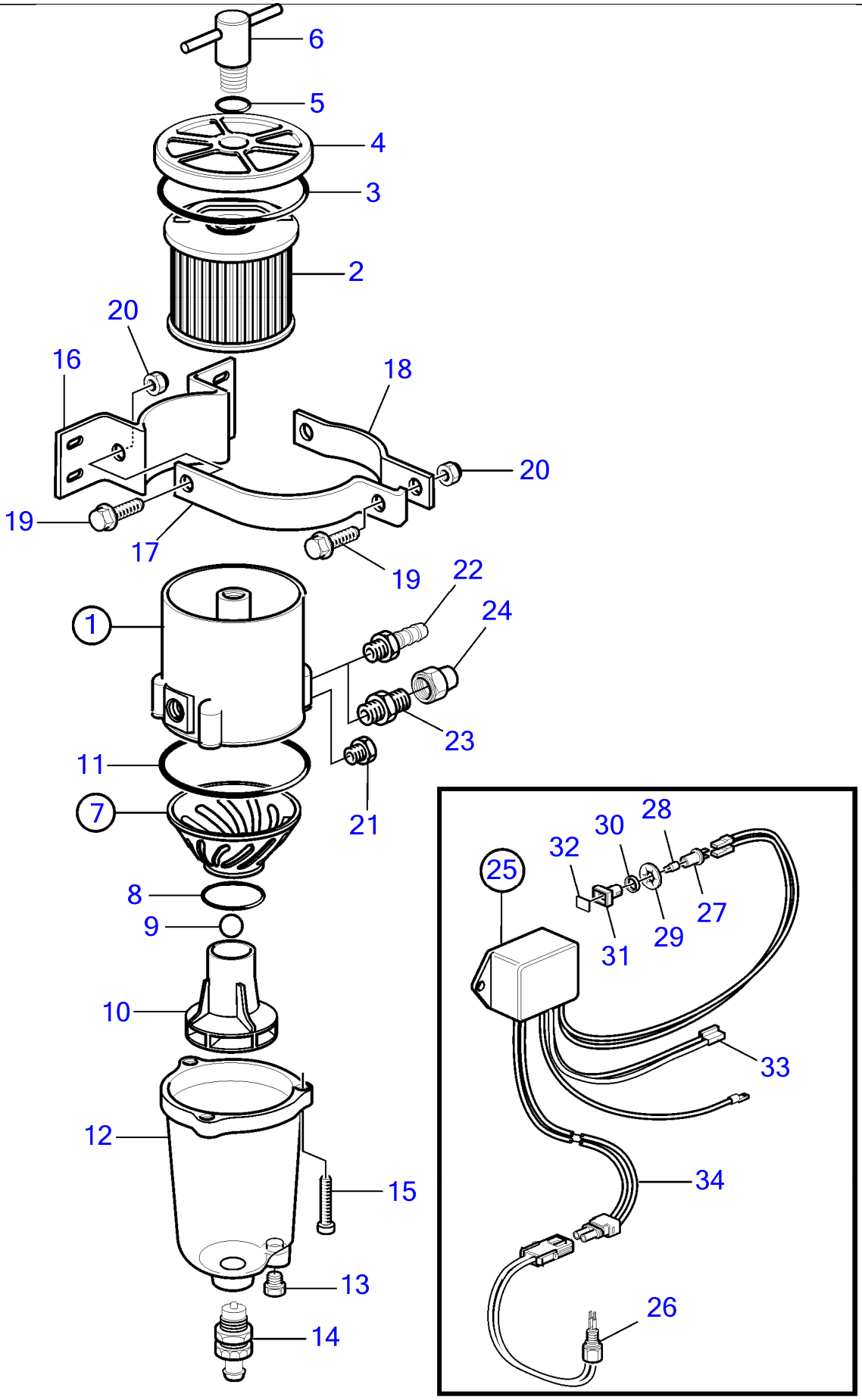

18244

Plus d'informations sur www.dbmoteurs.fr

23 Filtre á carburant et sèparateur d'eau

D6-300A-F, D6-300D-F (MC), D6-300I-F, D6-330A-F, D6-330D-F, D6-330I-F, D6-370A-F, D6-370D-F, D6-370I-F, D6-400A-F, D6-435D-F, D6-435I-SC-F, D6-435I-TC-F, D6-435I-WJ-F

No Réf	No Pièce	Qté requis	Désignation	Notes
1	861143	1	Filtre carburant	Rempl par 877762
			· bulletin 50-03	Filtre à carburant/sépar. d'eau supplém., D2010-40, D22 1994-02-01
			· bulletin 50-10	Modifications dans le programme filtre à carburant par suite de la législation
			· bulletin 50-11A	Filtres à carburant / Separateurs d'eau
1	877762	1	Filtre carburant	
			· bulletin P-44-5-18	Alarme de présence d'eau dans carburant pour préfiltres à carburant
1			·	
			·	
2	1147147	1	· Cartouche filtre car	2 microns
	861014	1	· Cartouche	10 microns, Std
	3581760	1	· Cartouche	30 microns
3	838504	1	· Joint	
4		1	· Serrure	
5	838505	1	· Joint torique	
6		1	· Poignée	
7	861455	1	· Joint torique	
8		1	· · Joint torique	
9		1	· · Bille	
10		1	· · Cartouche	
11	3838861	1	· · Joint	(838502)
12	3838848	1	· Coussinet	(861453)
13		1	· Bouchon	
14	861456	1	· Robinet	
15	950024	4	· Vis empreinte crucif	
16		1	· Console	
17		1	· Collier serrage	
18		1	· Collier serrage	
19		3	· Vis	
20		3	· Ecrou	
21		1	· Bouchon	
22	3825000	X	Raccord flexible	(834781)
23	954337	X	Raccord	
24	954323	X	Écrou accouplement	
25	1140724	1	Témoin niveau	
26	3588916	1	· Lot d'alarme	
27	808175	1	· Porte-lampe	
28	19923	1	· Ampoule	12V, 2W
	182059	1	· Ampoule	24V, 3W
29	967583	1	· Retenue	
30	829714	1	· Bague étanchéité	
31	838455	1	· Retenue	
32	872591	1	· Ruban symbole	
33		X	· cables et cosses	
34	881774	1	Faisceau de cables	

Plus d'informations sur www.dbmoteurs.fr

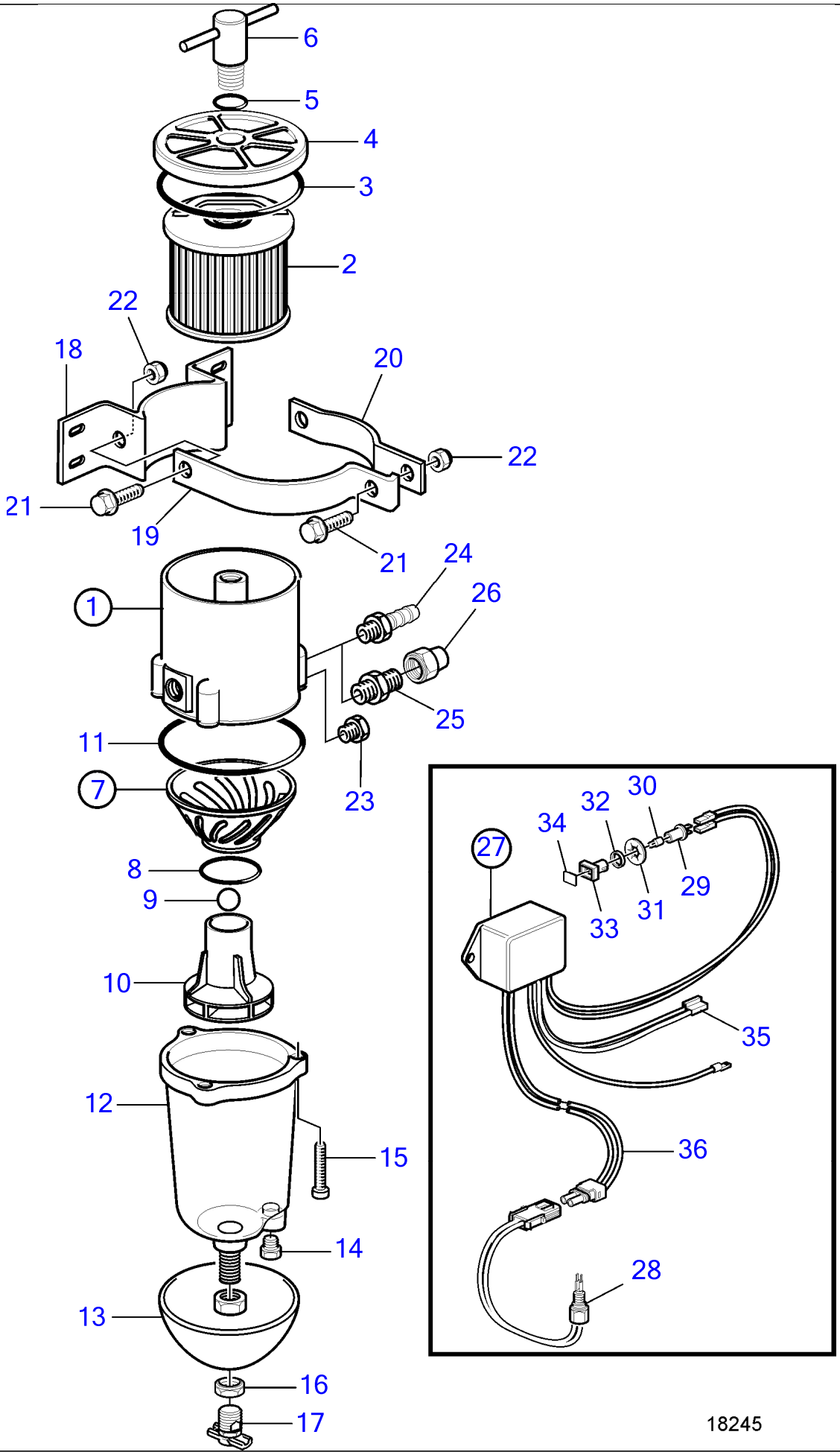

Plus d'informations sur www.dbmoteurs.fr

23 Filtre á carburant et sèparateur d'eau, homologation RINA

D6-300A-F, D6-300D-F (MC), D6-300I-F, D6-330A-F, D6-330D-F, D6-330I-F, D6-370A-F, D6-370D-F, D6-370I-F, D6-400A-F, D6-435D-F, D6-435I-SC-F, D6-435I-TC-F, D6-435I-WJ-F

No Réf	No Pièce	Qté requis	Désignation	Notes
1	3582350	1	Filtre carburant	Rempl par 877763.
			· bulletin 50-11A	Filtres à carburant / Separateurs d'eau
1	877763	1	Filtre carburant	
			·	
			· bulletin P-44-5-18	Alarme de présence d'eau dans carburant pour préfiltres à carburant
2	861014	1	· Cartouche	
3	838504	1	· Joint	
4		1	· Serrure	
5	838505	1	· Joint torique	
6		1	· Poignée	
7	861455	1	· Joint torique	
8		1	· · Joint torique	
9		1	· · Bille	
10		1	· · Cartouche	
11	3838861	1	· · Joint	(838502)
12	3838849	1	Coussinet	
13		1	· Pare-chaleur	
14		1	· Bouchon	
15	950024	4	· Vis empreinte crucif	
16	(861459)	2	· Écrou	Réféence hors de gamme
17	(861458)	1	· Robinet	Réféence hors de gamme
18		1	· Console	
19		1	· Collier serrage	
20		1	· Collier serrage	
21		3	· Vis	
22		3	· Ecrou	
23		1	· Bouchon	
24	3825000	X	Raccord flexible	(834781)
25	954337	X	Raccord	
26	954323	X	Écrou accouplement	
27	1140724	1	Témoin niveau	(1140609)
28	3588916	1	· Lot d'alarme	
29	808175	1	· Porte-lampe	
30	19923	1	· Ampoule	12V, 2W
	182059	1	· Ampoule	24V, 3W
31	967583	1	· Retenue	
32	829714	1	· Bague étanchéité	
33	838455	1	· Retenue	
34	872591	1	· Ruban symbole	
35		X	· cables et cosses	
36	881774	1	Faisceau de cables	

Plus d'informations sur www.dbmoteurs.fr

22429

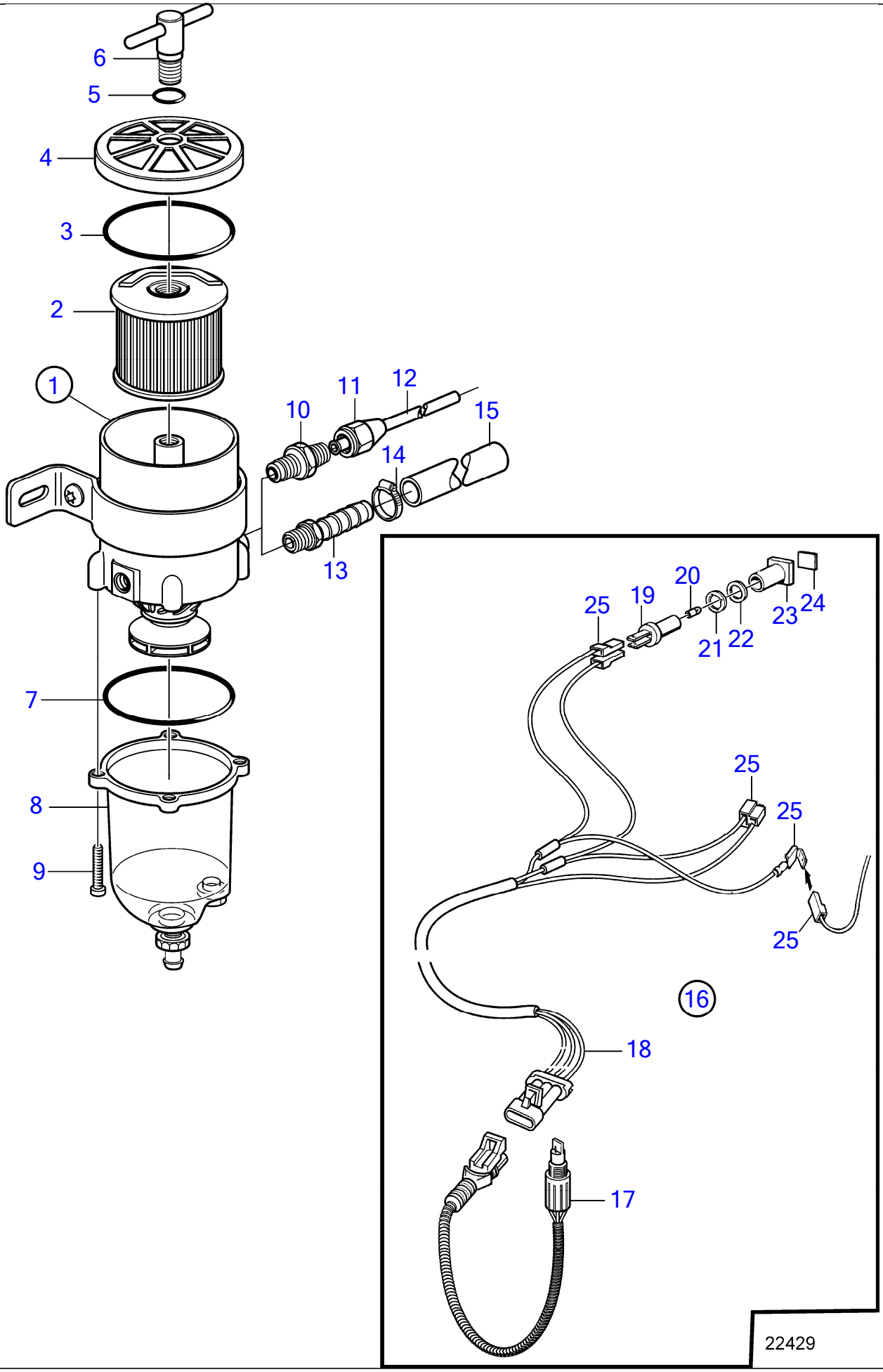

Plus d'informations sur www.dbmoteurs.fr

23 Filtre á carburant et sèparateur d'eau

D6-300A-F, D6-300D-F (MC), D6-300I-F, D6-330A-F, D6-330D-F, D6-330I-F, D6-370A-F, D6-370D-F, D6-370I-F, D6-400A-F, D6-435D-F, D6-435I-SC-F, D6-435I-TC-F, D6-435I-WJ-F

No Réf	No Pièce	Qté requis	Désignation	Notes
1	877762	1	Filtre carburant	(861143)
			· bulletin P-44-5-18	Alarme de présence d'eau dans carburant pour préfiltres à carburant
2	1147147	1	· Cartouche filtre car	2 microns
	861014	1	· Cartouche	10 microns, Std
	3581760	1	· Cartouche	30 microns
3	838504	1	· Joint	
4		1	· Serrure	
5	838505	1	· Joint torique	
6		1	· Poignée	
7	3838861	1	· Joint	
8	3838848	1	· Coussinet	
9	950024	4	· Vis empreinte crucif	
10	954337	2	Raccord	
11	954323	2	Écrou accouplement	
12	1140062	2	Tuyau cuivre	
13	3825000	2	Raccord flexible	
14	961664	2	Collier serrage	
15	861057	X	Flexible de carburan	3/8"
			· bulletin P-23-4-4	Tuyau de carburant No de réf. 861057
16	1140724	1	Témoin niveau	
17	3588916	1	· Lot d'alarme	
18	881774	1	· Faisceau de cables	
19	808175	1	· Porte-lampe	
20	19923	1	· Ampoule	12V, 2W
	182059	1	· Ampoule	24V, 3W
21	967583	1	· Retenue	
22	829714	1	· Bague étanchéité	
23	838455	1	· Retenue	
24	872591	1	· Ruban symbole	
25		X	· cables et cosses	

Plus d'informations sur www.dbmoteurs.fr

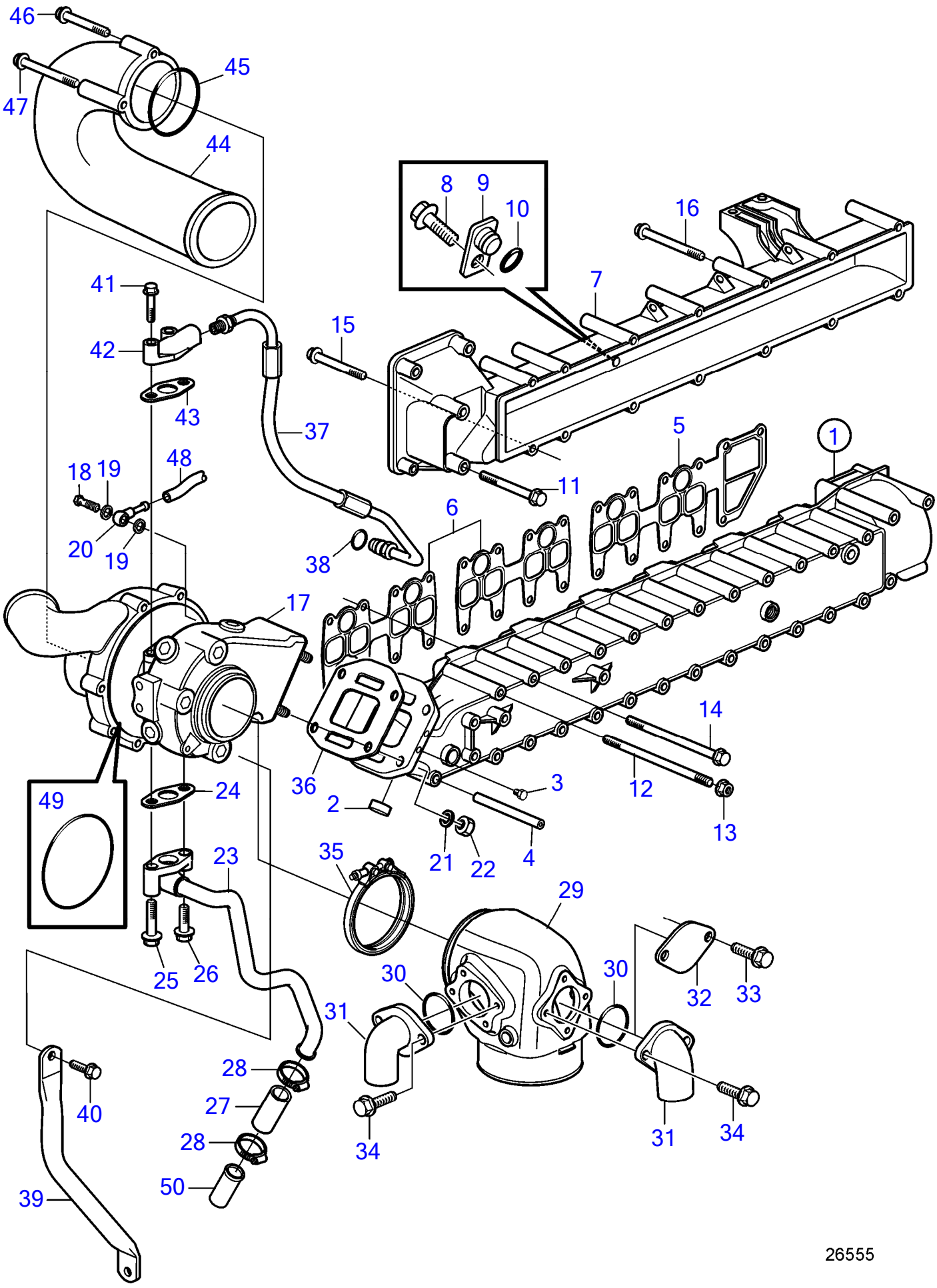

Plus d'informations sur www.dbmoteurs.fr

No Réf	No Pièce	Qté requis	Désignation	Notes
1	3841203	1	Collecteur d'échappe	
2	8131707	1	· Bouchon capuchon	
3	479979	1	· Tampon	
4	3583116	1	· Goupille tubulaire	
5	3583336	1	Joint	
6	3582725	2	Joint	
7	21871927	1	Tubulure d'admission	
8	946501	1	Vis à embase	
9	21851463	1	Raccord reducteur	
10	925053	1	Joint torique	
11	947760	1	Vis à embase	
12	948194	6	Goujon	
13	945408	6	Écrou à bride	
14	968999	22	Vis à embase	L=130mm
15	965184	13	Vis à embase	L=100mm
16	965182	1	Vis à embase	L=80mm
17	3802152	1	Turbocompresseur	
			· pièces non specifiées	
18	969299	1	Vis creuse	
19	11994	2	Joint	
20	858750	1	Raccord banjo	
21	955895	4	Rondelle	
22	940183	4	Écrou hexagonal	
23	3582967	1	Tuyau de retour d'hu	
24	860105	1	Joint	
25	948217	1	Vis à embase	
26	945444	1	Vis à embase	
27	466328	1	Flexible	
28	994559	2	Collier serrage	
29	21700014	1	Coude echappement	
30	969415	2	Joint torique	
31	21450768	2	Raccord	
32	3584006	1	Gaine extérieure	
33	947542	2	Vis à embase	
34	948356	4	Vis à embase	
35	21325767	1	Collier en v	
36	21452196	1	Joint	
37	40005392	1	Conduit huile pressi	
38	976971	1	Joint torique	
39	3583094	1	Support	
40	946471	1	Vis à embase	
41	947760	2	Vis à embase	
42	8192268	1	Bride	
43	420641	1	Joint plan	
44	3812945	1	Raccord	
45	949841	1	Joint torique	
46	965180	1	Vis à embase	
47	968842	2	Vis à embase	
48	942700	X	Flexible	
49	3887153	1	Joint torique	
50	3583622	1	Raccord flexible	

Plus d'informations sur www.dbmoteurs.fr

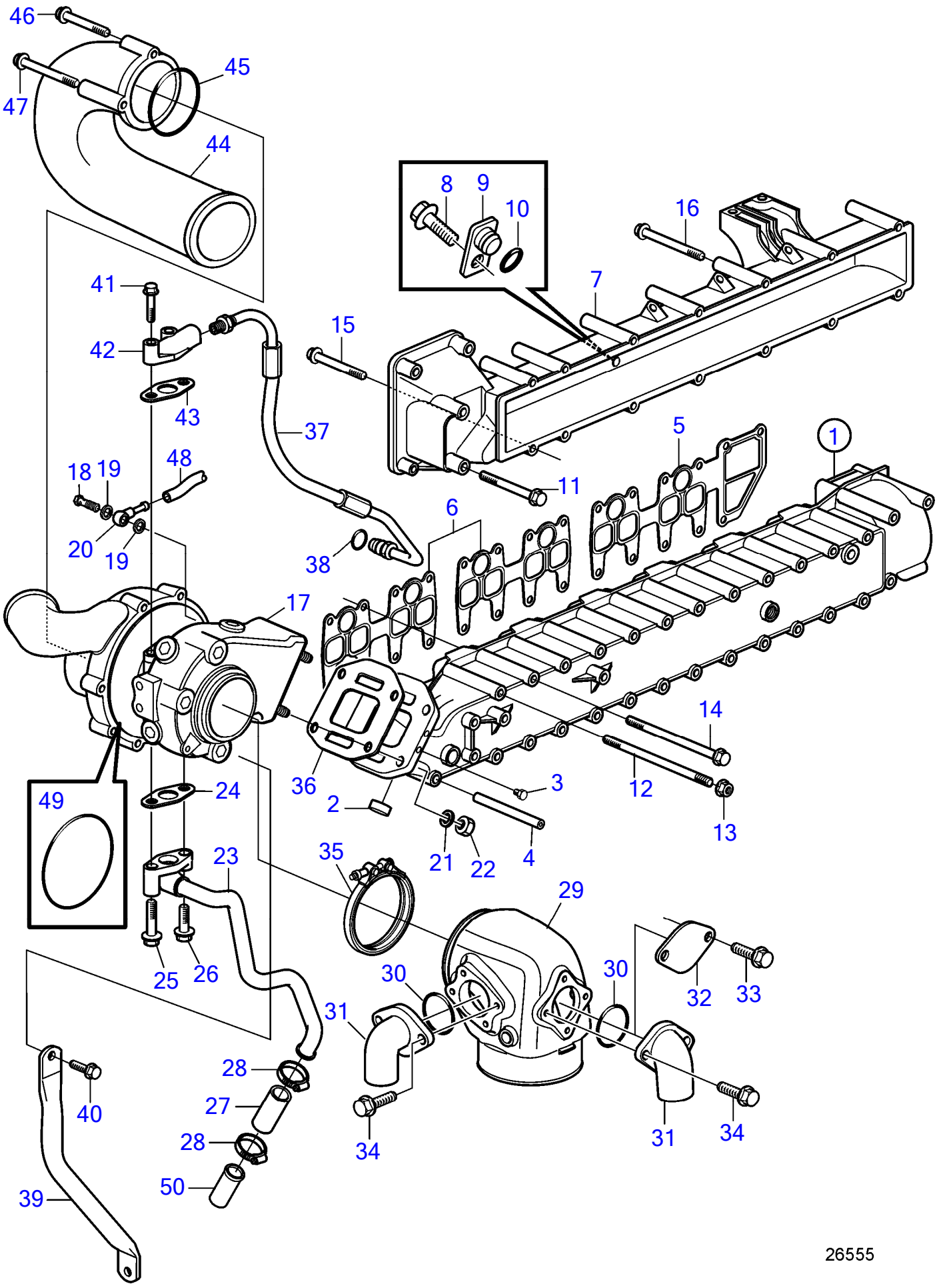

Plus d'informations sur www.dbmoteurs.fr

No Réf	No Pièce	Qté requis	Désignation	Notes
1	3841203	1	Collecteur d'échappe	
2	8131707	1	· Bouchon capuchon	
3	479979	1	· Tampon	
4	3583116	1	· Goupille tubulaire	
5	3583336	1	Joint	
6	3582725	2	Joint	
7	21871927	1	Tubulure d'admission	
8	946501	1	Vis à embase	
9	21851463	1	Raccord reducteur	
10	925053	1	Joint torique	
11	947760	1	Vis à embase	
12	948194	6	Goujon	
13	945408	6	Écrou à bride	
14	968999	22	Vis à embase	L=130mm
15	965184	13	Vis à embase	L=100mm
16	965182	1	Vis à embase	L=80mm
17	3802151	1	Turbocompresseur	
			· pièces non specifiées	
18	969299	1	Vis creuse	
19	11994	2	Joint	
20	858750	1	Raccord banjo	
21	955895	4	Rondelle	
22	940183	4	Écrou hexagonal	
23	3582967	1	Tuyau de retour d'hu	
24	860105	1	Joint	
25	948217	1	Vis à embase	
26	945444	1	Vis à embase	
27	466328	1	Flexible	
28	994559	2	Collier serrage	
29	21700014	1	Coude echappement	
30	969415	2	Joint torique	
31	21450768	2	Raccord	
32	3584006	1	Gaine extérieure	
33	947542	2	Vis à embase	
34	948356	4	Vis à embase	
35	21325767	1	Collier en v	
36	21452196	1	Joint	
37	40005392	1	Conduit huile pressi	
38	976971	1	Joint torique	
39	3583094	1	Support	
40	946471	1	Vis à embase	
41	947760	2	Vis à embase	
42	8192268	1	Bride	
43	420641	1	Joint plan	
44	3812945	1	Raccord	
45	949841	1	Joint torique	
46	965180	1	Vis à embase	
47	968842	2	Vis à embase	
48	942700	X	Flexible	L=600mm
49	3887153	1	Joint torique	
50	3583622	1	Raccord flexible	

Plus d'informations sur www.dbmoteurs.fr

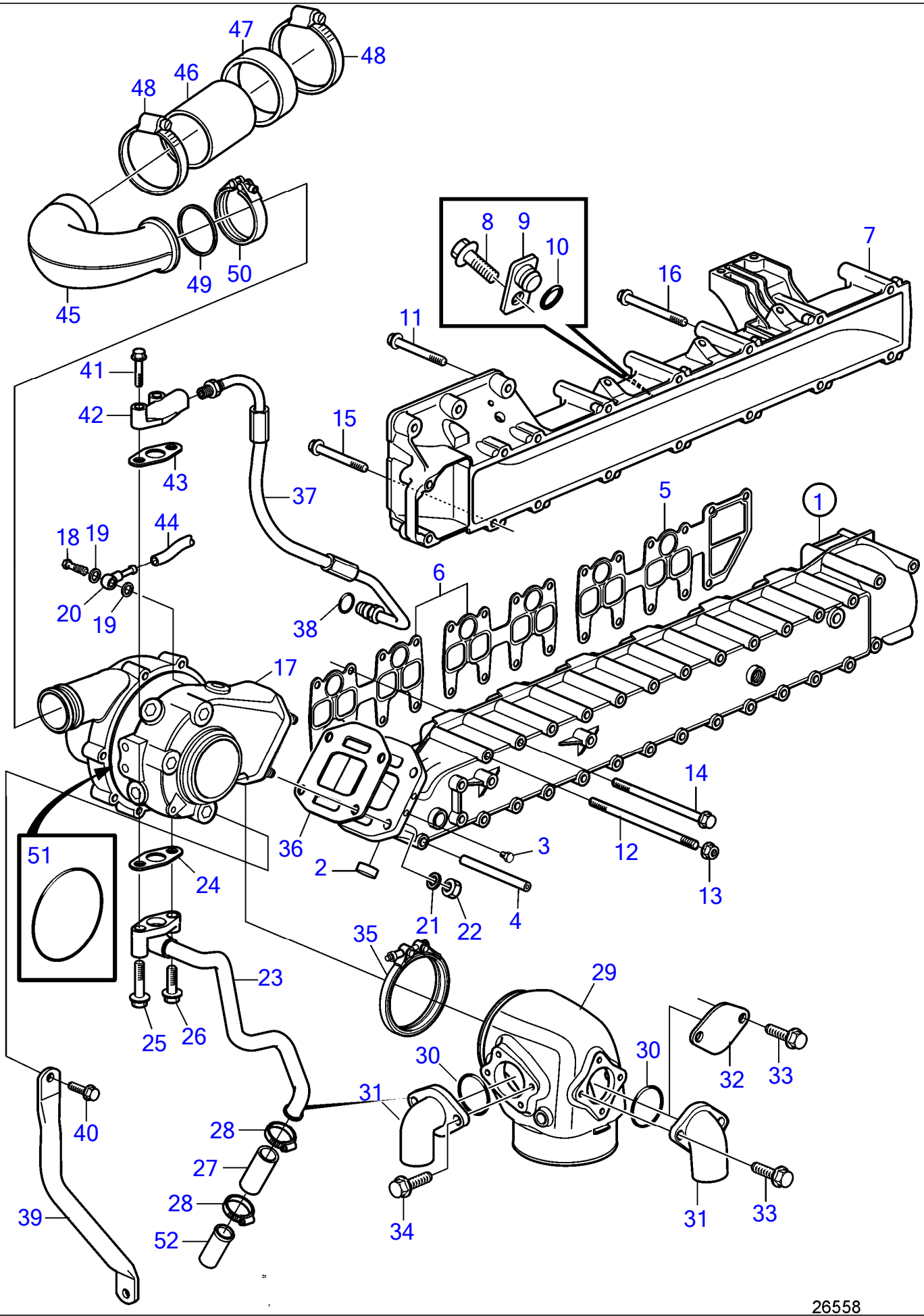

Plus d'informations sur www.dbmoteurs.fr

No Réf	No Pièce	Qté requis	Désignation	Notes
1	3841203	1	Collecteur d'échappe	
2	8131707	1	· Bouchon capuchon	
3	479979	1	· Tampon	
4	3583116	1	· Goupille tubulaire	
5	3583336	1	Joint	
6	3582725	2	Joint	
7	21871925	1	Tubulure d'admission	
8	946501	1	Vis à embase	
9	21851463	1	Raccord reducteur	
10	925053	1	Joint torique	
11	948217	4	Vis à embase	L=45mm
12	948194	6	Goujon	
13	945408	6	Écrou à bride	
14	968999	22	Vis à embase	L=130mm
15	965216	4	Vis à embase	L=55mm
16	965184	10	Vis à embase	L=100mm
17	3801138	1	Turbocompresseur	
			· pièces non specifiées	
18	969299	1	Vis creuse	
19	11994	2	Joint	
20	858750	1	Raccord banjo	
21	955895	4	Rondelle	
22	940183	4	Écrou hexagonal	
23	3582967	1	Tuyau de retour d'hu	
24	860105	1	Joint	
25	948217	1	Vis à embase	
26	945444	1	Vis à embase	
27	466328	1	Flexible	
28	994559	2	Collier serrage	
29	21700014	1	Coude echappement	
30	969415	2	Joint torique	
31	21450768	2	Raccord	
32	3584006	1	Gaine extérieure	
33	947542	2	Vis à embase	
34	948356	4	Vis à embase	
35	21325767	1	Collier en v	
36	21452196	1	Joint	
37	40005392	1	Conduit huile pressi	
38	976971	1	Joint torique	
39	3583094	1	Support	
40	946471	1	Vis à embase	
41	947760	2	Vis à embase	
42	8192268	1	Bride	
43	420641	1	Joint plan	
44	942700	X	Flexible	L=600mm
45	3809909	1	Tuyau de connexion	
46	3843854	1	Flexible	
47	3883213	1	Retenue bague	
48	943481	2	Collier serrage	
49	1542781	1	Bague étanchéité	
50	20592787	1	Collier serrage	
51	3887153	1	Joint torique	
52	3583622	1	Raccord flexible	

Plus d'informations sur www.dbmoteurs.fr

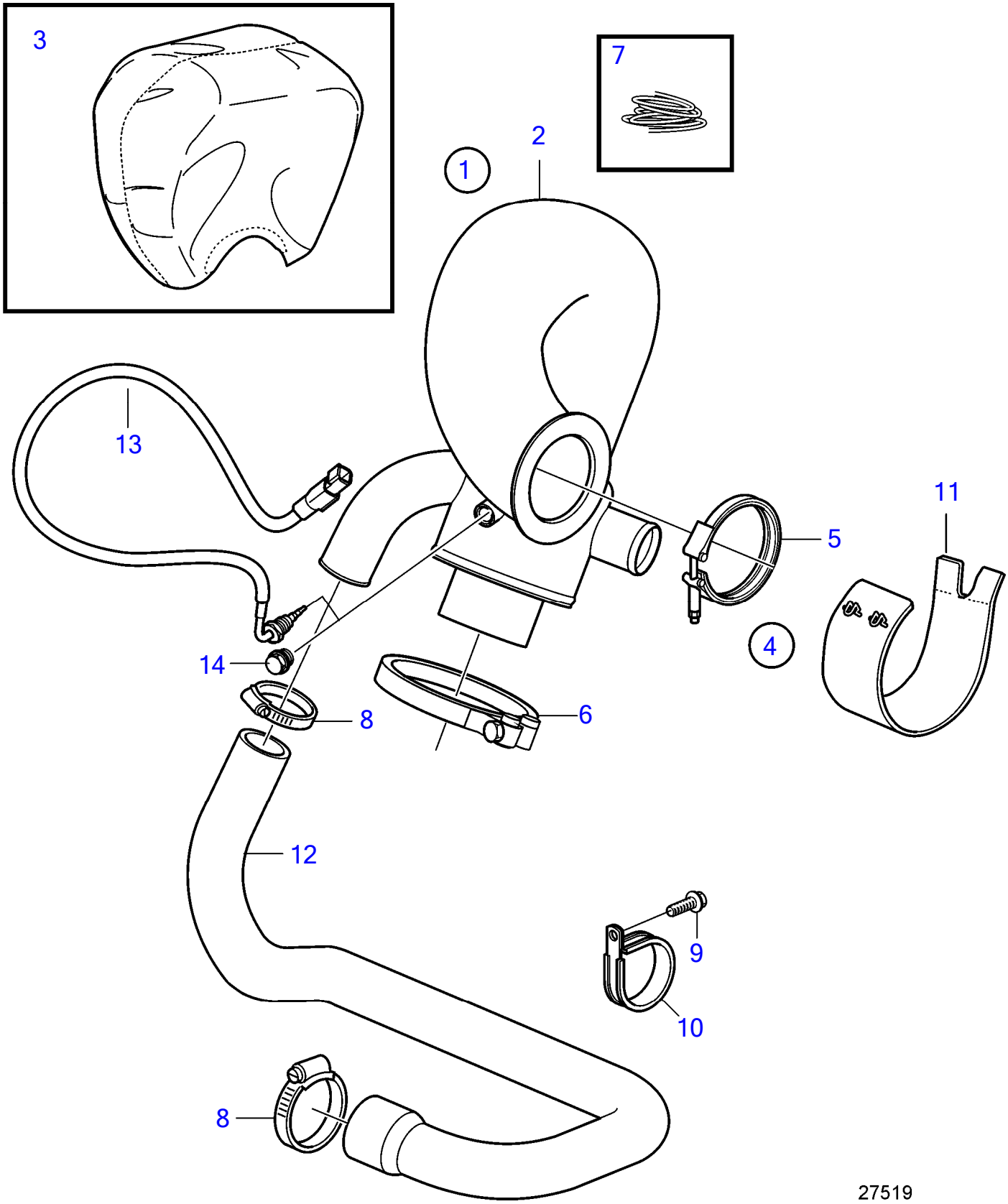

Plus d'informations sur www.dbmoteurs.fr

No Réf	No Pièce	Qté requis	Désignation	Notes
1		1	Colonne d'échappemen	
2	21700024	1	· Colonne d'échappemen	
3	3584485	1	· · Isolation	
4		1	· Lot	
5	21325767	1	· · Collier en v	
6	3817486	1	· · Collier serrage	
7	941710	X	· · Fil arrêt	1000mm
8	961671	3	· · Collier serrage	
9	946440	1	· · Vis à embase	
10	969354	1	· · Collier serrage	
11	3817196	1	· Isolation	
12	40005134	2	· Flexible	
13	21673187	1	· Sonde de température	
			· Installation Instruction 47703789	Capteur
14	968062	1	Tampon	Alternative,

Plus d'informations sur www.dbmoteurs.fr

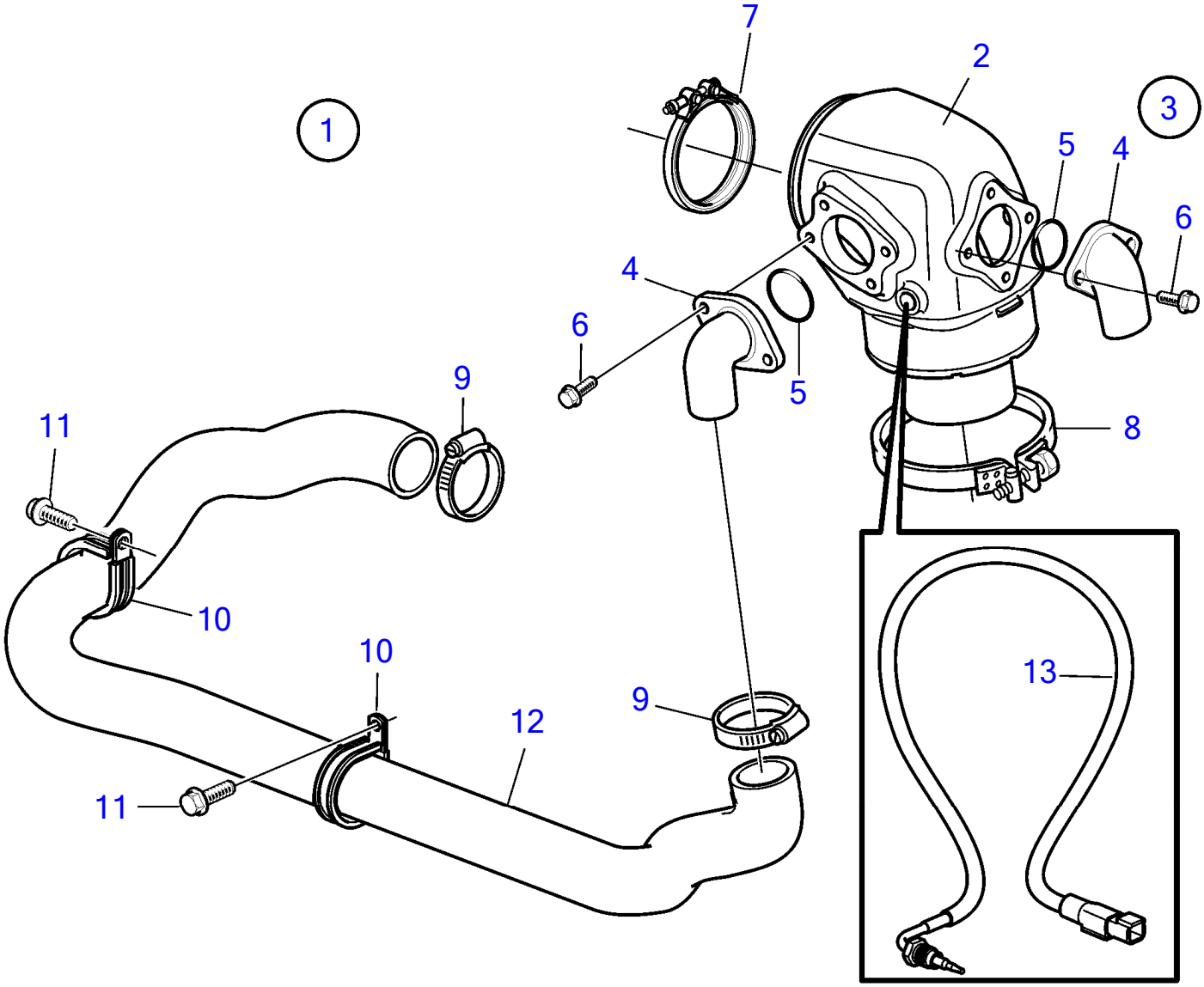

26300

Plus d'informations sur www.dbmoteurs.fr

No Réf	No Pièce	Qté requis	Désignation	Notes
1		1	Jeu de ligne d'échap	
2	21684825	1	· Coude echappement	
3	(3887553)	1	· Lot	Réféence hors de gamme
4	21450768	2	· · Raccord	
5	969415	2	· · Joint torique	
6	948356	4	· · Vis à embase	
7	21325767	1	· · Collier en v	
8	3817486	1	· · Collier serrage	
9	961671	3	· · Collier serrage	
10	969354	2	· · Collier serrage	
11	946440	2	· · Vis à embase	
12	40005130	1	· Flexible	
13	21673187	1	· Sonde de température	
			· Installation Instruction 47703789	Capteur

Plus d'informations sur www.dbmoteurs.fr

26290

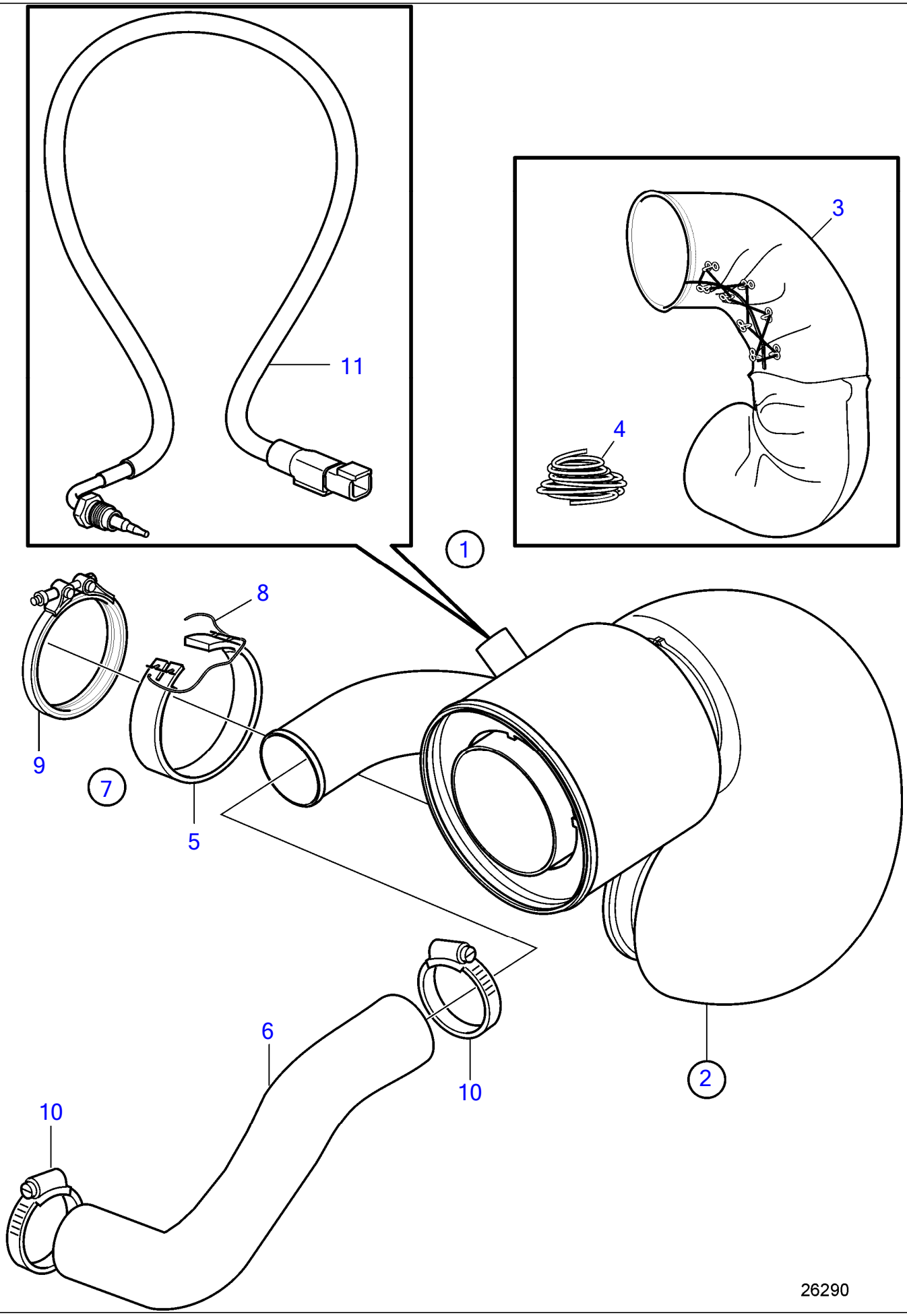

Plus d'informations sur www.dbmoteurs.fr

No Réf	No Pièce	Qté requis	Désignation	Notes
1		1	Colonne d'échappemen	
2	21710314	1	· Colonne d'échappemen	
3	3584486		· · Isolation	
4		X	· · Fil arret	
5	3817198	1	· Isolation	
6	22132147	1	· Flexible	
7		1	· Lot	
8	941710	X	· · Fil arrêt	
9	21325767	1	· · Collier en v	
10	961672	2	· · Collier serrage	
11	21673187	1	Sonde de température	
			· Installation Instruction 47703789	Capteur

Plus d'informations sur www.dbmoteurs.fr

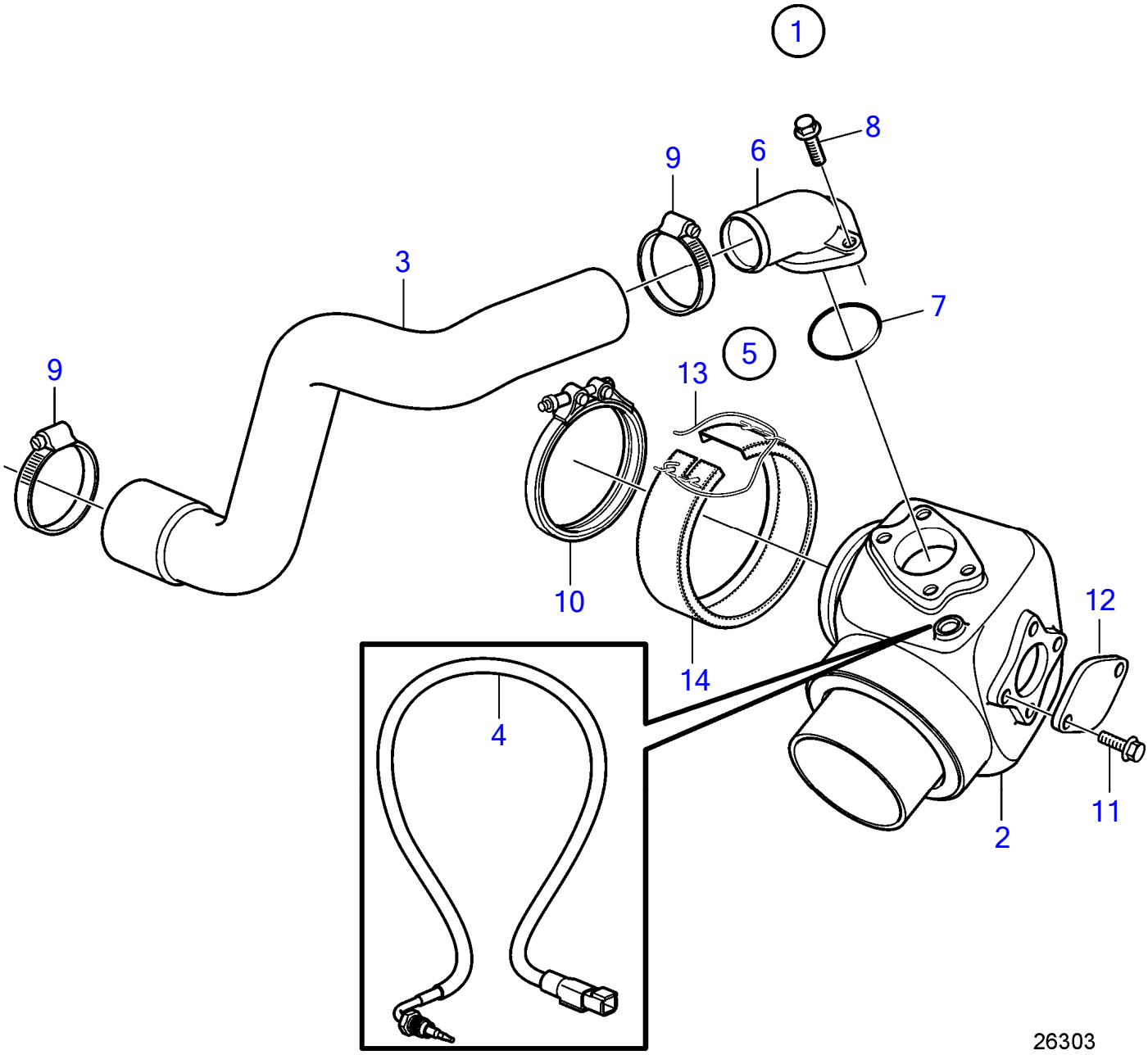

Plus d'informations sur www.dbmoteurs.fr

25 Kit de tuyau d'échappement pour IPS

D6-300D-F (MC), D6-330D-F, D6-370D-F, D6-435D-F

No Réf	No Pièce	Qté requis	Désignation	Notes
1		1	Jeu de ligne d'échap	
2	21684825	1	· Coude echappement	
3	3809100	1	· Flexible	
4	21673187	1	· Sonde de température	
			· Installation Instruction 47703789	Capteur
5		1	· Lot	
6	21450768	1	· · Raccord	
7	969415	1	· · Joint torique	
8	948356	2	· · Vis à embase	
9	961672	2	· · Collier serrage	
10	21325767	1	· · Collier en v	
11	946934	2	· · Vis à embase	
12	3584006	1	· · Gaine extérieure	
13	941710	X	· · Fil arrêt	L=400mm
14	3817196	1	· Isolation	

Plus d'informations sur www.dbmoteurs.fr

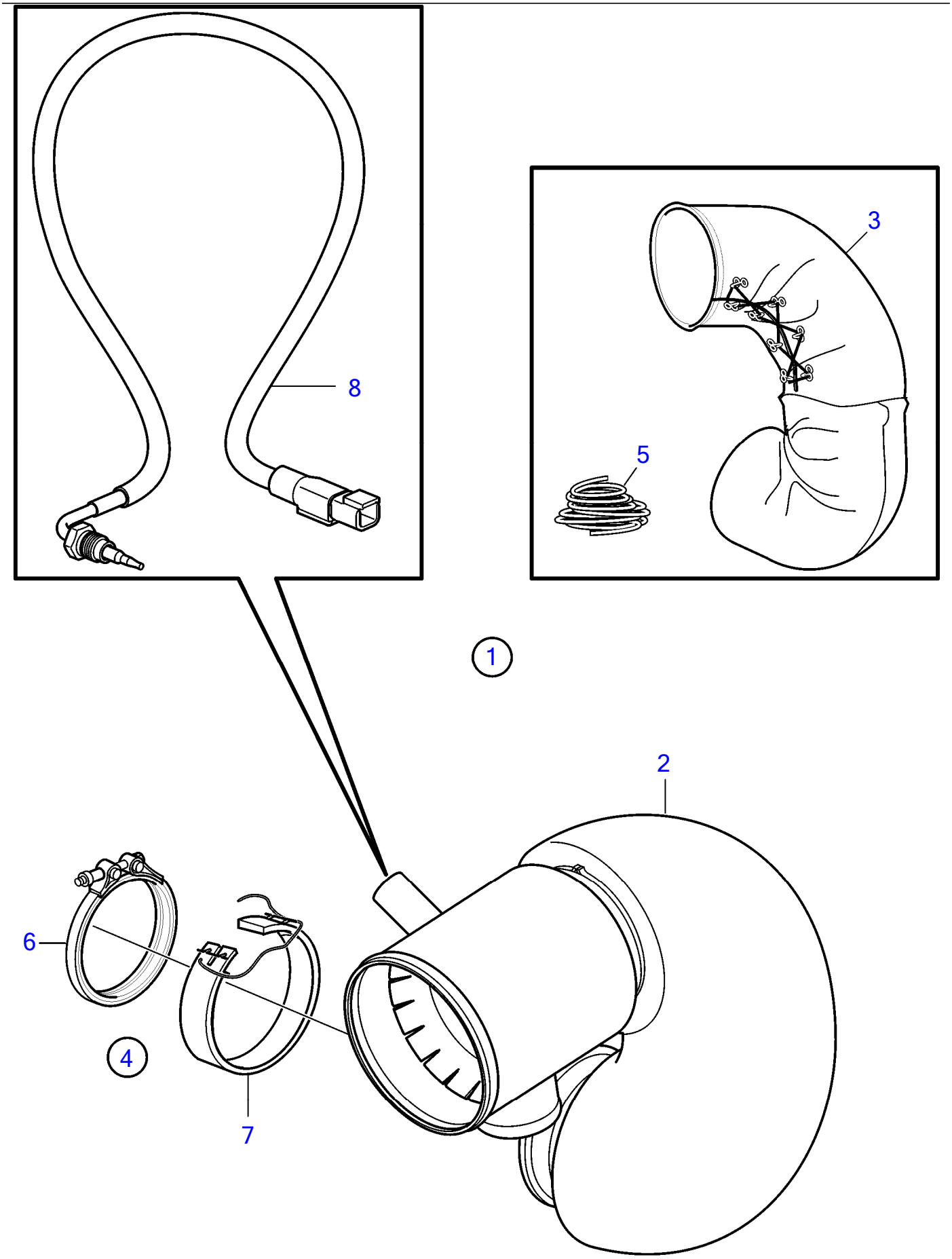

Plus d'informations sur www.dbmoteurs.fr

No Réf	No Pièce	Qté requis	Désignation	Notes
1		1	Colonne d'échappemen	
2	21700026	1	· Colonne d'échappemen	
3	3817196	1	· Isolation	
4		1	Lot	
5	941710	1	· Fil arrêt	
6	21325767	1	· Collier en v	
7	3817196	1	· Isolation	
8	21673187	1	Sonde de température	
			· Installation Instruction 47703789	Capteur

Plus d'informations sur www.dbmoteurs.fr

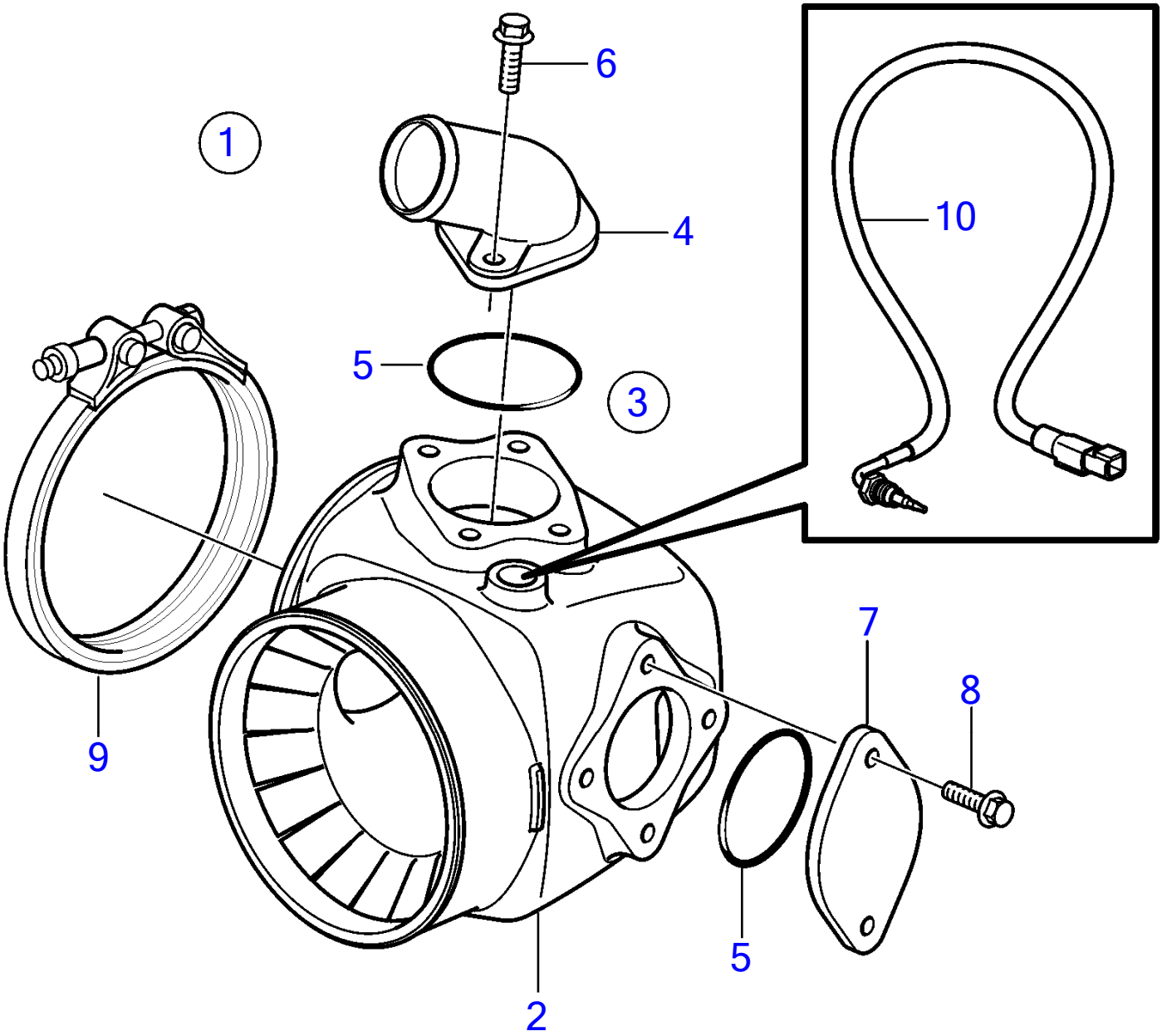

26302

Plus d'informations sur www.dbmoteurs.fr

25 Kit de tuyau d'échappement, INB

D6-300I-F, D6-330I-F, D6-370I-F, D6-435I-SC-F, D6-435I-WJ-F

No Réf	No Pièce	Qté requis	Désignation	Notes
1		1	Jeu de ligne d'échap	
2	21700014	1	· Coude echappement	
3		1	· Lot	
4	21450768	1	· · Raccord	
5	969415	2	· · Joint torique	
6	948356	2	· · Vis à embase	
7	3584006	1	· · Gaine extérieure	
8	946934	2	· · Vis à embase	
9	21325767	1	· · Collier en v	
10	21673187	1	Sonde de température	
			· Installation Instruction 47703789	Capteur

Plus d'informations sur www.dbmoteurs.fr

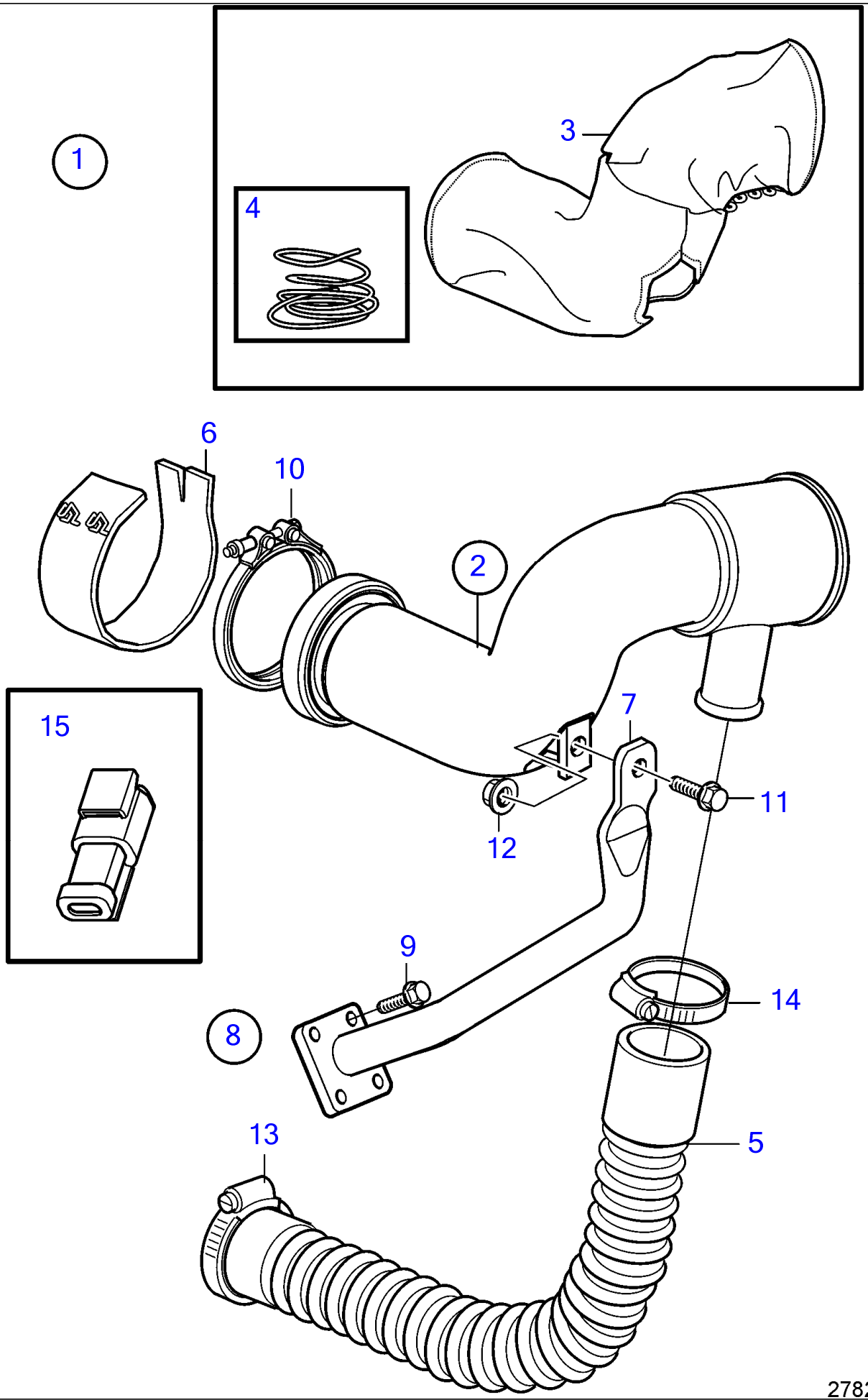

Plus d'informations sur www.dbmoteurs.fr

No Réf	No Pièce	Qté requis	Désignation	Notes
1	(3887981)	1	Colonne d'échappemen	D6-435, Réféence hors de gamme
	(3885295)	1	Colonne d'échappemen	Réféence hors de gamme
2	3884681	1	· Colonne d'échappemen	
3	3884679		· · Isolation	
4	941710	X	· Fil arrêt	
5	3887979	1	· Flexible	D6-435
	3887281	1	· Flexible	
6	3817196	1	· Isolation	
7	3884705	1	· Tirant	
8		1	· Kit de connexion	D6-435
		1	· Kit de connexion	
9	965191	4	· · Vis à embase	
10	3807212	1	· · Collier en v	
11	946441	1	· · Vis à embase	
12	971095	1	· · Écrou à bride	
13	961671	1	· · Collier serrage	
14	961673	1	· · Collier serrage	D6-435
	961672	1	· · Collier serrage	
15	996345	1	· · Isolant	

Plus d'informations sur www.dbmoteurs.fr

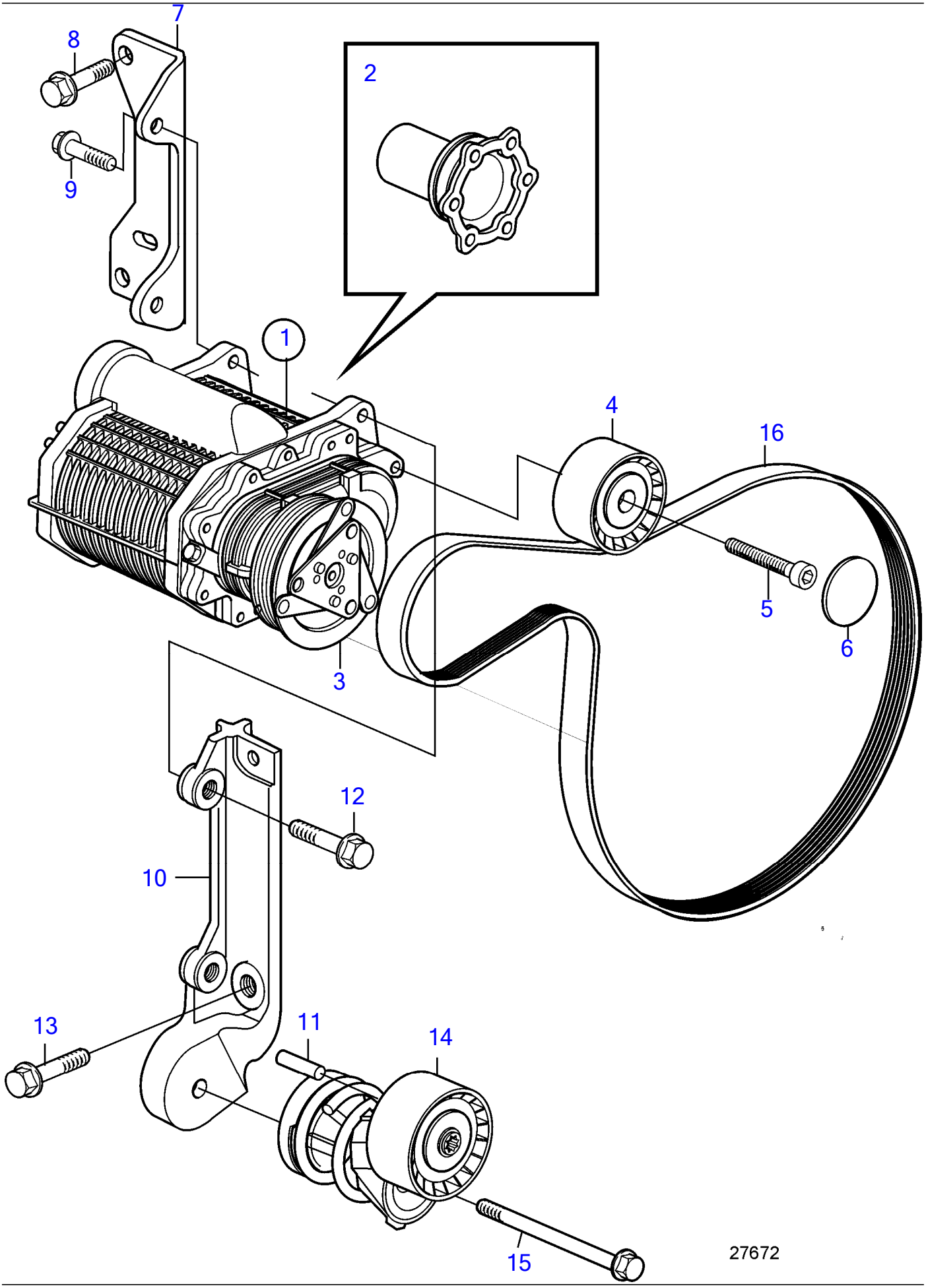

Plus d'informations sur www.dbmoteurs.fr

No Réf	No Pièce	Qté requis	Désignation	Notes
1	3803851	1	Compresseur, échange	12V
	3803852	1	Compresseur, échange	24V, SOLAS
2	22409091	1	· Fusée	
3	889996	1	Embrayage	12V, Les cales sont incluses
	3588854	1	Embrayage	24V, Les cales sont incluses
4	3848896	1	Galet-tendeur	SN-2006032252, Remplacé par 21280913
	21280913	1	Galet-tendeur	SN-2006032252
			· Installation Instruction 7749376	Poulie folle
4	3847482	1	Galet-tendeur	SN2006032253-
5	959224	1	Vis à six pans creux	
6		1	Couvercle protection	
7	3582971	1	Console	
8	946472	2	Vis à embase	
9	946329	2	Vis à embase	
10	3588069	1	Console	
11	950542	1	· Goupille cylindrique	
12	965186	2	Vis à embase	
13	946472	2	Vis à embase	
14	3588305	1	Tendeur de courroie	
15	947790	1	Vis à embase	
16	21407026	1	Ceinture	

Plus d'informations sur www.dbmoteurs.fr

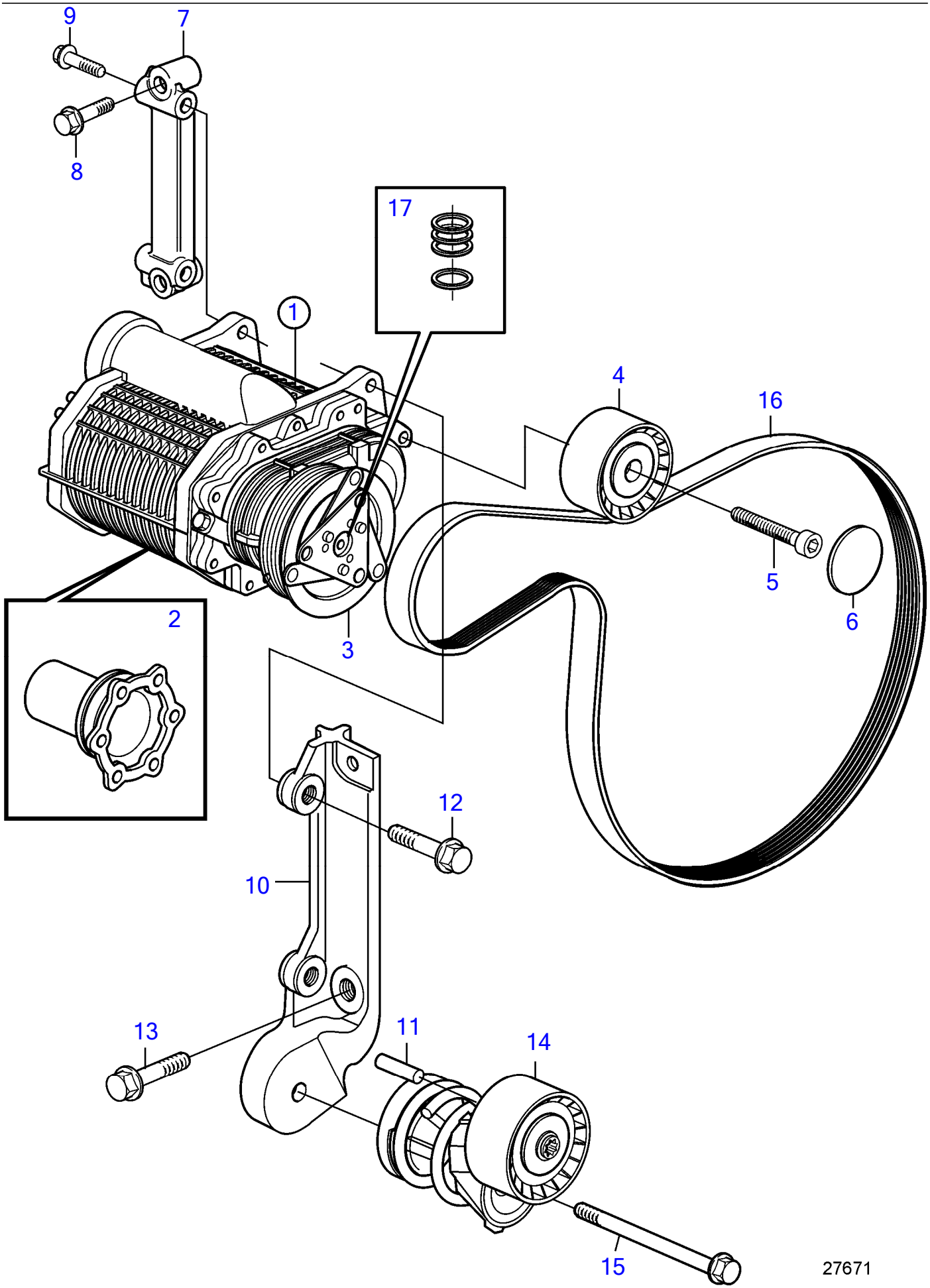

Plus d'informations sur www.dbmoteurs.fr

No Réf	No Pièce	Qté requis	Désignation	Notes
1	3812783	1	Compresseur	12V
	3801242	1	Compresseur, échange	12V
	3817945	1	Compresseur	24V
	3801243	1	Compresseur, échange	24V
2	22409091	1	· Fusée	
3	21325457	1	Embrayage	12V
	21325456	1	Embrayage	24V
4	3847482	1	Galet-tendeur	
5	959224	1	Vis à six pans creux	
6		1	Couvercle protection	
7	3887774	1	Support	
8	946472	2	Vis à embase	
9	946329	2	Vis à embase	
10	3588069	1	Console	
11	950542	1	· Goupille cylindrique	
12	947790	2	Vis à embase	
13	965222	2	Vis à embase	
14	21786692	1	Tendeur de courroie	
15	947790	1	Vis à embase	
16	21405493	1	Ceinture	
17	22223315	1	Cale réglage	

Plus d'informations sur www.dbmoteurs.fr

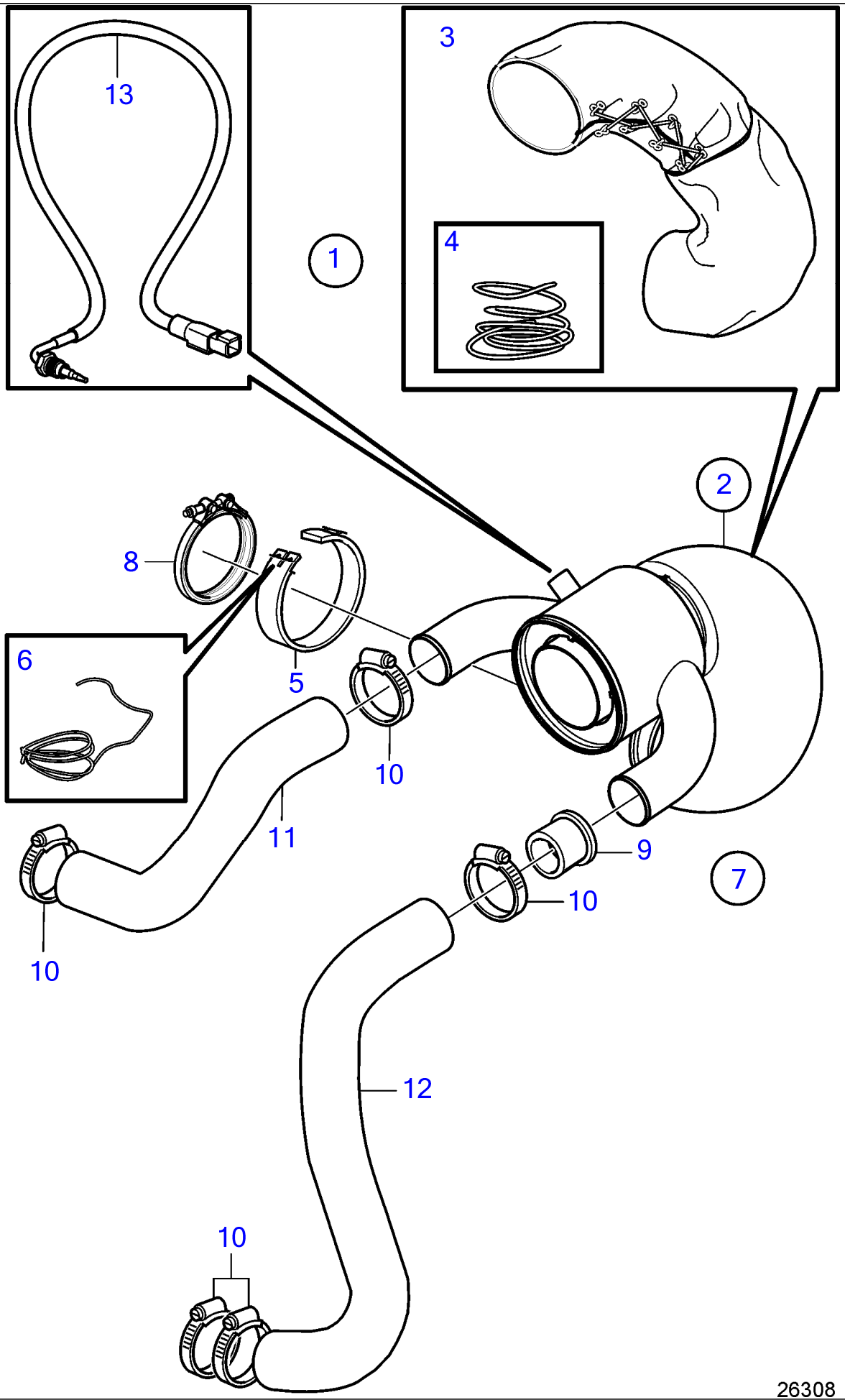

Plus d'informations sur www.dbmoteurs.fr

No Réf	No Pièce	Qté requis	Désignation	Notes
1		1	Colonne d'échappemen	
2	21700022	1	· Colonne d'échappemen	
3	3584486	1	· · Isolation	
4	941710	X	· · Fil arrêt	
5	3817196	1	· Isolation	
6	941710	X	· Fil arrêt	
7		1	· Lot	
8	21325767	1	· · Collier en v	
9	3819914	1	· · Manchon	
10	961672	5	· · Collier serrage	
11	22132147	1	· Flexible	
12	21109804	1	· Flexible	
13	21673187	1	Sonde de température	
			· Installation Instruction 47703789	Capteur

Plus d'informations sur www.dbmoteurs.fr

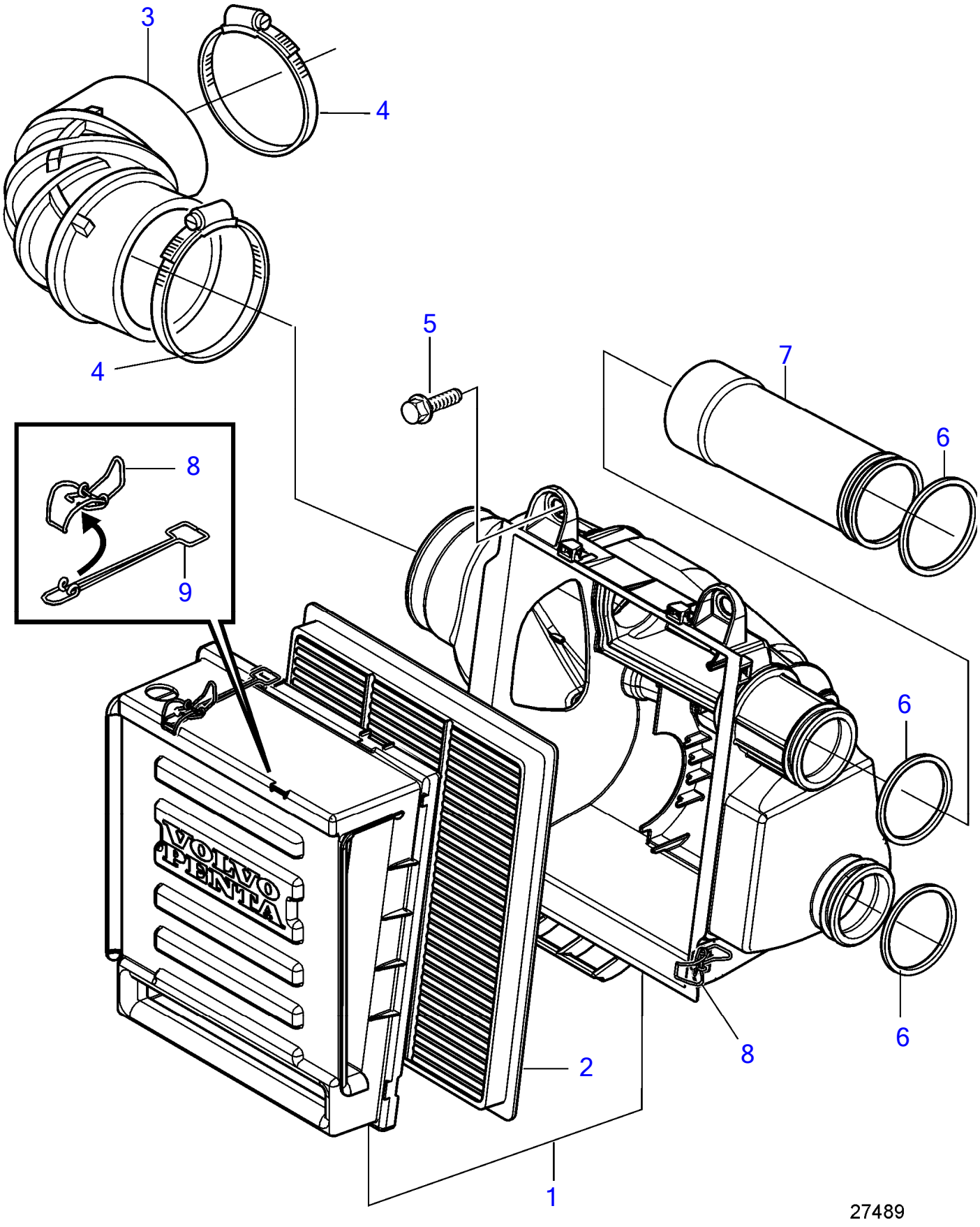

Plus d'informations sur www.dbmoteurs.fr

25 Filtre à air pour compresseur

D6-370A-F, D6-370D-F

No Réf	No Pièce	Qté requis	Désignation
1	22469302	1	Filtre air
2	21702999	1	Cartouche
3	3587119	1	Flexible
4	982694	2	Collier serrage
5	945444	2	Vis à embase
6	864722	4	Bague étanchéité
7	3584244	2	Tuyau
8	22428297	4	Fixation
9	22428286	2	Rallonge

Plus d'informations sur www.dbmoteurs.fr

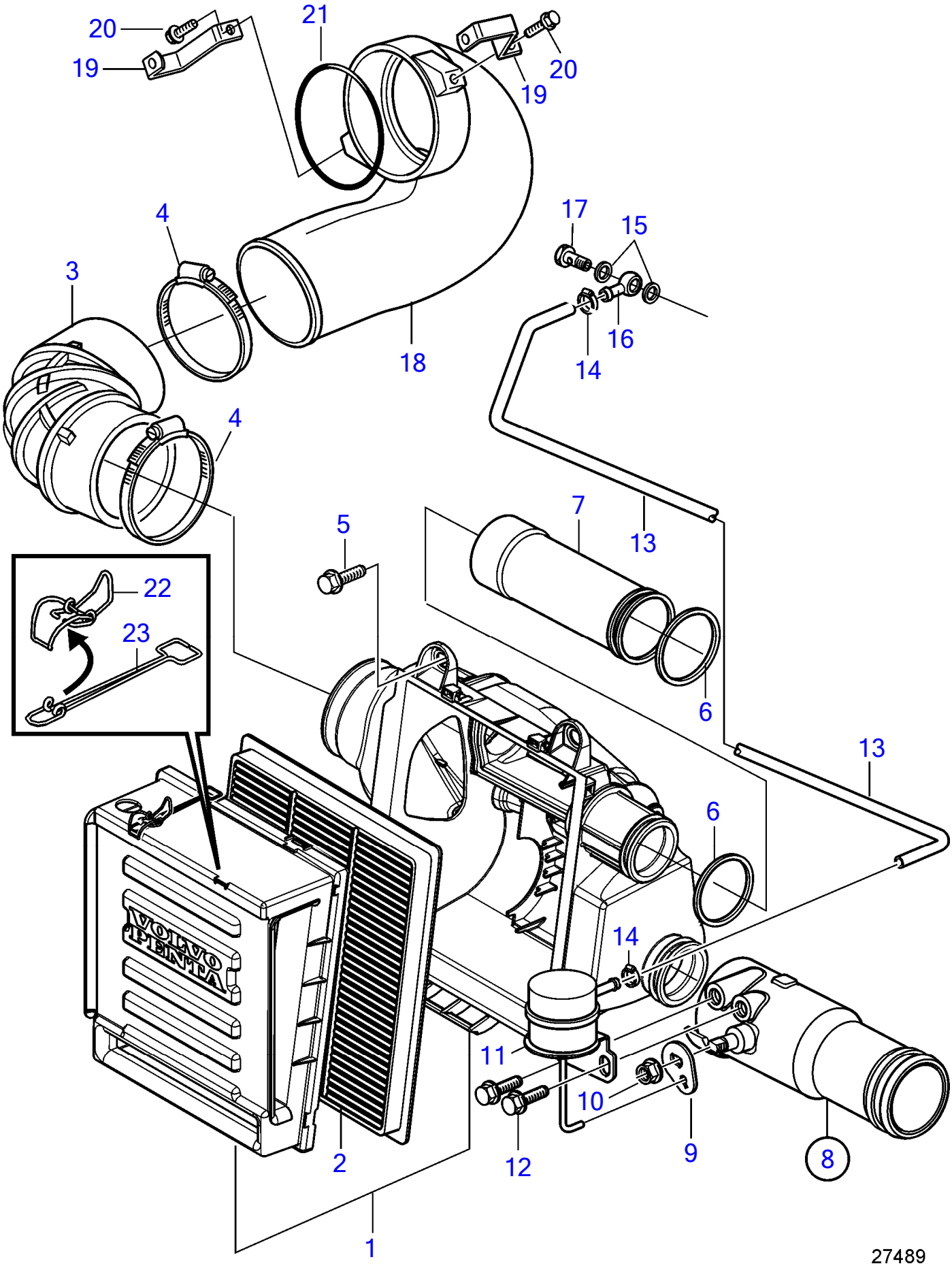

Plus d'informations sur www.dbmoteurs.fr

25 Filtre à air pour compresseur

D6-400A-F, D6-435D-F, D6-435I-SC-F

No Réf	No Pièce	Qté requis	Désignation	Notes
1	22469302	1	Filtre air	
2	21702999	1	Cartouche	
3	3587119	1	Flexible	
4	982694	2	Collier serrage	
5	945444	2	Vis à embase	
6	864722	4	Bague étanchéité	
7	3584244	1	Tuyau	
8	22352523	1	Valve	
9	(3887635)	1	· Poignée	Réféence hors de gamme
10	948645	1	· Contre-écrou à bride	
11	(3887771)	1	· Régulateur de dépres	Réféence hors de gamme
12	947107	2	· Vis à embase	
13	942700	X	Flexible	
14	976576	2	Collier serrage	
15	11994	2	Joint	
16	858750	1	Raccord banjo	
17	969299	1	Vis creuse	
18	3887751	1	Raccord	
19	3819229	2	Console	
20	946544	2	Vis à embase	
21	990712	1	Joint torique	
22	22428297	4	Fixation	
23	22428286	2	Rallonge	

Plus d'informations sur www.dbmoteurs.fr

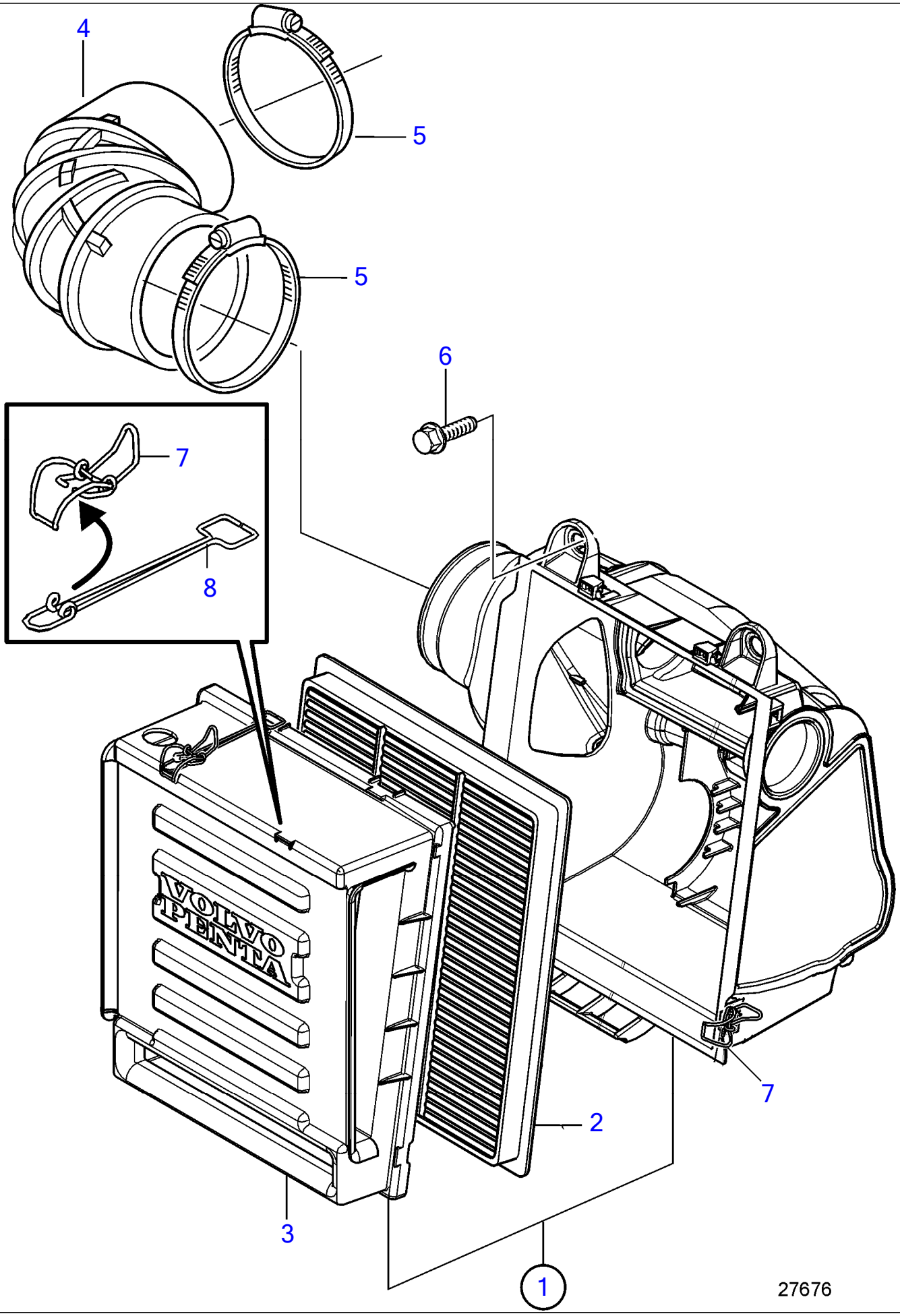

Plus d'informations sur www.dbmoteurs.fr

D6-300A-F, D6-300I-F, D6-330A-F, D6-330D-F, D6-330I-F, D6-370I-F

No Réf	No Pièce	Qté requis	Désignation
1	3595019	1	Filtre air
2	21702999	1	· Cartouche
3	3817477	1	· Gaine
4	3584004	1	Flexible
5	982694	2	Collier serrage
6	945444	2	Vis à embase
7	22428297	4	Fixation
8	22428286	2	Rallonge

Plus d'informations sur www.dbmoteurs.fr

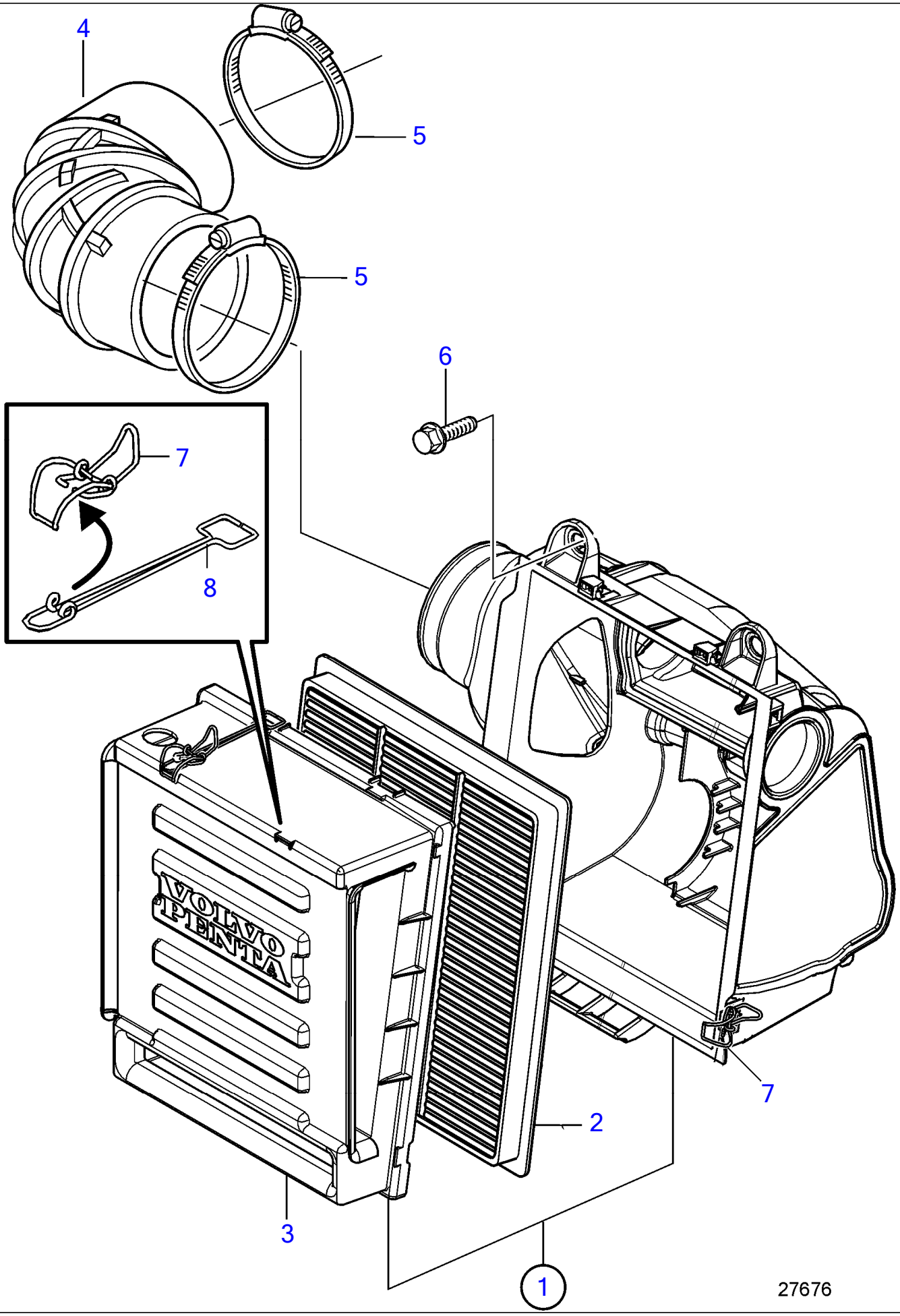

Plus d'informations sur www.dbmoteurs.fr

D6-400A-F, D6-435D-F, D6-435I-SC-F, D6-435I-TC-F

No Réf	No Pièce	Qté requis	Désignation
1	3595019	1	Filtre air
2	21702999	1	· Cartouche
3	3817477	1	· Gaine
4	3584004	1	Flexible
5	982694	2	Collier serrage
6	945444	2	Vis à embase
7	22428297	4	Fixation
8	22428286	2	Rallonge

Plus d'informations sur www.dbmoteurs.fr

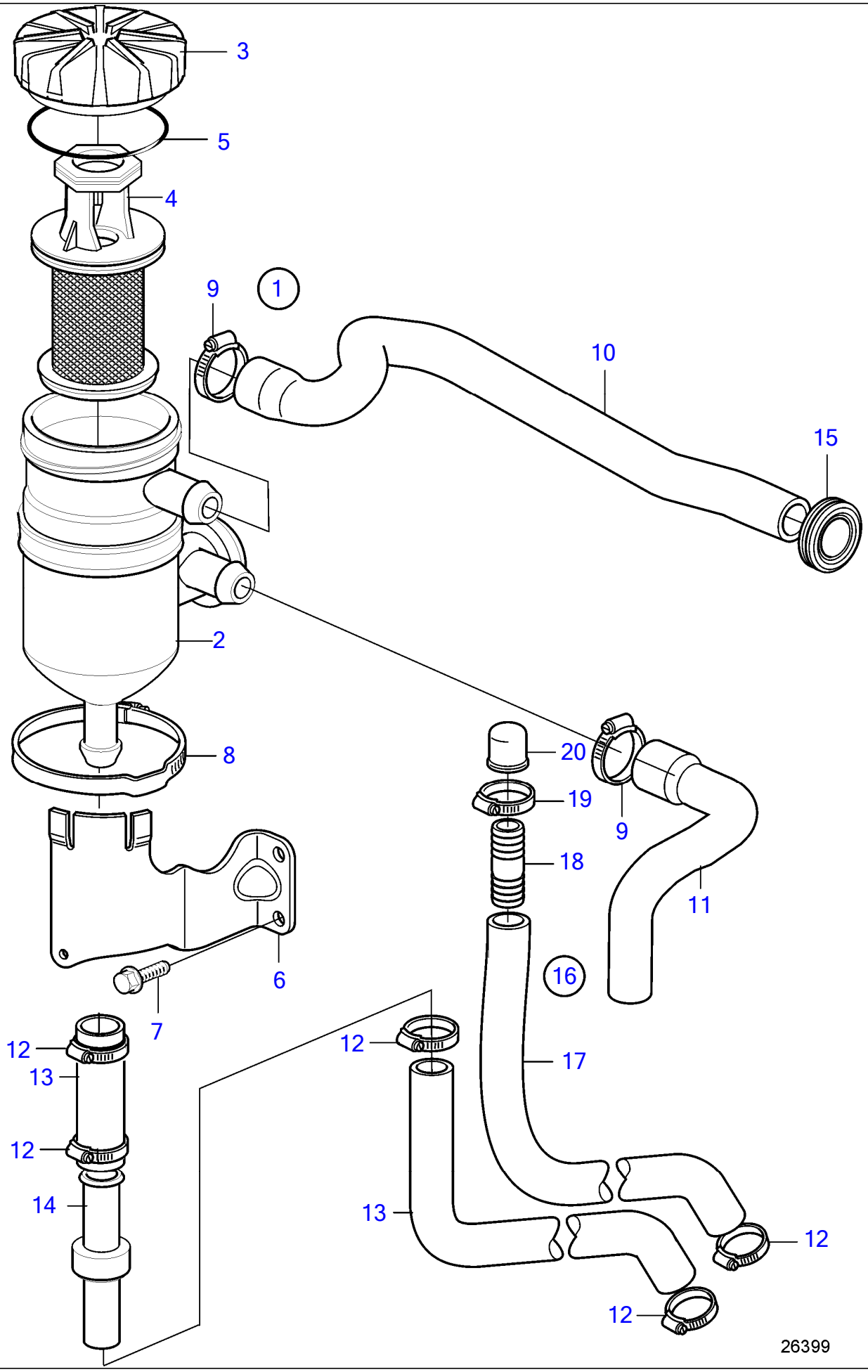

Plus d'informations sur www.dbmoteurs.fr

No Réf	No Pièce	Qté requis	Désignation	Notes
1	3584144	1	Filtre	
2		1	· Reservoir	
3		1	· Serrure	
4	3584145	1	· Cartouche	
5	3584461	1	· · Joint torique	
6	21223140	1	Console	
7	946440	2	Vis à embase	
8	3586117	1	Collier serrage	
9	994559	2	Collier serrage	
10	21675639	1	Flexible	
11	21675637	1	Flexible	
12	943471	4	Collier serrage	
13	3849236	1	Conduit flexible	Commander aussi clapet de non-retour et collier de durite.
14	3887102	1	Valve antiretour	
15	984951	1	Passe-cable	
16	3849236	1	Conduit flexible	
17	3885542	1	Flexible	
18	991127	1	Raccord flexible	
19	978174	1	Collier serrage	
20	842235	1	Gaine	

Plus d'informations sur www.dbmoteurs.fr

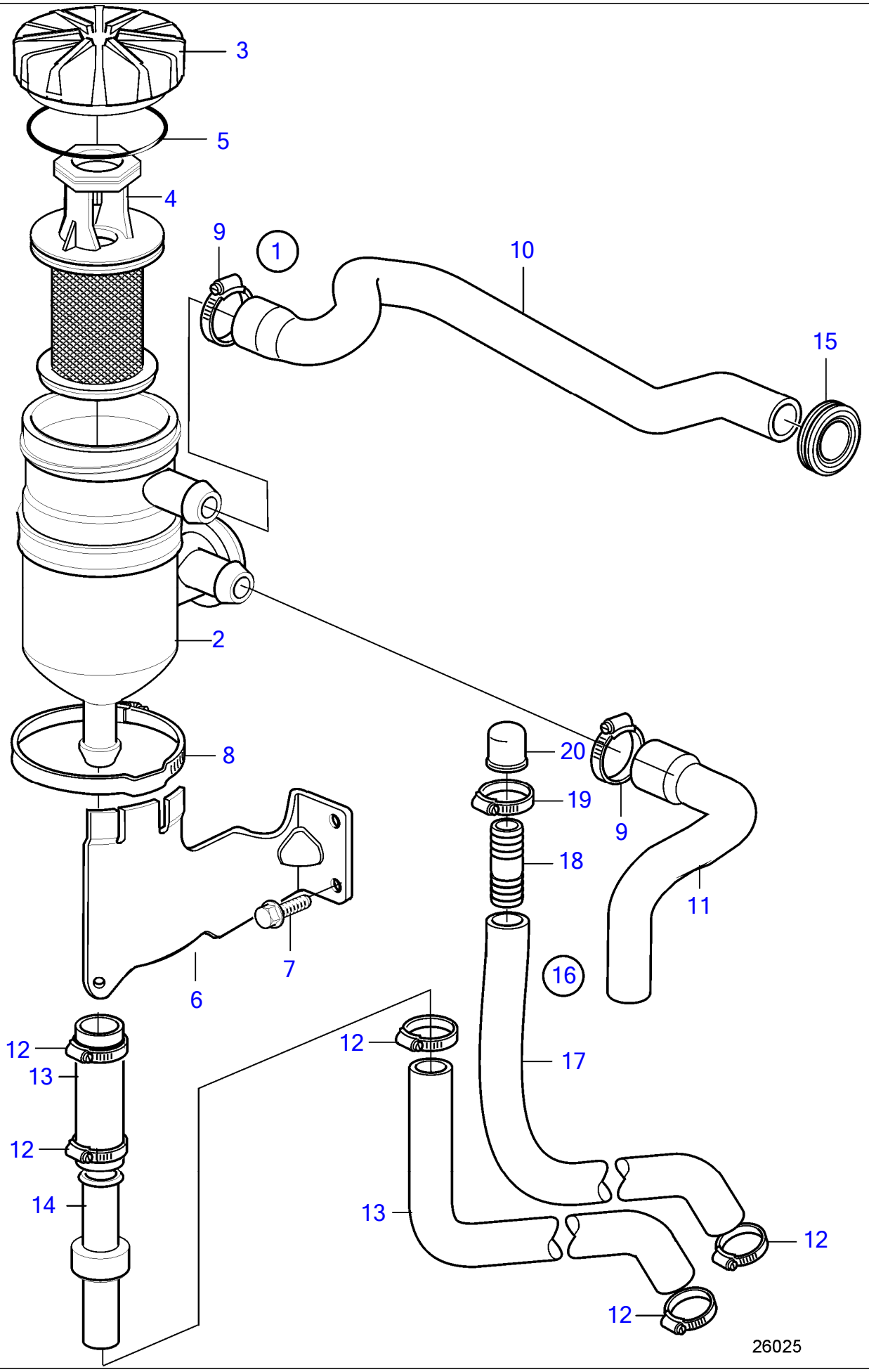

Plus d'informations sur www.dbmoteurs.fr

No Réf	No Pièce	Qté requis	Désignation	Notes
1	3584144	1	Filtre	
2		1	· Reservoir	
3		1	· Serrure	
4	3584145	1	· Cartouche	
5	3584461	1	· · Joint torique	
6	21660058	1	Console	
7	946440	2	Vis à embase	
8	3586117	1	Collier serrage	
9	994559	2	Collier serrage	
10	21675639	1	Flexible	
11	21675637	1	Flexible	
12	943471	4	Collier serrage	
13	3849236	1	Conduit flexible	Commander aussi clapet de non-retour et collier de durite., (3885542)
14	3887102	1	Valve antiretour	
15	984951	1	Passe-cable	
16	3849236	1	Conduit flexible	
17	3885542	1	Flexible	
18	991127	1	Raccord flexible	
19	978174	1	Collier serrage	
20	842235	1	Gaine	

Plus d'informations sur www.dbmoteurs.fr

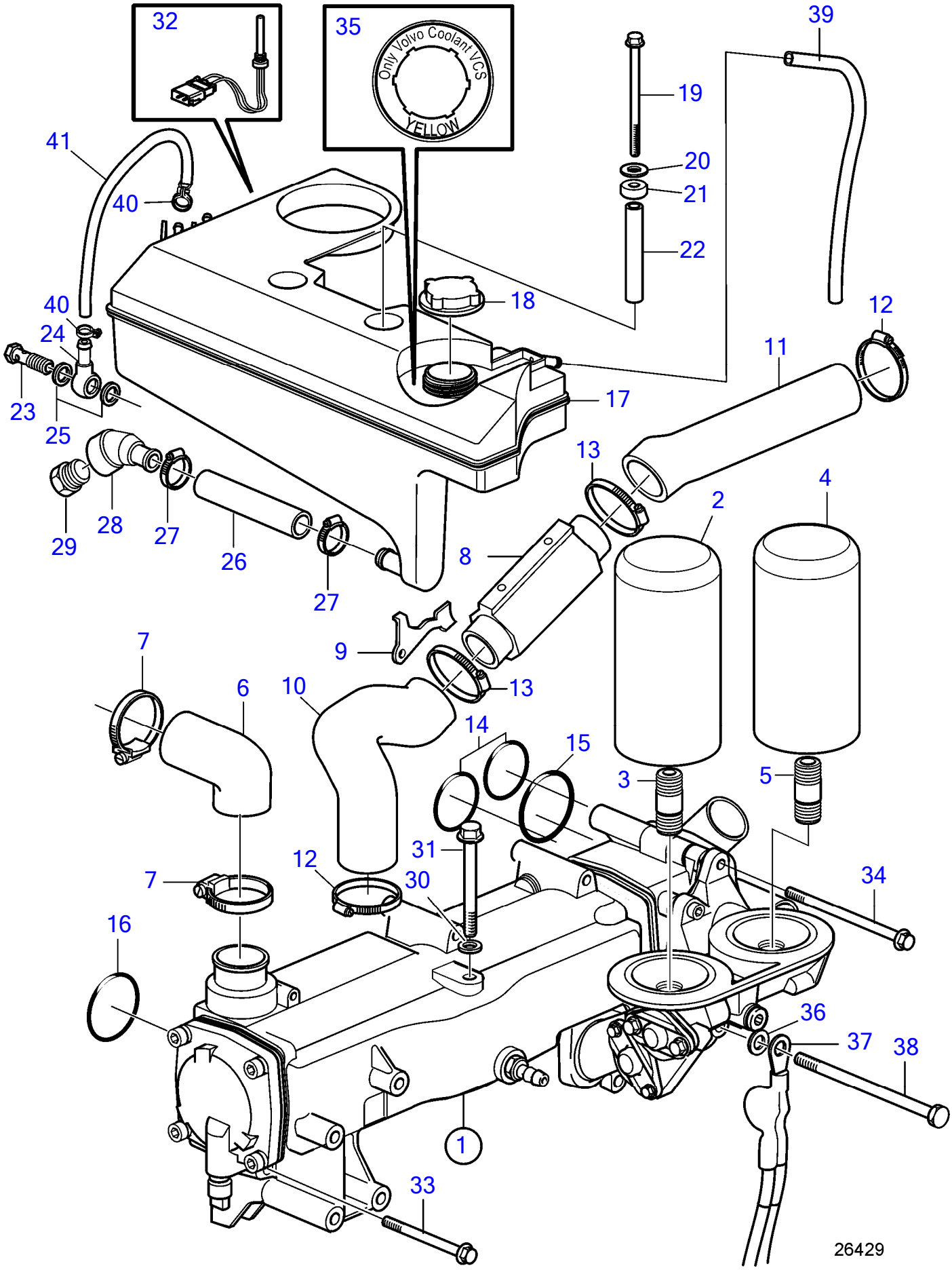

Plus d'informations sur www.dbmoteurs.fr

No Réf	No Pièce	Qté requis	Désignation	Notes
1	40005715	1	Echangeur temperatur pieces non specifiees	Le kit 3818868 est nécessaire.
2	21632901	1	Filtre huile	By-pass
3	423067	1	Raccord	
4	3582732	1	Filtre huile	À passage intégral.
5	3583695	1	Raccord	
6	3808093	1	Flexible	
7	961672	2	Collier serrage	
8	40005787	1	Refroidisseur de car	
9	21107541	1	Console	
10	21368514	1	Flexible	
11	3583015	1	Flexible	
12	943478	2	Collier serrage	
13	994564	2	Collier serrage	
14	949722	2	Joint torique	
15	976041	1	Joint torique	
16	969415	1	Joint torique	
17	21140007	1	Vase expansion	
18	1674083	1	Bouchon pression	
19	965184	2	Vis à embase	L=100mm
20	976944	2	Rondelle	
21	3285120	2	Douille entretoise	
22	3583863	2	Douille entretoise	
23	969299	1	Vis creuse	
24	858750	1	Raccord banjo	
25	11994	2	Joint	
26	952969	1	Flexible	
27	994557	2	Collier serrage	
28	3808586	1	Raccord-t	
29	479956	1	Tampon	
30	3583833	1	Rondelle	
31	3583648	1	Vis	
32	3547710	1	Témoin niveau	
33	965184	4	Vis à embase	
34	968893	1	Vis à embase	
35	21506995	1	Étiquette	
36	955894	1	Rondelle	
37	21923306	1		
38	980103	1	Vis à tête hexagonal	
39	942754	1	Flexible	
40	975270	2	Collier serrage	
41	942700	X	Flexible	

Plus d'informations sur www.dbmoteurs.fr

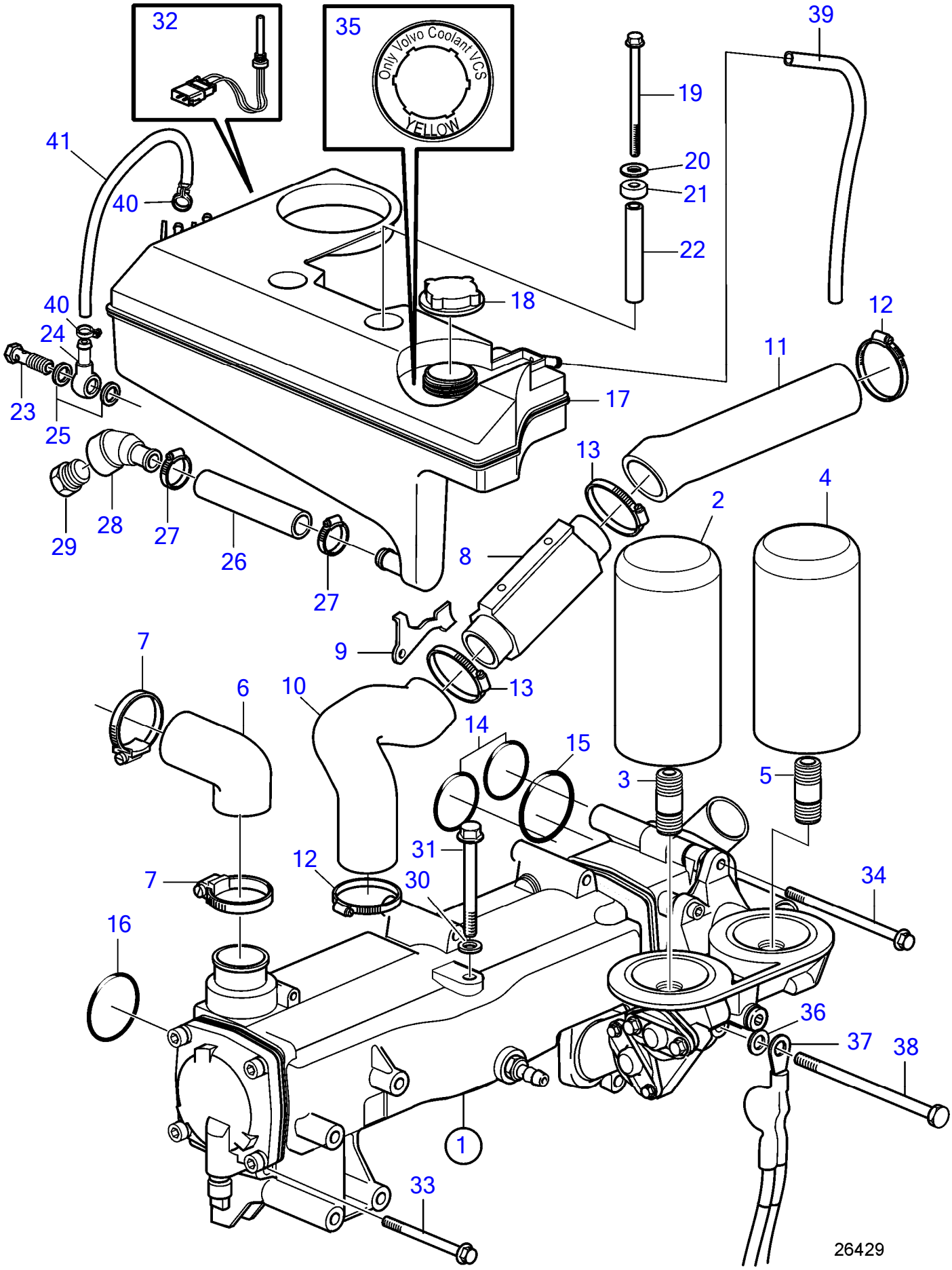

Plus d'informations sur www.dbmoteurs.fr

No Réf	No Pièce	Qté requis	Désignation	Notes
1	40005721	1	Echangeur temperatur .	
2	21632901	1	Filtre huile	By-pass
3	423067	1	Raccord	
4	3582732	1	Filtre huile	À passage intégral.
5	3583695	1	Raccord	
6	3808093	1	Flexible	
7	961672	2	Collier serrage	
8	40005787	1	Refroidisseur de car	
9	21107541	1	Console	
10	21368514	1	Flexible	
11	3817783	1	Flexible	
12	943478	2	Collier serrage	
13	994564	2	Collier serrage	
14	949722	2	Joint torique	
15	976041	1	Joint torique	
16	969415	1	Joint torique	
17	21140007	1	Vase expansion	
18	1674083	1	Bouchon pression	
19	965184	2	Vis à embase	L=100mm
20	976944	2	Rondelle	
21	3285120	2	Douille entretoise	
22	3583863	2	Douille entretoise	
23	969299	1	Vis creuse	
24	858750	1	Raccord banjo	
25	11994	2	Joint	
26	952969	1	Flexible	
27	994557	2	Collier serrage	
28	3808586	1	Raccord-t	
29	479956	1	Tampon	
30	3583833	1	Rondelle	
31	3583648	1	Vis	
32	3547710	1	Témoin niveau	
33	965184	4	Vis à embase	
34	968893	1	Vis à embase	
35	21506995	1	Étiquette	
36	955894	1	Rondelle	
37	21923306	1		
38	980103	1	Vis à tête hexagonal	
39	942754	1	Flexible	
40	975270	2	Collier serrage	
41	942700	X	Flexible	

Plus d'informations sur www.dbmoteurs.fr

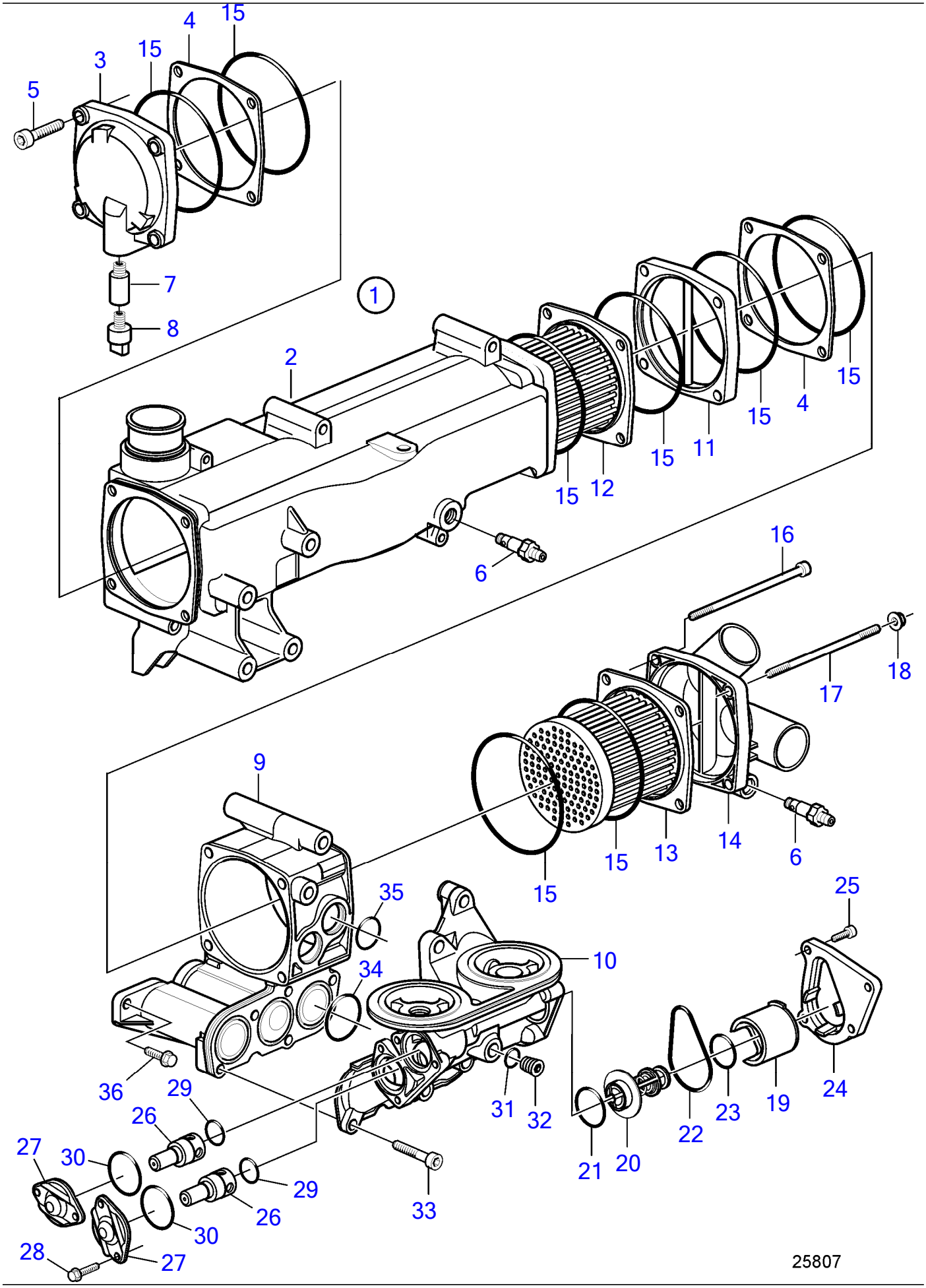

Plus d'informations sur www.dbmoteurs.fr

No Réf	No Pièce	Qté requis	Désignation	Notes
1	40005721	1	Echangeur temperatur	
2	40005785	1	· Isolant	
3	3583641	1	· Couvercle extrémité	
4	3583646	2	· Entretoise	
5	959223	4	· Vis à six pans creux	
6	3583822	2	· Raccord de drainage	
7	838929	1	· Anode	
8	838928	1	· Tampon	
9	40005783	1	· Isolant	
10	3584419	1	· Isolant	
11	3583642	1	· Entretoise	
12	40005786	1	· Tuyau	
13	40005784	1	· Tuyau	
14	3595407	1	· Couvercle extrémité	
15	3583647	8	· Joint torique	
16	968893	2	· Vis à embase	
17	3583650	2	· Goujon	
18	945408	2	· Écrou à bride	
19	3583829	1	· Retenue	
20		1	· Thermostat	Inclus dans kit 3588437
21	3583830	1	· Joint torique	
22	3583831	1	· Joint torique	
23	3583832	1	· Joint torique	
24	3583828	1	· Gaine extérieure	
25	947542	4	· Vis à embase	
26	21068158	2	· Soupape decharge	
27	471648	2	· Gaine extérieure	
28	946544	4	· Vis à embase	
29	469846	2	· Bague étanchéité	
30	982193	2	· Joint torique	
31	947282	1	· Joint	
32	960629	1	· Tampon	
33	959223	5	· Vis à six pans creux	
34	866690	3	· Joint torique	
35	3885174	2	· Joint torique	
36	945444	3	Vis à embase	

Plus d'informations sur www.dbmoteurs.fr

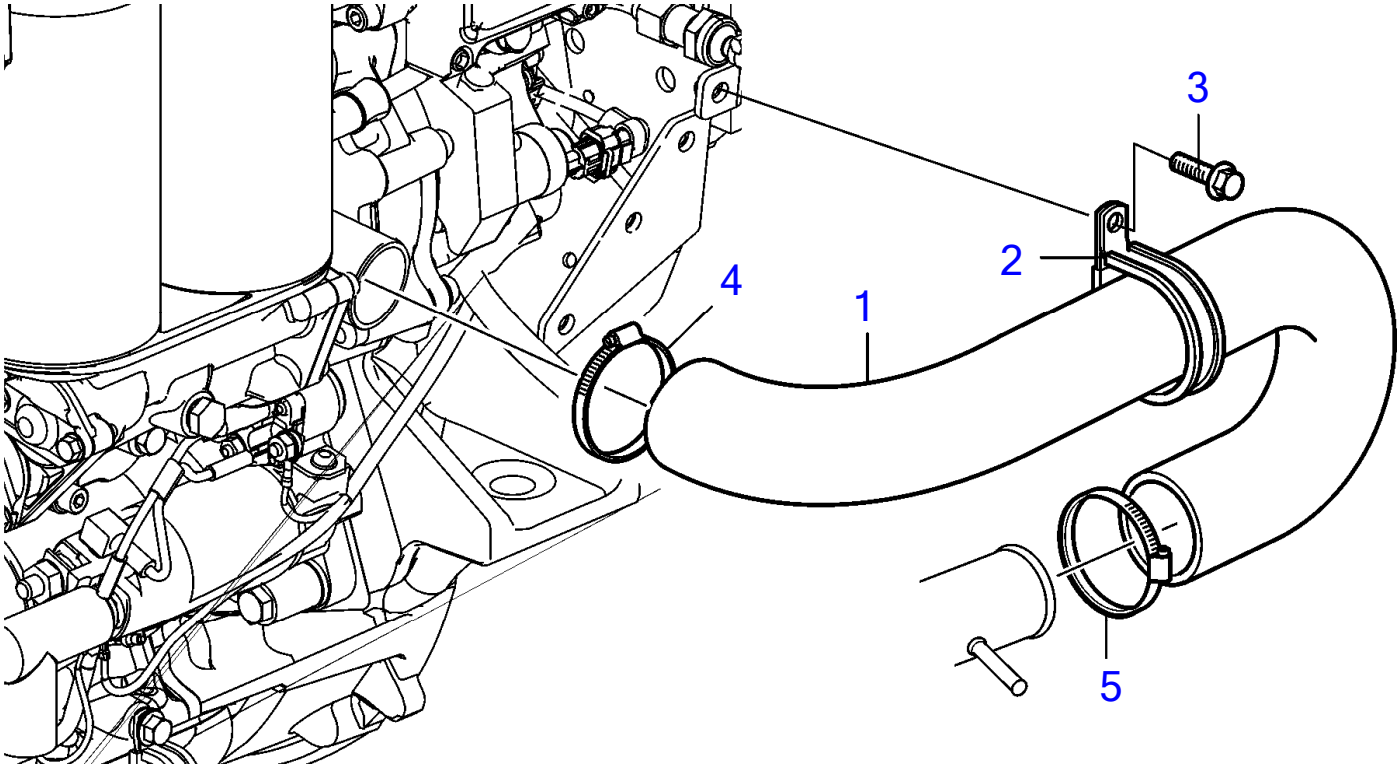

27610

Plus d'informations sur www.dbmoteurs.fr

No Réf	No Pièce	Qté requis	Désignation
1	22320922	1	Flexible
2	969354	1	Collier serrage
3	984733	1	Vis à embase
4	994564	1	Collier serrage
5	994563	1	Collier serrage

Plus d'informations sur www.dbmoteurs.fr

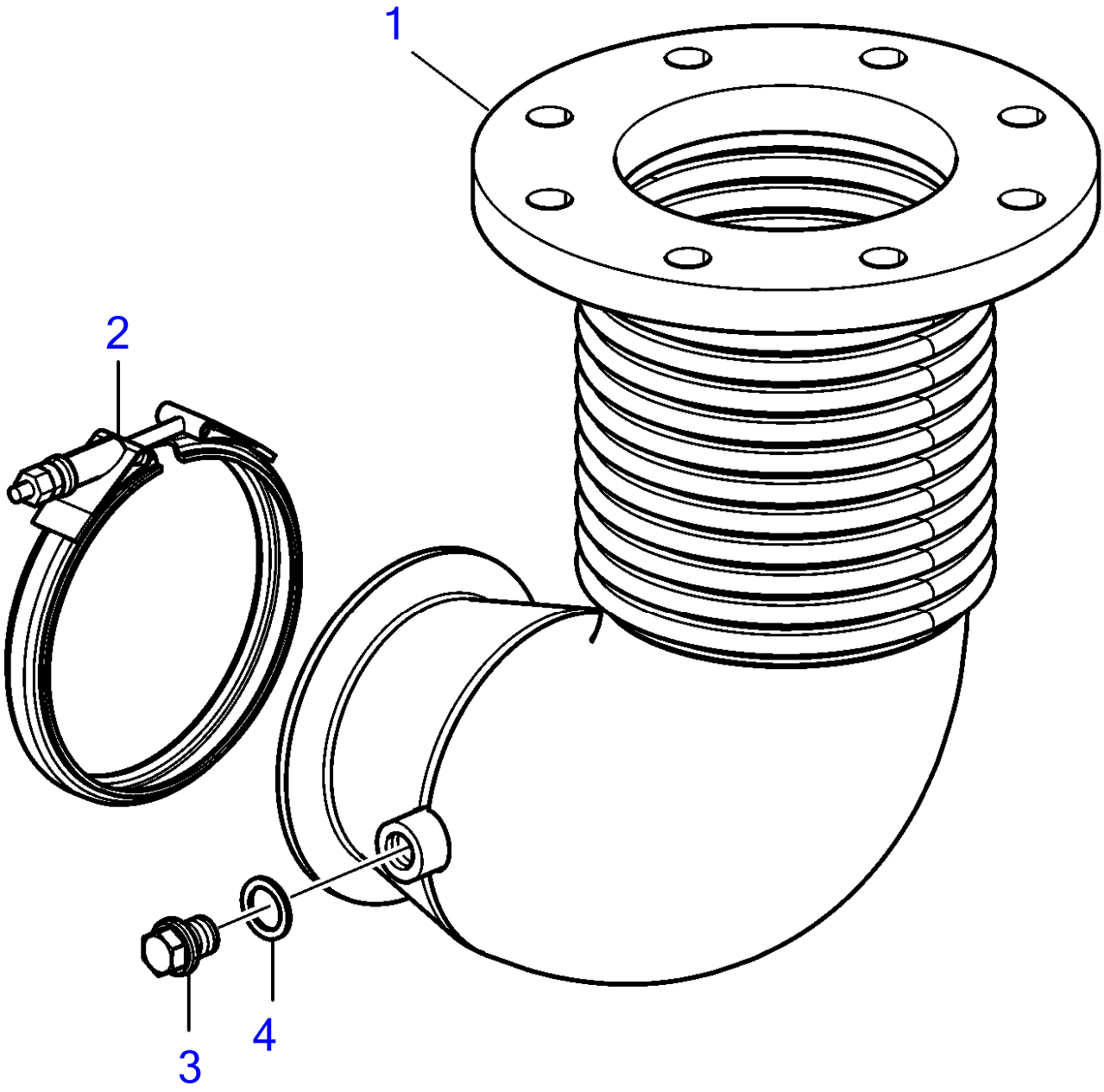

27611

Plus d'informations sur www.dbmoteurs.fr

No Réf	No Pièce	Qté requis	Désignation
1	22307941	1	Coude echappement
2	21325767	1	Collier en v
3	20555025	1	Tampon
4	969011	1	Joint

Plus d'informations sur www.dbmoteurs.fr

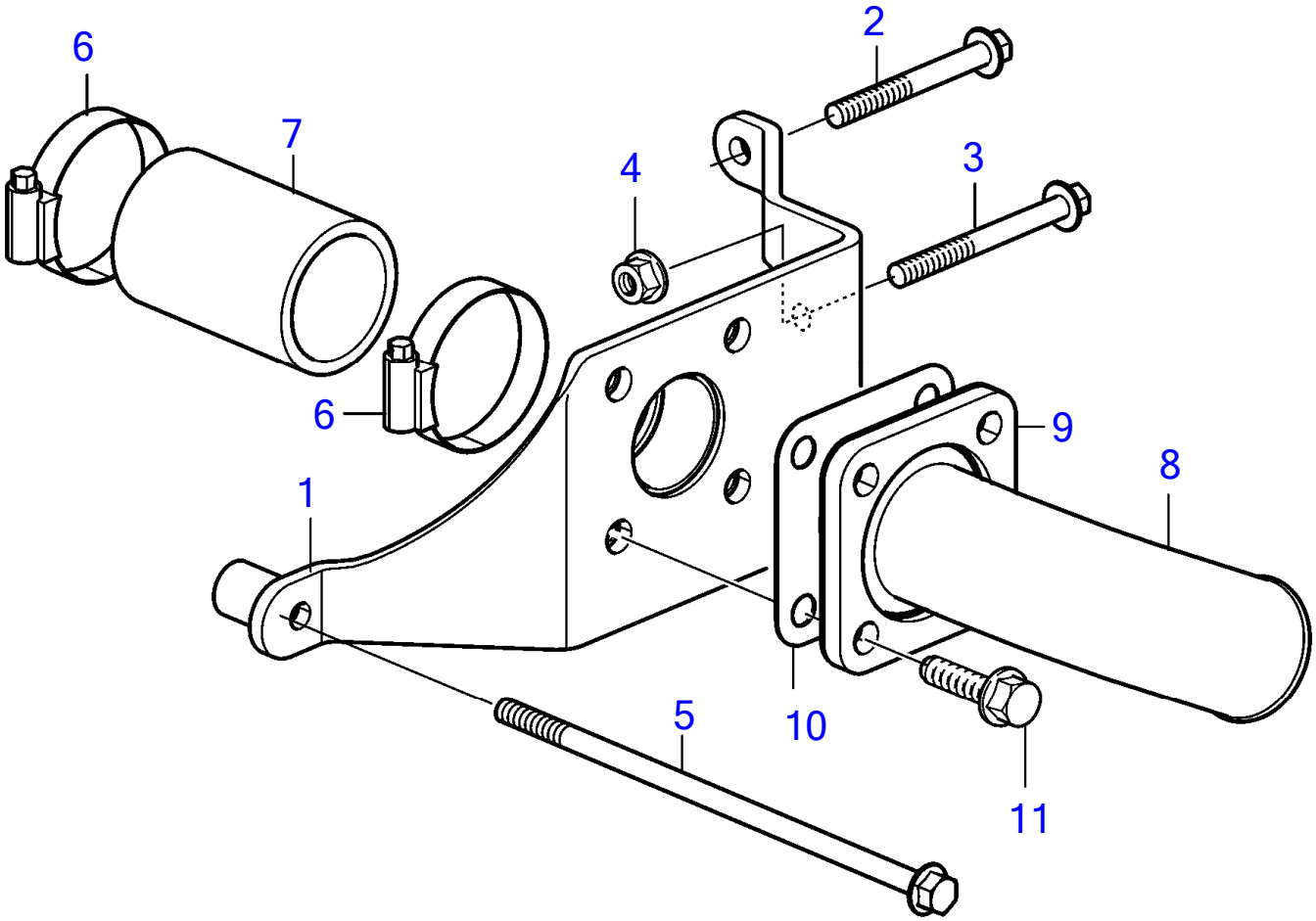

27606

Plus d'informations sur www.dbmoteurs.fr

26 Rear Bracket for External Keel Cooling

D6-300I-F, D6-330I-F, D6-370I-F, D6-435I-SC-F, D6-435I-WJ-F

No Réf	No Pièce	Qté requis	Désignation	Notes
1	22312653	1	Console	
2	984741	1	Vis à embase	
3	984742	1	Vis à embase	
4	990940	1	Écrou à bride	
5	980178	1	Vis à embase	
6	994563	2	Collier serrage	
7	943370	1	Durit caoutchouc	L=80mm
8	848596	1	Fixe-flexible	
9	842029	1	Bride	
10	3888837	1	Joint	
11	969445	4	Vis à embase	

Plus d'informations sur www.dbmoteurs.fr

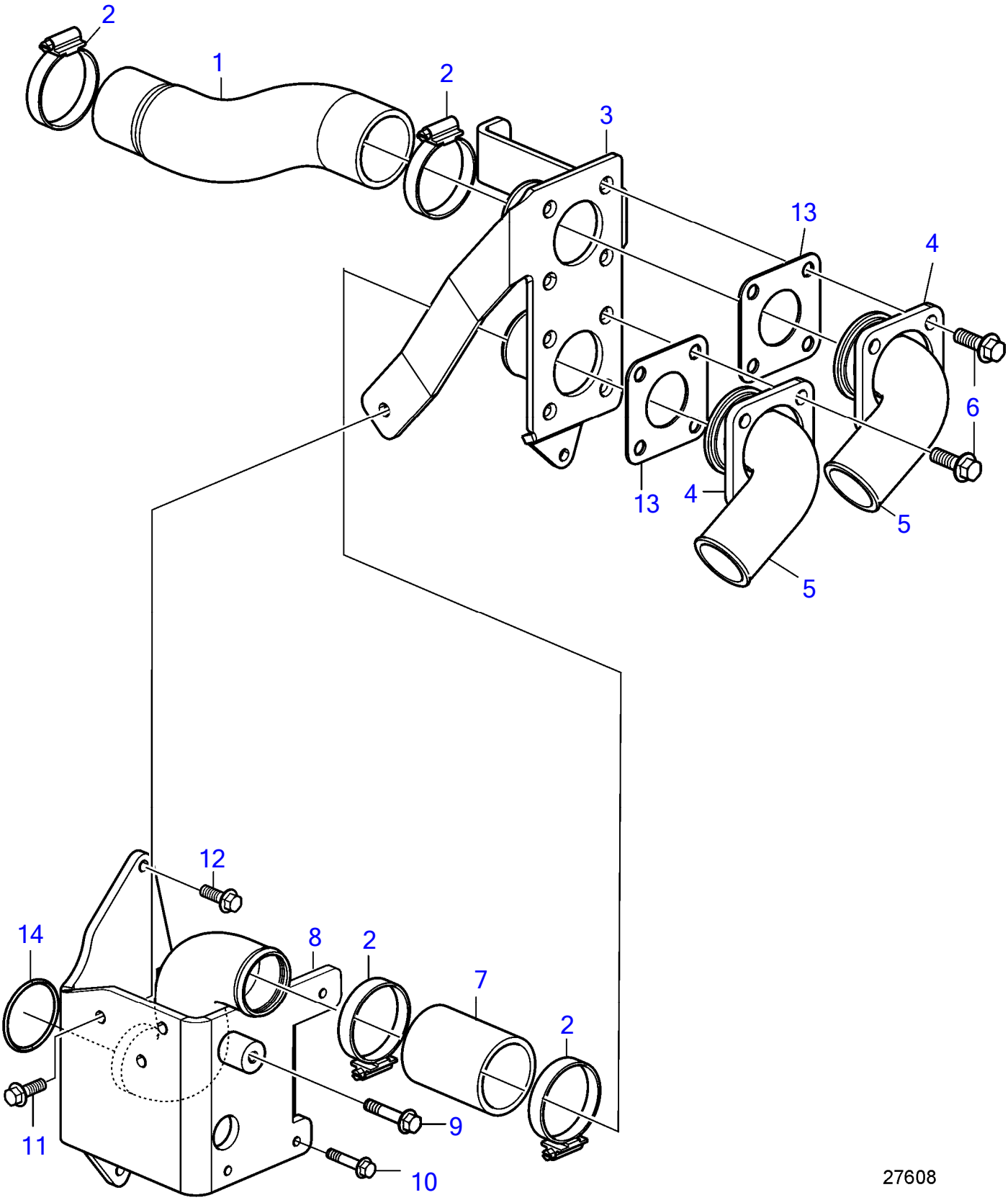

Plus d'informations sur www.dbmoteurs.fr

No Réf	No Pièce	Qté requis	Désignation
1	22276765	1	Flexible
2	961672	4	Collier serrage
3	22276741	1	Console
4	842029	2	Bride
5	848596	2	Fixe-flexible
6	969445	8	Vis à embase
7	992129	1	Durit caoutchouc
8	22212804	1	Console
9	947760	1	Vis à embase
10	946470	3	Vis à embase
11	945444	1	Vis à embase
12	945444	4	Vis à embase
13	3888837	2	Joint
14	969415	1	Joint torique

Plus d'informations sur www.dbmoteurs.fr

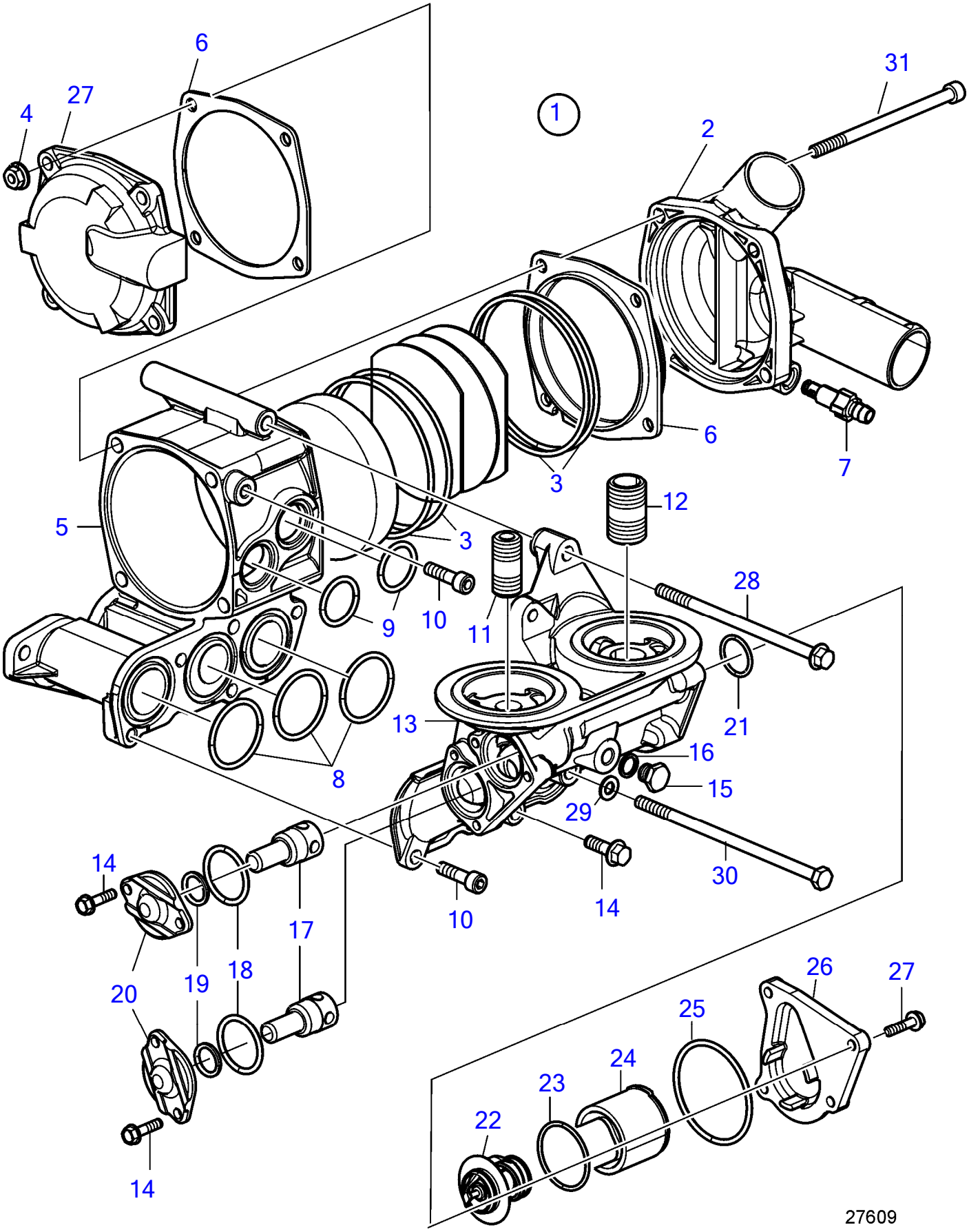

Plus d'informations sur www.dbmoteurs.fr

26 Oil cooler for engine with keel cooling

D6-300I-F, D6-330I-F, D6-370I-F, D6-435I-SC-F, D6-435I-WJ-F

No Réf	No Pièce	Qté requis	Désignation	Notes
1	22212940	1	Radiateur huile	
2	3595407	1	· Couvercle extrémité	
3	3583647	4	· Joint torique	
4	945408	4	· Écrou à bride	
5		1	· Isolant	
6	3583646	2	· Entretoise	
7	3583822	1	· Raccord de drainage	
8	866690	3	· Joint torique	
9	3885174	2	· Joint torique	
10	959222	5	· Vis à six pans creux	
11	423067	1	· Raccord	
12	3583695	1	· Raccord	
13	3584419	1	· Isolant	
14	947542	8	· Vis à embase	
15	960629	1	· Tampon	
16	947282	1	· Joint	
17	471706	2	· Soupape decharge	
18	949659	2	· Joint torique	
19	469846	2	· Bague étanchéité	
20	471648	2	· Gaine extérieure	
21	3583830	1	· Joint torique	
22		1	· Thermostat	Inclus dans kit 3588437
23	3583832	1	· Joint torique	
24	3583829	1	· Retenue	
25	3583831	1	· Joint torique	
26	3583828	1	· Gaine extérieure	
27			· Entretoise	
28	968893	1	Vis à embase	
29	955894	1	Rondelle	
30	980103	1	Vis à tête hexagonal	
31		1	Vis à embase	

Plus d'informations sur www.dbmoteurs.fr

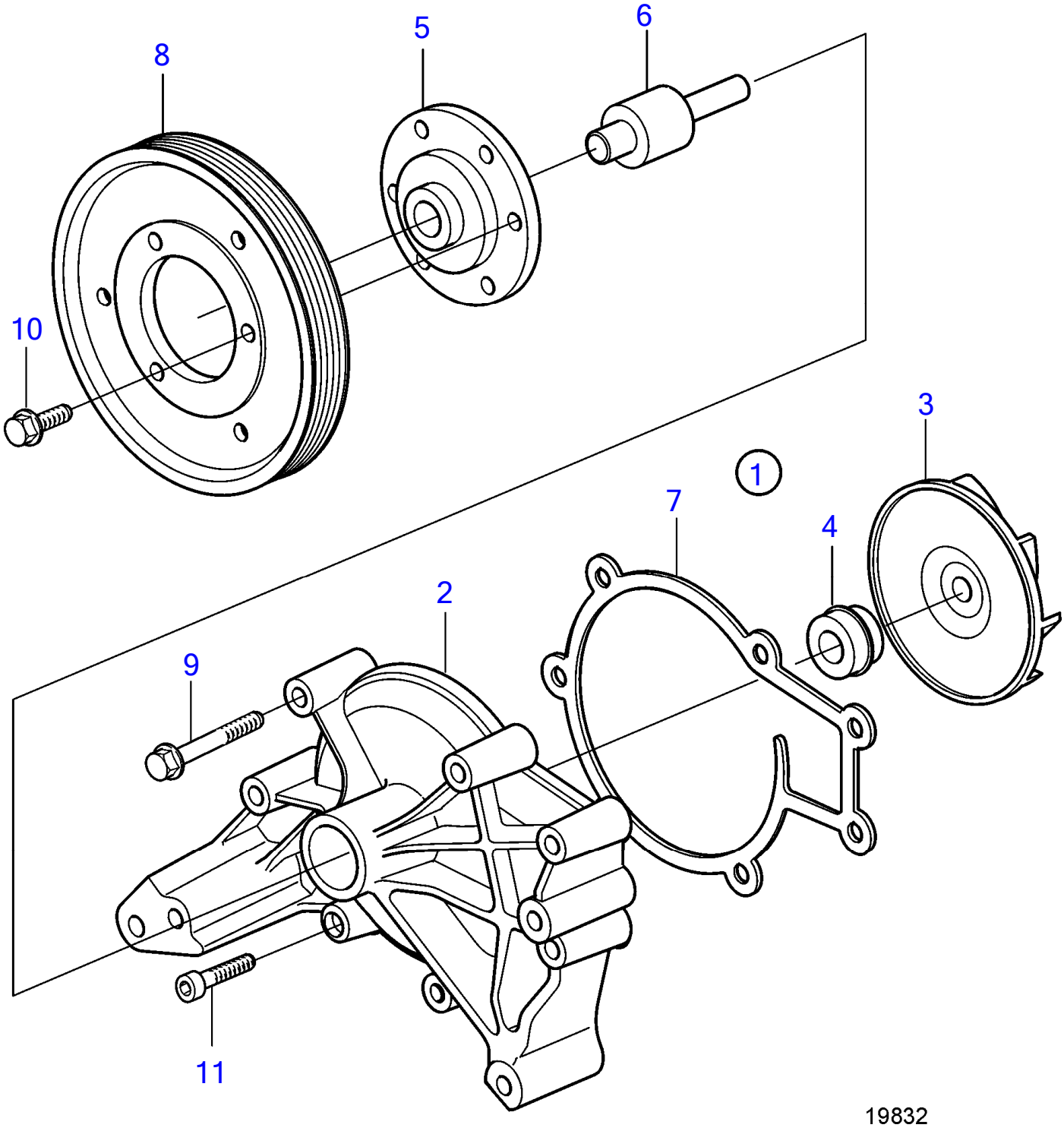

Plus d'informations sur www.dbmoteurs.fr

D6-300A-F, D6-300D-F (MC), D6-300I-F, D6-330A-F, D6-330D-F, D6-330I-F, D6-370A-F, D6-370D-F, D6-370I-F, D6-400A-F, D6-435D-F, D6-435I-SC-F, D6-435I-WJ-F

No Réf	No Pièce	Qté requis	Désignation	Notes
1	3801313	1	Pompe de refroidisse	
2		1	· Corps de pompe à eau	
3		1	· Roue aubes	
4	3582673	1	· Bague étanchéité	
5		1	· Moyeu	
6		1	· Arbre	
7	3818912	1	Joint	
8	3582674	1	Poulie	
9	994441	6	Vis à embase	L=50mm
10	946173	3	Vis à embase	L=20mm
11	959223	1	Vis à six pans creux	L=30mm

Plus d'informations sur www.dbmoteurs.fr

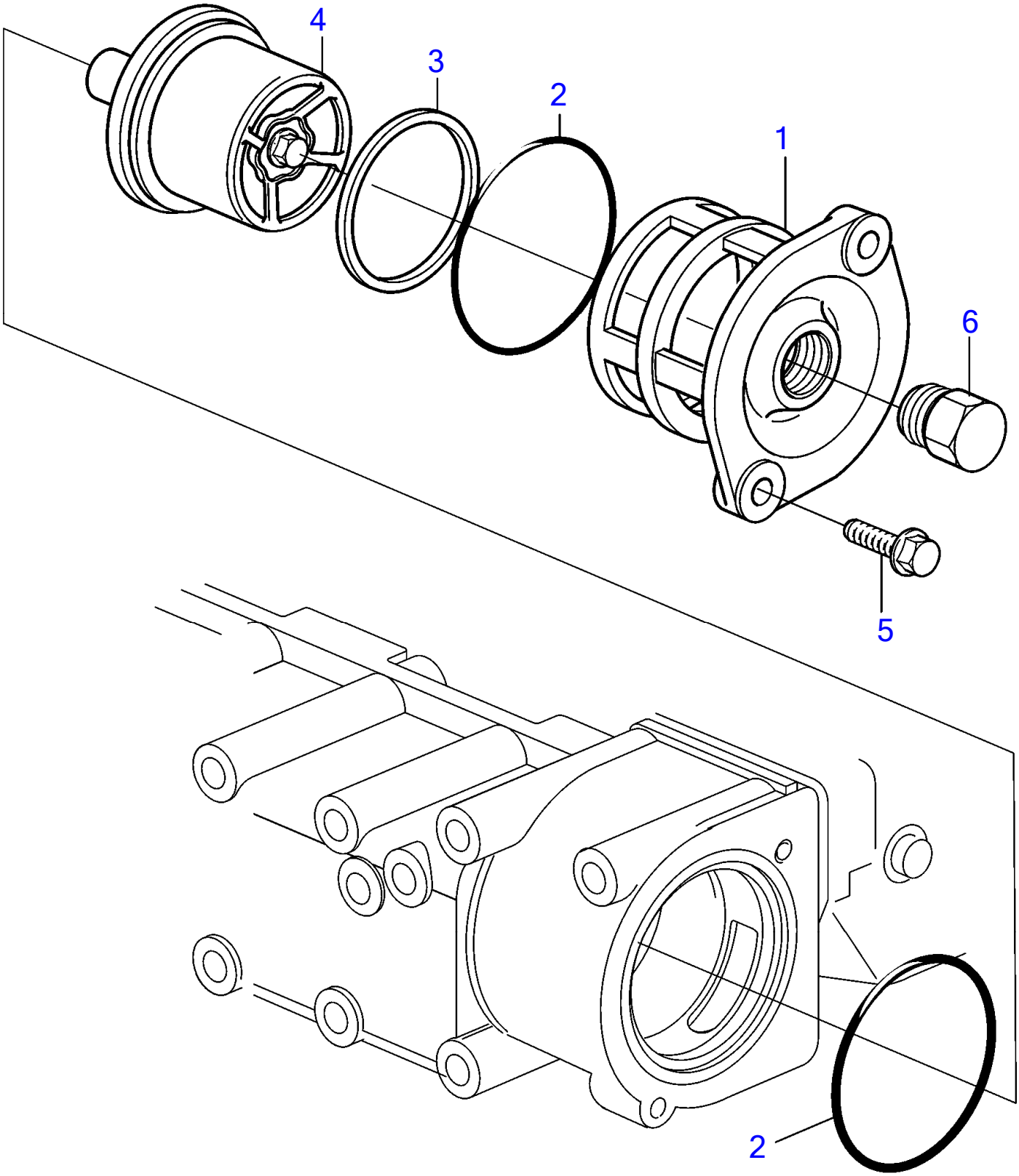

19953

Plus d'informations sur www.dbmoteurs.fr

26 Boîtier de thermostat

D6-300A-F, D6-300I-F, D6-330A-F, D6-330D-F, D6-330I-F, D6-370D-F, D6-370I-F, D6-400A-F, D6-435D-F, D6-435I-SC-F, D6-435I-WJ-F

No Réf	No Pièce	Qté requis	Désignation	Notes
1	888456	1	Boitier thermostat	
2	945512	2	Joint torique	
3	1544710	1	Bague étanchéité	
4	8149182	1	Thermostat	
5	945444	2	Vis à embase	L=25mm
6	479956	1	Tampon	1/2NPTF x 19

Plus d'informations sur www.dbmoteurs.fr

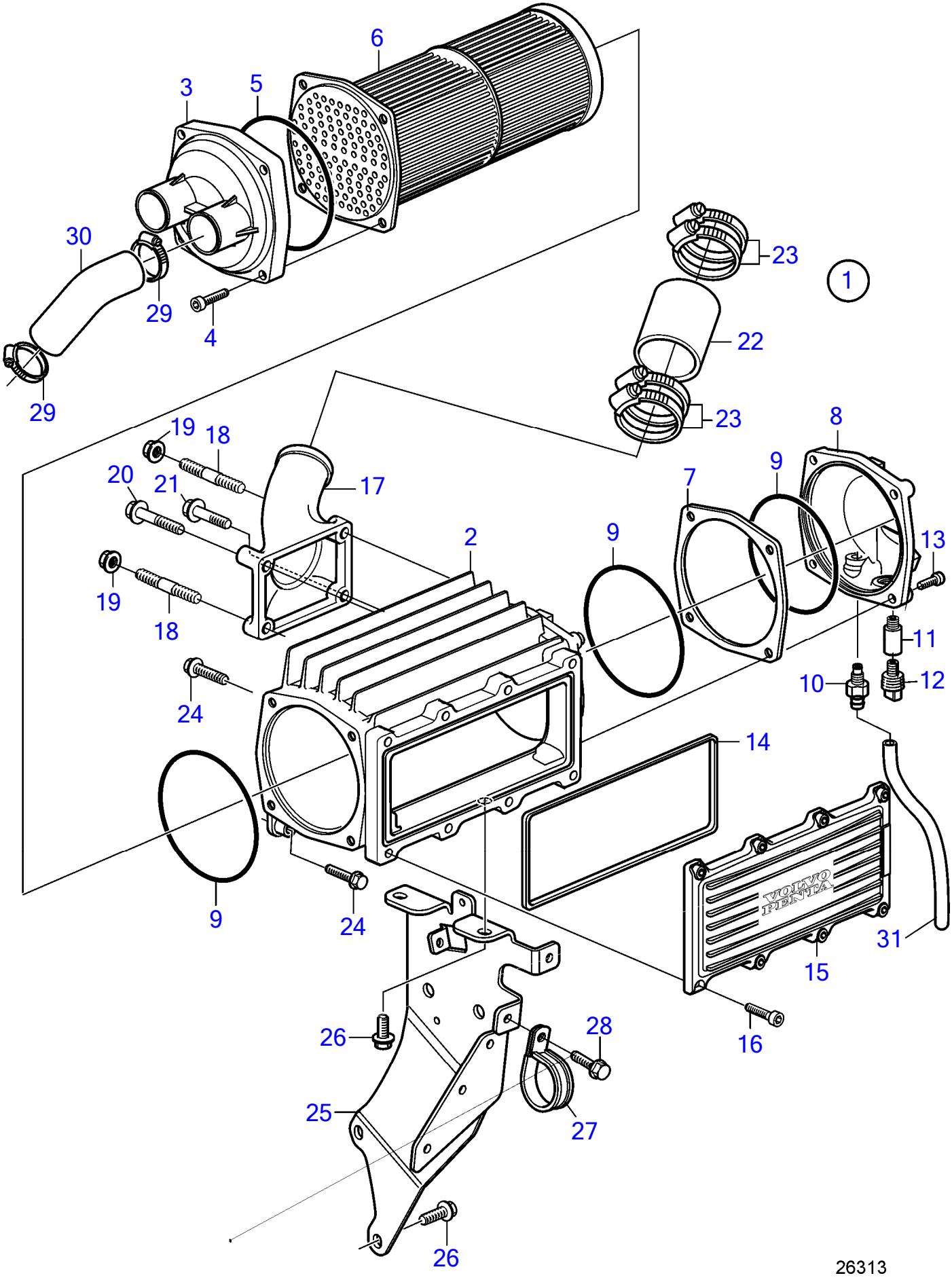

Plus d'informations sur www.dbmoteurs.fr

No Réf	No Pièce	Qté requis	Désignation	Notes
1	3889391	1	Refroidissement d'ai	
2	21692360	1	· Isolant	
3	3889405	1	· Lot	
4	3838337	4	· · Vis	
5	3838406	1	· · Joint torique	(3583632)
6	3583638	1	· Tuyau	
7	3838407	1	· Entretoise	(3583630)
8	3583629	1	· Gaine extérieure	
9	3838406	4	· Joint torique	
10	3583822	1	· Raccord de drainage	
11	838929	1	· Anode	
12	838928	1	· Tampon	
13	3838337	3	· Vis	
14	3583634	1	· Joint	
15	3583633	1	· Gaine extérieure	
16	3583635	8	· Vis	
17	3582786	1	Tuyau de connexion	
18	953049	2	Goujon	
19	945408	2	Écrou à bride	
20	965216	1	Vis à embase	
21	947760	1	Vis à embase	
22	865747	1	Flexible	
23	994565	2	Collier serrage	
24	973924	4	Vis à embase	
25	3848536	1	Console	(3812944)
26	946173	5	Vis à embase	
27	984474	2	Collier serrage	
28	946440	2	Vis à embase	
29	943478	2	Collier serrage	
30	3583016	1	Flexible	
31	942754	1	Flexible	

Plus d'informations sur www.dbmoteurs.fr

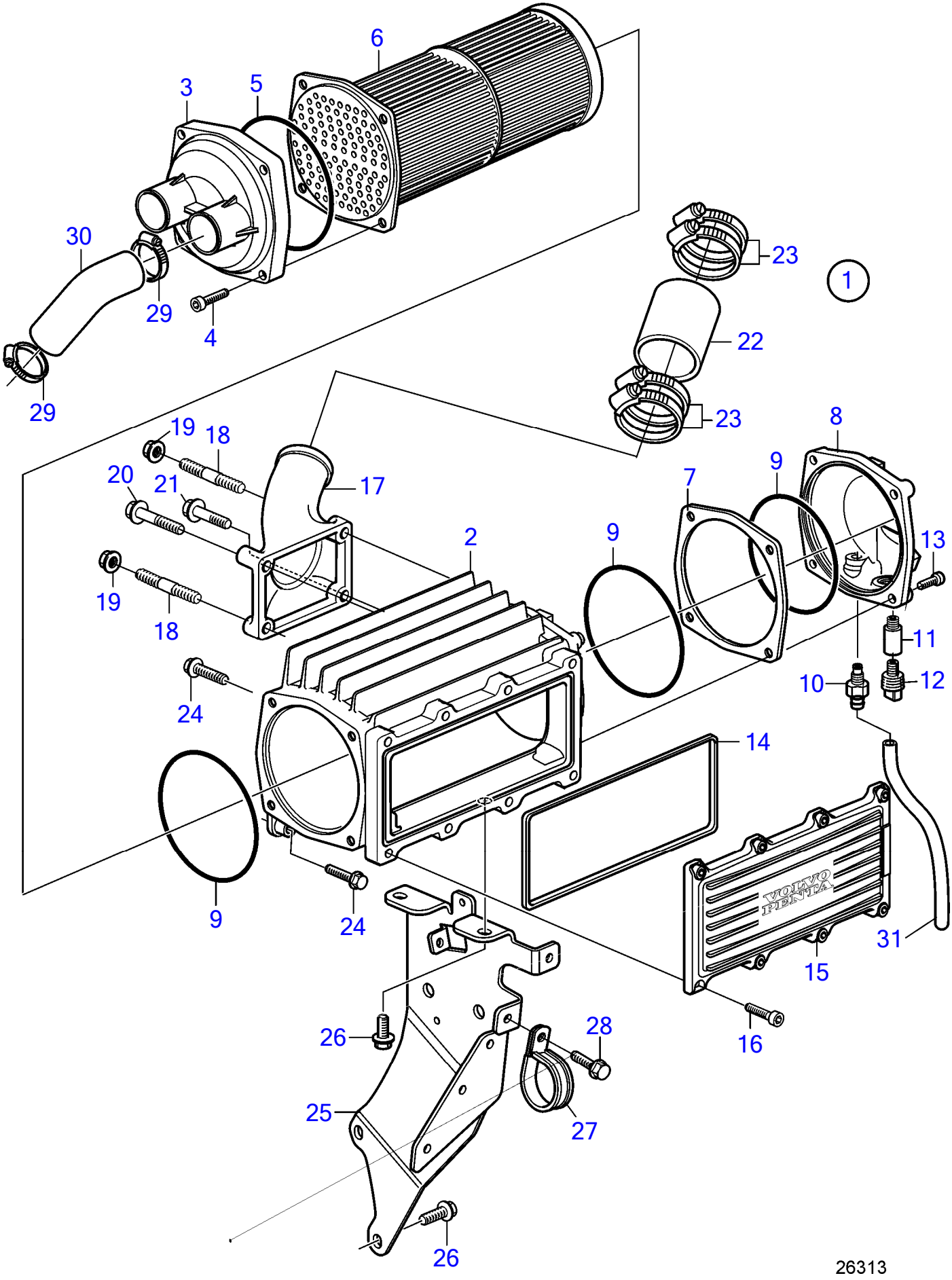

Plus d'informations sur www.dbmoteurs.fr

No Réf	No Pièce	Qté requis	Désignation	Notes
1	3889393	1	Refroidissement d'ai	
2	21692360	1	· Isolant	
3	3889405	1	· Lot	
4	3838337	4	· · Vis	
5	3838406	1	· · Joint torique	
6	3808746	1	· Cartouche	
7	3838407	1	· Entretoise	(3583630)
8	3583629	1	· Gaine extérieure	
9	3838406	3	· Joint torique	
10	3583822	1	· Raccord de drainage	
11	838929	1	· Anode	
12	838928	1	· Tampon	
13	3838337	4	· Vis	
14	3583634	1	· Joint	
15	3583633	1	· Gaine extérieure	
16	3583635	8	· Vis	
17	3582786	1	Tuyau de connexion	
18	953049	2	Goujon	
19	945408	2	Écrou à bride	
20	965216	1	Vis à embase	
21	947760	1	Vis à embase	
22	865747	1	Flexible	
23	943480	4	Collier serrage	
24	973924	4	Vis à embase	
25	3848536	1	Console	(3812944)
26	946173	5	Vis à embase	
27	984474	2	Collier serrage	
28	946440	2	Vis à embase	
29	943478	2	Collier serrage	
30	3583016	1	Flexible	
31	942754	1	Flexible	

Plus d'informations sur www.dbmoteurs.fr

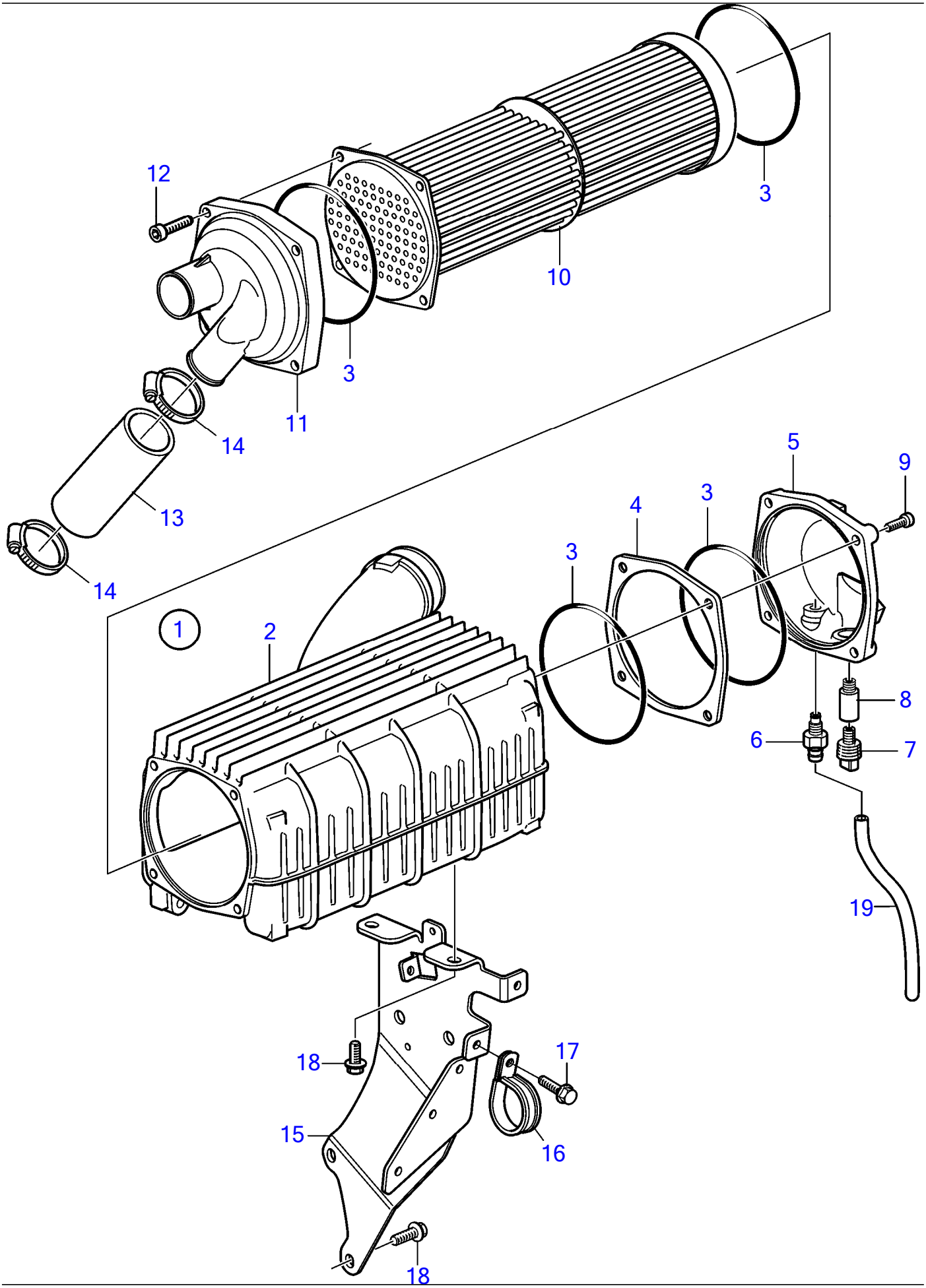

Plus d'informations sur www.dbmoteurs.fr

No Réf	No Pièce	Qté requis	Désignation	Notes
1	3809901	1	Refroidissement d'ai	
2	3819771	1	· Isolant	
3	3838406	4	· Joint torique	
4	3838407	1	· Entretoise	
5	3583629	1	· Gaine extérieure	
6	3583822	1	· Raccord de drainage	
7	838928	1	· Tampon	
8	838929	1	· Anode	
9	3838337	5	· Vis	
10	3819770	1	· Tuyau	
11	3583628	1	· Gaine extérieure	
12	3838337	4	· Vis	
13	3583016	1	Flexible	
14	943478	2	Collier serrage	
15	3848536	1	Console	(3812944)
16	984474	2	Collier serrage	
17	946440	2	Vis à embase	
18	946173	5	Vis à embase	
19	942754	1	Flexible	

Plus d'informations sur www.dbmoteurs.fr

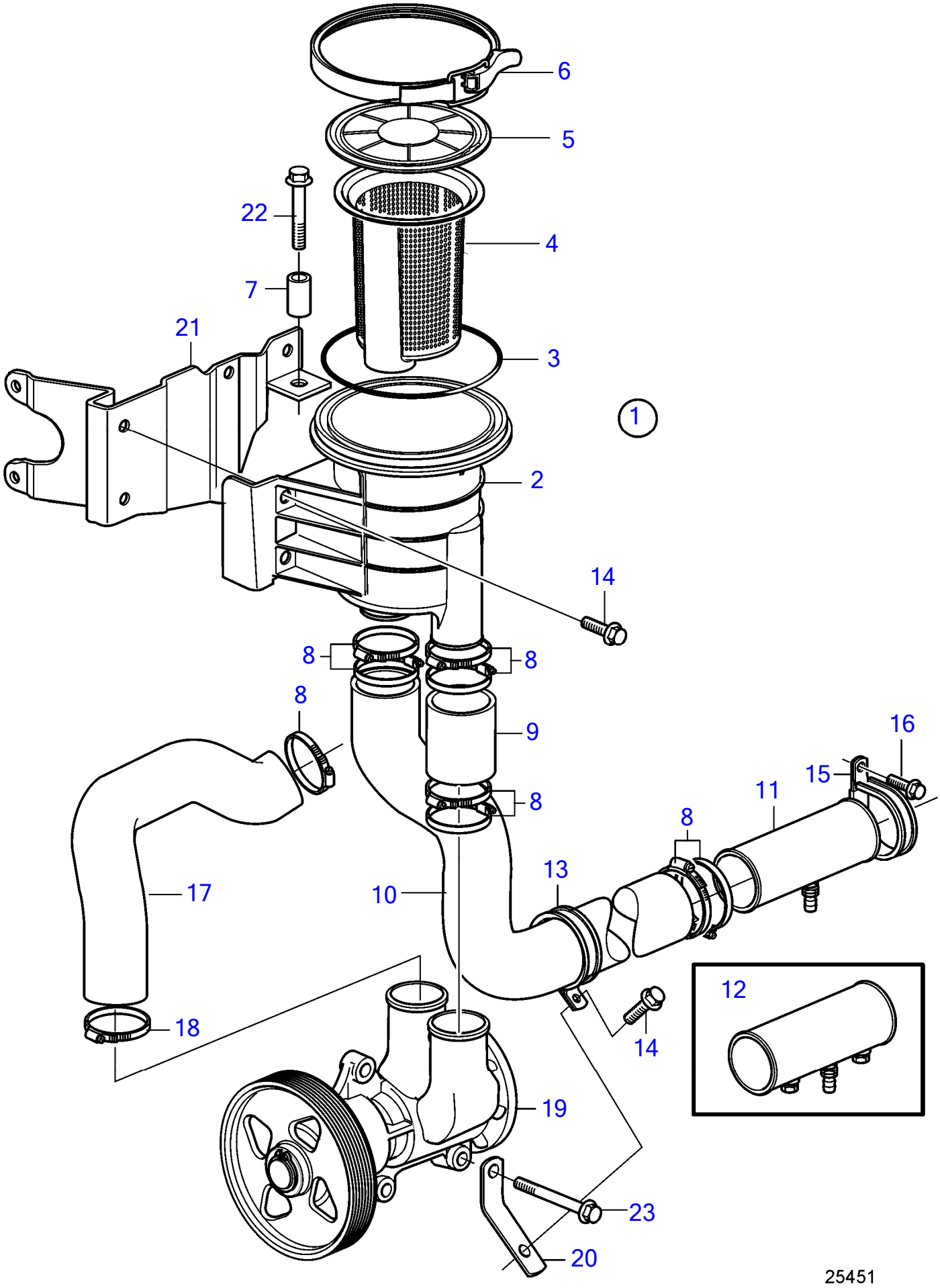

Plus d'informations sur www.dbmoteurs.fr

No Réf	No Pièce	Qté requis	Désignation	Notes
1	21368500	1	Filtre eau mer	
2	(21368502)	1	· Boitier crepine	Réféence hors de gamme
3	995147	1	· Joint torique	
4	21368504	1	· Crépine de fond	
5	21445782	1	· Gaine extérieure	
6	21368508	1	· Collier en v	
7	3528225	1	· Douille entretoise	
8	961672	9	Collier serrage	
9	994814	1	Durit caoutchouc	
10	21368516	1	Flexible	
11	3584430	1	Tuyau-t	
12	3584243	1	Radiateur	
13	980476	1	Collier serrage	
14	946173	3	Vis à embase	
15	984474	1	Collier serrage	
16	945444	1	Vis à embase	
17	21368514	1	Flexible	
18	961671	1	Collier serrage	
19	21419376	1	Pompe eau mer	
			·	
			· bulletin P-26-6-5	Nouveaux kits pour pompes à eau de mer
20	21619824	1	Console	
21	21368510	1	Console	
22	973924	1	Vis à embase	
23	947760	4	Vis à embase	

Plus d'informations sur www.dbmoteurs.fr

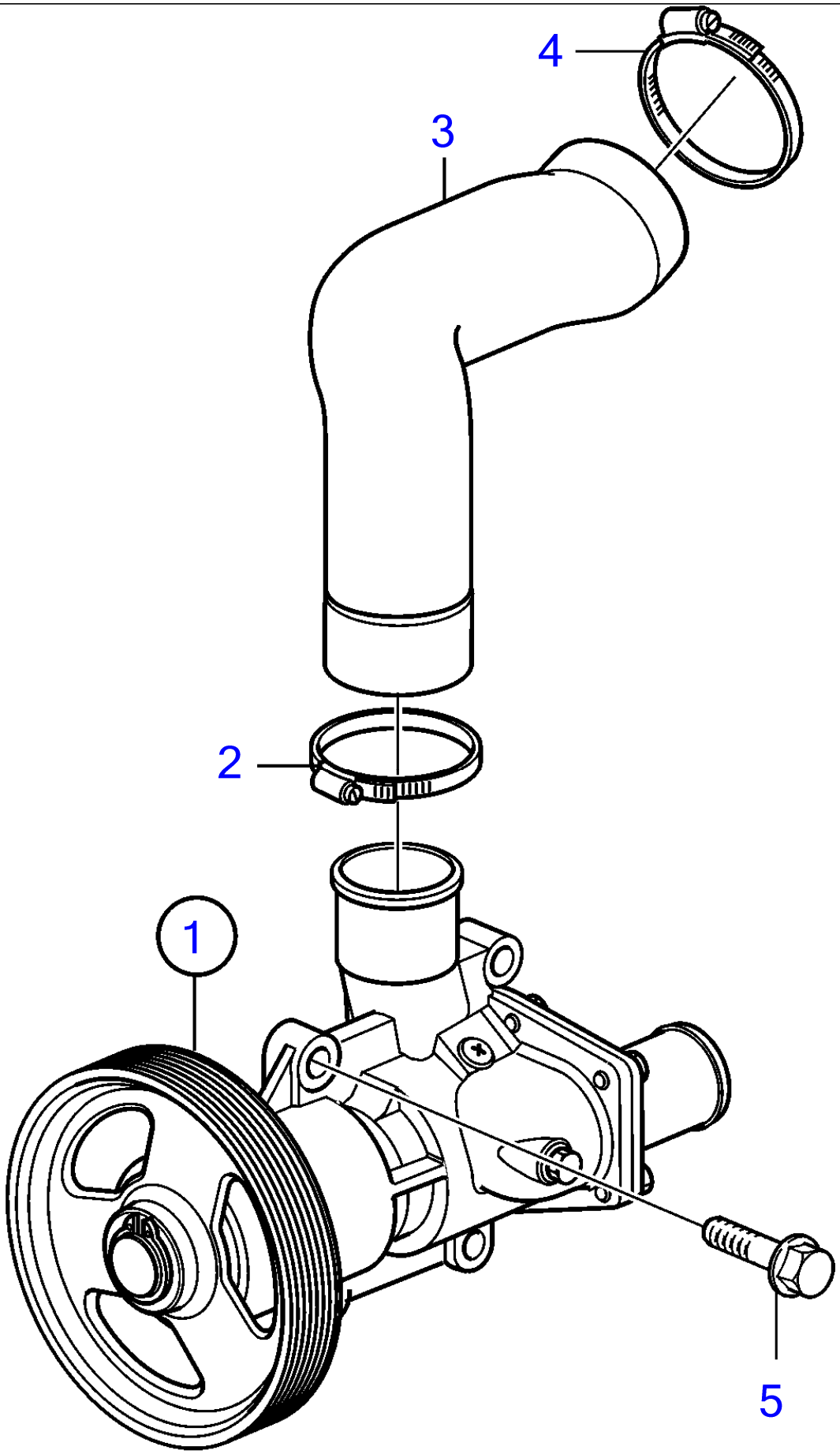

19895

Plus d'informations sur www.dbmoteurs.fr

No Réf	No Pièce	Qté requis	Désignation	Notes
1	21380890	1	Pompe eau mer .	(3589907)
2	943478	1	Collier serrage	
3	3583009	1	Flexible	
4	943479	1	Collier serrage	
5	947760	4	Vis à embase	

Plus d'informations sur www.dbmoteurs.fr

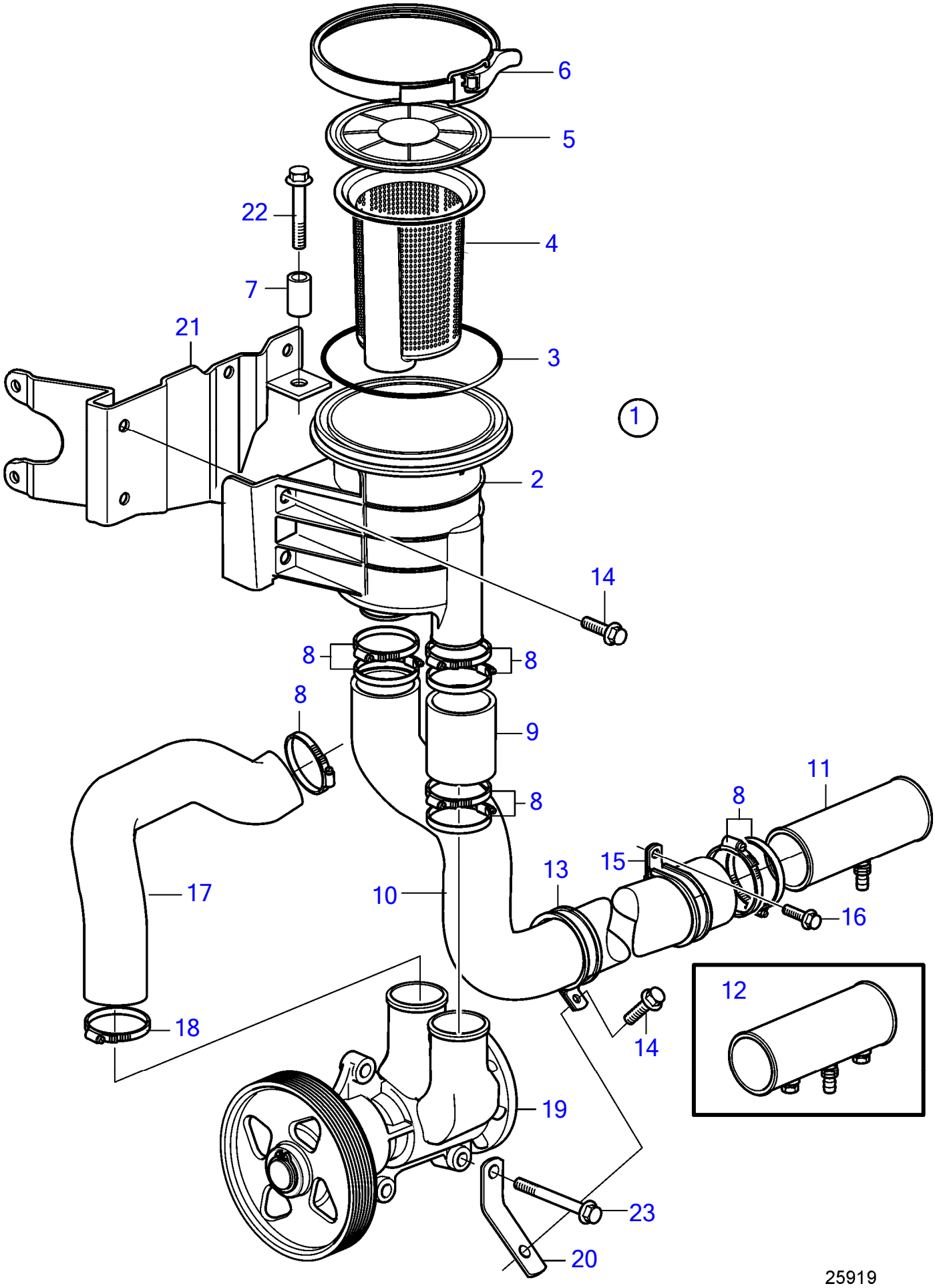

Plus d'informations sur www.dbmoteurs.fr

No Réf	No Pièce	Qté requis	Désignation	Notes
1	21368500	1	Filtre eau mer	
2	(21368502)	1	· Boitier crepine	Réféence hors de gamme
3	995147	1	· Joint torique	
4	21368504	1	· Crépine de fond	
5	21445782	1	· Gaine extérieure	
6	21368508	1	· Collier en v	
7	3528225	1	· Douille entretoise	
8	961672	9	Collier serrage	
9	994814	1	Durit caoutchouc	
10	21655922	1	Flexible	
11	3584430	1	Tuyau-t	
12	3584243	1	Radiateur	
13	980476	1	Collier serrage	
14	946173	3	Vis à embase	
15	984474	1	Collier serrage	
16	945444	1	Vis à embase	
17	21368514	1	Flexible	
18	961671	1	Collier serrage	
19	21419376	1	Pompe eau mer	
			·	
			· bulletin P-26-6-5	Nouveaux kits pour pompes à eau de mer
20	21619824	1	Console	
21	21368510	1	Console	
22	973924	1	Vis à embase	
23	947760	4	Vis à embase	

Plus d'informations sur www.dbmoteurs.fr

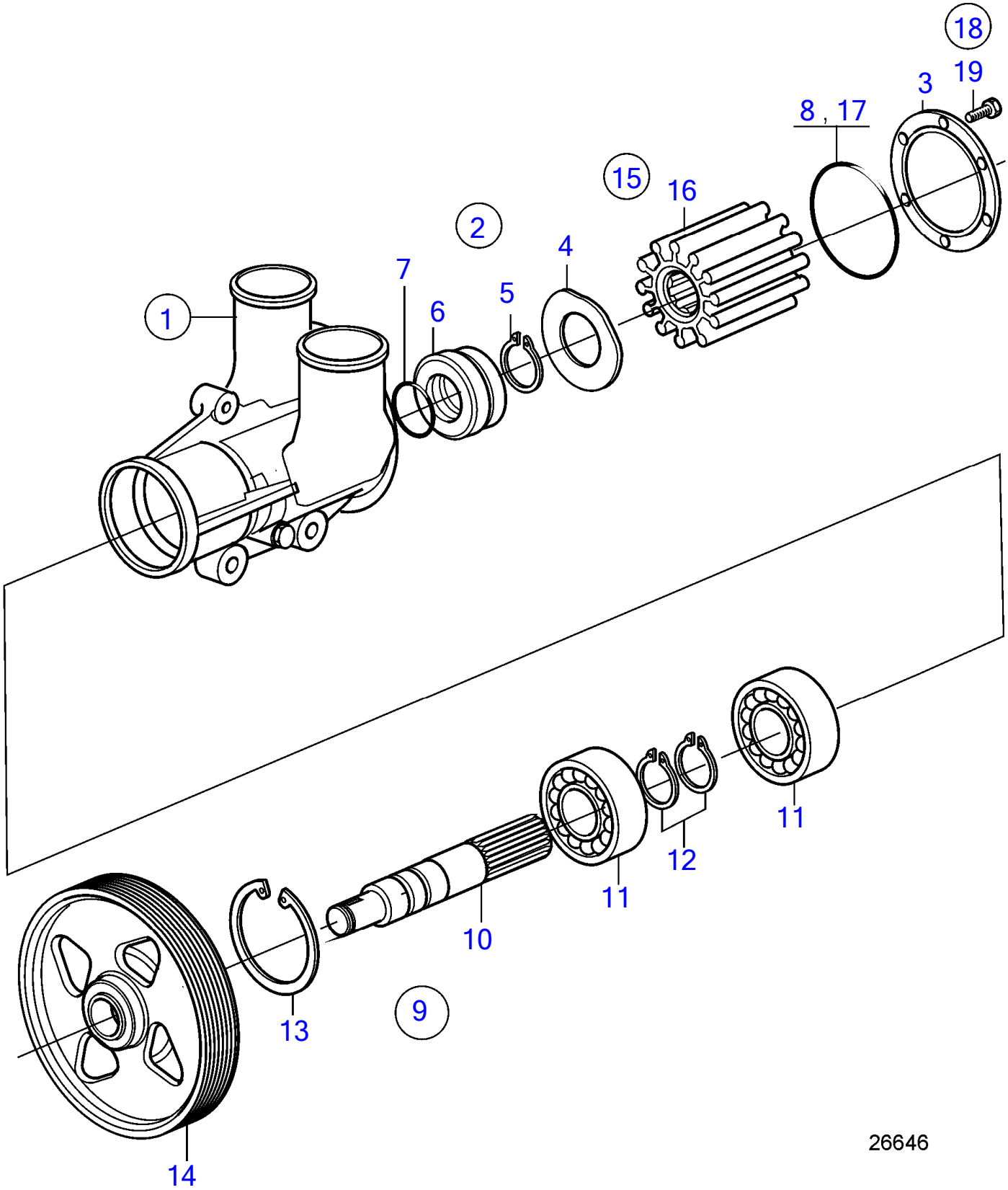

Plus d'informations sur www.dbmoteurs.fr

D6-300A-F, D6-300D-F (MC), D6-330A-F, D6-330D-F, D6-370A-F, D6-370D-F, D6-400A-F, D6-435D-F

No Réf	No Pièce	Qté requis	Désignation	Notes
1	21419376	1	Pompe eau mer	
			· bulletin P-26-6-5	Nouveaux kits pour pompes à eau de mer
2	21951404	1	·	
3	(3581617)	1	· · Gaine extérieure	Réféence hors de gamme
4		1	· · Tôle d'usure	
5	943468	1	· · Circlip	
6	864649	1	· · Étanchéité	
7	864648	1	· · Joint torique	
8	3581618	1	· · Joint torique	
9	21951465	1	·	
10	(21422635)	1	· · Arbre	Réféence hors de gamme
11	(21422639)	2	· · Roulement billes	Réféence hors de gamme
12	(21422640)	2	· · Circlip	Réféence hors de gamme
13	(21422641)	1	· · Circlip	Réféence hors de gamme
14		1	· · Galet	
15	876771	1	· Kit impulseur	Remplacé par le numéro de référence suivant
	3887761	1	· Kit impulseur	Remplacé par le numéro de référence suivant
	21958592	1	· Kit impulseur	Remplacé par le numéro de référence suivant
	22000061	1	· Kit impulseur	Remplacé par le numéro de référence suivant
	21951358	1	· Kit impulseur	
16		1	· · Roue aubes	
17	3581618	1	· · Joint torique	
18	21951334	1	· Kit vis	
19	21346724	6	· · Vis à tête hexagonal	

Plus d'informations sur www.dbmoteurs.fr

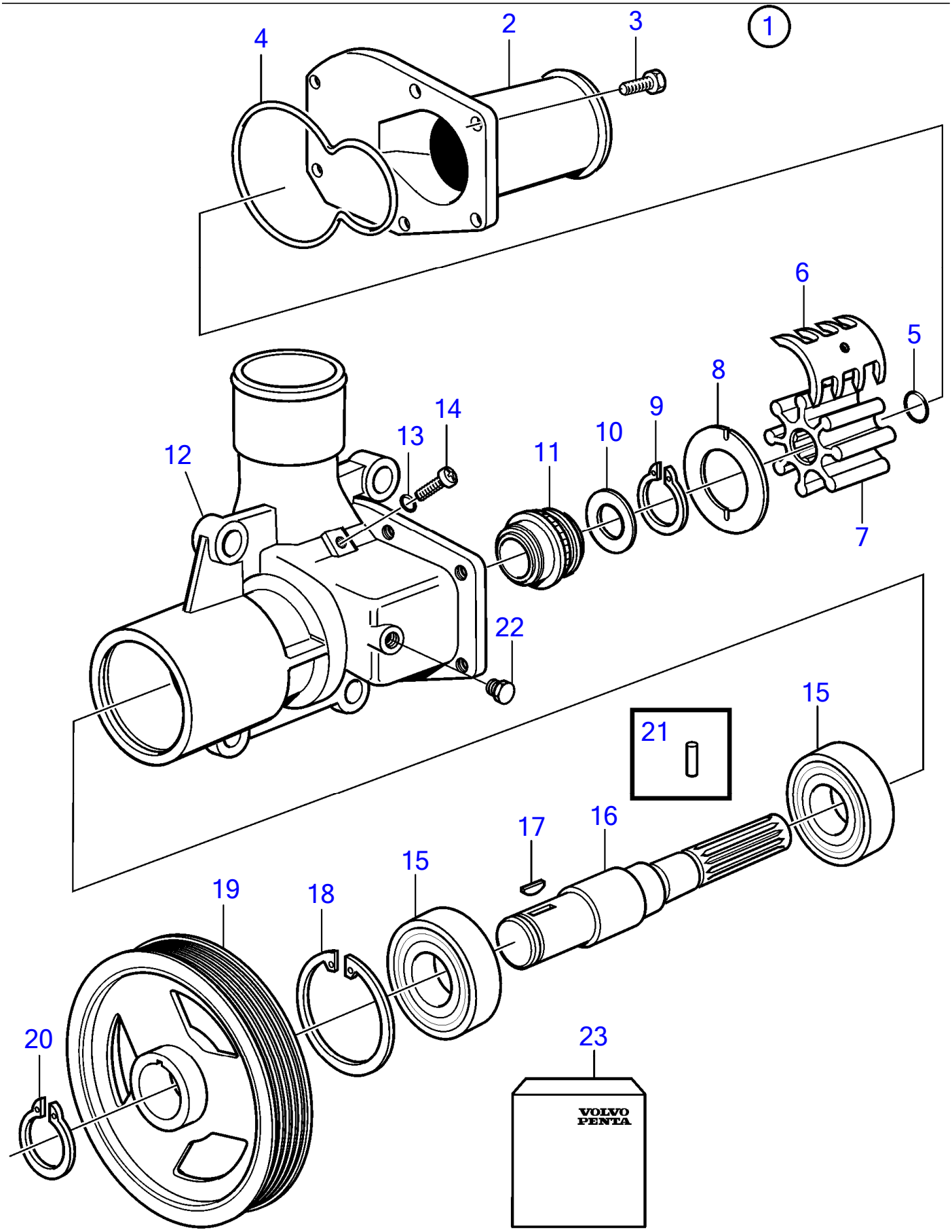

Plus d'informations sur www.dbmoteurs.fr

No Réf	No Pièce	Qté requis	Désignation	Notes
1	21380890	1	Pompe eau mer	(3589907)
2	3583600	1	· Gaine extérieure	
3	3583604	6	· Vis à tête hexagonal	Inclus dans le kit.
4	3583611	1	· Joint torique	
5	804781	1	· Rondelle étanchéité	Inclus dans le kit.
6	3589908	1	· Came	
7	3593573	1	· Kit impulseur	
8	807589	1	· Rondelle usure	
9	809444	1	· Anneau verrouillage	Réféence hors de gamme
10	888388	1	· Rondelle	
11	3583609	1	· Étanchéité	
12	21409059	1	· Corps pompe	
13	3583614	1	· Joint torique	
14	3583605	1	· Vis à tête hexagonal	
15	181648	2	· Roulement billes	(3583610), (20450749)
16	21419000	1	· Lot	
17	888386	1	· Clé	
18	825735	1	· Anneau verrouillage	
19	3583599	1	· Poulie	
20	804709	1	· Anneau verrouillage	
21	888387	1	· Goupille cylindrique	
22	981749	1	· Tampon	
23	3593573	1	Kit impulseur	

Plus d'informations sur www.dbmoteurs.fr

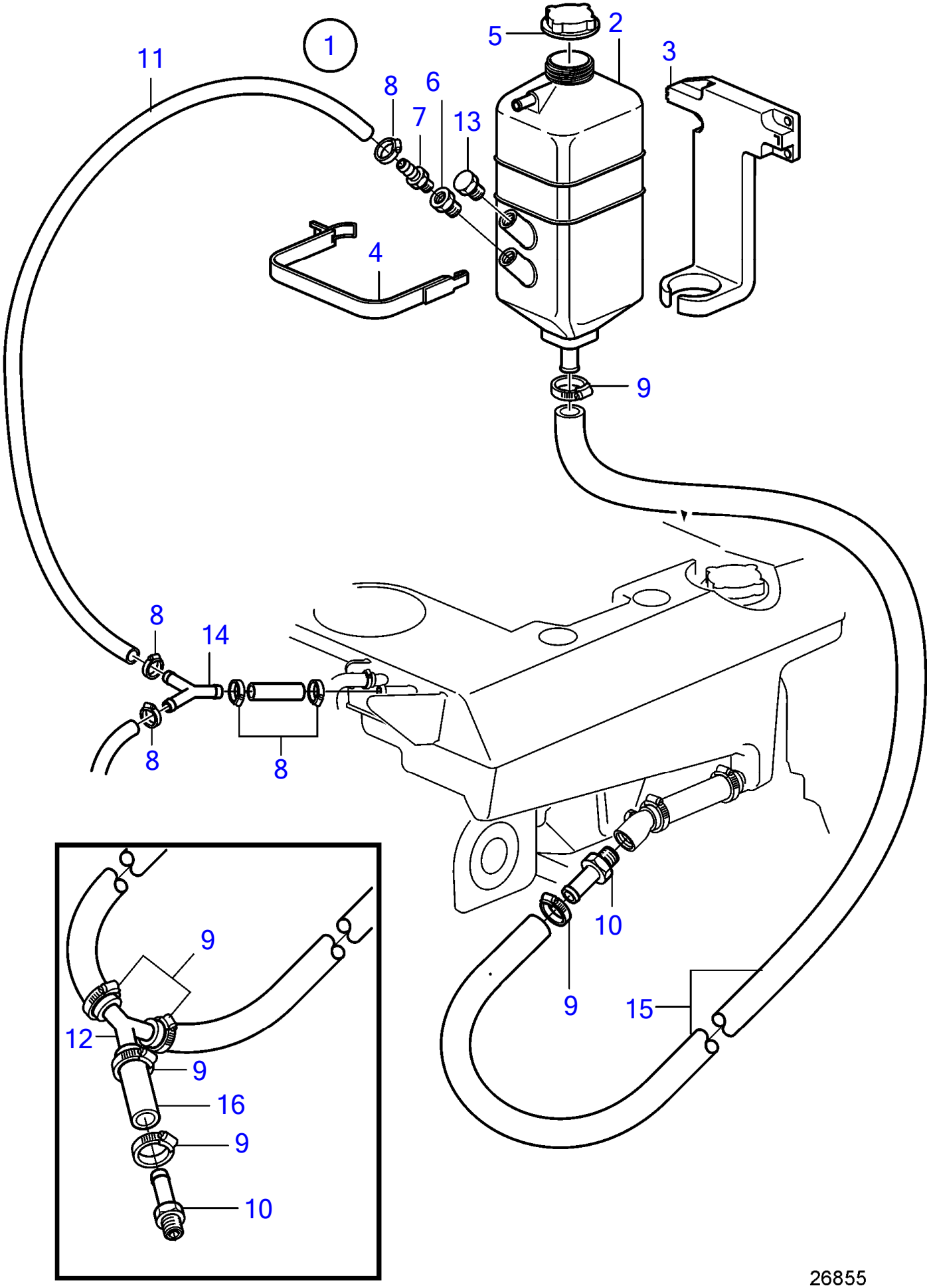

Plus d'informations sur www.dbmoteurs.fr

26 Kit de vase d'expansion auxiliaire

D6-300A-F, D6-300D-F (MC), D6-300I-F, D6-330A-F, D6-330D-F, D6-330I-F, D6-370A-F, D6-370D-F, D6-370I-F, D6-400A-F, D6-435D-F, D6-435I-SC-F, D6-435I-TC-F, D6-435I-WJ-F

No Réf	No Pièce	Qté requis	Désignation	Notes
1	3886264	1	Kit réservoir d'expa	
			· bulletin P-26-1-1	Vase d'expansion supplémentaire pour D4 et D6
2	844062	1	· Vase expansion	
3	843260	1	· Console	
4	843266	1	· Collier serrage	
5	860866	1	· Bouchon reservoir	
6	847579	2	· Raccord	
7	180003	1	· Raccord	
8	976576	4	· Collier serrage	
9	992082	6	· Collier serrage	
10	961657	2	· Raccord flexible	
11	942700	X	· Flexible	L=6000mm
12	345845	1	· Tuyau de distributio	
13	947660	1	· Tampon	
14	840179	1	· Raccord flexible	
15	943368	1	· Durit caoutchouc	
16	843247	1	· Tuyau de connexion	

Plus d'informations sur www.dbmoteurs.fr

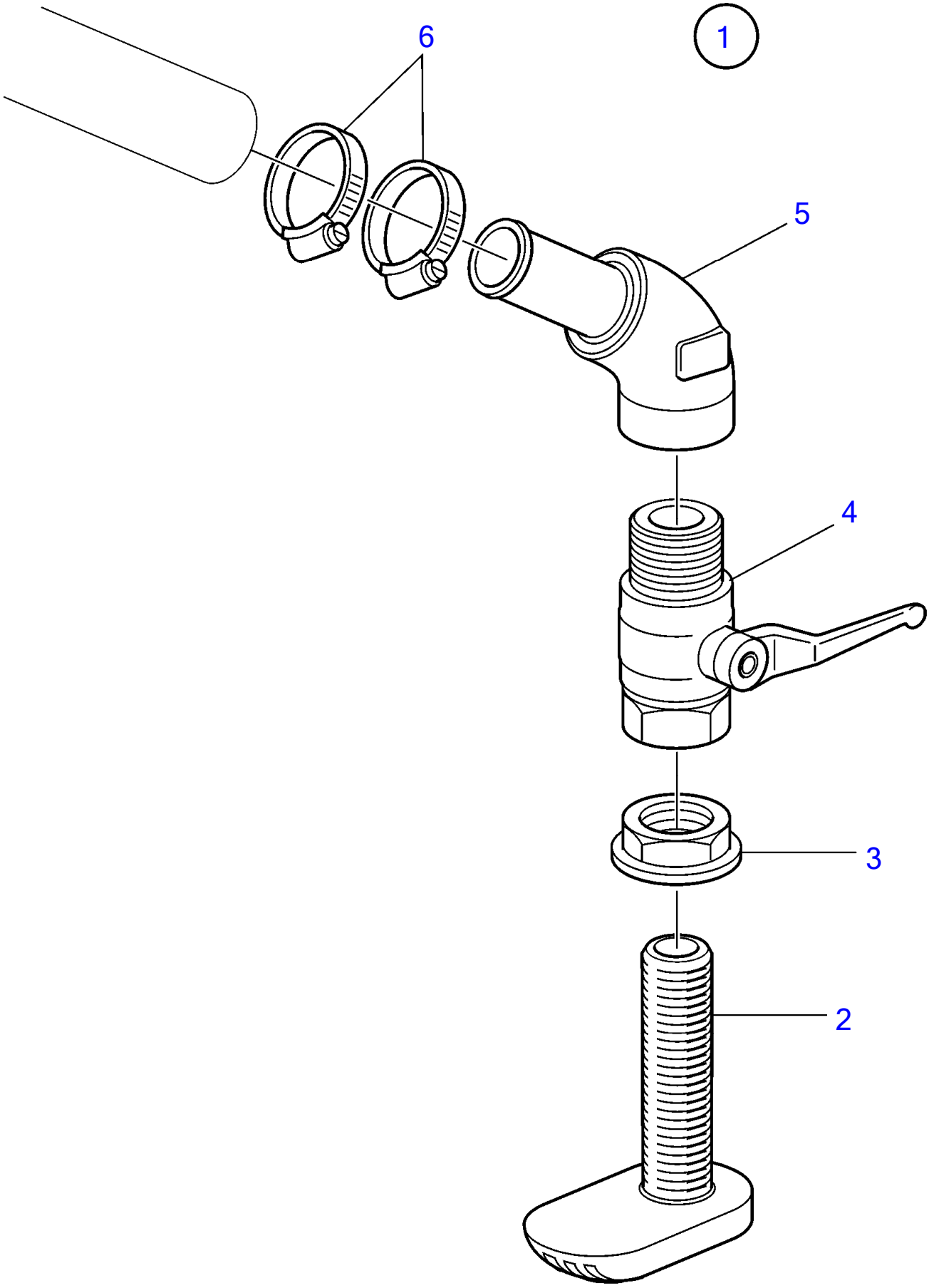

Plus d'informations sur www.dbmoteurs.fr

No Réf	No Pièce	Qté requis	Désignation
1	1140127	1	Entrée d'eau refroid
2	848321	1	· Crépine de fond
3	848323	1	· Écrou à bride
4	3837938	1	· Robinet bille
5	848420	1	· Raccord flexible
6	961673	4	· Collier serrage

Plus d'informations sur www.dbmoteurs.fr

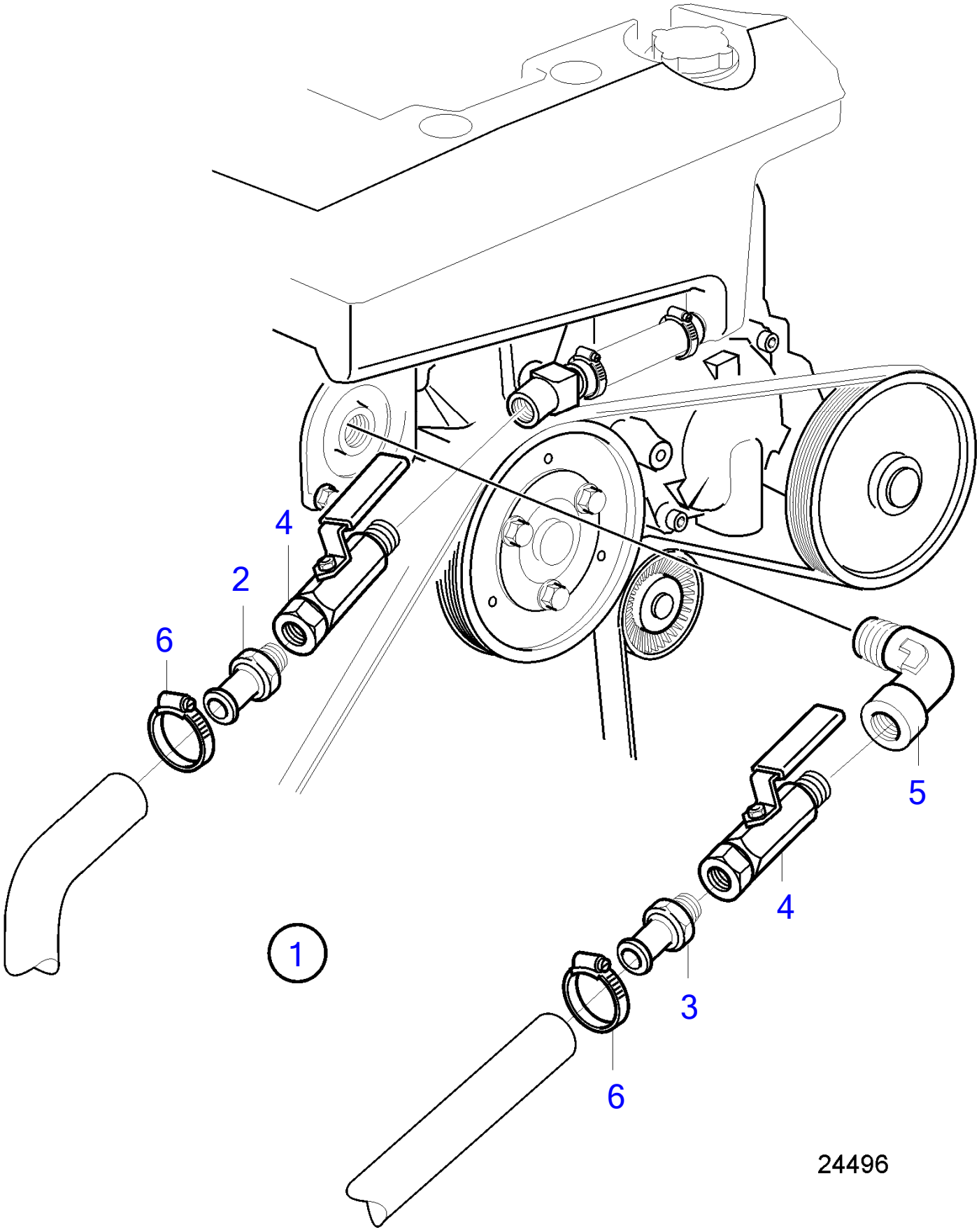

Plus d'informations sur www.dbmoteurs.fr

D6-300A-F, D6-300D-F (MC), D6-300I-F, D6-330A-F, D6-330D-F, D6-330I-F, D6-370A-F, D6-370D-F, D6-370I-F, D6-400A-F, D6-435D-F, D6-435I-SC-F, D6-435I-TC-F, D6-435I-WJ-F

No Réf	No Pièce	Qté requis	Désignation	Notes
1	21145832	1	Prise d'eau chaude	(3584236)
2	961657	1	· Raccord flexible	
3	993178	1	· Raccord flexible	
4	3584238	2	· Robinet	
5	3584388	1	· Raccord coudé	
6	961666	2	Collier serrage	

Plus d'informations sur www.dbmoteurs.fr

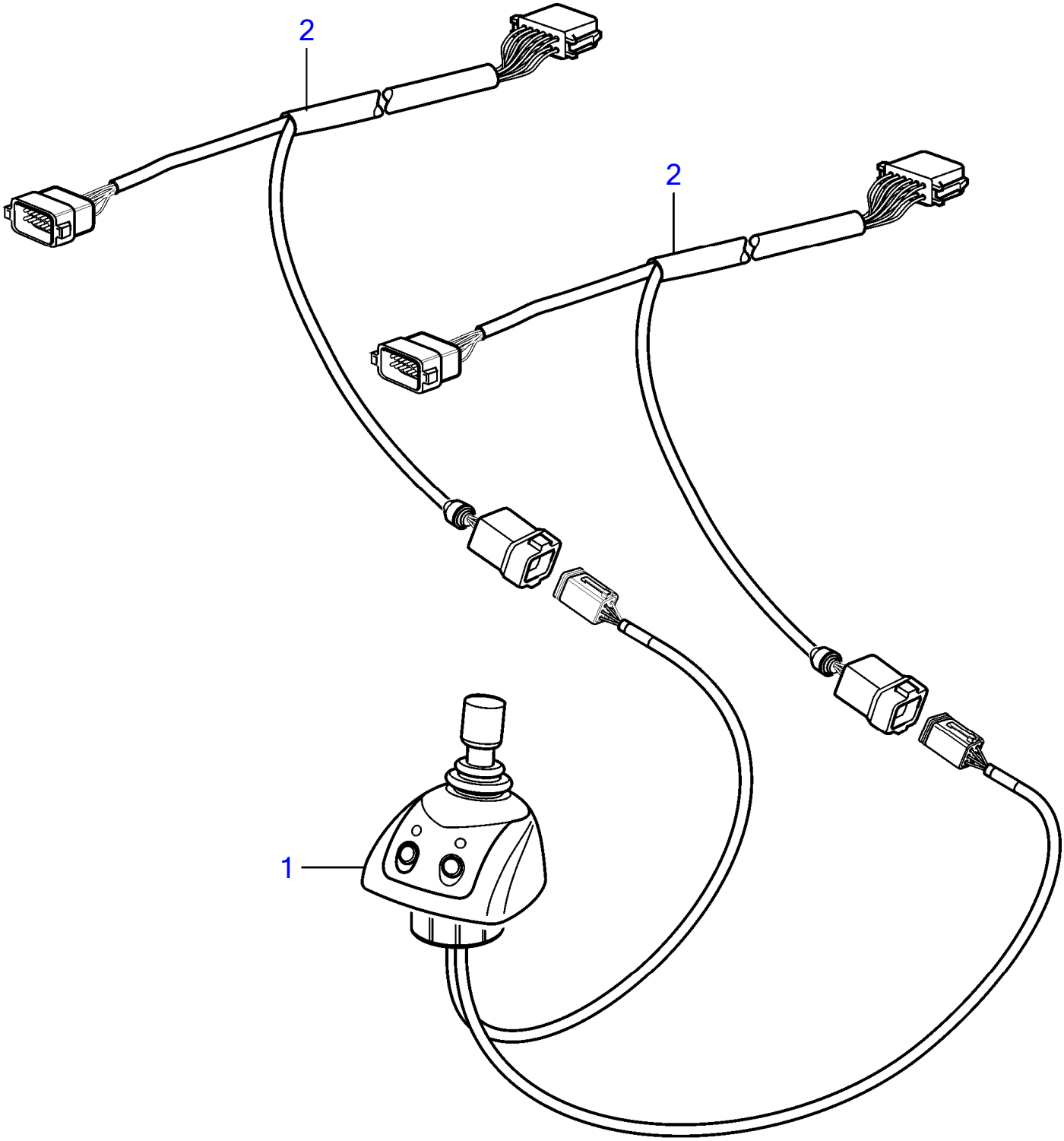

23508

Plus d'informations sur www.dbmoteurs.fr

No Réf	No Pièce	Qté requis	Désignation
1	3884795	1	Système direction · pièces non specifiées
2	3885342	2	Faisceau de cables

Plus d'informations sur www.dbmoteurs.fr

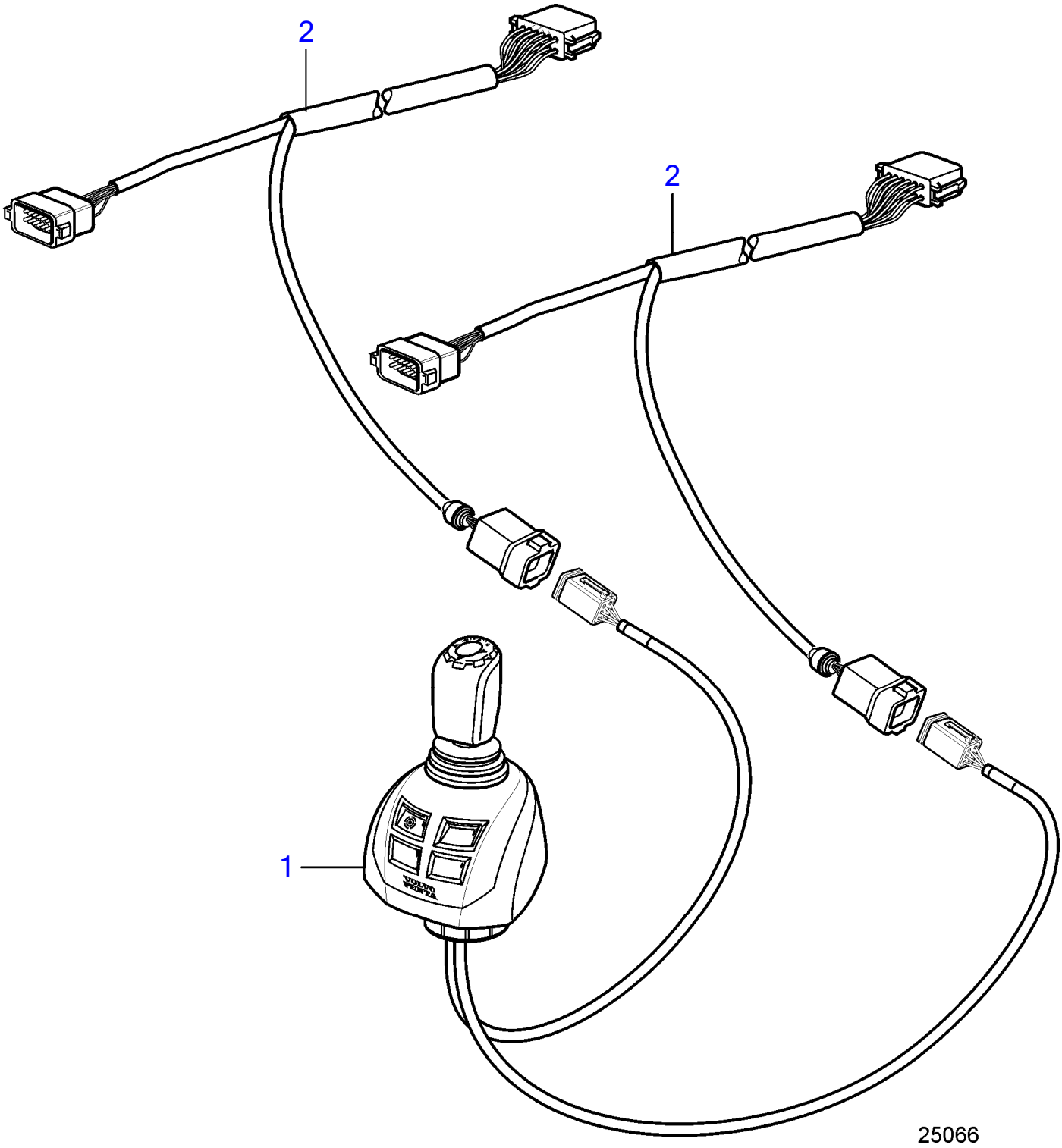

Plus d'informations sur www.dbmoteurs.fr

No Réf	No Pièce	Qté requis	Désignation
1	21846898	1	Bouton contrôle
2	21421926	2	· Cable

Plus d'informations sur www.dbmoteurs.fr

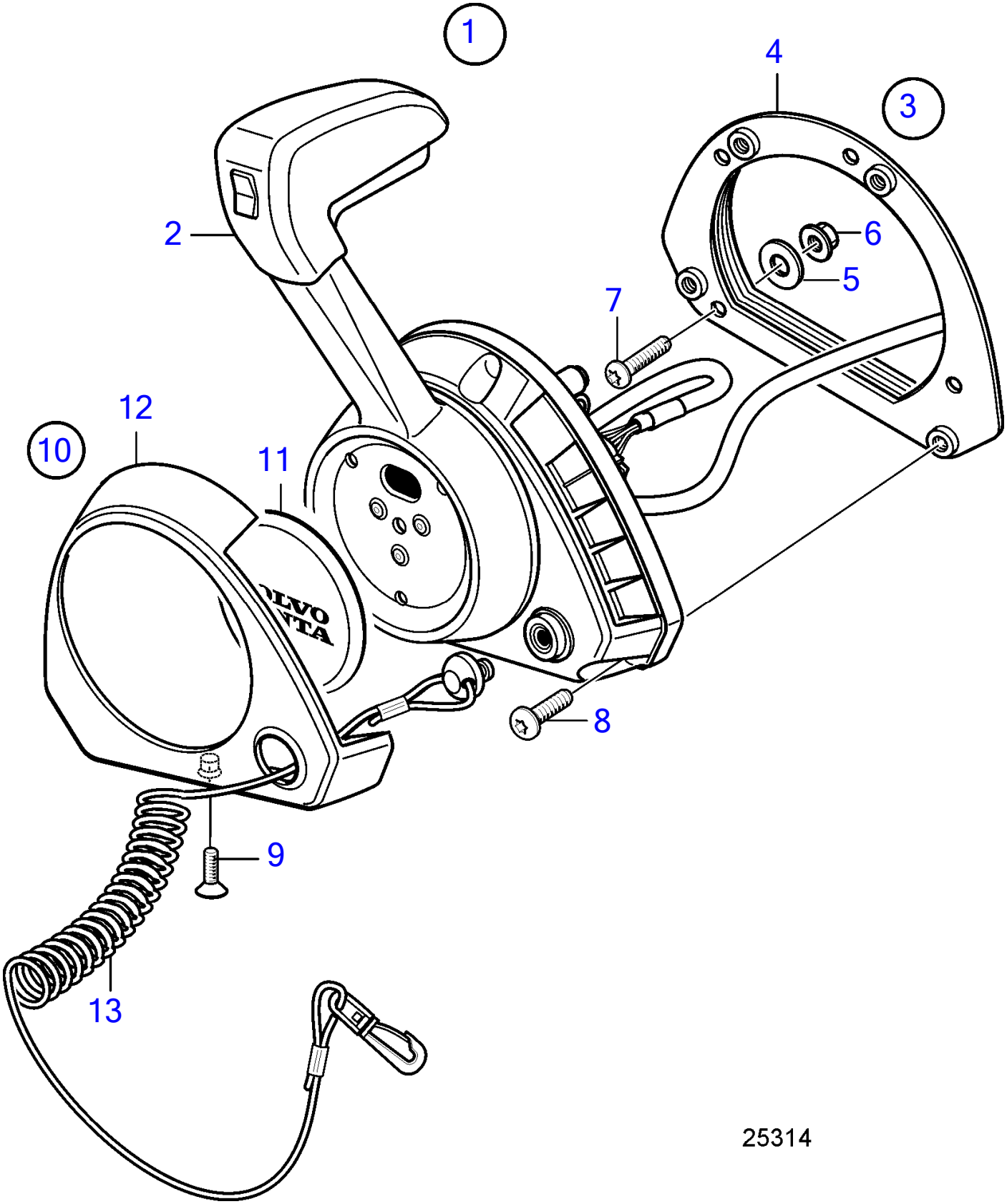

Plus d'informations sur www.dbmoteurs.fr

No Réf	No Pièce	Qté requis	Désignation	Notes
1	21847446	1	Levier de commande	
	3586259	1	Logiciel	Programmation Vodia. Cette référence ne peut pas être commandée,
	3586261	1	Logiciel	Programmation entrepôt. Cette référence ne peut pas être commandé
2		1	· Levier de commande	
3	21461723	1	· Kit installation	
4	(21461725)	1	· · Console	Réféence hors de gamme
5	940191	4	· · Rondelle	
6	966170	4	· · Contre-écrou	
7	(994914)	4	· · Vis à six pans creux	Réféence hors de gamme
8	(995201)	4	· · Vis à six pans creux	Réféence hors de gamme
9	(969868)	1	· · Vis à 6 pans creux	Réféence hors de gamme
10	(21572761)	1	· Gaine extérieure	Réféence hors de gamme
11			· · Capot	
12			· · Capot	
13	21552068	1	· Élingue sécurité	

Plus d'informations sur www.dbmoteurs.fr

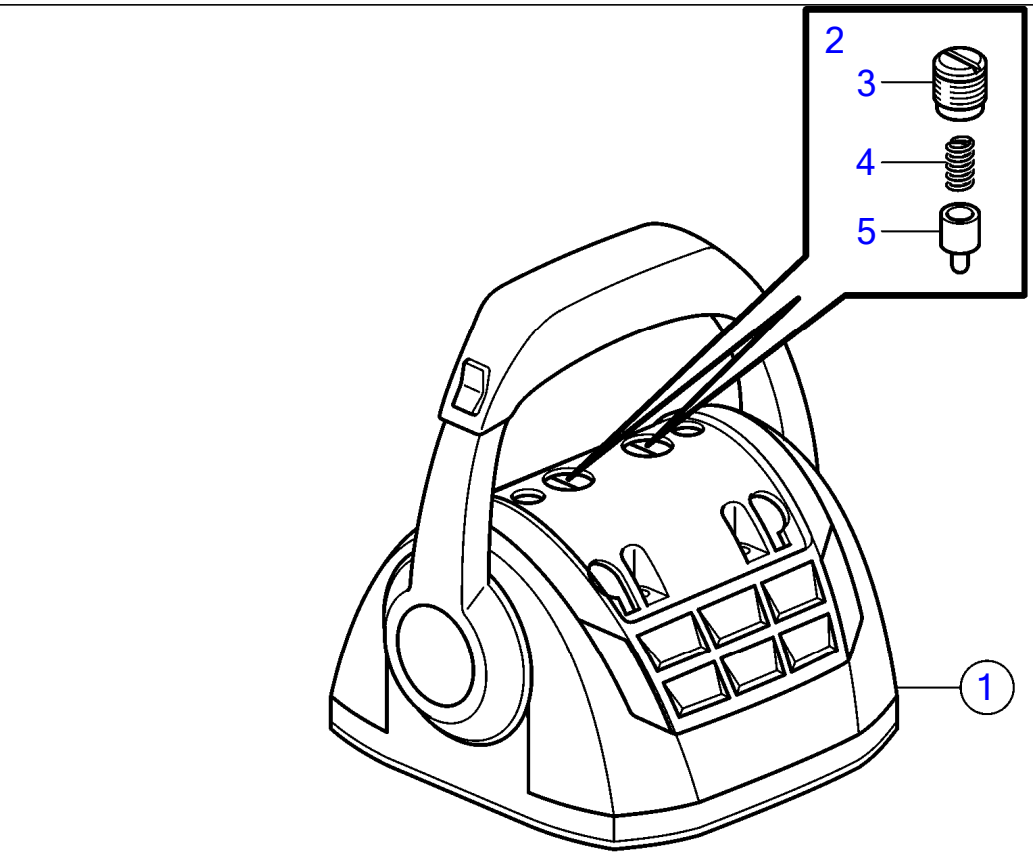

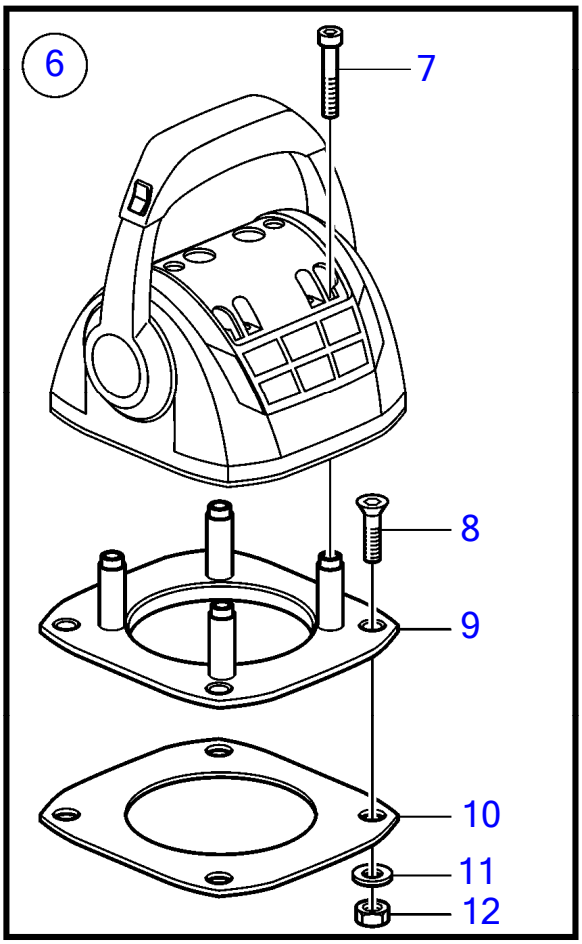

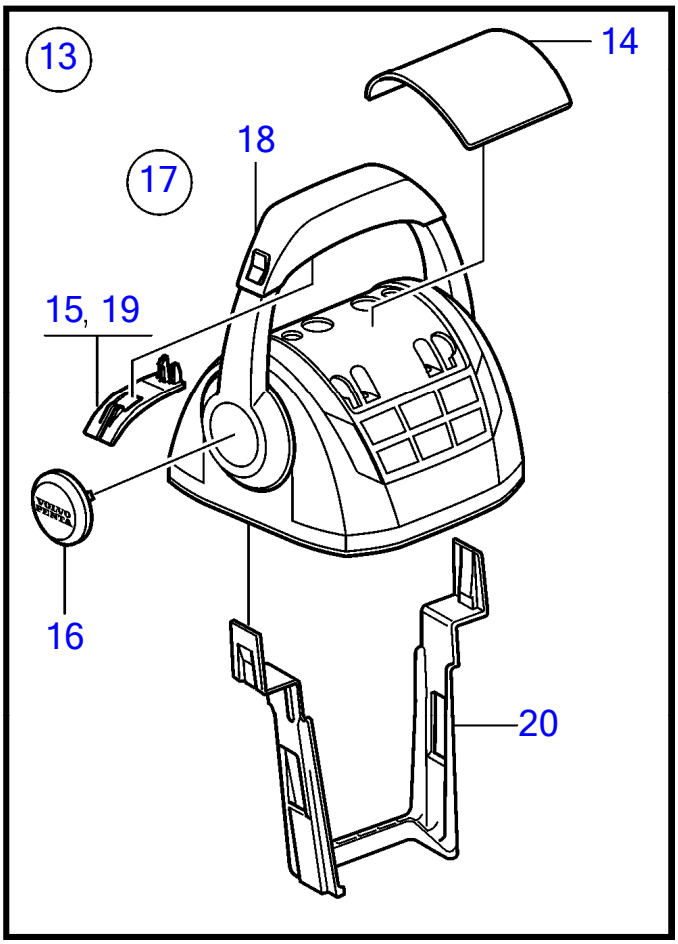

Plus d'informations sur www.dbmoteurs.fr

D6-300A-F, D6-330A-F, D6-370A-F, D6-400A-F

No Réf	No Pièce	Qté requis	Désignation	Note
1	21730157	1	Levier de commande	
	3586259	1	Logiciel	Programmation Vodia. Cette référence ne peut pas être
	3586261	1	Logiciel	Programmation entrepôt. Cette référence ne peut pas êt
2	21526920	1	· Kit pièce réchange, capteur de position	
3		1	· · Bride serrage	
4		1	· · Ressort	
5		1	· · Goupille cylindrique	
6	21526948	1	· Lot, support de fixation	
7	995042	4	· · Vis à six pans creux	
8	994821	4	· · Vis à six pans creux	
9	(21461704)	1	· · Console	Réféence hors de gamme
10		1	· · Joint	
11	940275	4	· · Rondelle	
12	984456	4	· · Contre-écrou	
13	21527169	1	· Lot, pièces en plastique	
			· bulletin P-44-5-25	Kits de pièces de rechange pour les commandes EVC
14	(21461681)	1	· · Gaine extérieure	Réféence hors de gamme
15		2	· · Poignée	
16		2	· · Chapeau de moyeu	
17	21758955	1	Lot	
			· bulletin P-44-5-25	Kits de pièces de rechange pour les commandes EVC
18		1	· Bouton	
19		2	· Gaine extérieure	
20	21461675	1	Serre-câble	

Plus d'informations sur www.dbmoteurs.fr

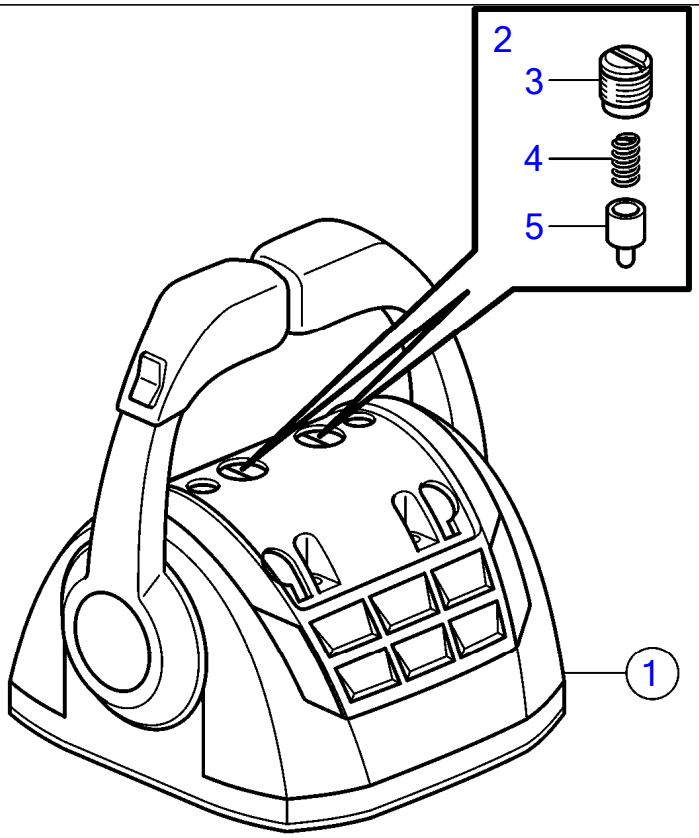

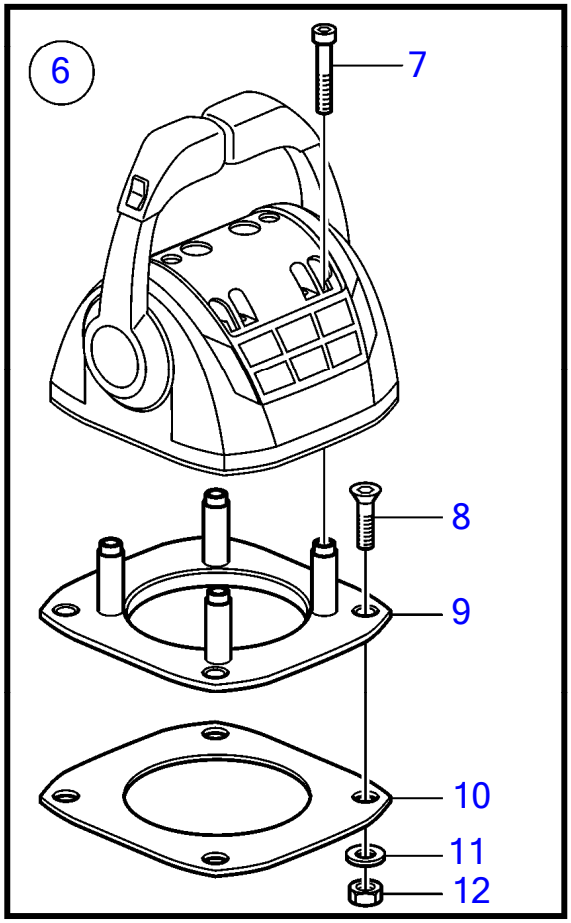

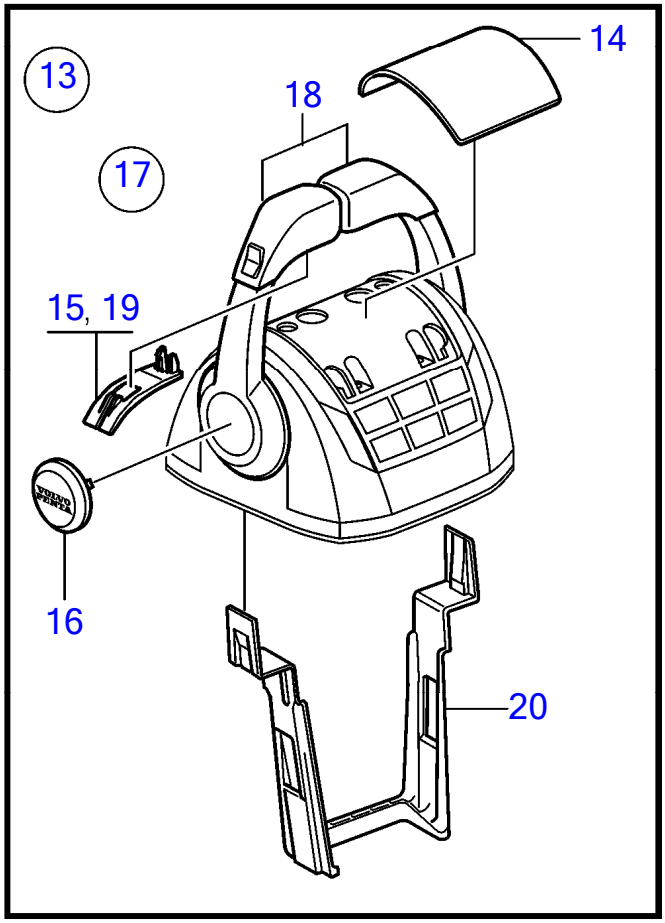

Plus d'informations sur www.dbmoteurs.fr

D6-330A-F, D6-370A-F, D6-400A-F

No Réf	No Pièce	Qté requis	Désignation	Note
1	21730160	1	Levier de commande	
	3586259	2	Logiciel	Programmation Vodia. Cette référence ne peut pas être
	3586261	2	Logiciel	Programmation entrepôt. Cette référence ne peut pas êt
2	21526920	1	· Kit pièce réchange, capteur de position	
3		1	· · Bride serrage	M14
4		1	· · Ressort	
5		1	· · Goupille cylindrique	
6	21526948	1	· Lot, support de fixation	
7	995042	4	· · Vis à six pans creux	
8	994821	4	· · Vis à six pans creux	
9	(21461704)	1	· · Console	Réféence hors de gamme
10		1	· · Joint	
11	940275	4	· · Rondelle	
12	984456	4	· · Contre-écrou	
13	21527169	1	· Lot, pièces en plastique	
			· bulletin P-44-5-25	Kits de pièces de rechange pour les commandes EVC
14	(21461681)	1	· · Gaine extérieure	Réféence hors de gamme
15		2	· · Poignée	
16		2	· · Chapeau de moyeu	
17	21766371	1	Lot	
			· bulletin P-44-5-25	Kits de pièces de rechange pour les commandes EVC
18		1	· Bouton	
		1	· Bouton	
19		2	· Gaine extérieure	
20	21461675	1	Serre-câble	

Plus d'informations sur www.dbmoteurs.fr

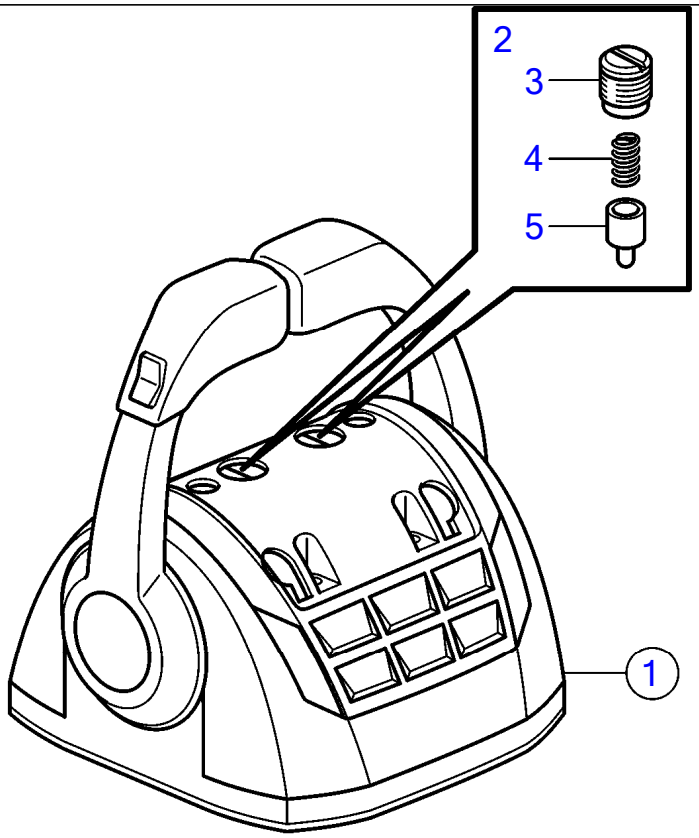

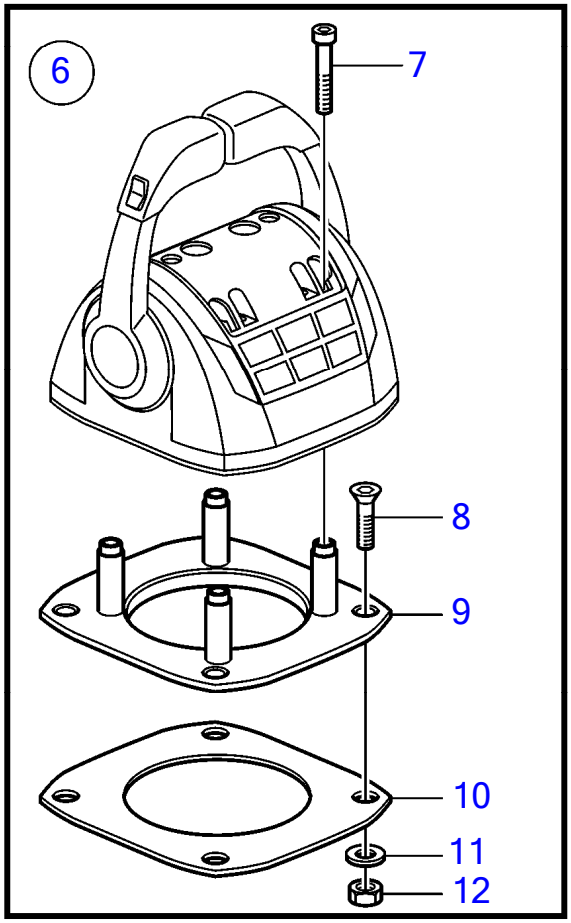

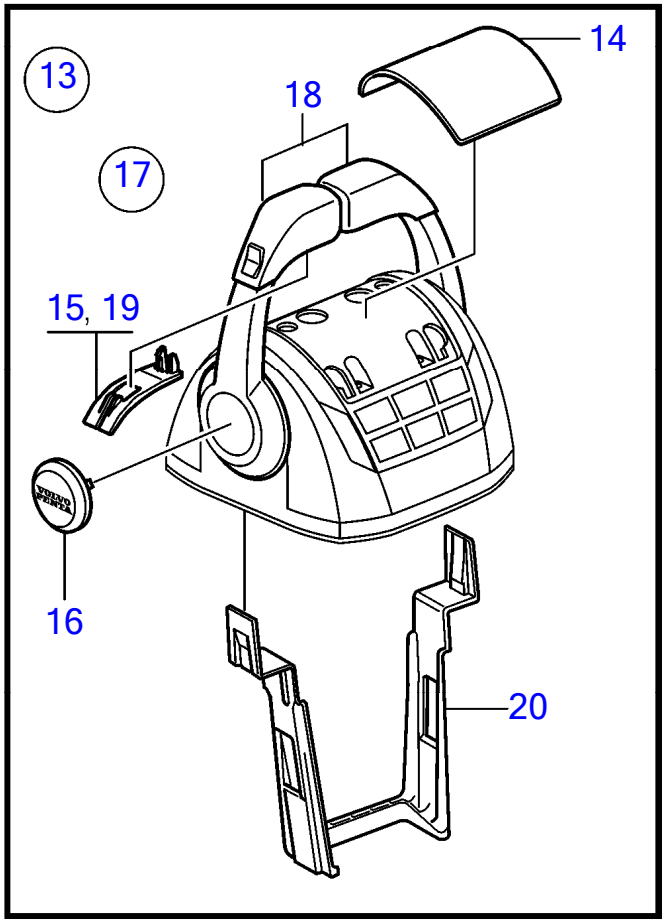

Plus d'informations sur www.dbmoteurs.fr

No Réf	No Pièce	Qté requis	Désignation	Note
1	22071864	1	Levier de commande	Replaced by 22295682
	22295682	1	Levier de commande	
	3586259	2	Logiciel	Programmation Vodia. Cette référence ne peut pas être
	3586261	2	Logiciel	Programmation entrepôt. Cette référence ne peut pas êt
2	21526920	1	· Kit pièce réchange, capteur de position	
3		1	· · Bride serrage	M14
4		1	· · Ressort	
5		1	· · Goupille cylindrique	
6	21461720	1	· Kit installation, support de fixation	
7	995042	4	· · Vis à six pans creux	
8	994821	4	· · Vis à six pans creux	
9	(21461704)	1	· · Console	Réféence hors de gamme
10		1	· · Joint	
11	940275	4	· · Rondelle	
12	984456	4	· · Contre-écrou	
13	21527169	1	· Lot, pièces en plastique	
			· bulletin P-44-5-25	Kits de pièces de rechange pour les commandes EVC
14		2	· · Poignée	
15	(21461681)	1	· · Gaine extérieure	Réféence hors de gamme
16		2	· · Chapeau de moyeu	
17	21766371	1	Lot	
			· bulletin P-44-5-25	Kits de pièces de rechange pour les commandes EVC
18		1	· Bouton	
		1	· Bouton	
19		2	· Gaine extérieure	
20	21461675	1	Serre-câble	

Plus d'informations sur www.dbmoteurs.fr

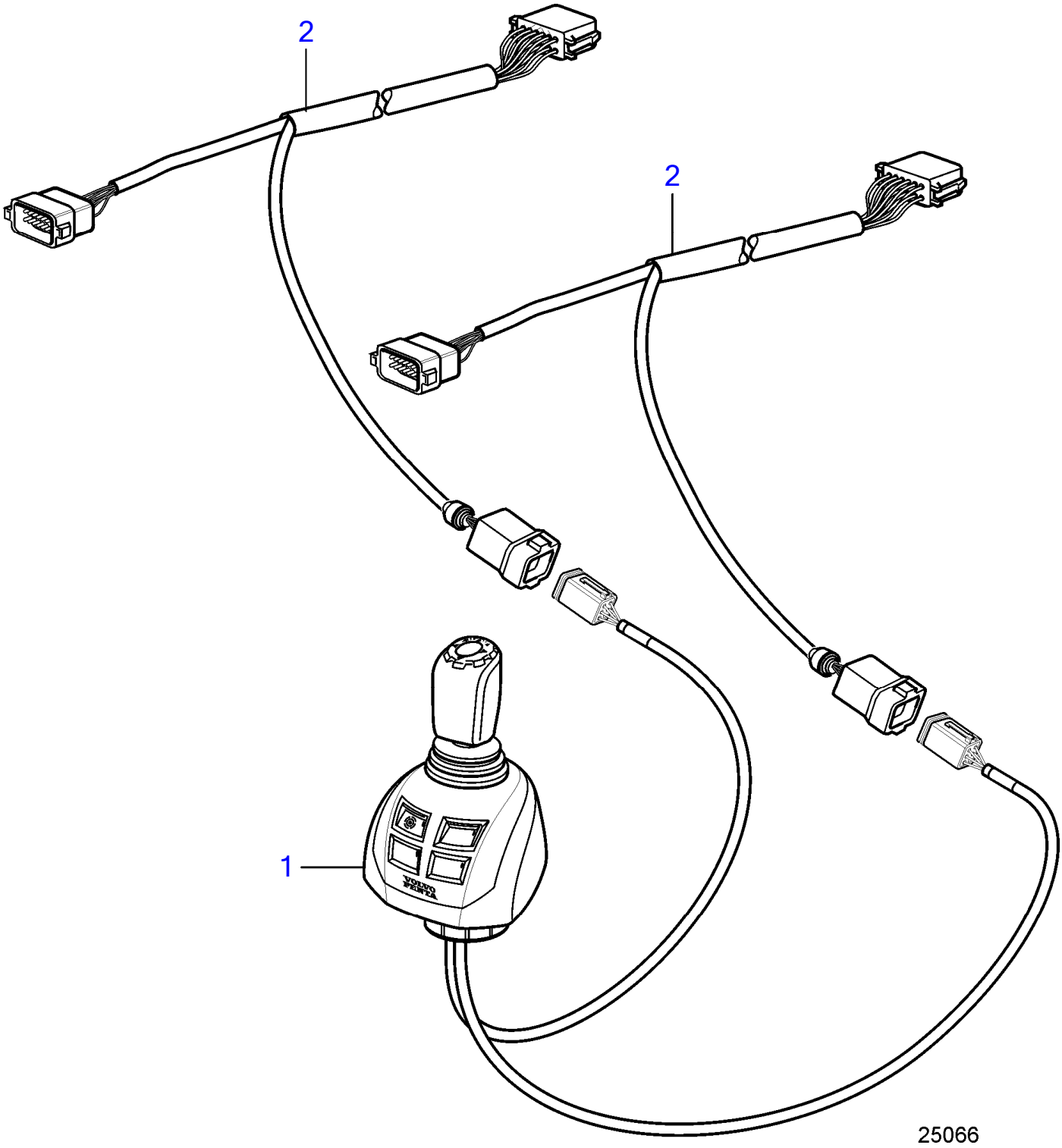

Plus d'informations sur www.dbmoteurs.fr

No Réf	No Pièce	Qté requis	Désignation
1	21846873	1	Bouton contrôle
2	21421926	2	· Cable

Plus d'informations sur www.dbmoteurs.fr

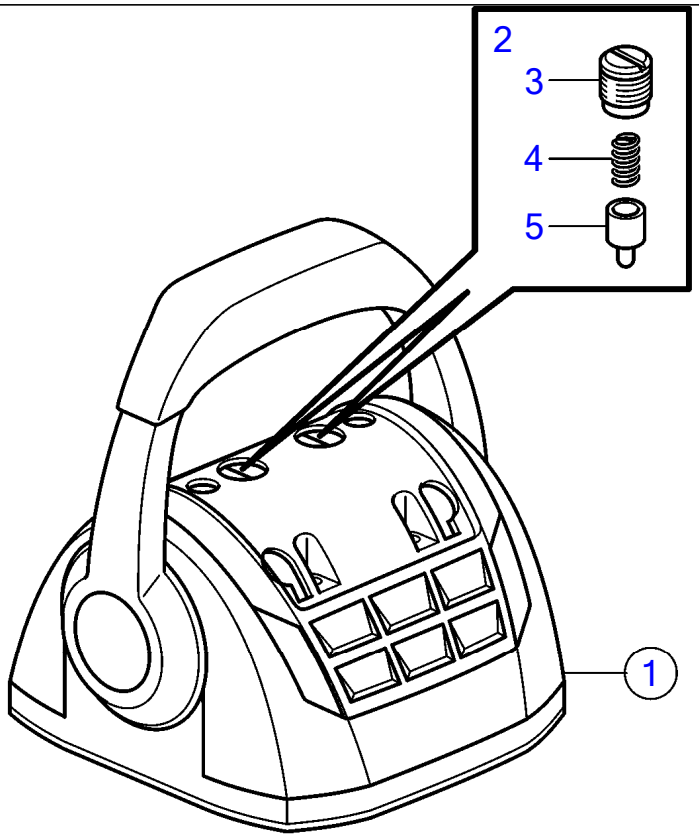

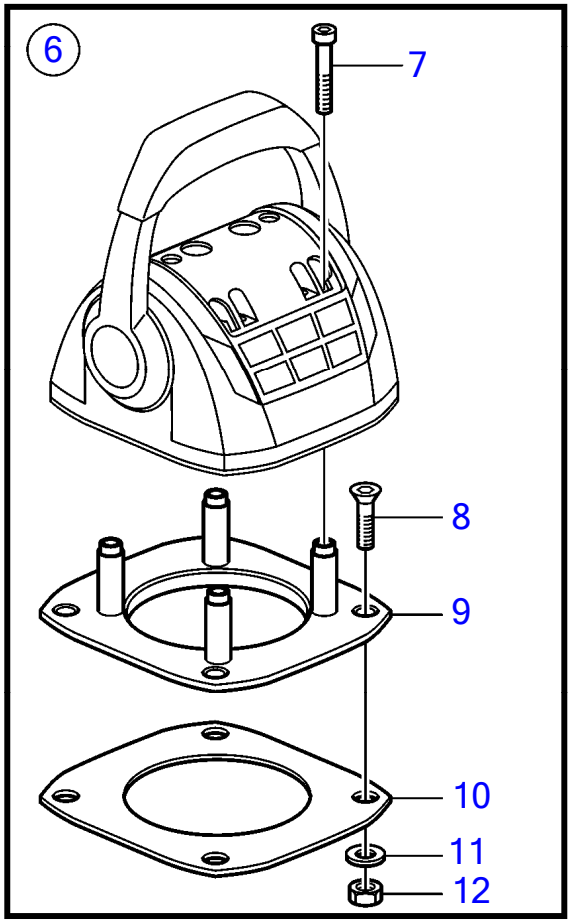

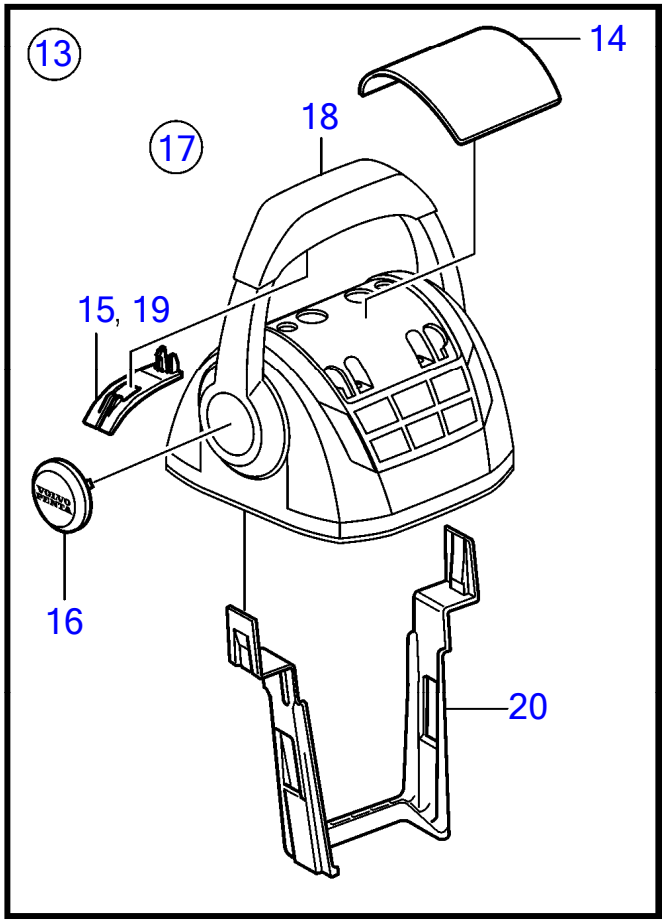

Plus d'informations sur www.dbmoteurs.fr

D6-300I-F, D6-330A-F, D6-330I-F, D6-370I-F, D6-435I-SC-F, D6-435I-WJ-F

No Réf	No Pièce	Qté requis	Désignation	Note
1	22293951	1	Levier de commande	
	3586259	1	Logiciel	Programmation Vodia. Cette référence ne peut pas être
	3586261	1	Logiciel	Programmation entrepôt. Cette référence ne peut pas êt
2	21526920	1	· Kit pièce réchange, capteur de position	
3		1	· · Bride serrage	M14
4		1	· · Ressort	
5		1	· · Goupille cylindrique	
6	21526948	1	· Lot, support de fixation	
7	995042	4	· · Vis à six pans creux	
8	994821	4	· · Vis à six pans creux	
9	(21461704)	1	· · Console	Réféence hors de gamme
10		1	· · Joint	
11	940275	4	· · Rondelle	
12	984456	4	· · Contre-écrou	
13	21527169	1	· Lot, pièces en plastique	
			· bulletin P-44-5-25	Kits de pièces de rechange pour les commandes EVC
14	(21461681)	1	· · Gaine extérieure	Réféence hors de gamme
15		2	· · Poignée	
16		2	· · Chapeau de moyeu	
17	21766366	1	Lot	
			· bulletin P-44-5-25	Kits de pièces de rechange pour les commandes EVC
18		1	· Bouton	
19		2	· Gaine extérieure	
20	21461675	1	Serre-câble	

Plus d'informations sur www.dbmoteurs.fr

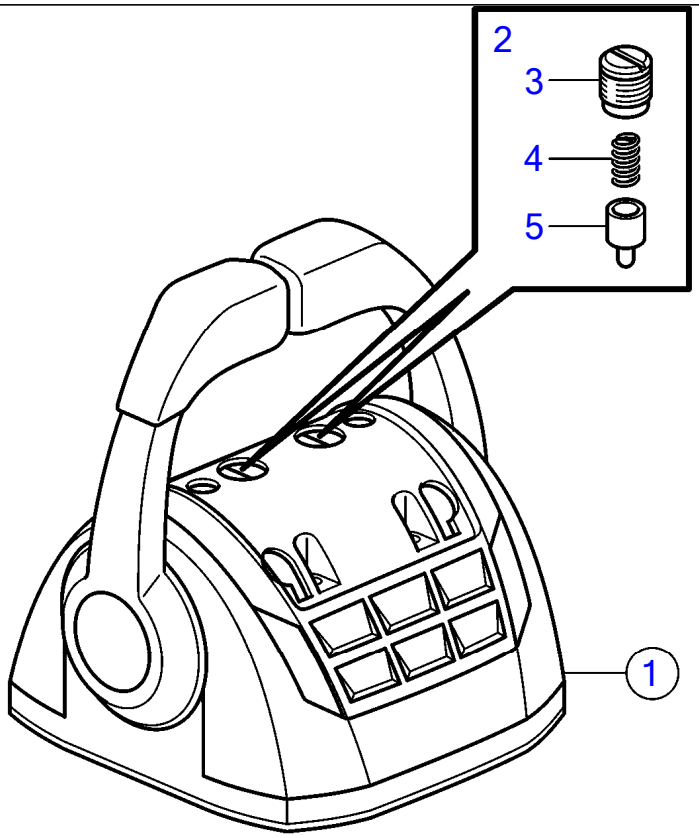

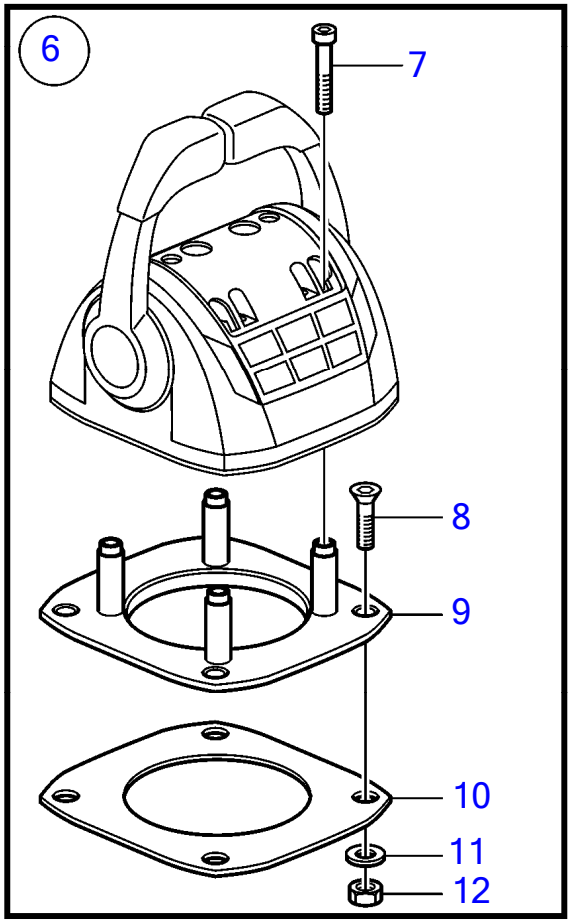

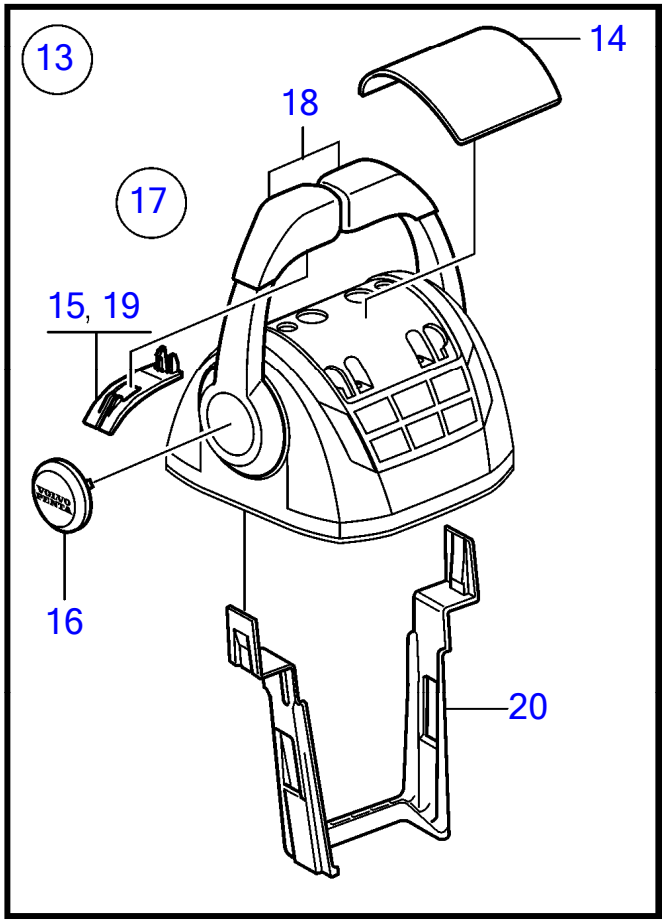

Plus d'informations sur www.dbmoteurs.fr

27 Régulateur de vitesse électronique sans bouton Trim, in-bord ou IPS, EVC-D, EVC-E, installation bimoteur

D6-300I-F, D6-330D-F, D6-330I-F, D6-370D-F, D6-370I-F, D6-400A-F, D6-435D-F, D6-435I-SC-F, D6-435I-WJ-F

No Réf	No Pièce	Qté requis	Désignation	Note
1	21730162	1	Levier de commande	Replaced by 22293953
	22293953	1	Levier de commande	
	3586259	2	Logiciel	Programmation Vodia. Cette référence ne peut pas être
	3586261	2	Logiciel	Programmation entrepôt. Cette référence ne peut pas êt
2	21526920	1	· Kit pièce réchange, capteur de position	
3		1	· · Bride serrage	M14
4		1	· · Ressort	
5		1	· · Goupille cylindrique	
6	21526948	1	· Lot, support de fixation	
7	995042	4	· · Vis à six pans creux	
8	994821	4	· · Vis à six pans creux	
9	(21461704)	1	· · Console	Réféence hors de gamme
10		1	· · Joint	
11	940275	4	· · Rondelle	
12	984456	4	· · Contre-écrou	
13	21527169	1	· Lot, pièces en plastique	
			· bulletin P-44-5-25	Kits de pièces de rechange pour les commandes EVC
14	(21461681)	1	· · Gaine extérieure	Réféence hors de gamme
15		2	· · Poignée	
16		2	· · Chapeau de moyeu	
17	21766372	1	Lot	
			· bulletin P-44-5-25	Kits de pièces de rechange pour les commandes EVC
18		2	· Bouton	
19		2	· Gaine extérieure	
20	21461675	1	Serre-câble	

Plus d'informations sur www.dbmoteurs.fr

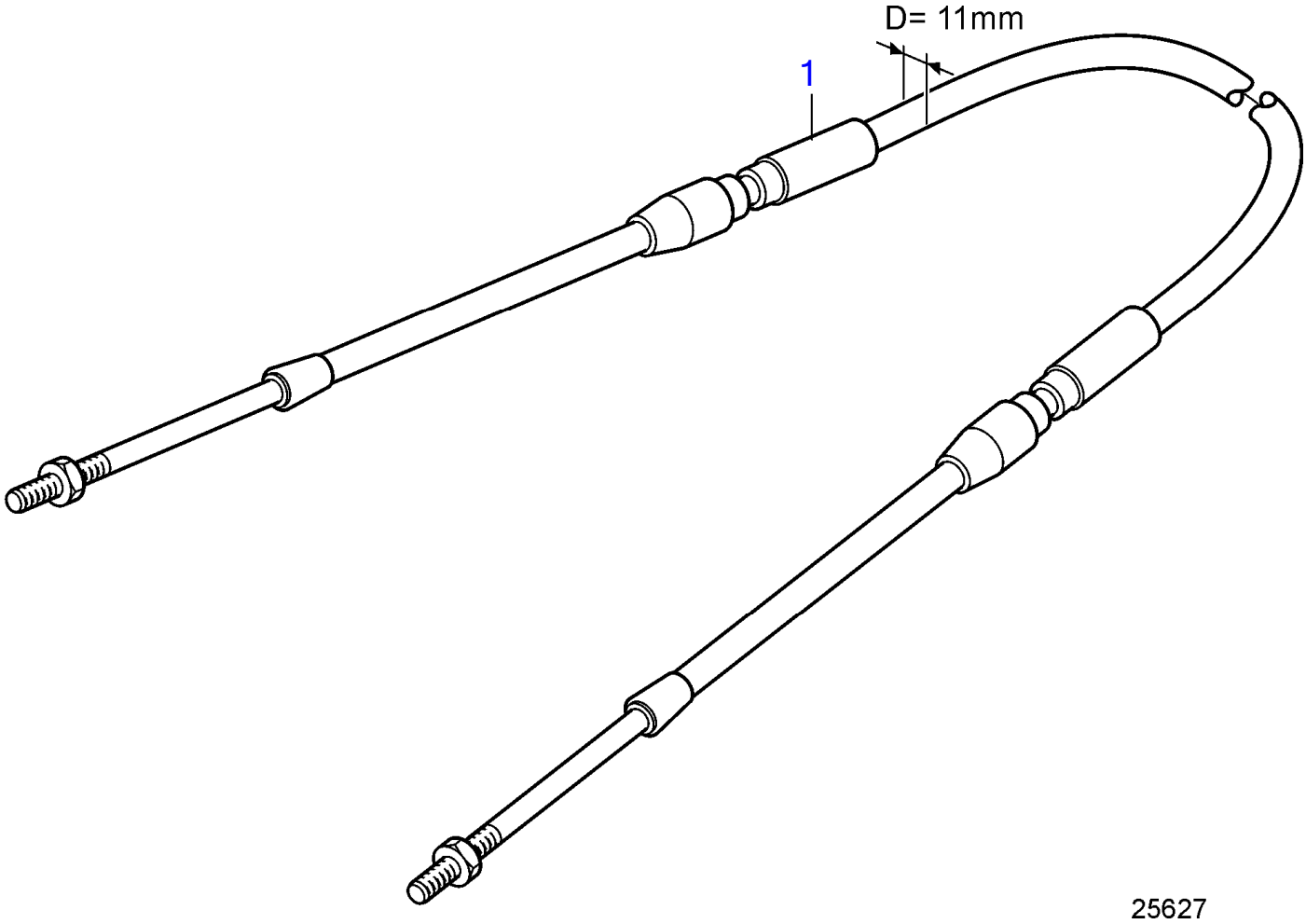

Plus d'informations sur www.dbmoteurs.fr

D6-300A-F, D6-300D-F (MC), D6-300I-F, D6-330A-F, D6-330D-F, D6-330I-F, D6-370A-F, D6-370D-F, D6-370I-F, D6-400A-F, D6-435D-F, D6-435I-SC-F, D6-435I-TC-F, D6-435I-WJ-F

No Réf	No Pièce	Qté requis	Désignation	Notes
1	21633515	1	Cable commande	44ft, L=13.40m
	21633516	1	Cable commande	45ft, L=13.70m
	21633517	1	Cable commande	46ft, L=14.00m
	21633518	1	Cable commande	47ft, L=14.30m
	21633519	1	Cable commande	48ft, L=14.60m
	21633520	1	Cable commande	49ft, L=14.90m
	21633521	1	Cable commande	50ft, L=15.20m

Plus d'informations sur www.dbmoteurs.fr

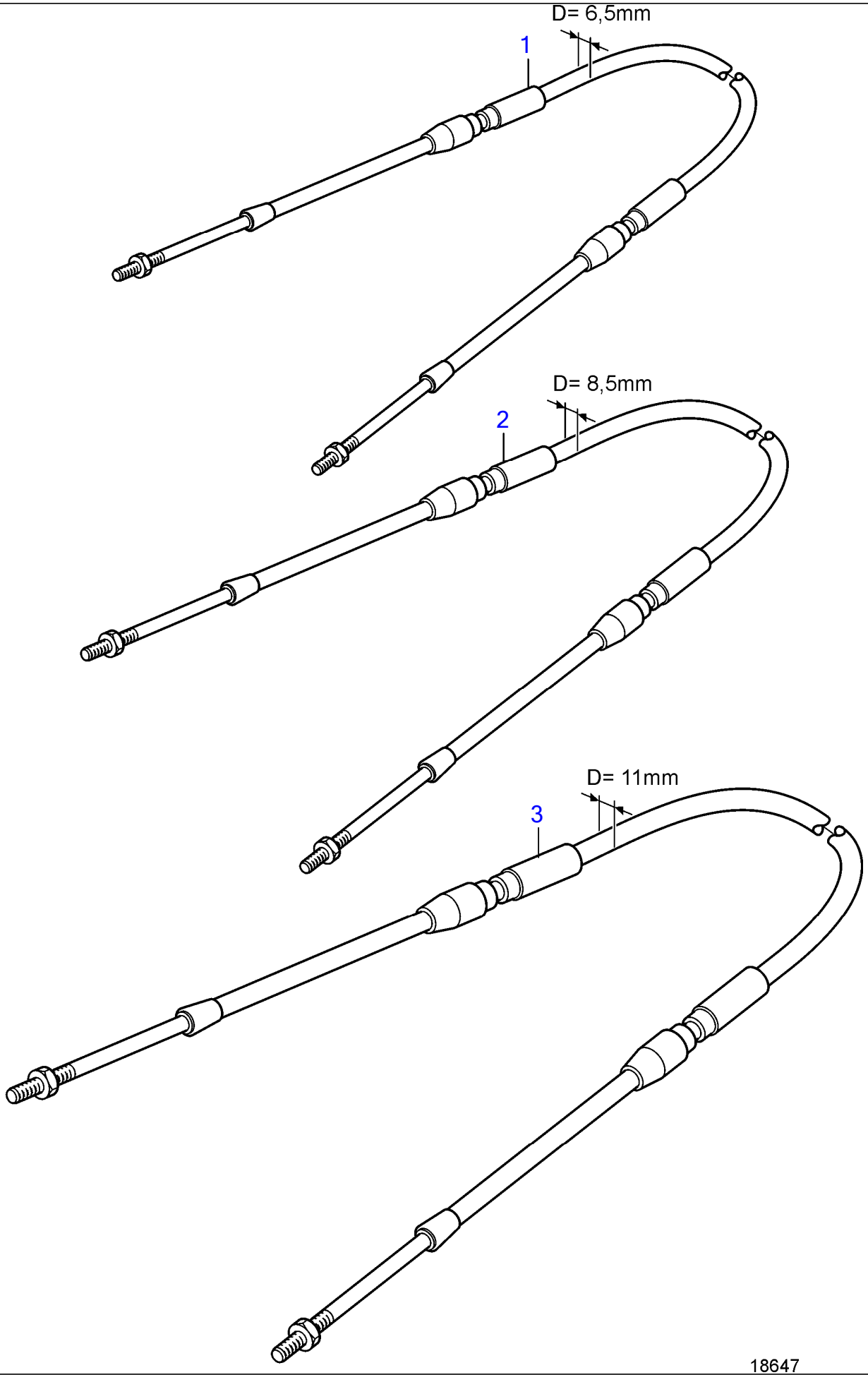

Plus d'informations sur www.dbmoteurs.fr

No Réf	No Pièce	Qté requis	Désignation	Notes
1	1140131	1	Cable commande	L=1250mm
	(1140132)	1	Cable commande	L=1500mm, Réféence hors de gamme
	(1140133)	1	Cable commande	Réféence hors de gamme, L=1750mm
	(1140134)	1	Cable commande	Réféence hors de gamme, L=2000mm
	(1140135)	1	Cable commande	Réféence hors de gamme, L=2250mm
	(1140136)	1	Cable commande	Réféence hors de gamme, L=2500mm
	(1140137)	1	Cable commande	Réféence hors de gamme, L=2750mm
	(1140138)	1	Cable commande	Réféence hors de gamme, L=3000mm
	1140139	1	Cable commande	L=3250mm
	(1140140)	1	Cable commande	Réféence hors de gamme, L=3500mm
	(1140141)	1	Cable commande	Réféence hors de gamme, L=3750mm
	(1140142)	1	Cable commande	Réféence hors de gamme, L=4000mm
	(1140143)	1	Cable commande	Réféence hors de gamme, L=4250mm
	(1140144)	1	Cable commande	Réféence hors de gamme, L=4500mm
	1140145	1	Cable commande	L=4750mm
	(1140146)	1	Cable commande	Réféence hors de gamme, L=5000mm

Plus d'informations sur www.dbmoteurs.fr

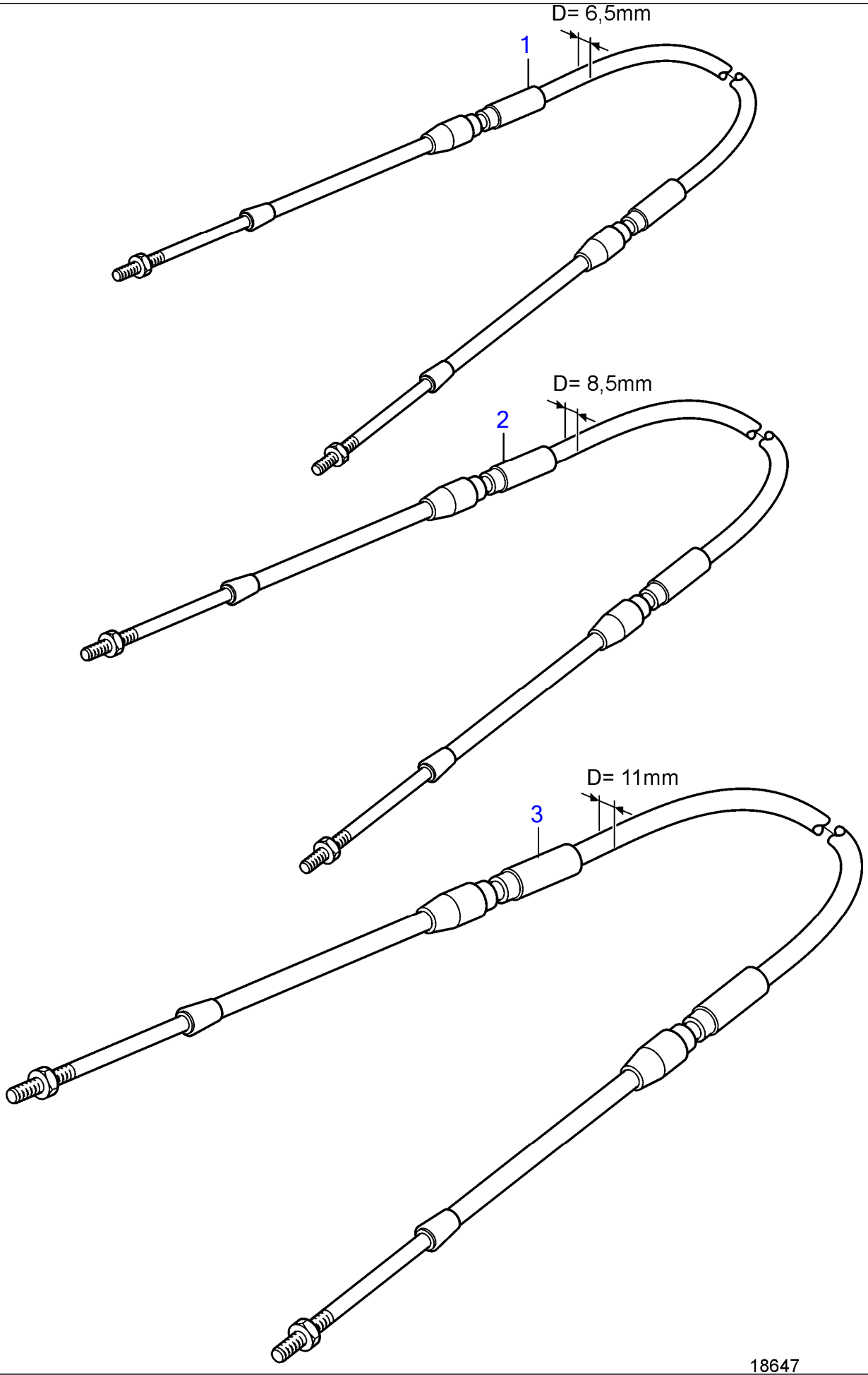

18647

Plus d'informations sur www.dbmoteurs.fr

No Réf	No Pièce	Qté requis	Désignation	Notes
2	1140171	1	Cable commande	L=1000mm
	1140172	1	Cable commande	L=1250mm
	1140173	1	Cable commande	L=1500mm
	1140174	1	Cable commande	L=1750mm
	1140175	1	Cable commande	L=2000mm
	1140176	1	Cable commande	L=2250mm
	1140177	1	Cable commande	L=2500mm
	1140178	1	Cable commande	L=2750mm
	1140179	1	Cable commande	L=3000mm
	1140180	1	Cable commande	L=3250mm
	1140181	1	Cable commande	L=3500mm
	1140182	1	Cable commande	L=3750mm
	1140183	1	Cable commande	L=4000mm
	1140184	1	Cable commande	L=4250mm
	1140185	1	Cable commande	L=4500mm
	1140186	1	Cable commande	L=4750mm
	1140187	1	Cable commande	L=5000mm
	1140188	1	Cable commande	L=5250mm
	1140189	1	Cable commande	L=5500mm
	1140190	1	Cable commande	L=5750mm
	1140191	1	Cable commande	L=6000mm
	1140192	1	Cable commande	L=6250mm
	1140193	1	Cable commande	L=6500mm
	1140194	1	Cable commande	L=6750mm
	1140195	1	Cable commande	L=7000mm
	1140196	1	Cable commande	L=7250mm
	1140197	1	Cable commande	L=7500mm
	1140198	1	Cable commande	L=7750mm
	1140199	1	Cable commande	L=8000mm
	888081	1	Cable commande	L=8250mm
	1140200	1	Cable commande	L=8500mm
	888082	1	Cable commande	L=8750mm
	1140201	1	Cable commande	L=9000mm
	888083	1	Cable commande	L=9250mm
	1140202	1	Cable commande	L=9500mm
	888084	1	Cable commande	L=9750mm
	1140203	1	Cable commande	L=10000mm
	888085	1	Cable commande	L=10250mm
	1140204	1	Cable commande	L=10500mm
	888086	1	Cable commande	L=10750mm
	1140205	1	Cable commande	L=11000mm
	888087	1	Cable commande	L=11250mm
	1140206	1	Cable commande	L=11500mm
	888088	1	Cable commande	L=11750mm
	1140207	1	Cable commande	L=12000mm
	888089	1	Cable commande	L=12250mm
	1140208	1	Cable commande	L=12500mm
	888090	1	Cable commande	L=12750mm
	1140209	1	Cable commande	L=13000mm

Plus d'informations sur www.dbmoteurs.fr

18647

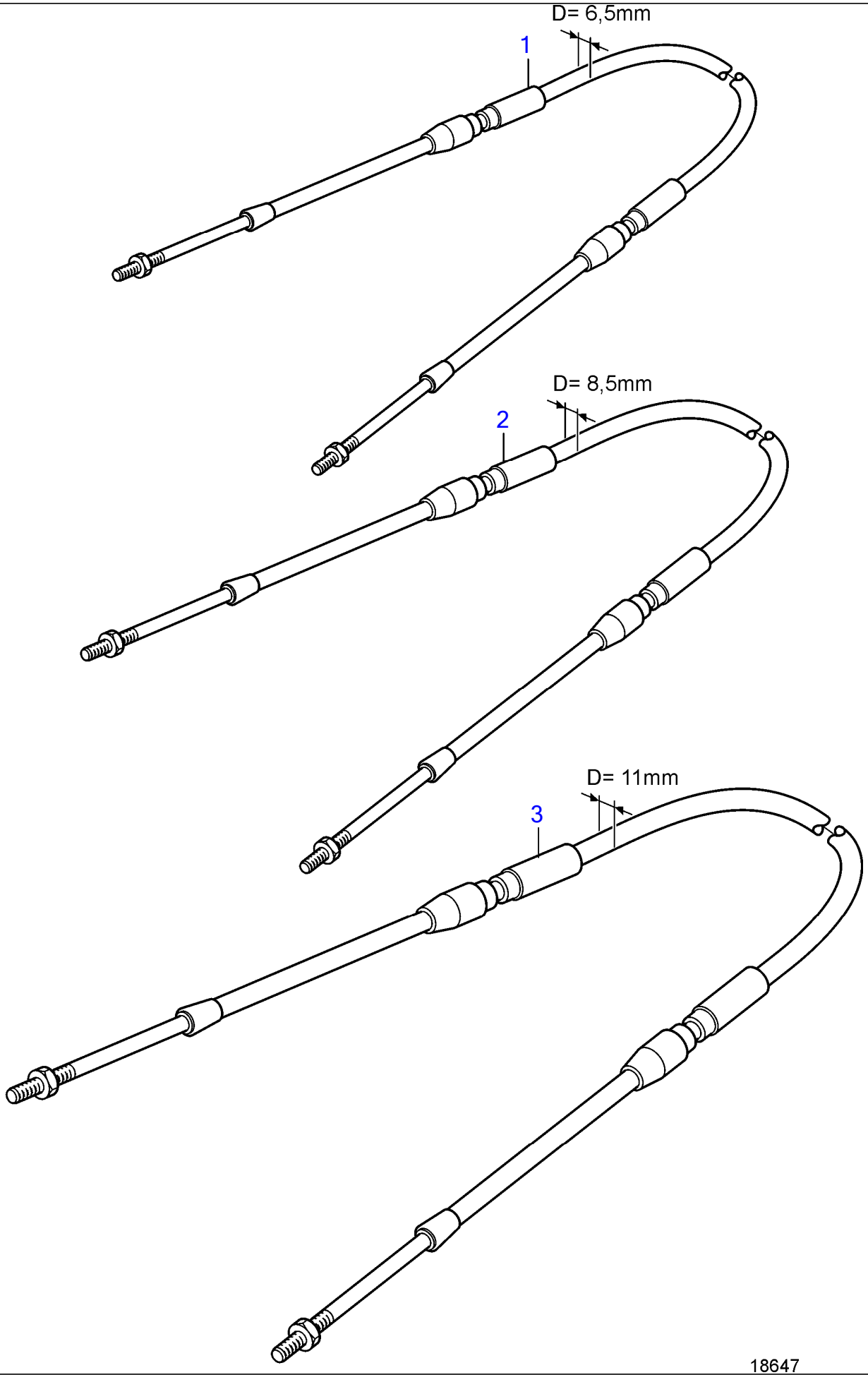

18647

Plus d'informations sur www.dbmoteurs.fr

No Réf	No Pièce	Qté requis	Désignation	Notes
3	(1140101)	1	Cable commande	Réféence hors de gamme, L=2000mm
	(1140102)	1	Cable commande	Réféence hors de gamme, L=2500mm
	(1140103)	1	Cable commande	Réféence hors de gamme, L=3000mm
	(1140104)	1	Cable commande	Réféence hors de gamme, L=3500mm
	(1140105)	1	Cable commande	Réféence hors de gamme, L=4000mm
	(1140106)	1	Cable commande	Réféence hors de gamme, L=4500mm
	(1140107)	1	Cable commande	Réféence hors de gamme, L=5000mm
	(1140108)	1	Cable commande	Réféence hors de gamme, L=5500mm
	(1140109)	1	Cable commande	Réféence hors de gamme, L=6000mm
	(1140110)	1	Cable commande	Réféence hors de gamme, L=6500mm
	1140111	1	Cable commande	L=7000mm
	(1140112)	1	Cable commande	Réféence hors de gamme, L=7500mm
	(1140113)	1	Cable commande	Réféence hors de gamme, L=8000mm
	(1140114)	1	Cable commande	Réféence hors de gamme, L=8500mm
	1140115	1	Cable commande	L=9000mm
	(1140116)	1	Cable commande	Réféence hors de gamme, L=9500mm
	1140117	1	Cable commande	L=10000mm
	(1140118)	1	Cable commande	Réféence hors de gamme, L=11000mm
	(1140119)	1	Cable commande	Réféence hors de gamme, L=12000mm
	(1140120)	1	Cable commande	Réféence hors de gamme, L=13000mm
	(1140121)	1	Cable commande	Réféence hors de gamme, L=14000mm
	(1140122)	1	Cable commande	Réféence hors de gamme, L=15000mm

Plus d'informations sur www.dbmoteurs.fr

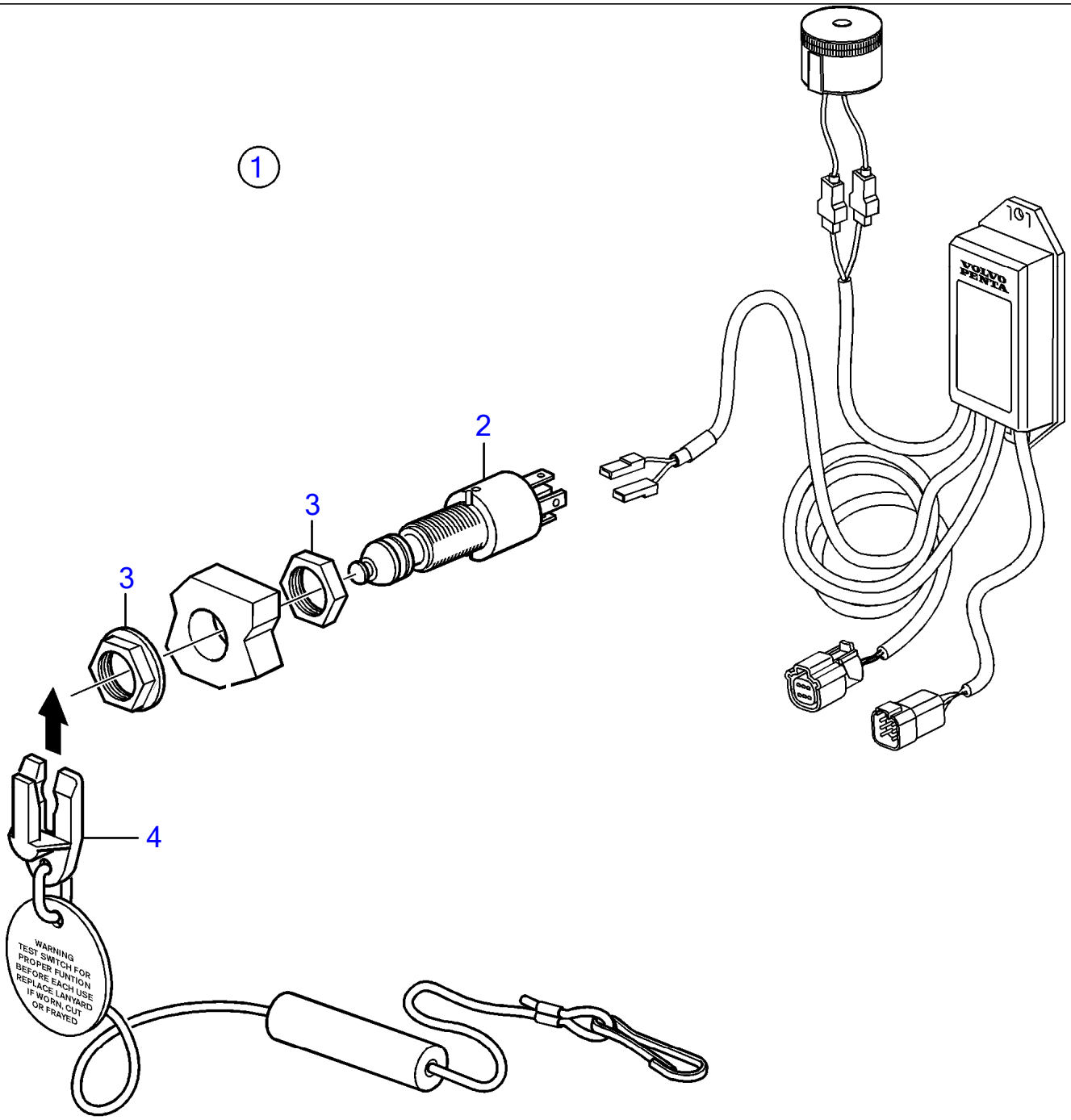

Plus d'informations sur www.dbmoteurs.fr

D6-300A-F, D6-300D-F (MC), D6-300I-F, D6-330A-F, D6-330D-F, D6-330I-F, D6-370A-F, D6-370D-F, D6-370I-F, D6-400A-F, D6-435D-F, D6-435I-SC-F, D6-435I-TC-F, D6-435I-WJ-F

No Réf	No Pièce	Qté requis	Désignation	Notes
1	21469024		Contact	
2	3817092	1	· Coupe circuit	Réféence hors de gamme
3		2	· Ecrou	Pas vendu séparément
4	22027280	1	· Élingue sécurité	

Plus d'informations sur www.dbmoteurs.fr

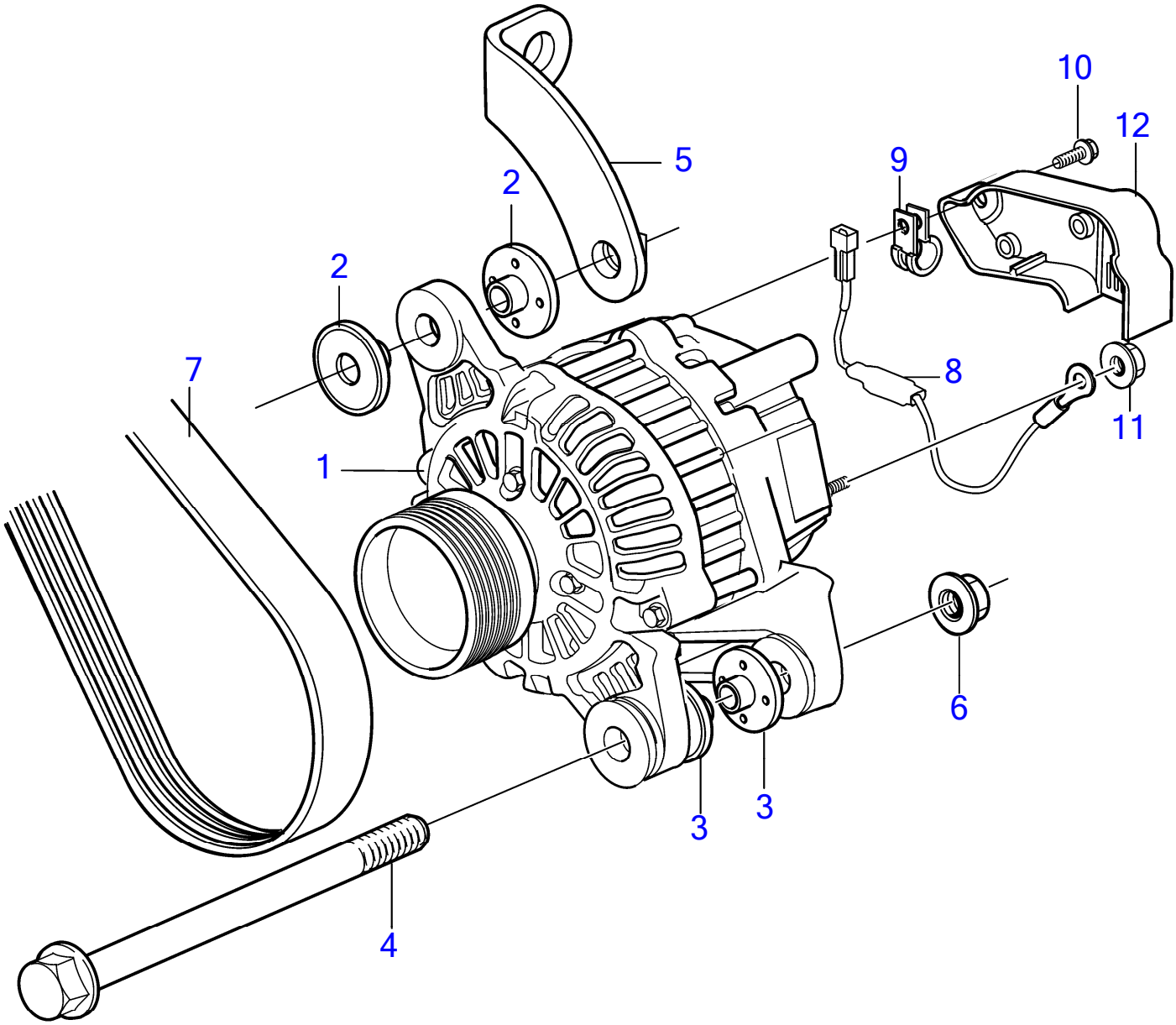

26422

Plus d'informations sur www.dbmoteurs.fr

No Réf	No Pièce	Qté requis	Désignation	Notes
1	3840181	1	Alternateur ▪	14V, 115A
	3803911	1	Alternateur, échange ▪	14V, 115A
	3840183	1	Alternateur	28V, 80A
	3803912	1	Alternateur, échange	28V, 80A
2	21328137	2	Bague isolante	D=8mm
3	21308514	2	Bague isolante	D=12mm
4	978447	1	Vis à embase	
5	3809682	1	Console	
6	971096	1	Écrou à bride	
7	21407028	1	Courroie striée	Standard
	991588	1	Courroie striée	SOLAS
8	881679	1	Résistance	12V
	21967118	1	Résistance	24V
9	952627	1	Collier serrage	
10	948663	1	Vis à embase	
11	983712	1	Écrou hexagonal	
12	21217571	1	Isolant	

Plus d'informations sur www.dbmoteurs.fr

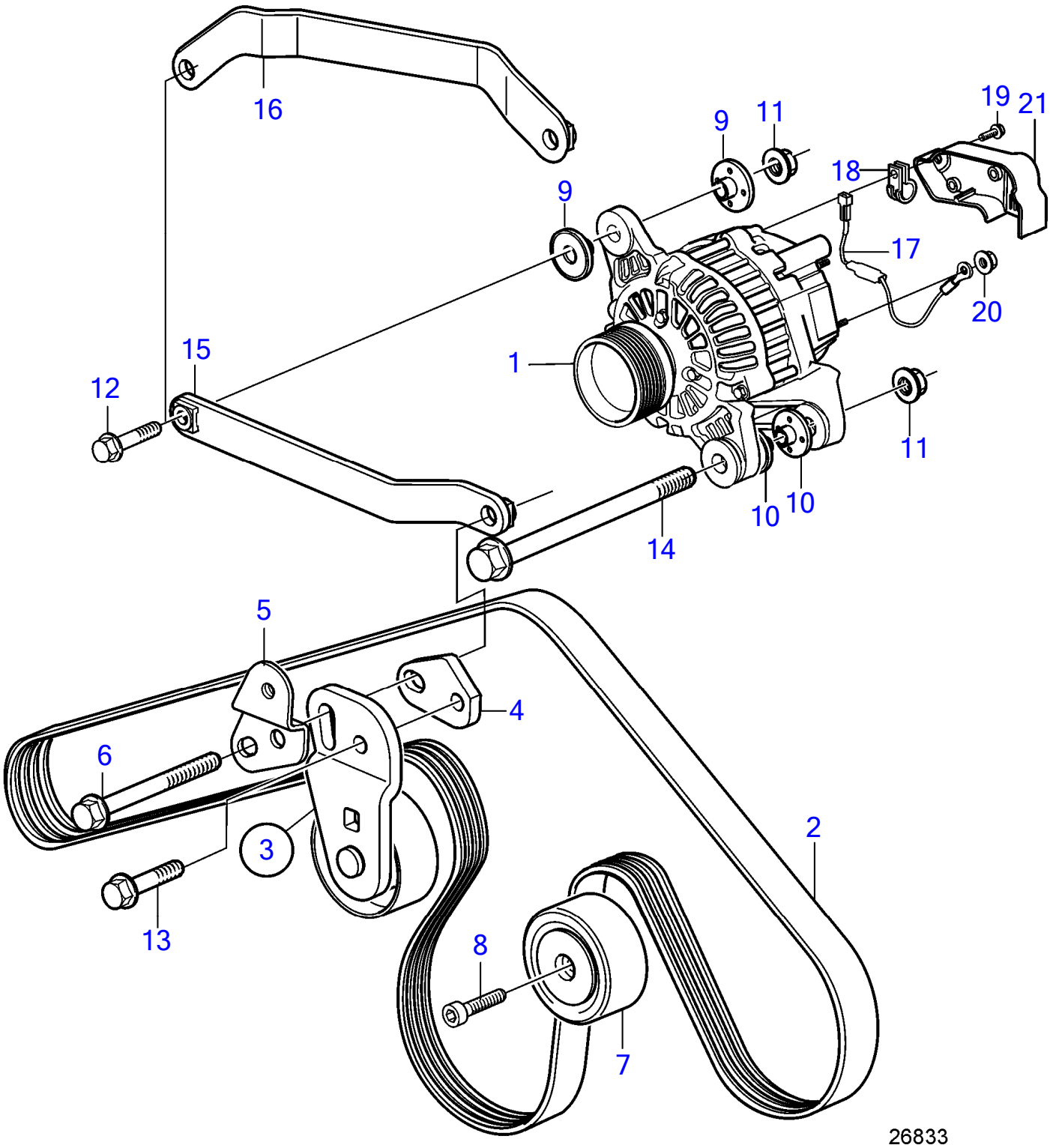

Plus d'informations sur www.dbmoteurs.fr

30 Alternateur avec pièces de montage

D6-300A-F, D6-300I-F, D6-330A-F, D6-330D-F, D6-330I-F, D6-370D-F, D6-370I-F, D6-400A-F, D6-435D-F, D6-435I-SC-F, D6-435I-WJ-F

No Réf	No Pièce	Qté requis	Désignation	Notes
1	3840181	1	Alternateur	14V, 115A
	3803911	1	Alternateur, échange	14V, 115A
	3840183	1	Alternateur	28V, 80A, SOLAS
	3803912	1	Alternateur, échange	28V, 80A, SOLAS
2	21405494	1	Ceinture, gnerateur	Standard
	991586	1	Courroie striée, gnerateur	SOLAS
	21407028	1	Courroie striée, power steering pump	Standard
	991589	1	Courroie striée, power steering pump	SOLAS
3	21344508	1	Tendeur de courroie	
4		1	· Disque entretoise	
5		1	· Console	
6	965190	1	· Vis à embase	
7	3847482	2	Galet-tendeur	
8	959224	2	Vis à six pans creux	
9	21328137	2	Bague isolante	D=8mm
10	21308514	2	Bague isolante	D=12mm
11	971096	2	Écrou à bride	
12	946470	1	Vis à embase	
13	965186	1	Vis à embase	
14	978447	1	Vis à embase	
15	3584076	1	Console	
16	3588184	1	Console	
17	21768078	1	Résistance	12V
	21967118	1	Résistance	24V
18	952627	1	Collier serrage	
19	948663	1	Vis à embase	
20	983712	1	Écrou hexagonal	
21	21217571	1	Isolant	

Plus d'informations sur www.dbmoteurs.fr

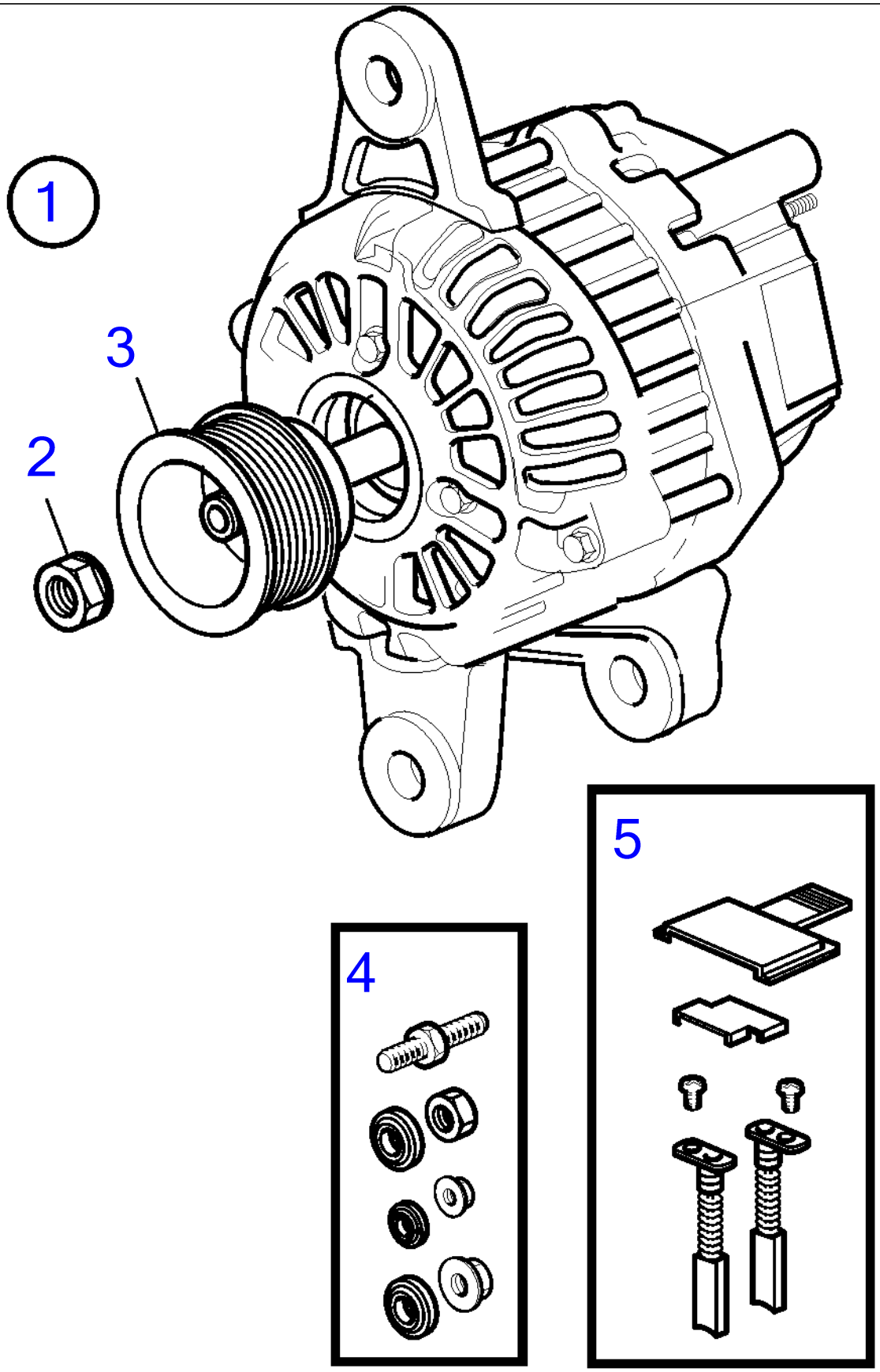

Plus d'informations sur www.dbmoteurs.fr

No Réf	No Pièce	Qté requis	Désignation
1	3840181	1	Alternateur
	3803911	1	Alternateur, échange
2	3818955	1	· Jeu d'ecruous
3	3809128	1	· Poulie
4	3818997	1	· Kit de connexion
5	20750350	1	· Jeu de balais

Plus d'informations sur www.dbmoteurs.fr

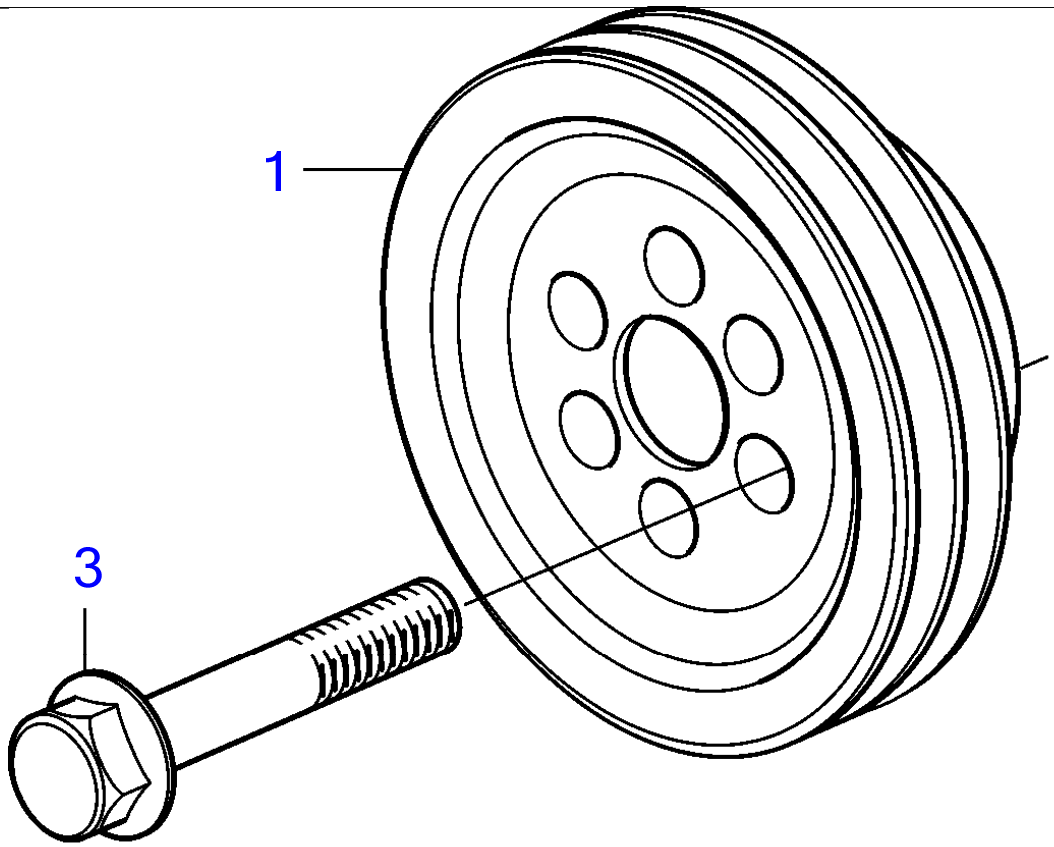

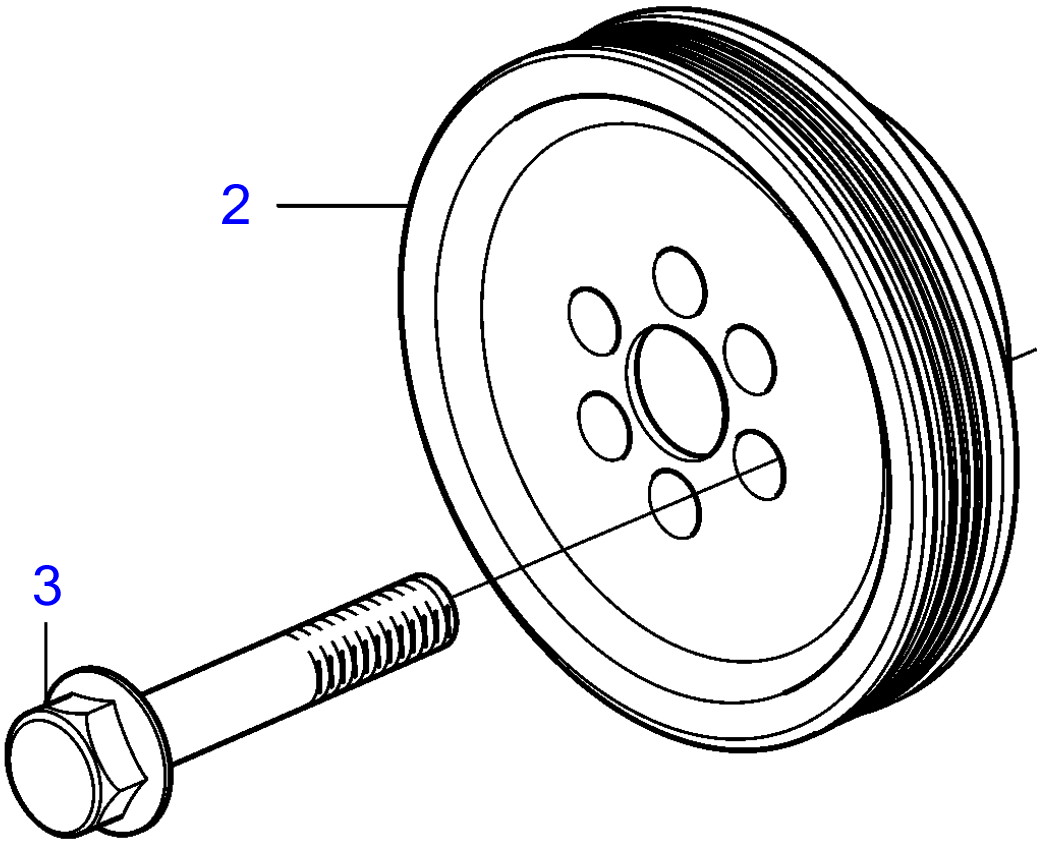

Plus d'informations sur www.dbmoteurs.fr

30 Poulie supplementaire

D6-330A-F, D6-330D-F, D6-330I-F, D6-370A-F, D6-370D-F, D6-370I-F, D6-400A-F, D6-435D-F

No Réf	No Pièce	Qté requis	Désignation	Notes
1	3809925	1	Poulie	Pour courroie trapézoïdale.
2	3809926	1	Poulie	Pour courroie multigorgés.
3	471540	6	Vis à embase	

Plus d'informations sur www.dbmoteurs.fr

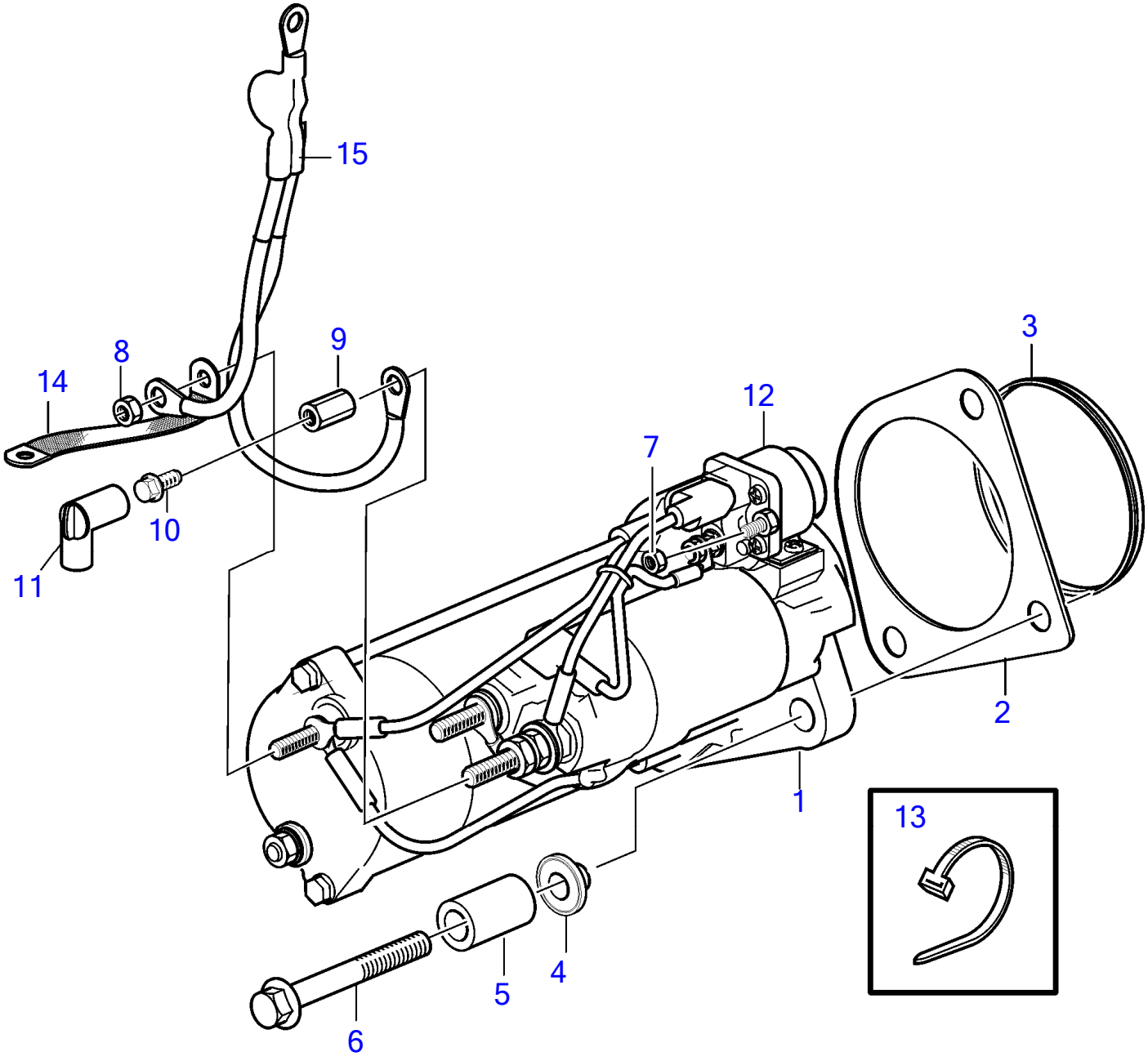

26430

Plus d'informations sur www.dbmoteurs.fr

D6-300A-F, D6-300D-F (MC), D6-300I-F, D6-330A-F, D6-330D-F, D6-330I-F, D6-370A-F, D6-370D-F, D6-370I-F, D6-400A-F, D6-435D-F, D6-435I-SC-F, D6-435I-WJ-F

No Réf	No Pièce	Qté requis	Désignation	Notes
1	21423488	1	Démarreur · pièces non specifiées	12V, SOLAS
	21423489	1	· pièces non specifiées	24V, SOLAS
2	21389274	1	Joint	
3	21380910	1	Joint	
4	21308512	3	Bague isolante	
5	845884	3	Douille entretoise	
6	973246	3	Vis à tête hexagonal	
7	983714	1	Écrou hexagonal	
8	983715	1	Écrou hexagonal	borne négative
9	857180	1	Écrou entretoise	borne positive
10	946670	1	Vis à embase	
11	855798	1	Manchon protection	
12	3818845	1	Relais démarrage	12V
	3818856	1	Relais démarrage	24V
13	948702	1	Serre-câble	
14	996153	1	Câble masse	Ne pas utiliser avec la protection contre les transitoires
15	21923306	1		Protection contre les transitoires, alternative au câble masse du châssis

Plus d'informations sur www.dbmoteurs.fr

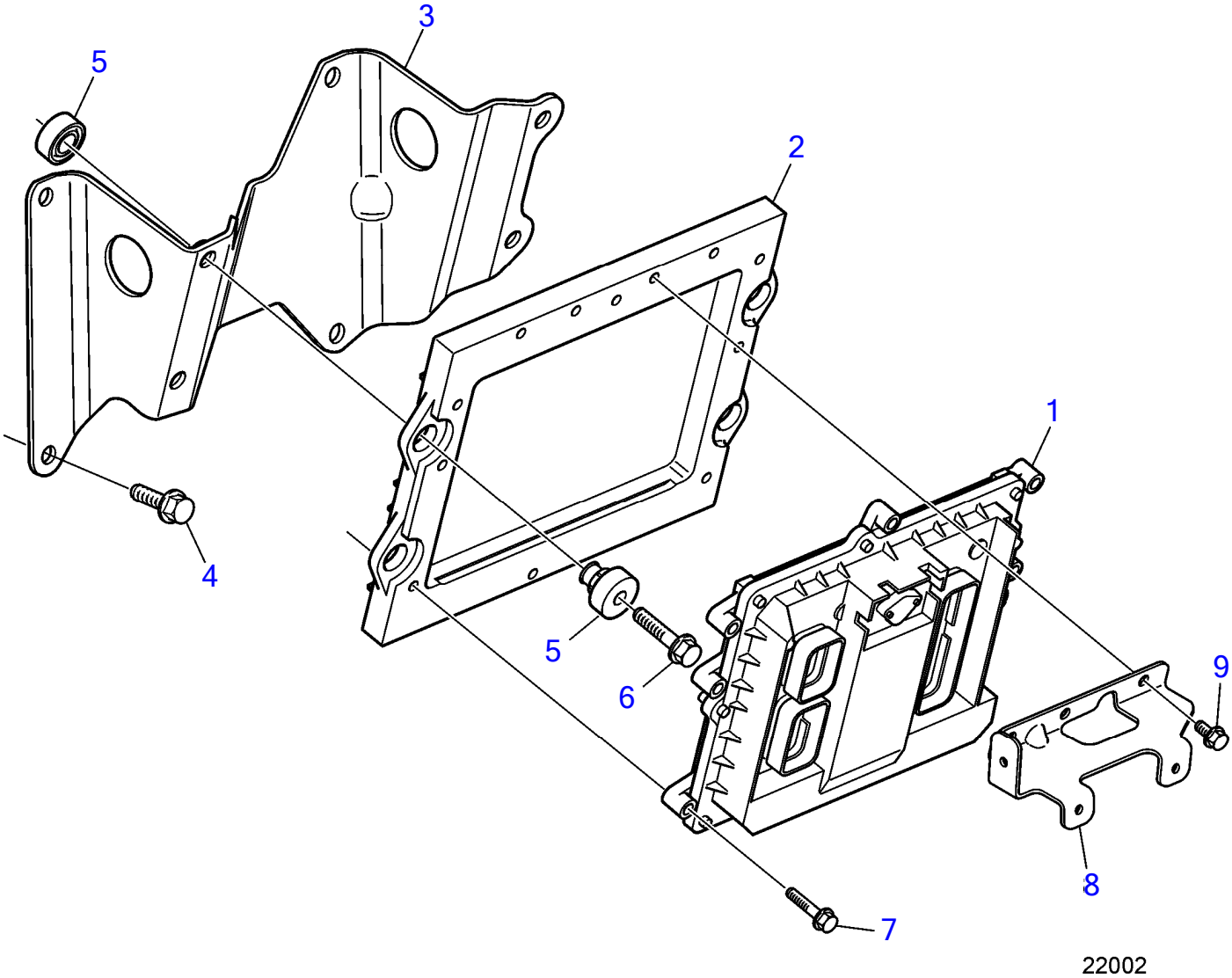

Plus d'informations sur www.dbmoteurs.fr

No Réf	No Pièce	Qté requis	Désignation	Notes
1	881810	1	Unité de commande, non programmé	
	3586269	1	Logiciel	Programmation entrepôt. Cette référence ne peut pas être comm
	3586268	1	Logiciel	Programmation Vodia. Cette référence ne peut pas être comma
2	3584080	1	Support	
3	3584382	1	Console	
4	946472	4	Vis à embase	
5	3842049	4	Élément amortisseur	
6	947760	4	Vis à embase	
7	948356	8	Vis à embase	
8	3584146	1	Console	
9	967949	4	Vis à embase	

Plus d'informations sur www.dbmoteurs.fr

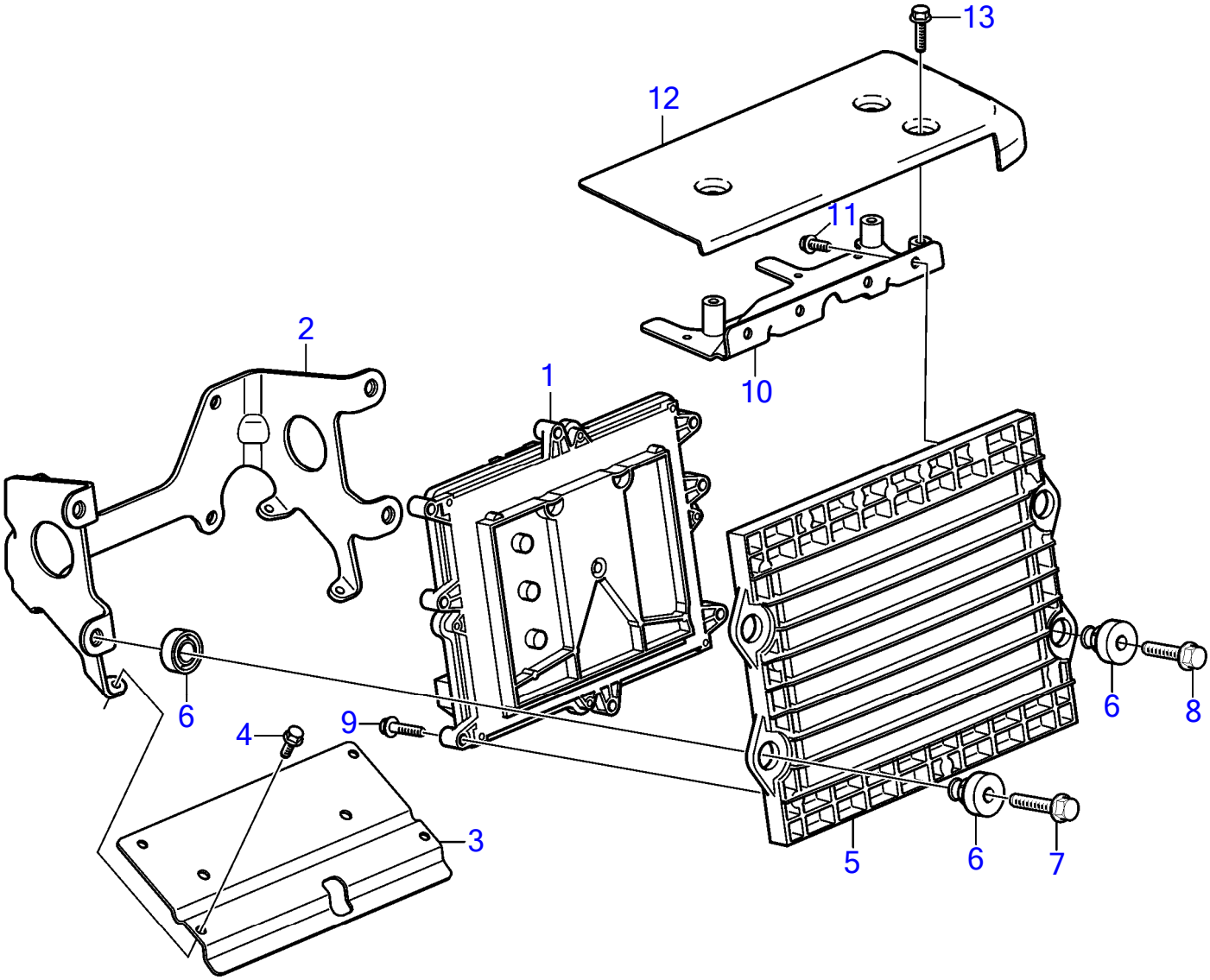

26324

Plus d'informations sur www.dbmoteurs.fr

No Réf	No Pièce	Qté requis	Désignation	Notes
1	881810	1	Unité de commande, non programmé	
	3586269	1	Logiciel	Programmation entrepôt. Cette référence ne peut pas être com
	3586268	1	Logiciel	Programmation Vodia. Cette référence ne peut pas être comma
2	21712181	1	Console	
3	21720574	1	Écran thermique	
4	946501	4	Vis à embase	
5	3584080	1	Support	
6	3842049	4	Élément amortisseur	
7	948217	2	Vis à embase	
8	947760	2	Vis à embase	
9	949556	8	Vis à embase	
10	21717702	1	Console	
11	967949	4	Vis à embase	
12	21721137	1	Gaine extérieure	
13	946934	3	Vis à embase	

Plus d'informations sur www.dbmoteurs.fr

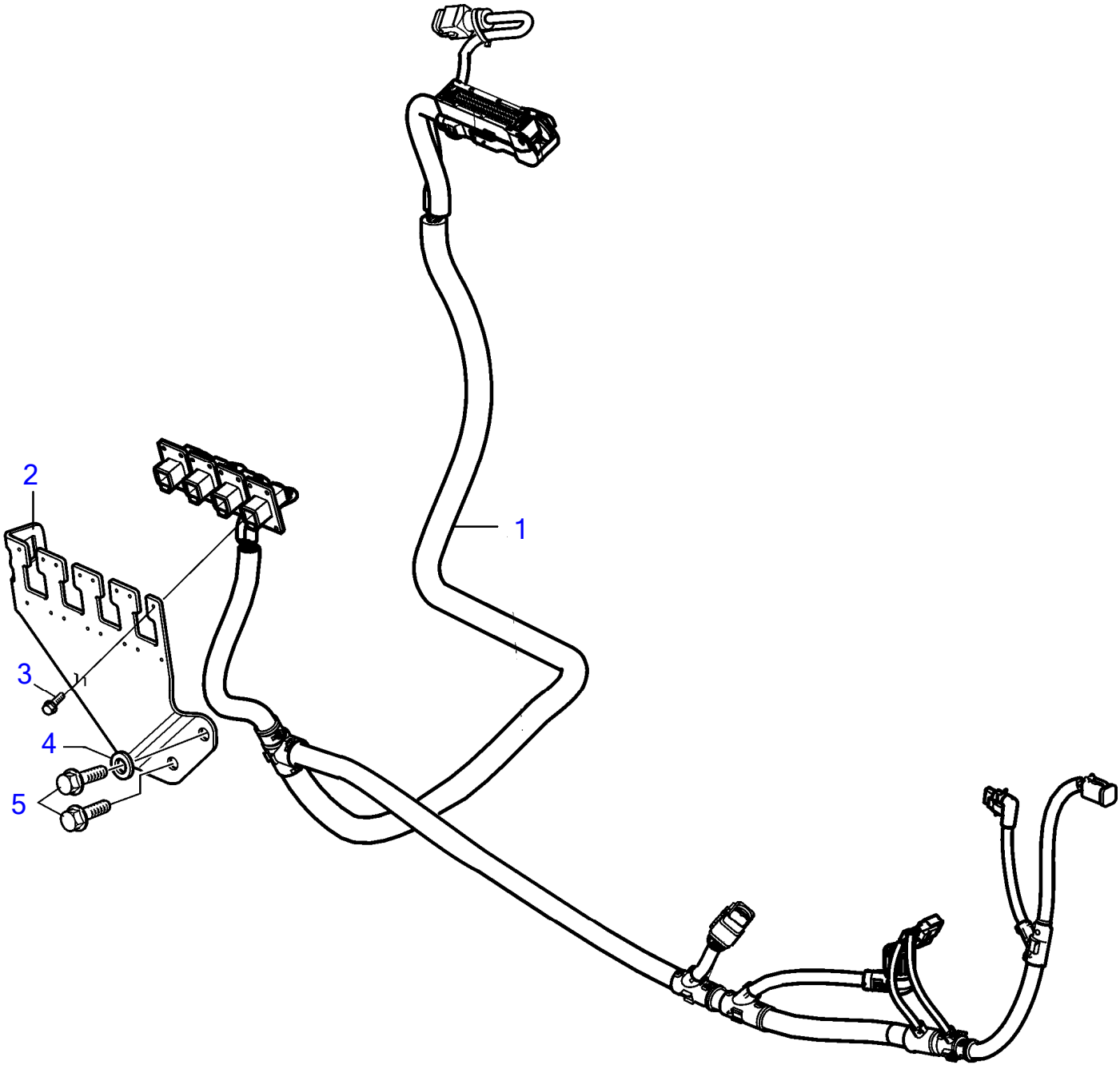

27394

Plus d'informations sur www.dbmoteurs.fr

No Réf	No Pièce	Qté requis	Désignation	Notes
1	22002029	1	Faisceau de cables	Câble de transmission IPS
	22002030	1	Faisceau de cables	Câble de transmission IPS Jack Shaft
	21865856	1	Faisceau de cables	Câble de transmission AQ
	21865858	1	Faisceau de cables	Câble de transmission pour inverseur
2	21997961	1	Console	
3	968476	16	Vis à embase	
4	11978	1	Rondelle	
5	946173	2	Vis à embase	

Plus d'informations sur www.dbmoteurs.fr

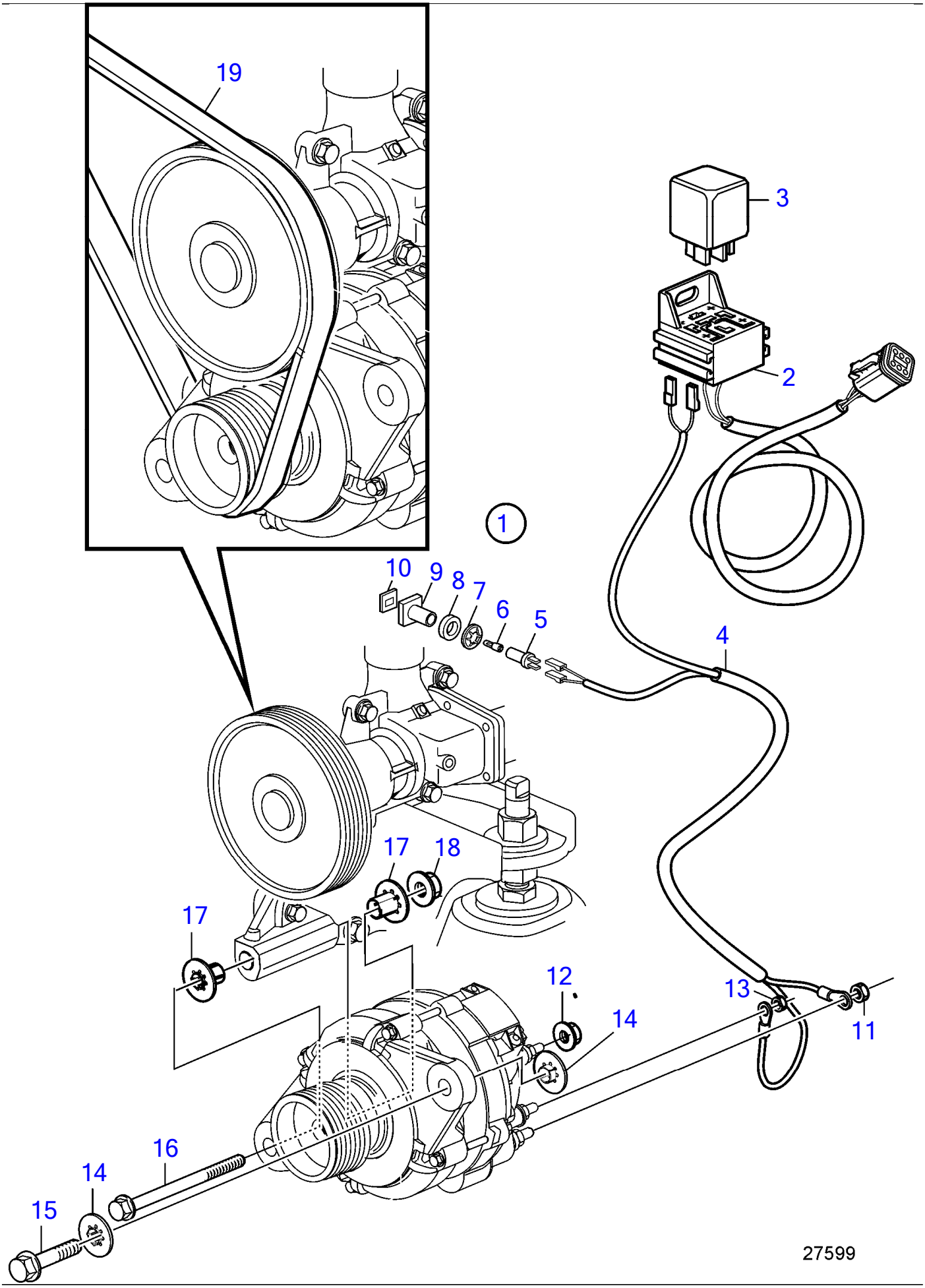

Plus d'informations sur www.dbmoteurs.fr

No Réf	No Pièce	Qté requis	Désignation	Notes
1	22448959	1	Kit alternateur	Dérivation Y, multi-capteur
2	21427463	1	· Cable	
3	21400091	1	· Relais	12V
4	21700777	1	· Faisceau de cables	
5	808175	1	· Porte-lampe	
6	19923	1	· Ampoule	12V
	182059	1	· Ampoule	24V
7	967583	1	· Retenue	
8	829714	1	· Bague étanchéité	
9	838455	1	· Retenue	
10	838457	1	· Ruban symbole	
11	983712	1	· Écrou hexagonal	
12	983714	1	· Écrou hexagonal	
13	983715	1	· Écrou hexagonal	
14	3589369	2	· Bague isolante	
15	946470	1	· Vis à embase	
16	979935	1	· Vis à embase	
17	3589388	2	· Bague isolante	
18	983717	1	· Écrou hexagonal	
19	21407028	1	· Courroie striée	

Plus d'informations sur www.dbmoteurs.fr

27401

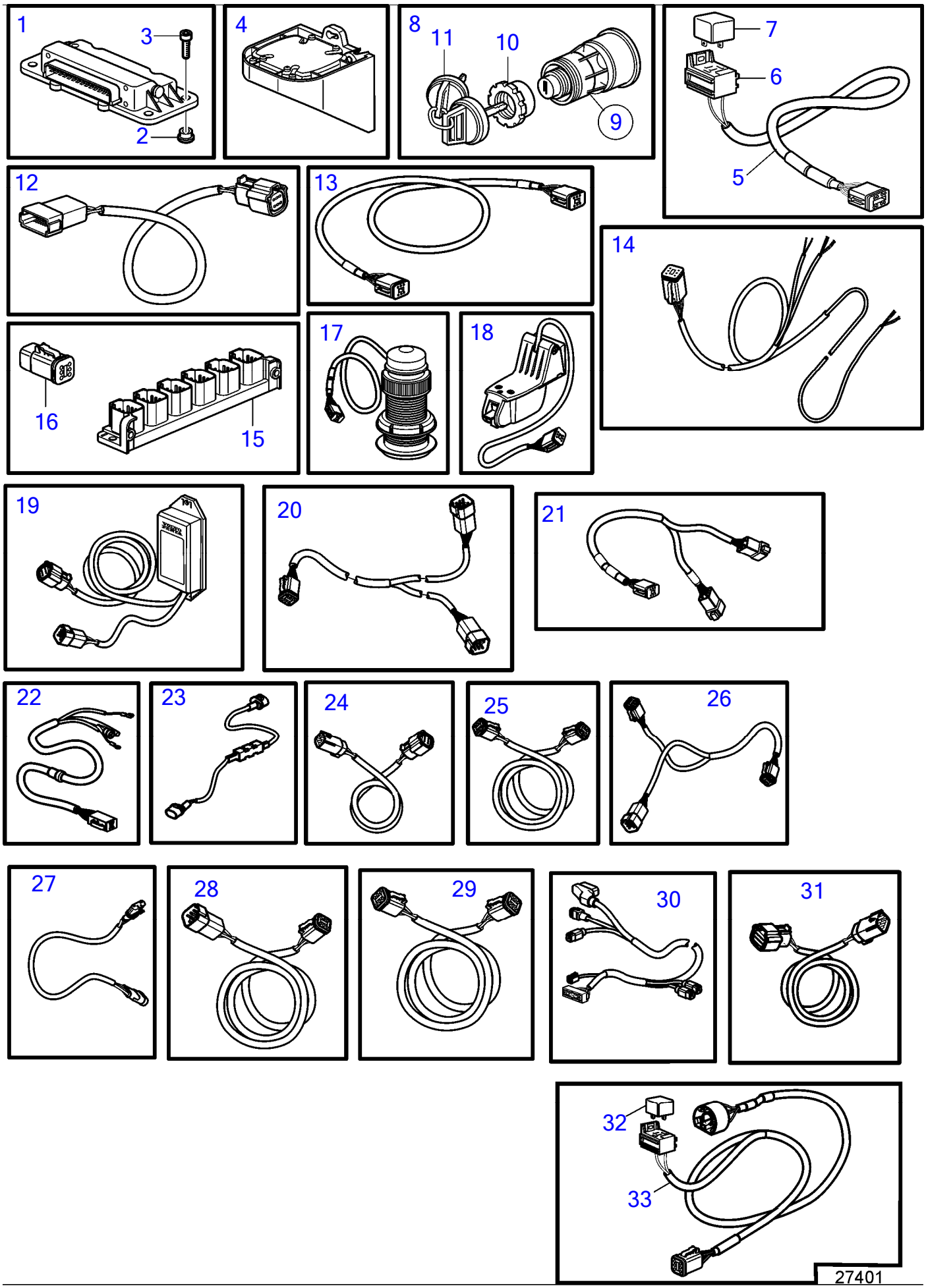

Plus d'informations sur www.dbmoteurs.fr

No Réf	No Pièce	Qté requis	Désignation	Notes
1	21722888	1		
	3586266	X	Logiciel	Programmation Vodia. Cette référence ne peut pas être command
	3586267	X	Logiciel	Programmation entrepôt. Cette référence ne peut pas être comma
2	21230875	4	· Manchon	
3	976104	4	· Vis à embase	
4	22296662	1	Unité de commande	
	3586261	X	Logiciel	Programmation entrepôt. Cette référence ne peut pas être comma
	3586259	X	Logiciel	Programmation Vodia. Cette référence ne peut pas être command
5	21427463	1	Cable	Câble relais. 6 broches. L=1,5 m
6	977184	1	Isolant	
7	873765	1	Relais	12V
	3171420	1	Relais	24V
8	3587070	1	Verrouillage de déma, jeu	Kit avec 2 interrupteurs à clés avec clé identique.
9	3587071	1	Verrouillage de déma	
10	859955	1	· Écrou plastique	
11	859953	1	· Clé	Indiquer le code de cle a la commande
			· bulletin 49-30	Outil No de réf. 859953
12	21421945	1	Cable	Adaptateur de direction
13	3886666	1	Cable, synchronisation	Câble de synchronisation pour installation double. 6 bornes., L=1,5
14	3807229	1	Faisceau de cables, fuel	
15	21469055	1	Bloc connexion	
16	21825714	1	Contact électrique	
17	3587054	1	Palpeut	Passe-coque
18	3587055	1	Palpeut	Monté sur tableau arriére
19	21461496	1	Adaptateur de secteu	Convertisseur A-can, Interface clé analogique
20	21825662	1	Cable	Dérivation Y, multi-capteur
	21825665	1	Cable	CPM Y-split
21	3588206	1	Kit cables, câble de dérivation y	Pour raccorder équipement suppl. à Multilink
22	21877591	1	Cable	
23	21865082	1	Cable	
24	21480272	1	Cable	L=1,5m
25	21166002	1	Faisceau de cables	L=7,0m
	21166003	1	Faisceau de cables	L=9.0m
	21166004	1	Faisceau de cables	L=13,0m
26	3588972	1	Kit cables	
27	874759	1	Cable de rallonge	L=1,0m
	3807043	1	Cable de rallonge	L=3.0m
28	21865234	1	Cable	L=1,5m, DPH-B
	874789	1	Kit cables	L=5.0m
	889550	1	Cable	L=7,0m
	889551	1	Cable	L=9.0m
	889552	1	Cable	L=11,0m
	888013	1	Cable	L=13m
29	3889410	1	Cable de rallonge	L=1,5m, (874752)
	3842733	1	Cable de rallonge	L=3.0m
	3842734	1	Cable de rallonge	L=5.0m
	3842735	1	Cable de rallonge	L=7,0m
	3842736	1	Cable de rallonge	L=9.0m
	3842737	1	Cable de rallonge	L=11,0m
	21172469	1	Cable de rallonge	
	21172470	1	Cable de rallonge	
30	21879108	1	Faisceau de cables	
31	22067251		Cable	L=1,5m
32	888004	2	Cable	
33	873765	2	Relais	12V

Plus d'informations sur www.dbmoteurs.fr

27396

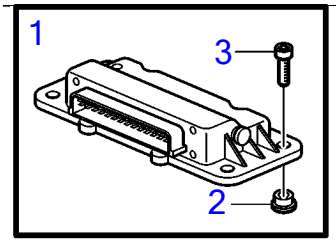

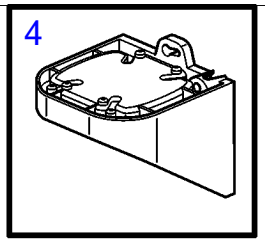

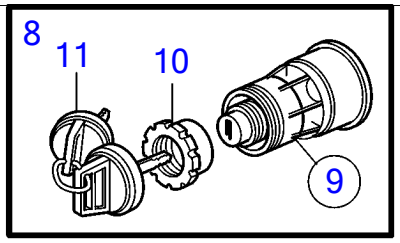

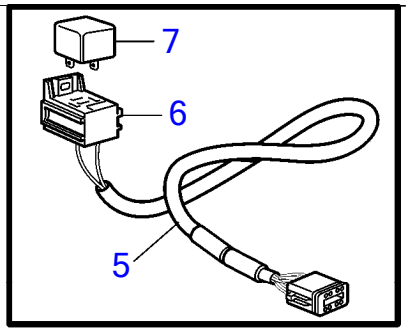

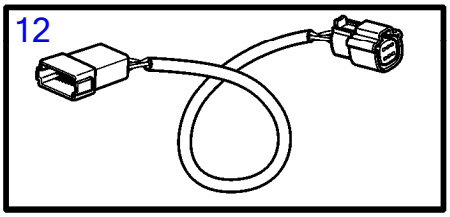

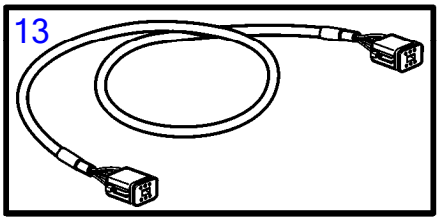

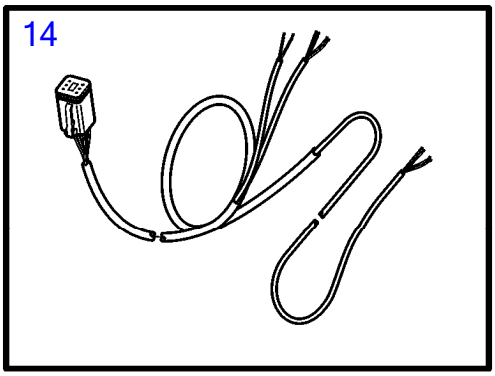

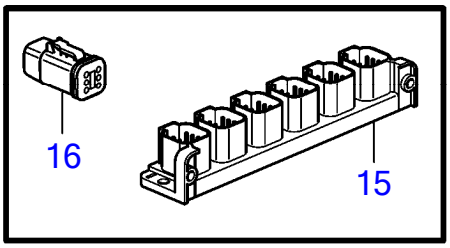

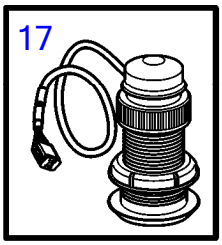

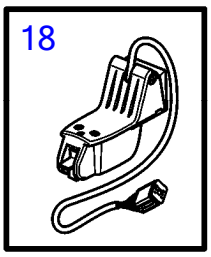

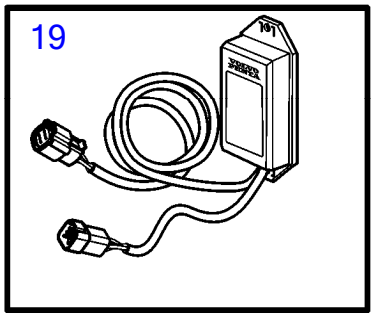

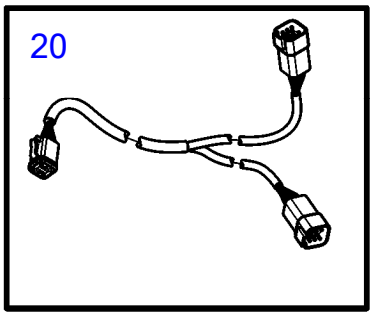

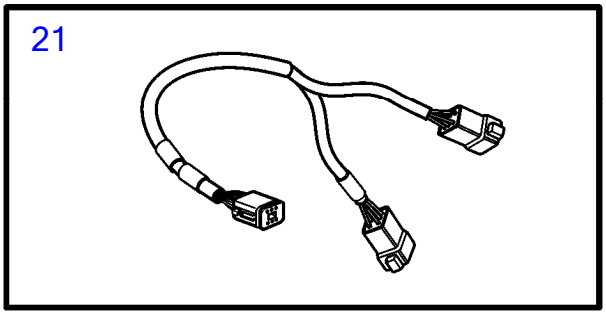

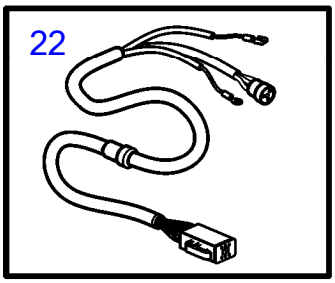

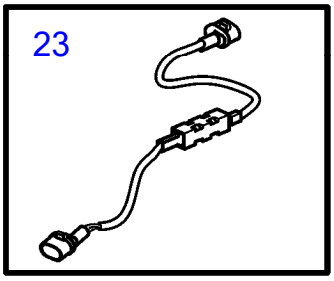

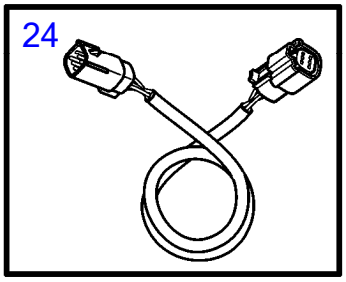

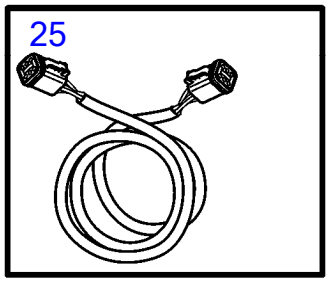

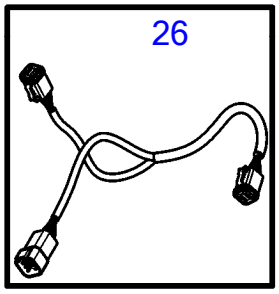

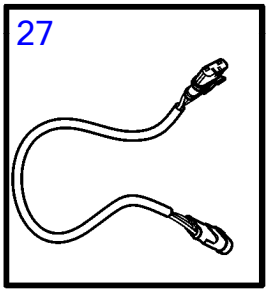

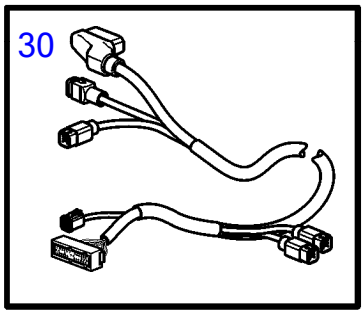

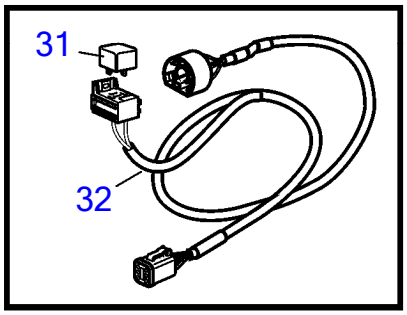

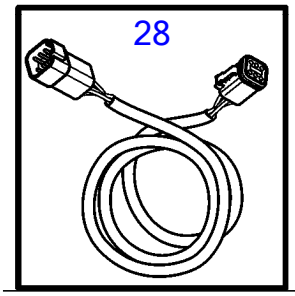

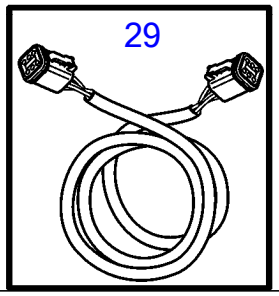

Plus d'informations sur www.dbmoteurs.fr

No Réf	No Pièce	Qté requis	Désignation	Notes
1	21722888	1		
	3586266	X	Logiciel	Programmation Vodia. Cette référence ne peut pas être command
	3586267	X	Logiciel	Programmation entrepôt. Cette référence ne peut pas être comma
2	21230875	4	· Manchon	
3	946934	4	· Vis à embase	
4	22296662	1	Unité de commande	
	3586261	X	Logiciel	Programmation entrepôt. Cette référence ne peut pas être comma
	3586259	X	Logiciel	Programmation Vodia. Cette référence ne peut pas être command
5	21427463	1	Cable	Câble relais. 6 broches. L=1,5 m
6	977184	1	Isolant	
7	873765	1	Relais	12V
	3171420	1	Relais	24V
8	3587070	1	Verrouillage de déma, jeu	Kit avec 2 interrupteurs à clés avec clé identique.
9	3587071	1	Verrouillage de déma	
10	859955	1	· Écrou plastique	
11	859953	1	· Clé	Indiquer le code de cle a la commande
			· bulletin 49-30	Outil No de réf. 859953
12	21421945	1	Cable	Adaptateur de direction
13	3886666	1	Cable, synchronisation	Câble de synchronisation pour installation double. 6 bornes., L=1,5
14	3807229	1	Faisceau de cables, fuel	
15	21469055	1	Bloc connexion	
16	21825714	1	Contact électrique	
17	3587054	1	Palpeut	Passe-coque
18	3587055	1	Palpeut	Monté sur tableau arriére
19	21460908	1	Convertisseur	Convertisseur A-can
20	21825662	1	Cable	Dérivation Y, multi-capteur
	21825665	1	Cable	CPM Y-split
21	3588206	1	Kit cables, câble de dérivation y	Pour raccorder équipement suppl. à Multilink
22	21877591	1	Cable	
23	21865082	1	Cable	
24	21480272	1	Cable	L=1,5m
25	21166002	1	Faisceau de cables	L=7,0m
	21166003	1	Faisceau de cables	L=9.0m
	21166004	1	Faisceau de cables	L=13,0m
26	3588972	1	Kit cables	
27	874759	1	Cable de rallonge	L=1,0m
	3807043	1	Cable de rallonge	L=3.0m
28	21865234	1	Cable	L=1,5m, DPH-B
	874789	1	Kit cables	L=5.0m
	889550	1	Cable	L=7,0m
	889551	1	Cable	L=9.0m
	889552	1	Cable	L=11,0m
	888013	1	Cable	L=13m
29	3889410	1	Cable de rallonge	L=1,5m, (874752)
	3842733	1	Cable de rallonge	L=3.0m
	3842734	1	Cable de rallonge	L=5.0m
	3842735	1	Cable de rallonge	L=7,0m
	3842736	1	Cable de rallonge	L=9.0m
	3842737	1	Cable de rallonge	L=11,0m
	21172469	1	Cable de rallonge	
	21172470	1	Cable de rallonge	
30	21879108	1	Faisceau de cables	
31	888004	2	Cable	
32	873765	2	Relais	12V

Plus d'informations sur www.dbmoteurs.fr

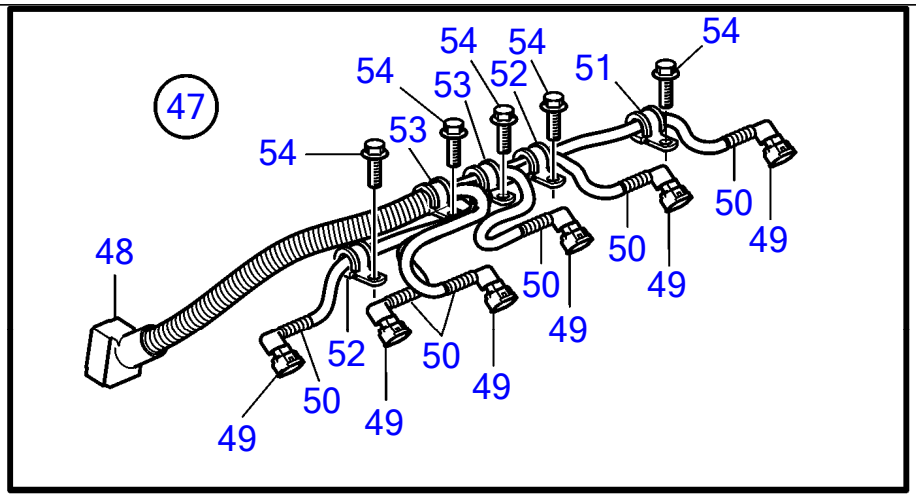

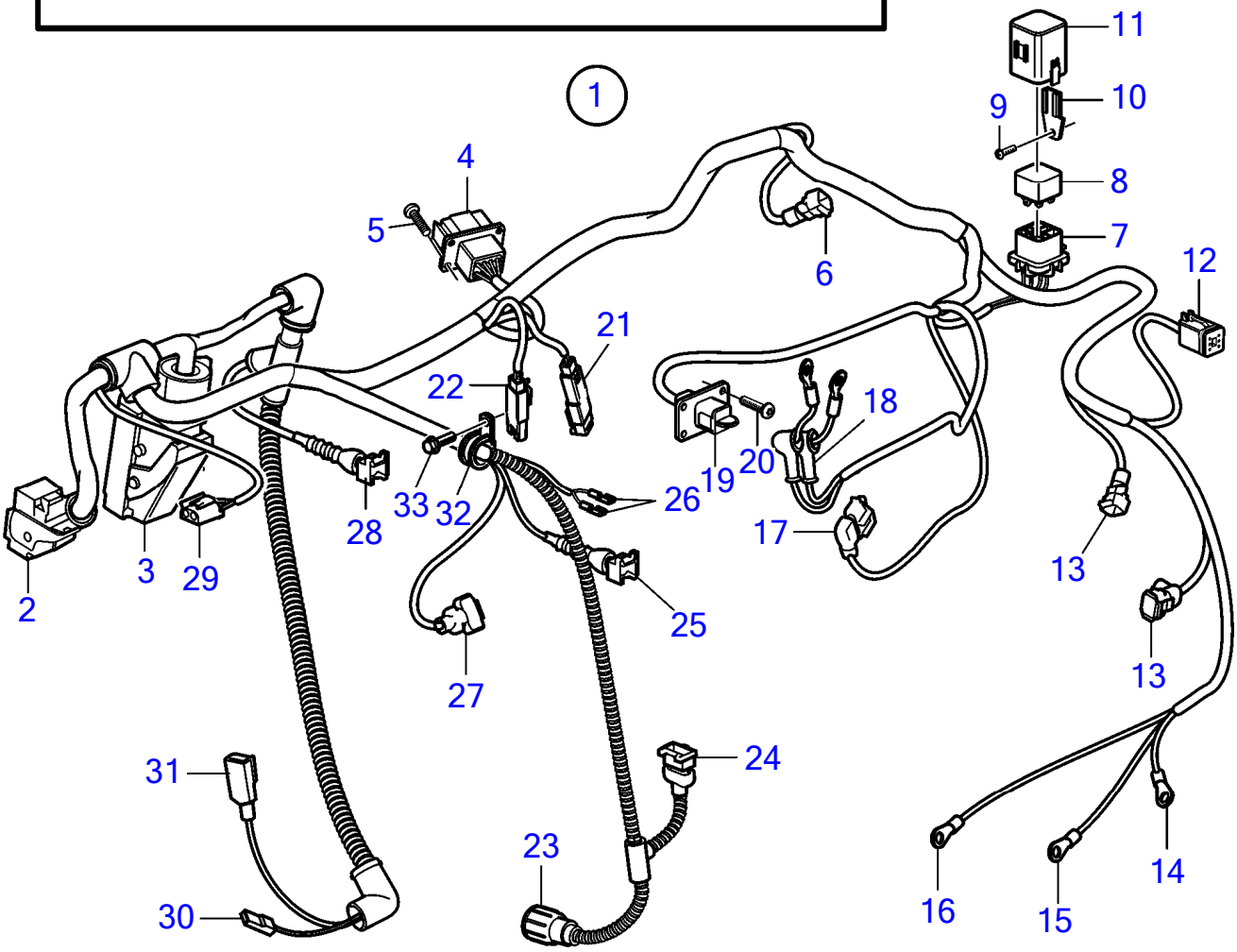

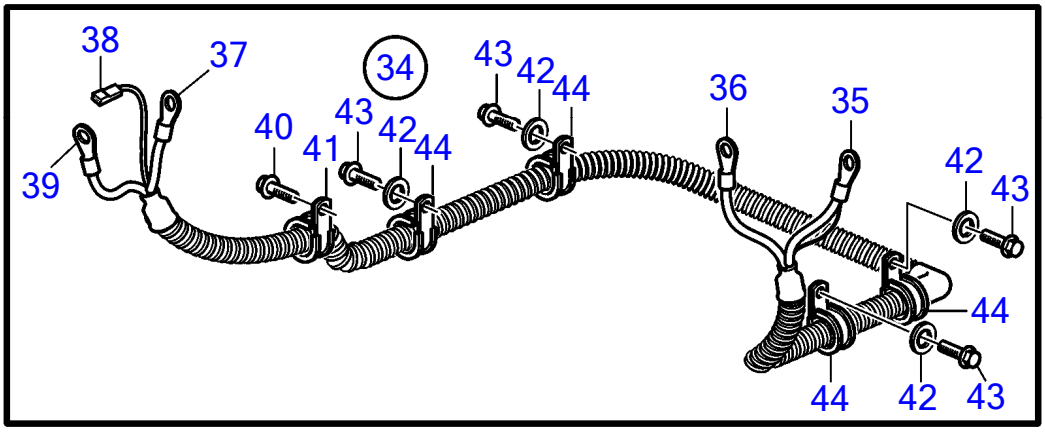

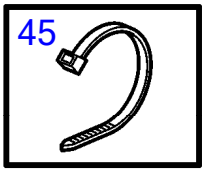

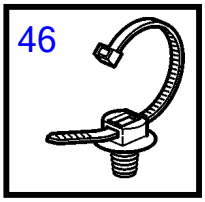

Plus d'informations sur www.dbmoteurs.fr

No Réf	No Pièce	Qté requis	Désignation	Notes
1	21857956	1	Faisceau de cables	
2	874565	1	· Accouplement, 36 broches	Unité EDC
3	874564	1	· Accouplement, 89 broches	Unité EDC
4	874432	1	· Fiche isolante	
5	968476	4	· Vis à embase	
6	874368	1	· Douille isolante	
7	3587172	1	· Socle de relais	
8	21400091	1	· Relais	12V
	3171420	1	· Relais	24V
9	968476	1	· Vis à embase	
10	21492847	1	· Support relais	
11	21494263	1	· Boîte relais	
12	874957	1	· Isolant	
13	874368	2	· Douille isolante, pression/température	2 bornes
14	978969	1	· Cosse de câbles	
15	978970	1	· Cosse de câbles	
16	970790	1	· Cosse de câbles	
17	874456	1	· Douille isolante	
18	829200	2	· Capuchon de protecti	
19	992330	1	· Isolant	
20	968476	4	· Vis à embase	
21		1	· Isolant	
22		1	· Isolant	
23	3589939	1	· Raccord	
24	977929	1	· Isolant	
25	976256	1	· Isolant, alternateur	
26	949597	2	· Isolant	
27	874455	2	· Douille isolante	
28	976256	1	· Isolant	
29	970753	1	· Isolant	
30	949597	1	· Isolant	
31	1624477	1	· Isolant	
32	952629	1	Collier serrage, température	
33	946501	1	Vis à embase	
34	21736443	1	Faisceau de cables	
35	978966	1	· Cosse de câbles	
36	940336	1	· Cosse de câbles	
37	976478	1	· Cosse de câbles	
38	949597	1	· Isolant	
39	976477	1	· Cosse de câbles	
40	946501	1	Vis à embase	
41	952634	1	Collier serrage, alternateur	
42	955894	4	Rondelle	
43	946440	4	Vis à embase, alternateur	
44	945081	4	Collier serrage, demarreur	
45	948211	X	Serre-câble, demarreur	
46	980881	X	Serre-câble, demarreur	
47	3809879	1	Faisceau de cables	
48	874569	1	· Retenue	
49	874368	4	· Douille isolante	
50	3809871	4	· Raccord reducteur	
51	952624	1	Collier serrage	
52	952627	1	Collier serrage	
	952632	1	Collier serrage	
53	952629	2	Collier serrage	
54	946501	5	Vis à embase	

Plus d'informations sur www.dbmoteurs.fr

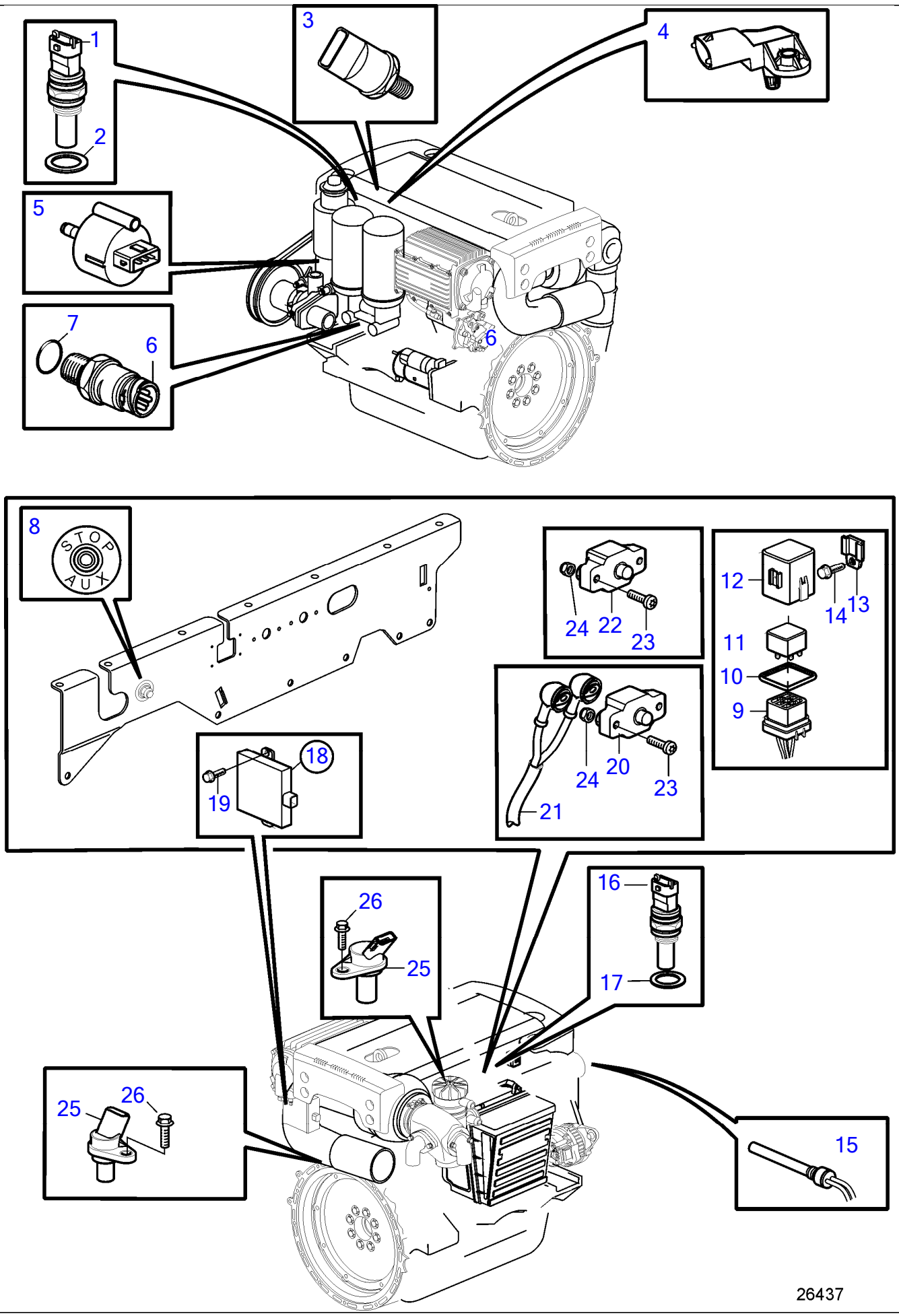

Plus d'informations sur www.dbmoteurs.fr

No Réf	No Pièce	Qté requis	Désignation	Notes
1	1624368	1	Palpeut, fuel	
2	11996	1	Joint	
3		1	Cable	Rail
4	21385453	1	Detecteur pression, pression/température de suralimentation	
5	3808616	1	Palpeut	Instructions d'installation incluses.
6	21634021	1	Detecteur pression	
7	968559	1	· Joint torique	
8	828584	1	Interrupteur à bascu	
9	3587172	1	Socle de relais	
10		1	Joint	
11	21400091	1	Relais	12V
	3171420	1	Relais	24V
12	21494263	1	Boîte relais	
13	21492847	1	Support relais	
14	948663	1	Vis à embase	
15	3547710	1	Témoin niveau	
16	1624368	1	Palpeut	
17	11996	1	Joint	
18	21959663	1	Transformateur	
19	946501	3	Vis à embase	
20	856337	1	Fusible automatique	50 ampère
21	21857924	1	Faisceau de cables	4 cylindres
	21855768	1	Faisceau de cables	6 cylindres
22	21445306	2	Fusible	20A
23	969408	4	Vis à 6 pans creux	
24	963104	4	Contre-écrou	
25	21426987	2	Contrôleur de régime	
26	946544	4	Vis à embase	

Plus d'informations sur www.dbmoteurs.fr

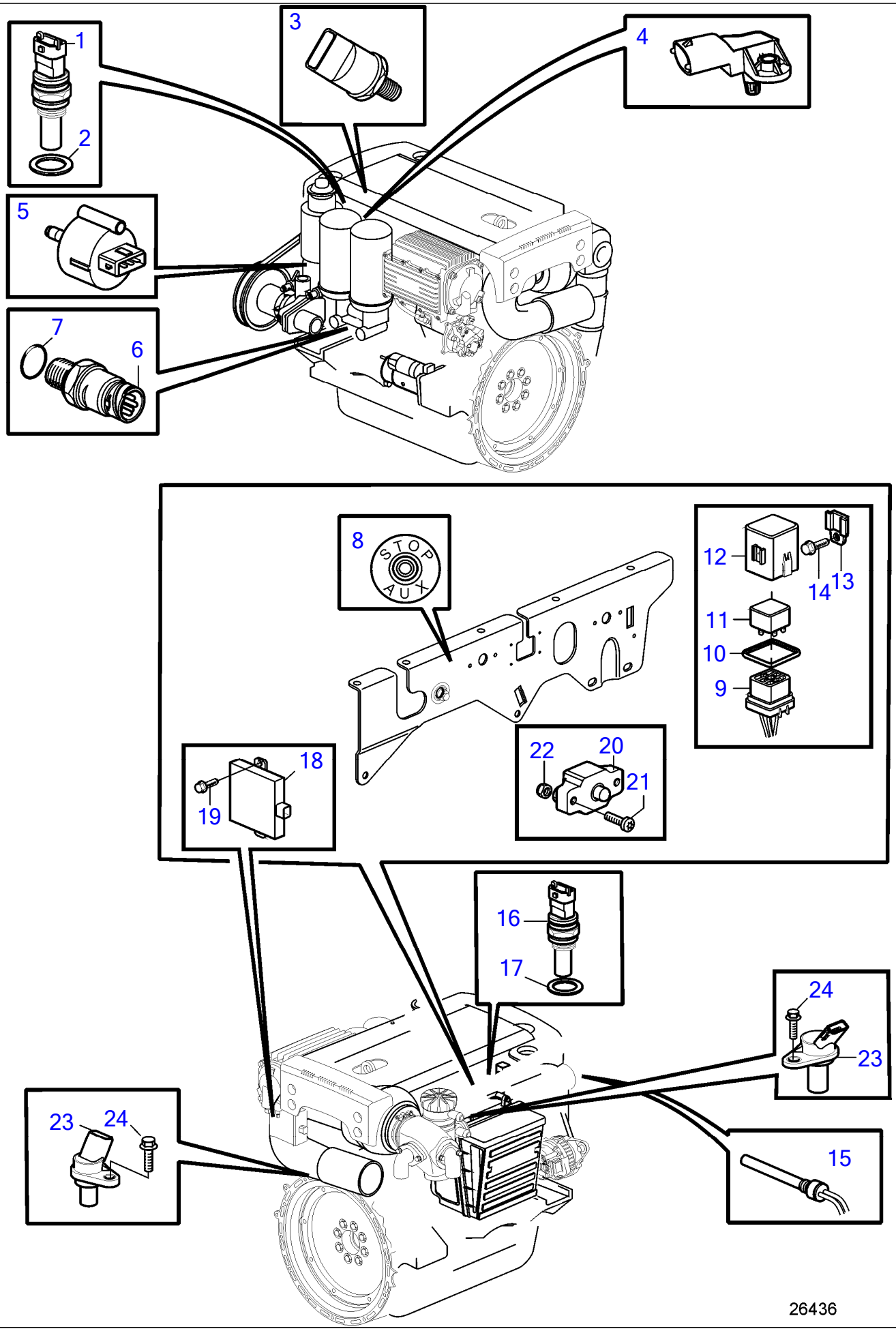

Plus d'informations sur www.dbmoteurs.fr

No Réf	No Pièce	Qté requis	Désignation	Notes
1	1624368	1	Palpeut, fuel	
2	11996	1	Joint	
3		1	Cable	Rail
4	21385453	1	Detecteur pression, pression/température de suralimentation	
5	3808616	1	Palpeut	Instructions d'installation incluses.
6	21634021	1	Detecteur pression	
7	968559	1	· Joint torique	
8	828584	1	Interrupteur à bascu	
9	3587172	1	Socle de relais	
10		1	Joint	
11	21400091	1	Relais	12V
	3171420	1	Relais	24V
12	21494263	1	Boîte relais	
13	21492847	1	Support relais	
14	948663	1	Vis à embase	
15	3547710	1	Témoin niveau	
16	1624368	1	Palpeut	
17	11996	1	Joint	
18	21959663	1	Transformateur	
19	946501	3	Vis à embase	
20	21445306	1	Fusible	
21	969408	2	Vis à 6 pans creux	
22	963104	2	Contre-écrou	
23	21426987	2	Contrôleur de régime	
24	946544	4	Vis à embase	

Plus d'informations sur www.dbmoteurs.fr

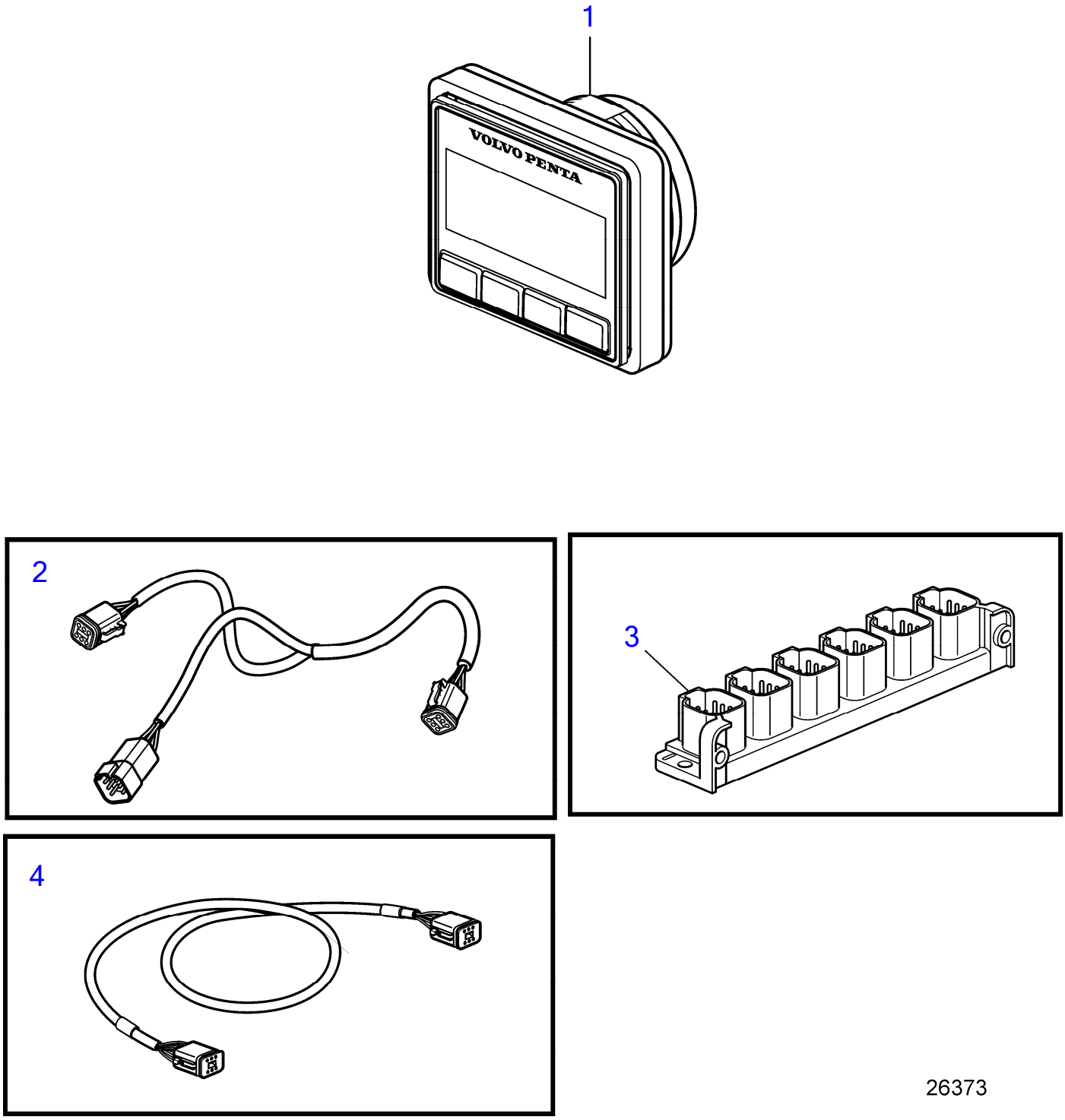

Plus d'informations sur www.dbmoteurs.fr

No Réf	No Pièce	Qté requis	Désignation
1	21846926	1	Panneau afficheur
2	3588972	1	Kit cables
3	21469055	1	Bloc connexion
4	3886666	3	Cable

Plus d'informations sur www.dbmoteurs.fr

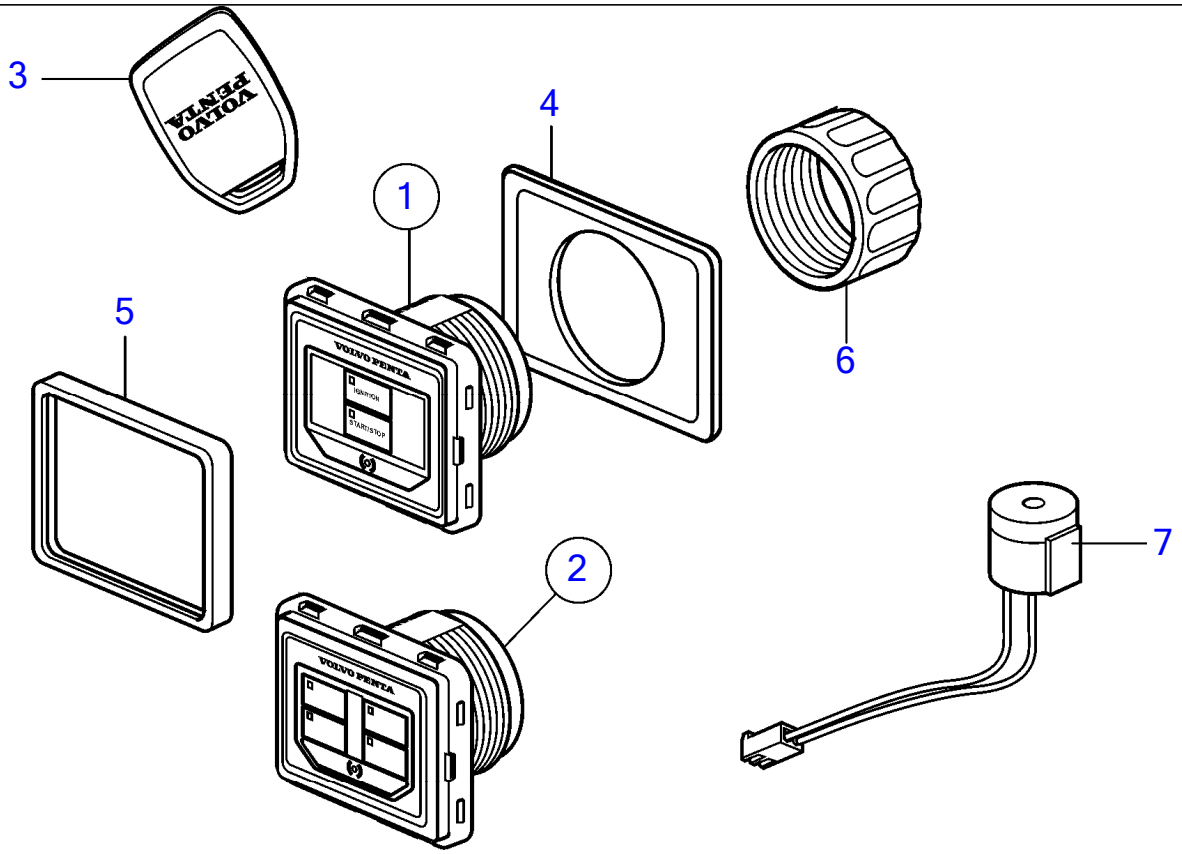

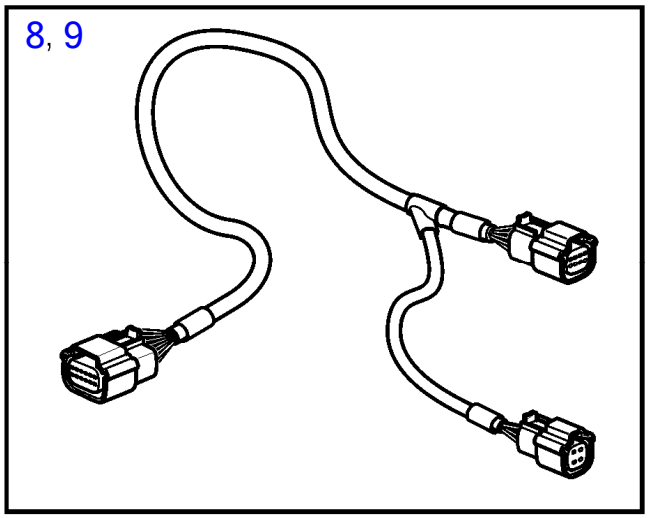

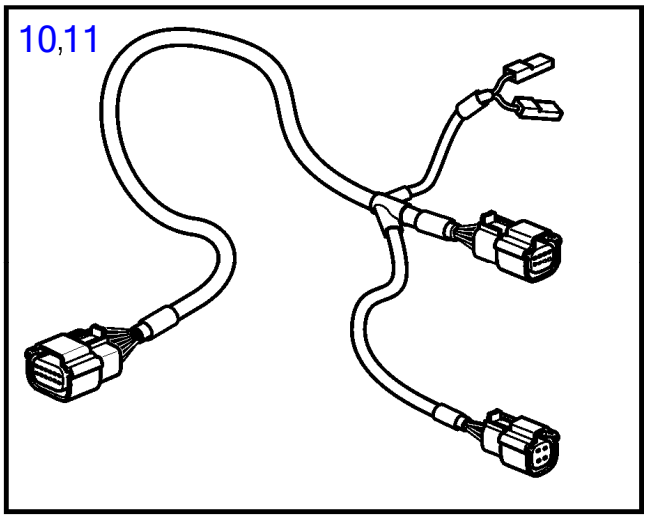

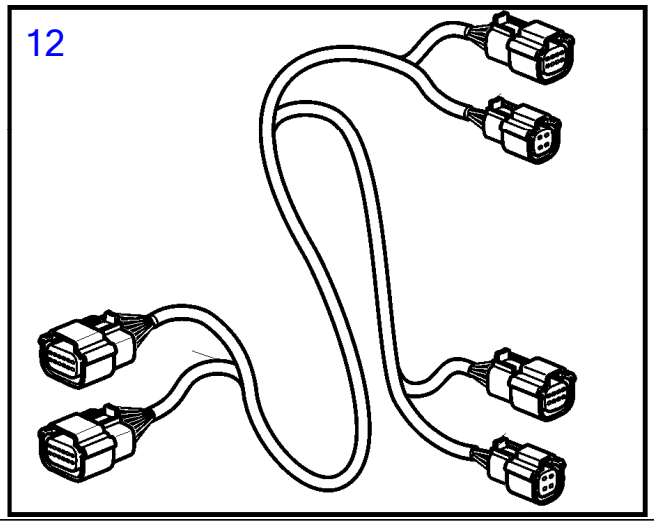

26339

Plus d'informations sur www.dbmoteurs.fr

No Réf	No Pièce	Qté requis	Désignation	Notes
1	21758304	1	Panneau	Tableau simple
2	21836809	1	Panneau	Tableau double
3	21758351	2	· Clé	
4	3808135	1	· Joint	
5	21467057	1	· Chassis	
6	3808134	1	· Écrou	
7	21358227	1	· Repetiteur acoustiqu	
8	21693204	1	Cable	Clé électronique faisceau de câbles simple
9	21693208	1	Cable	Clé électronique faisceau de câbles double
10	21693202	1	Cable	Clé électronique faisceau de câbles simple avec cordon de sécurité
11	21693206	1	Cable	Clé électronique faisceau de câbles double avec cordon de sécurité
12	21876876	1	Cable	Clé électronique faisceau de câbles quadruple

Plus d'informations sur www.dbmoteurs.fr

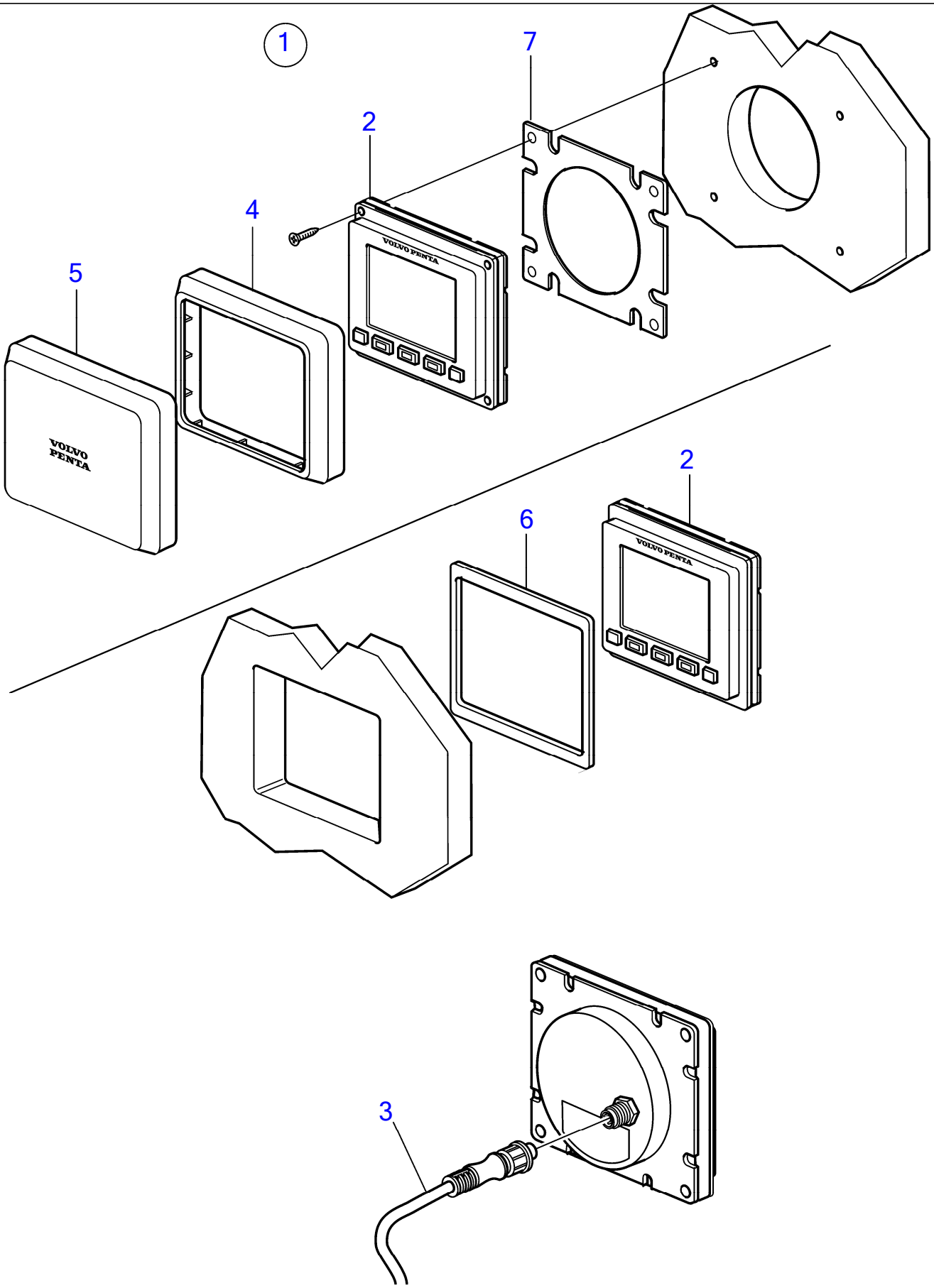

26485

Plus d'informations sur www.dbmoteurs.fr

30 Afficheur couleur EVC-E 4"

D6-300A-F, D6-300I-F, D6-330A-F, D6-330D-F, D6-330I-F, D6-370A-F, D6-370D-F, D6-370I-F, D6-400A-F, D6-435D-F, D6-435I-SC-F, D6-435I-WJ-F

No Réf	No Pièce	Qté requis	Désignation	Notes
1	21836928	1	Presentoir, kit	
2		1	· Presentoir	
3	21640400	1	· Cable	
4	21611210	1	· Chassis	Pour montage en tete
5	21611208	1	· Gaine extérieure	Pour montage en tete
6	21693705	1	· Joint	Pour montage en affleurement.
7	21705285	1	Joint	Pour montage en tete

Plus d'informations sur www.dbmoteurs.fr

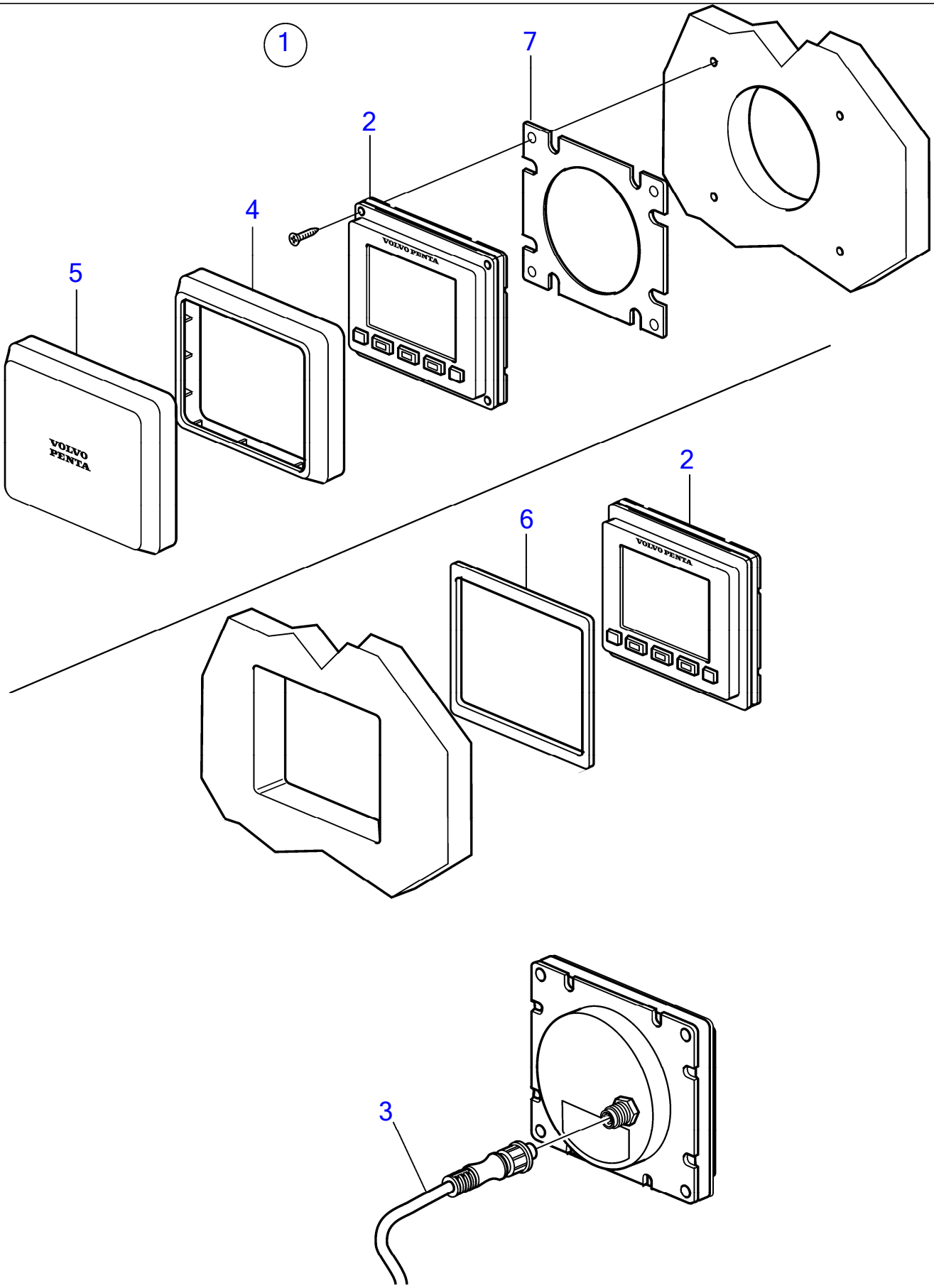

Plus d'informations sur www.dbmoteurs.fr

30 Afficheur couleur EVC-E2 4"

D6-300A-F, D6-300I-F, D6-330A-F, D6-330D-F, D6-330I-F, D6-370A-F, D6-370D-F, D6-370I-F, D6-400A-F, D6-435D-F, D6-435I-SC-F, D6-435I-WJ-F

No Réf	No Pièce	Qté requis	Désignation	Notes
1	22080265	1	Presentoir, kit	
2		1	· Presentoir	
3	21640400	1	· Cable	
4	21611210	1	· Chassis	Pour montage en tete
5	21611208	1	· Gaine extérieure	Pour montage en tete
6	21693705	1	· Joint	Pour montage en affleurement.
7	21705285	1	Joint	Pour montage en tete

Plus d'informations sur www.dbmoteurs.fr

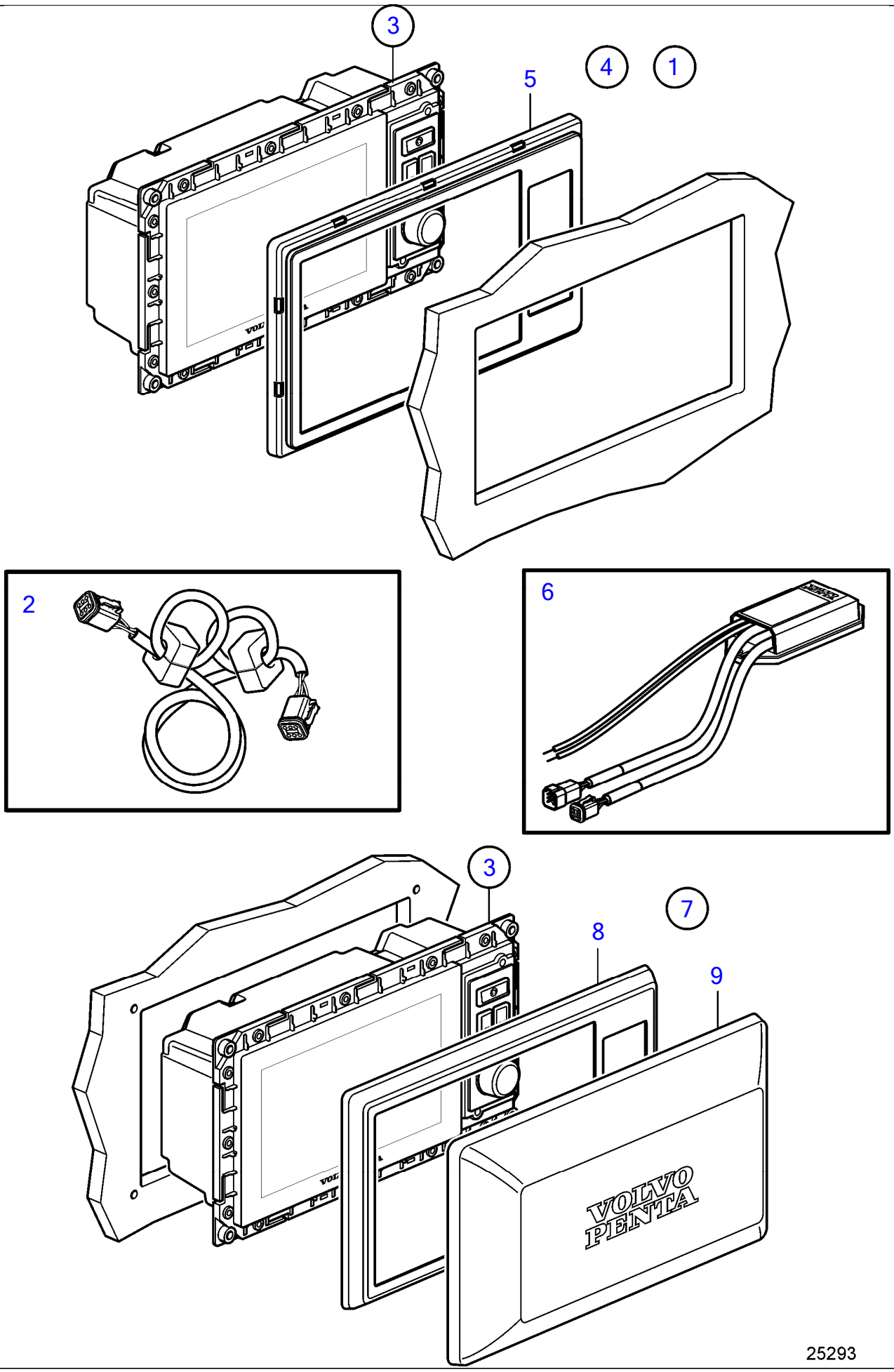

Plus d'informations sur www.dbmoteurs.fr

30 Afficheur couleur EVC-E 7"

D6-300A-F, D6-300I-F, D6-330A-F, D6-330D-F, D6-330I-F, D6-370A-F, D6-370D-F, D6-370I-F, D6-400A-F, D6-435D-F, D6-435I-WJ-F

No Réf	No Pièce	Qté requis	Désignation	Notes
1	21853866	1	Presentoir	Pour montage en affleurement.
2	21514712	1	· Cable	
3		1	· Lot	
		1	· · Presentoir	
4	21330288	1	Chassis	Pour montage en affleurement.
5		1	Chassis	
6	21379779	1	Adaptateur de secteu	12V
7	21330289	1	Chassis	Pour montage en tete
8	(21143284)	1	· Chassis	Réféence hors de gamme, Pour montage en tete
9	21144292	1	· Gaine extérieure	

Plus d'informations sur www.dbmoteurs.fr

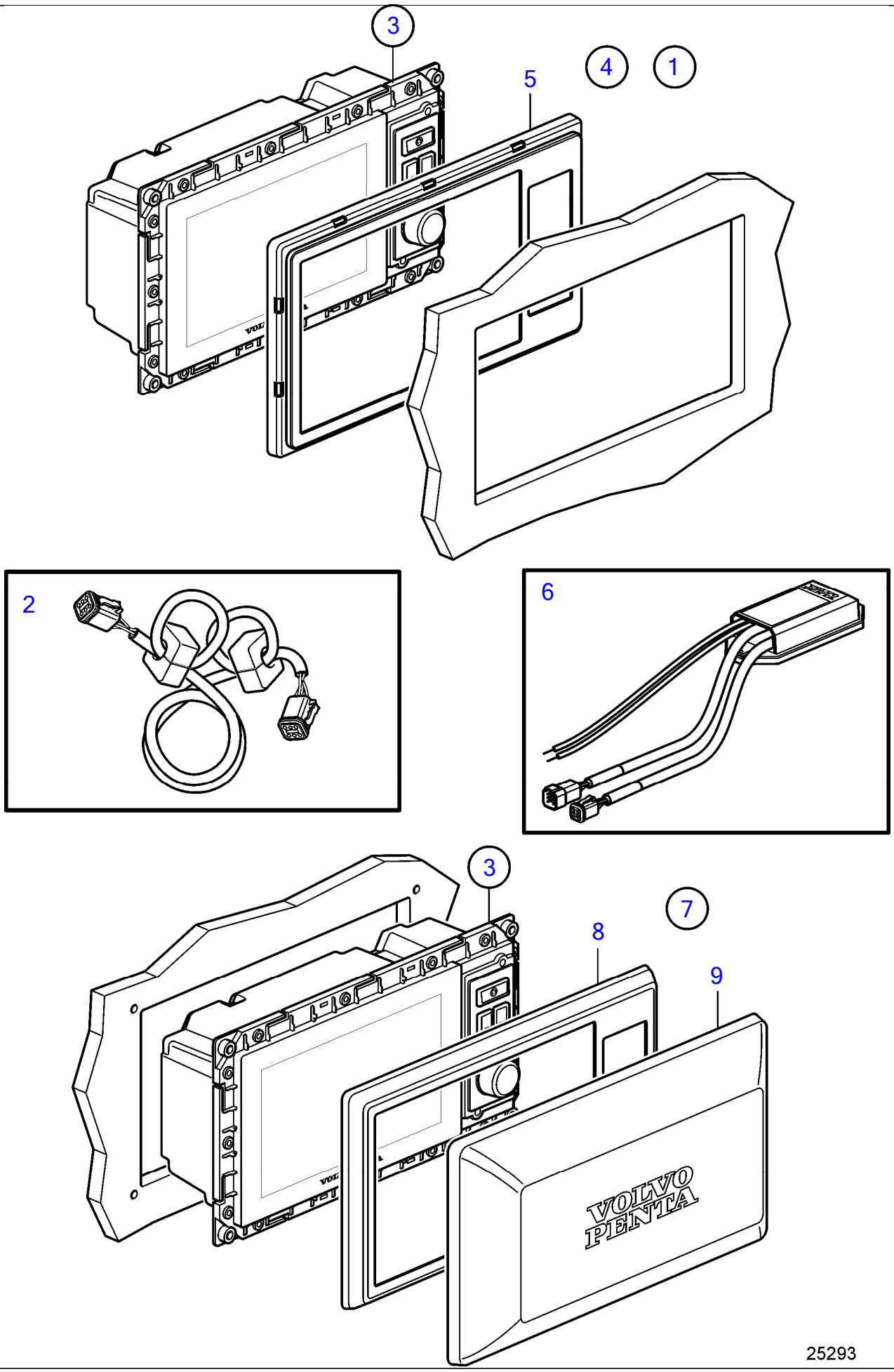

Plus d'informations sur www.dbmoteurs.fr

No Réf	No Pièce	Qté requis	Désignation	Notes
1	22080260	1	Presentoir	Pour montage en affleurement.
2	21514712	1	· Cable	
3		1	· Lot	
		1	· · Presentoir	
4	21330288	1	Chassis	Pour montage en affleurement.
5		1	Chassis	
6	21379779	1	Adaptateur de secteu	12V
7	21330289	1	Chassis	Pour montage en tete
8	(21143284)	1	· Chassis	Réféence hors de gamme, Pour montage en tete
9	21144292	1	· Gaine extérieure	

Plus d'informations sur www.dbmoteurs.fr

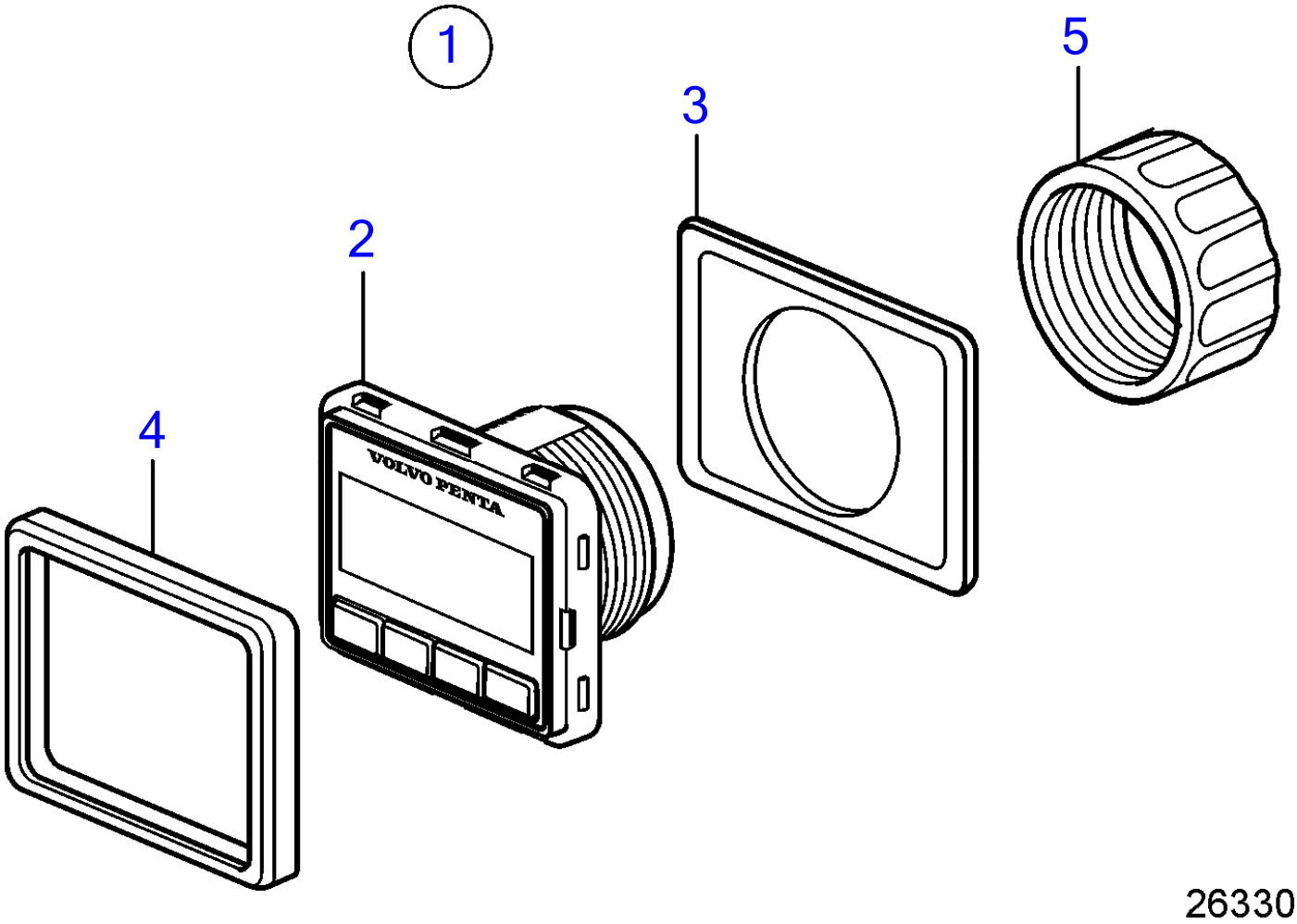

Plus d'informations sur www.dbmoteurs.fr

No Réf	No Pièce	Qté requis	Désignation
1	21846916	1	Panneau afficheur, kit
2		1	· Panneau afficheur
3	3808135	1	· Joint
4	21467057	1	· Chassis
5	3808134	1	· Écrou

Plus d'informations sur www.dbmoteurs.fr

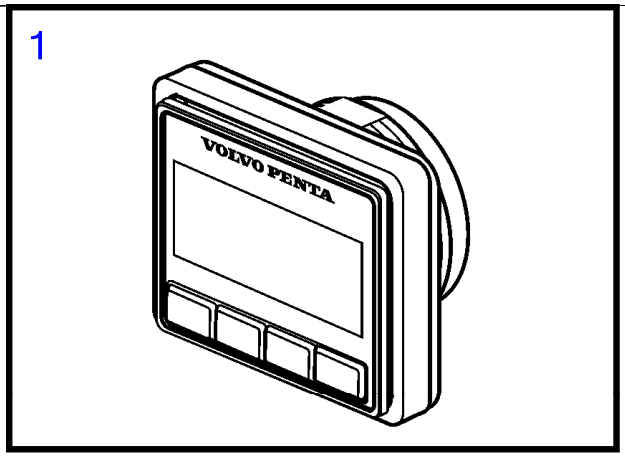

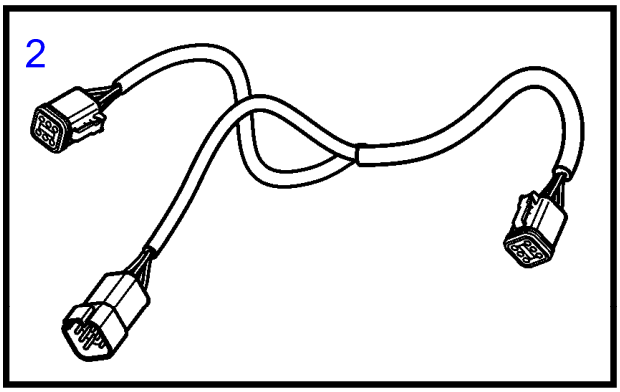

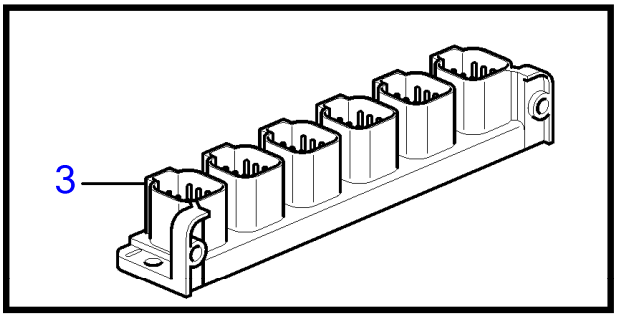

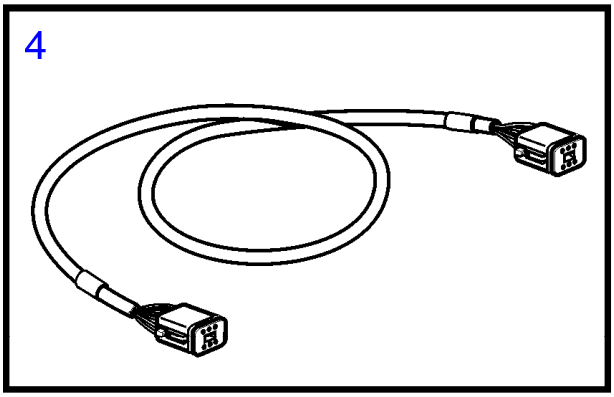

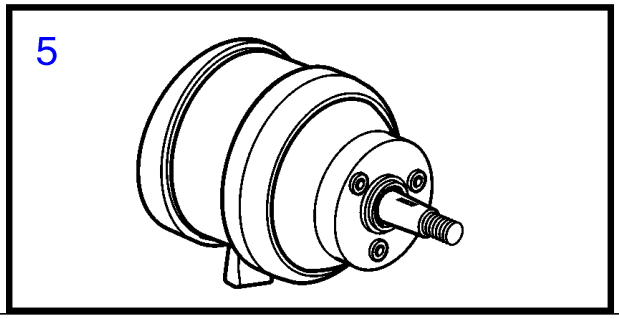

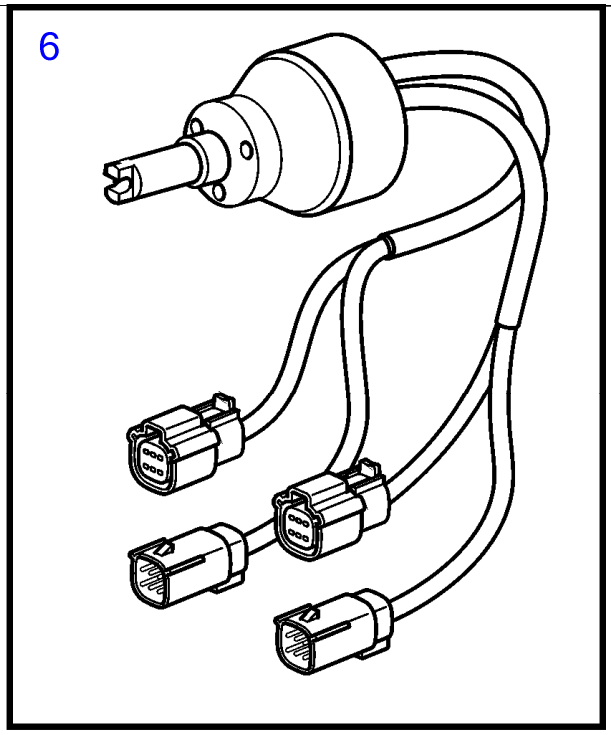

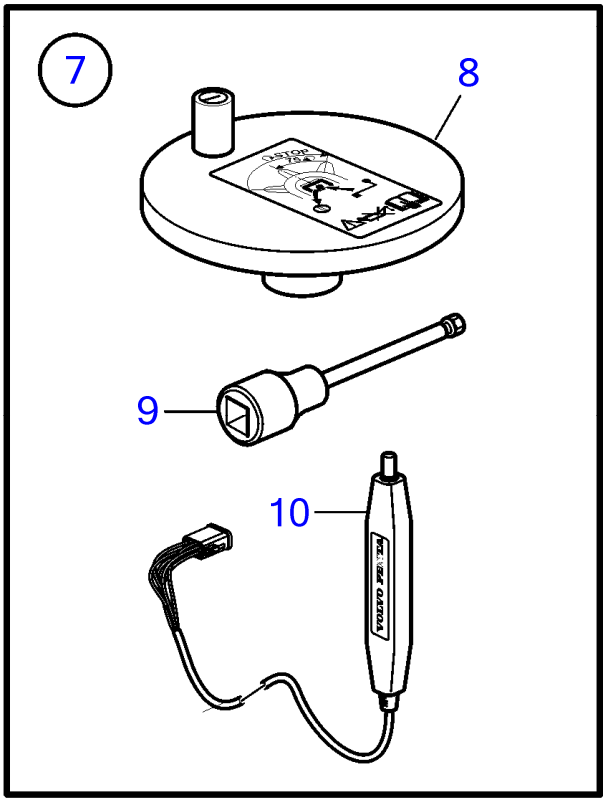

26351

Plus d'informations sur www.dbmoteurs.fr

No Réf	No Pièce	Qté requis	Désignation	Notes
1	21846926	1	Panneau afficheur	Afficheur multiple tableau de boutons
2	3588972	2	Kit cables	
3	21469055	2	Bloc connexion	
4	3886666	6	Cable	
5	21581323	1	Réglage volant	
6	21469560	1	Moyeu de volant	
7	21673149	1		
8	3809570	1	· Manivelle	
9	3863070	1	· Outil	
10	(21379527)	1	· Rupteur	Réféence hors de gamme

Plus d'informations sur www.dbmoteurs.fr

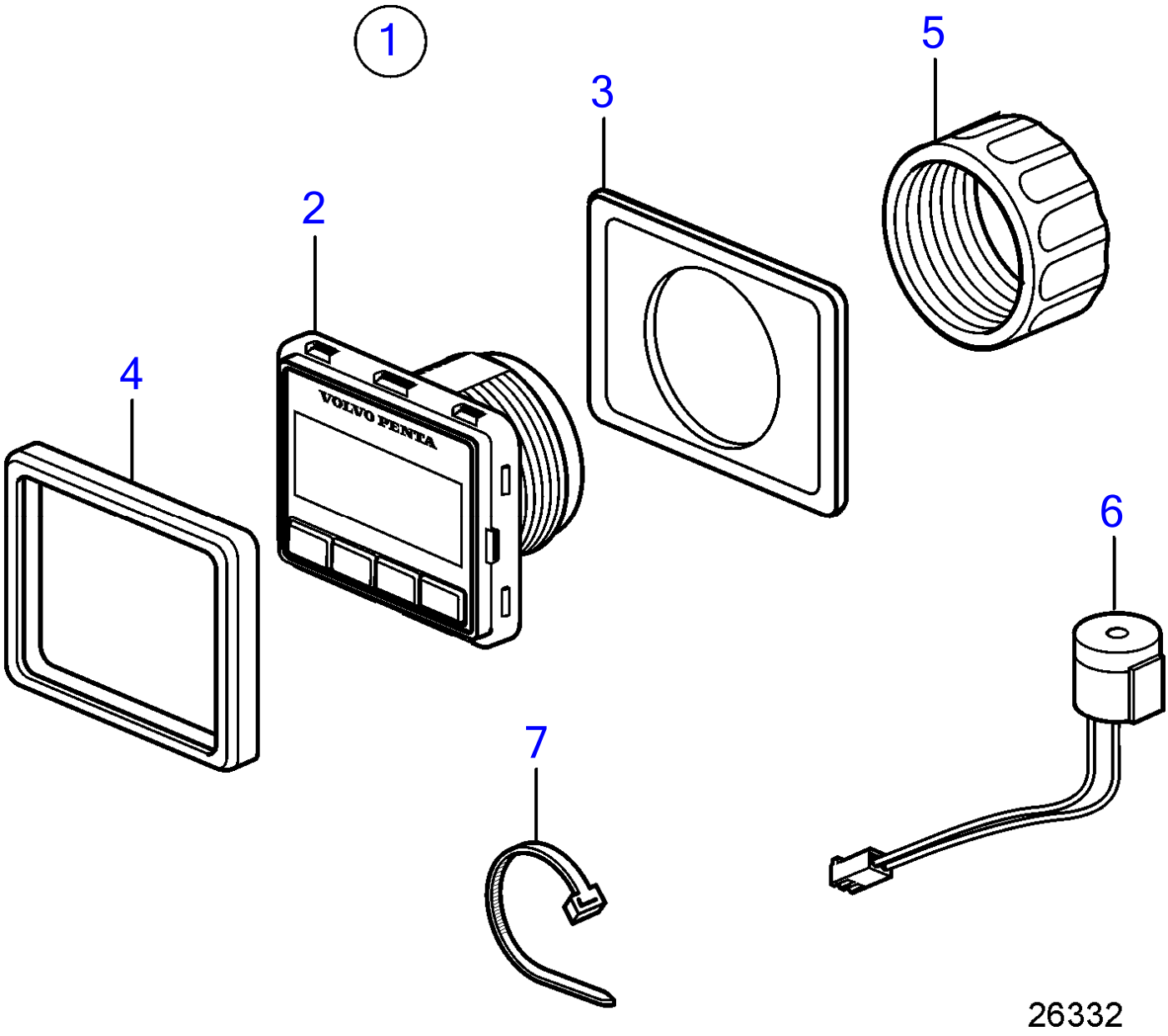

Plus d'informations sur www.dbmoteurs.fr

30 "Tableau bouton générique 2.5"", EVC-E, EVC-D"

D6-300A-F, D6-330A-F, D6-330D-F, D6-330I-F, D6-370A-F, D6-370D-F, D6-370I-F, D6-400A-F, D6-435D-F, D6-435I-WJ-F

No Réf	No Pièce	Qté requis	Désignation	Notes
1	21846926	1	Panneau afficheur	
2		1	· Panneau afficheur	
3	3808135	1	· Joint	
4	21467057	1	· Chassis	
5	3808134	1	· Écrou	
6	21358227	1	· Repetiteur acoustiqu	
7	948211	X	Serre-câble	Pour montage en tete

Plus d'informations sur www.dbmoteurs.fr

26379

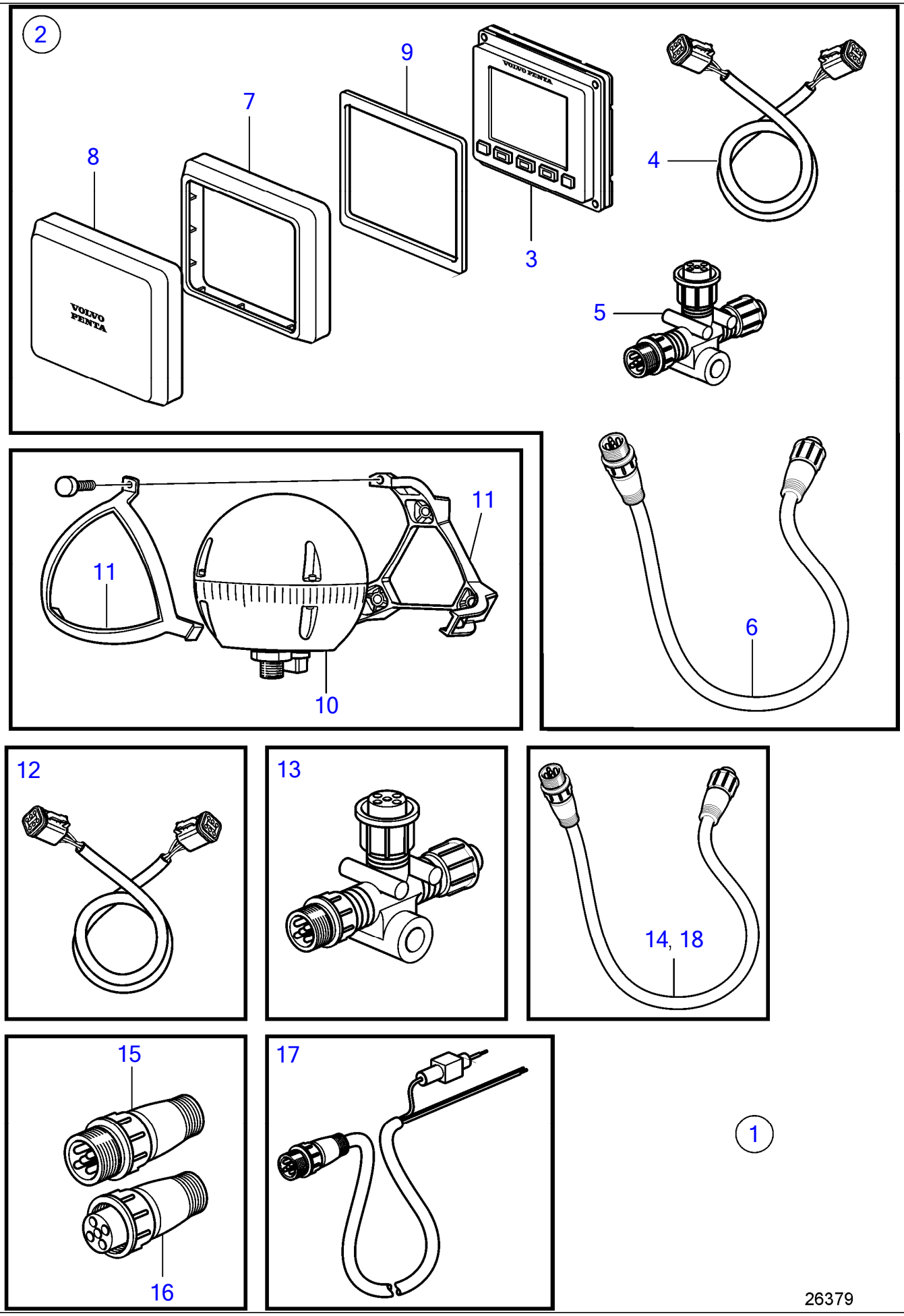

26379

Plus d'informations sur www.dbmoteurs.fr

No Réf	No Pièce	Qté requis	Désignation	Notes
1		1	Auto-pilote	
2		1	·	
3	21812273	1	· · Presentoir	
4	3886666	1	· · Cable	
5	21812195	1	· · Raccord	
6	21812194	1	· · Cable	
7	21611210	1	· · Chassis	
8	21611208	1	· · Gaine extérieure	
9	21693705	1	· · Joint	
10	21812209	1	· Lot de compas télé-é	
11	21812274	1	· Console	
12	3886666	1	· Cable	
13	21812195	2	· Raccord	
14	21812194	1	· Cable	
15	21812196	1	· Raccord	
16	21812203	1	· Raccord	
17	21812205	1	· Cable	
18	21812185	1	Cable	L=0,3 m
	21867150	1	Cable	L=4 m
	21867151	1	Cable	L=6 m
	21867152	1	Cable	L=10 m

Plus d'informations sur www.dbmoteurs.fr

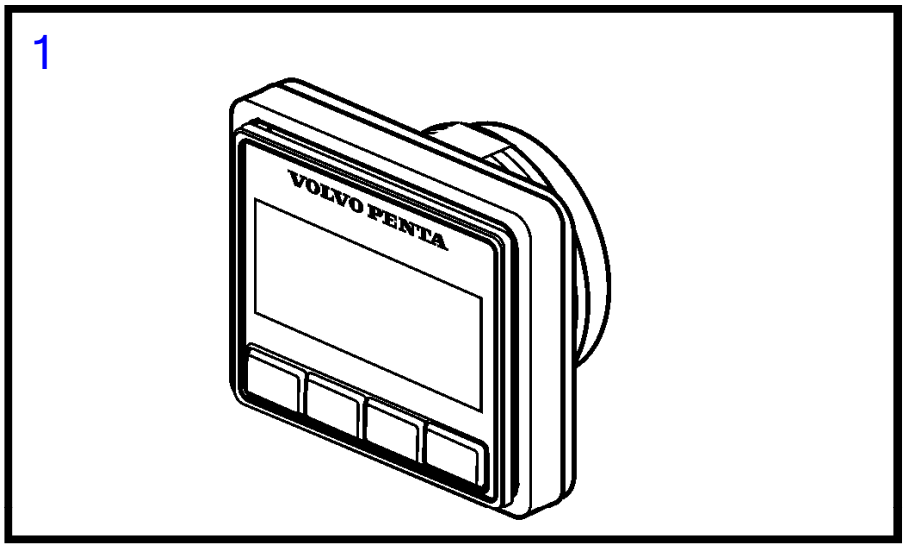

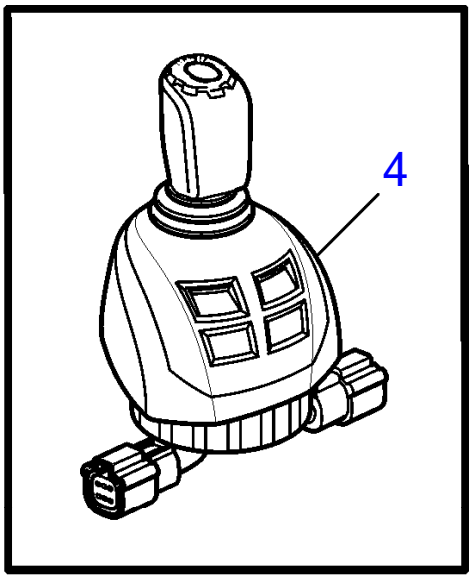

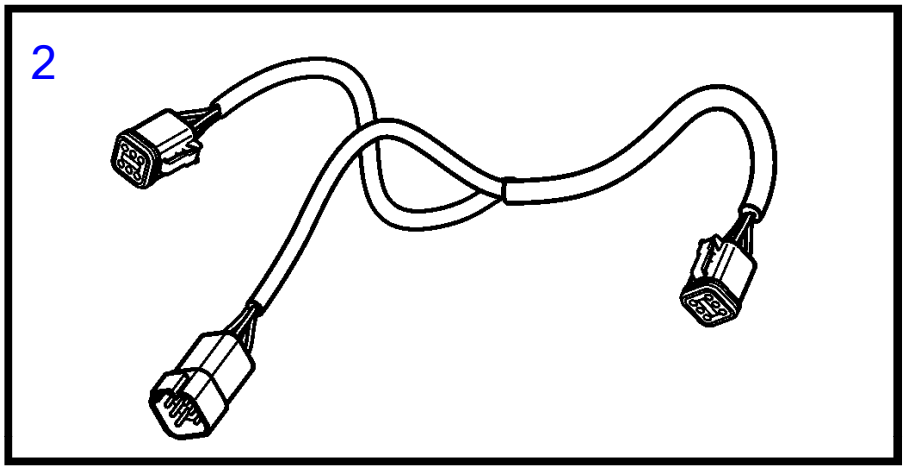

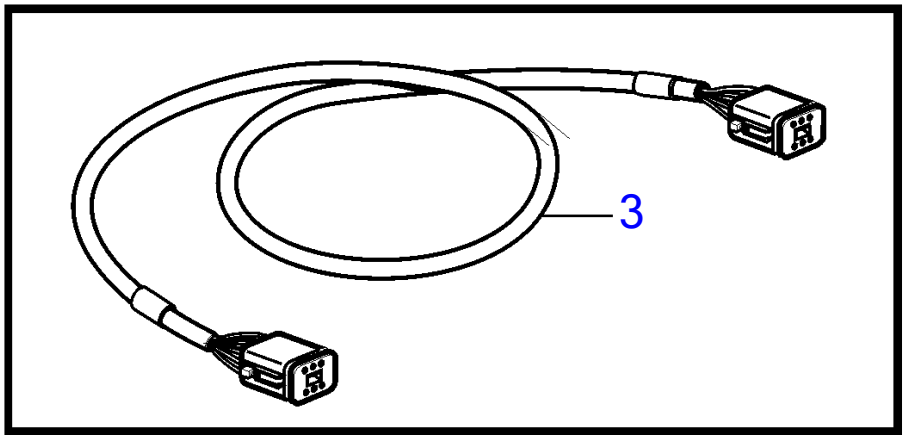

26360

Plus d'informations sur www.dbmoteurs.fr

No Réf	No Pièce	Qté requis	Désignation	Notes
1	21846926	1	Panneau afficheur	Afficheur multiple tableau de boutons
2	3588972	2	Kit cables	
3	3886666	1	Cable	
4	21846898	1	Bouton contrôle	

Plus d'informations sur www.dbmoteurs.fr

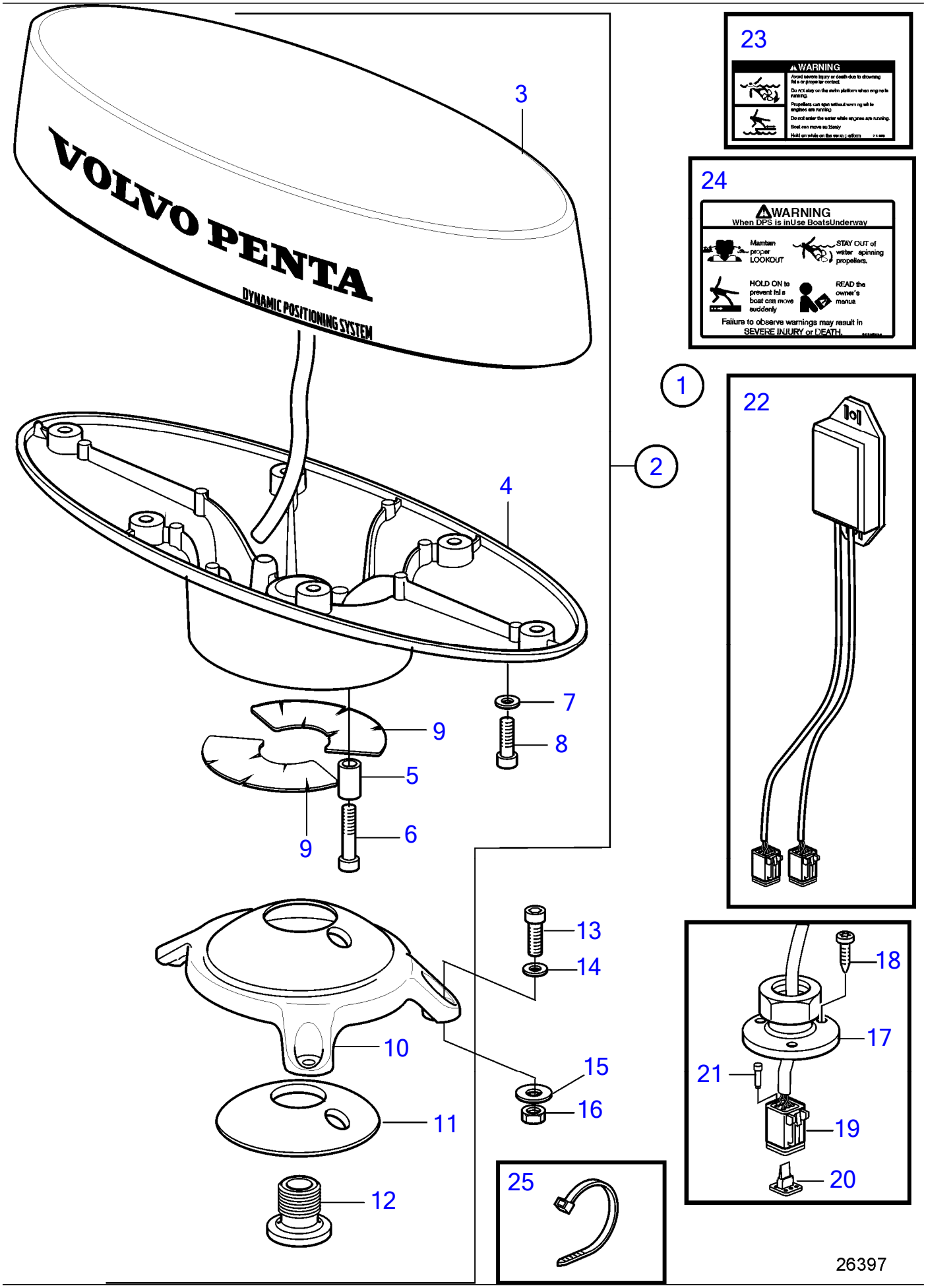

Plus d'informations sur www.dbmoteurs.fr

No Réf	No Pièce	Qté requis	Désignation	Notes
1	21300833	1	Kit d'antenne	
2	(21300831)	1	· Antenne	Réféence hors de gamme
3	21231832	1	· · Palpeut	
4	21395738	1	· · Fixation d'antenne	
5	478344	2	· · Douille entretoise	
6	994153	2	· · Vis à six pans creux	
7	941670	6	· · Rondelle	
8	994138	6	· · Vis à six pans creux	
9	21328699	2	· · Autocollant	
10	21300823	1	· · Fixation d'antenne	
11	21300829	1	· · Bague serrage	
12	21330777	1	· · Vis creuse	
13	994153	3	· Vis à six pans creux	
14	941670	3	· Rondelle	
15	993419	3	· Rondelle	
16	946330	3	· Écrou hexagonal	
17	21303890	1	· Passe-cable	
18	961314	1	· Vis empreinte crucif	
19	874960	1	· Isolant	
20	874961	1	· Cale	
21	8397660	1	· Tampon	
22	21231837	1	· Convertisseur	
23	21318999	1	· Autocollant	
24	21325536	1	· Étiquette	
25	948211	3	· Serre-câble	

Plus d'informations sur www.dbmoteurs.fr

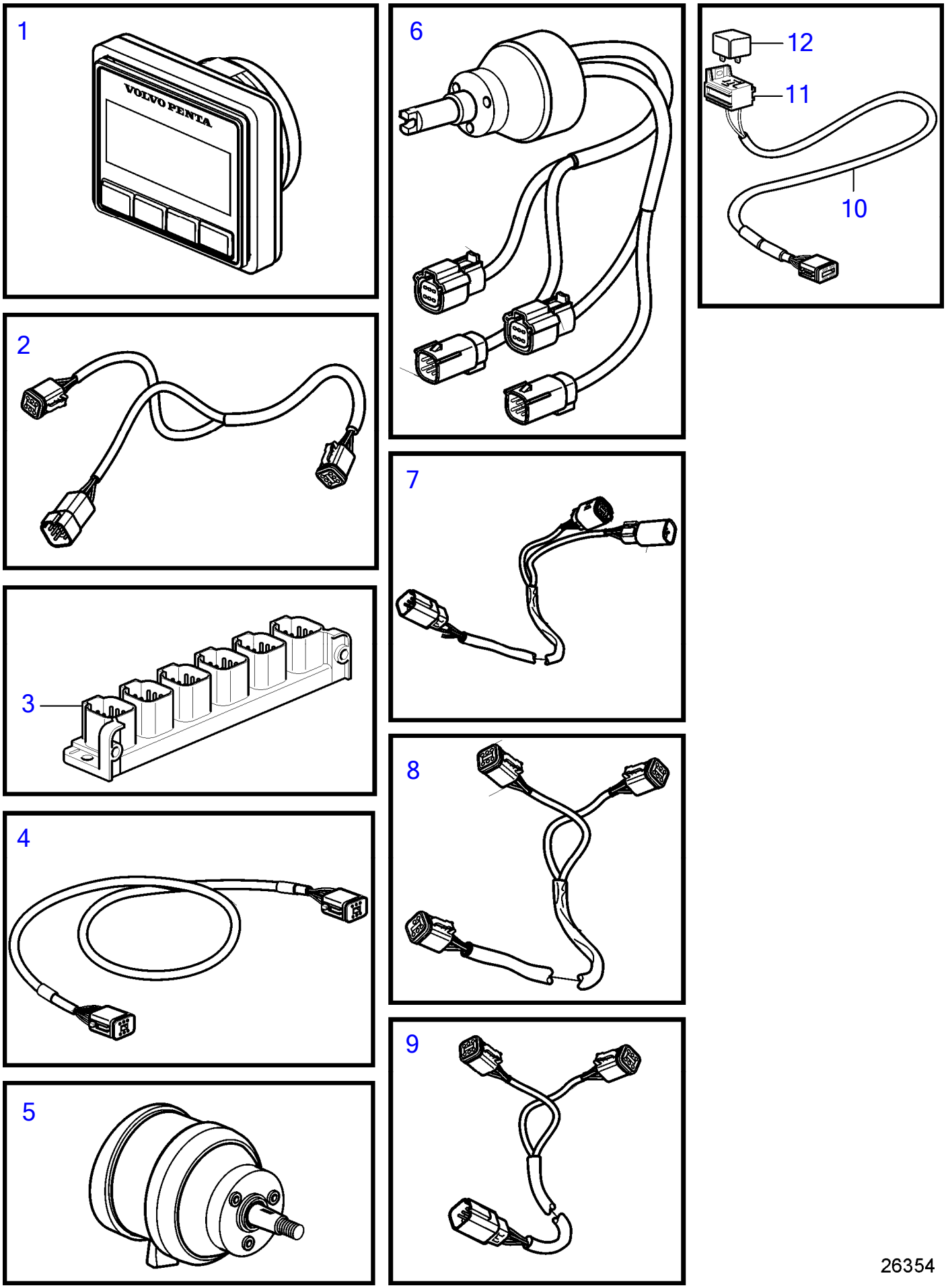

26354

Plus d'informations sur www.dbmoteurs.fr

No Réf	No Pièce	Qté requis	Désignation	Notes
1	21846926	1	Panneau afficheur	
2	3588972	3	Kit cables	
3	21469055	2	Bloc connexion	
4	3886666	7	Cable	
5	21581323	1	Réglage volant	
6	21469560	1	Moyeu de volant	
7	21421941	2	Cable	Pour le système EVC et le moyeu 21469560.
8	21287072	1	Faisceau de cables	
9	21427460	1	Cable	
10	21427463	1	Cable	
11	977184	1	· Isolant	
12	873765	1	Relais	12V
	3171420	1	Relais	24V

Plus d'informations sur www.dbmoteurs.fr

26363

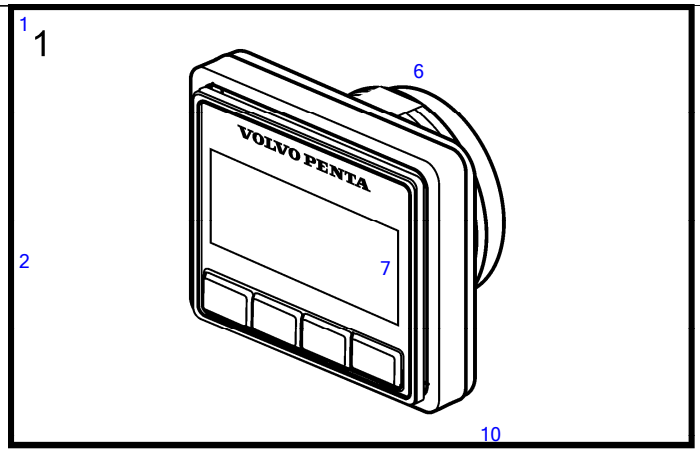

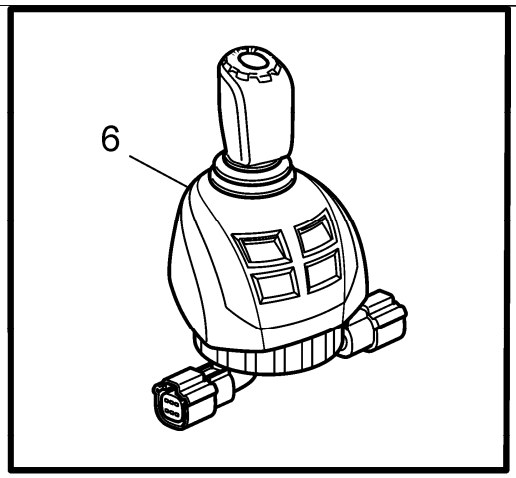

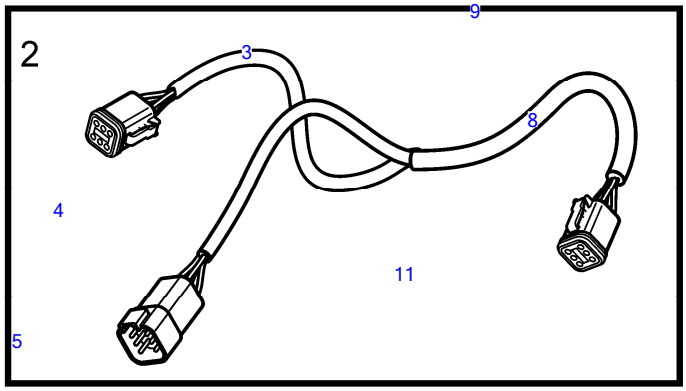

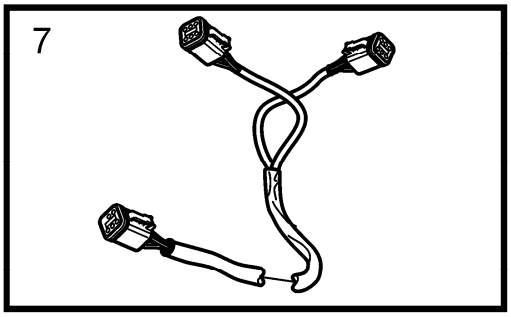

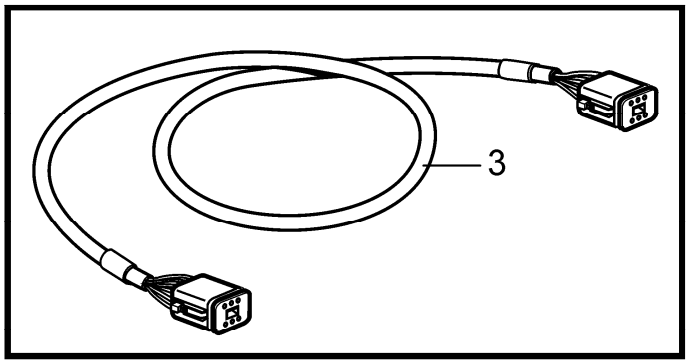

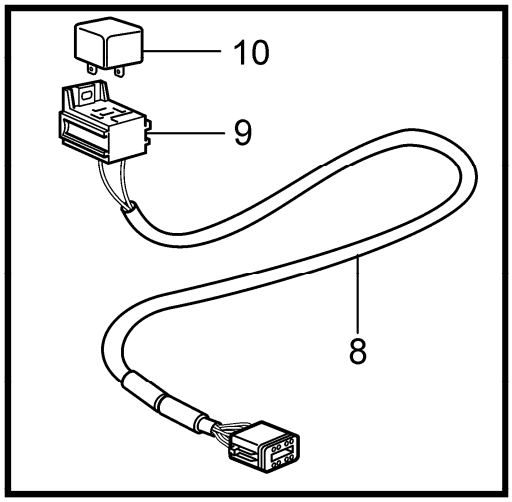

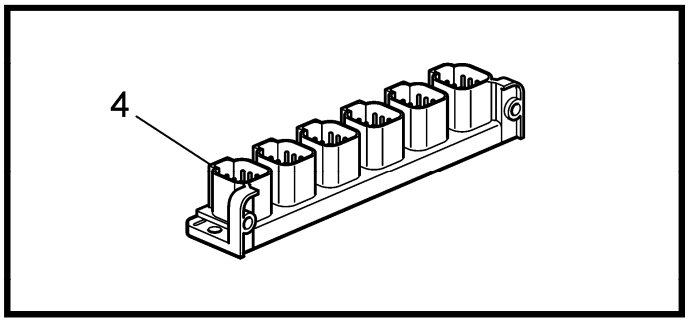

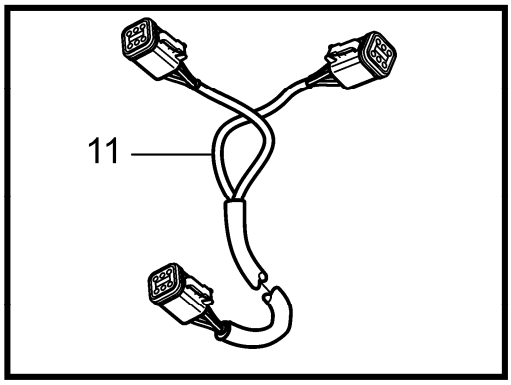

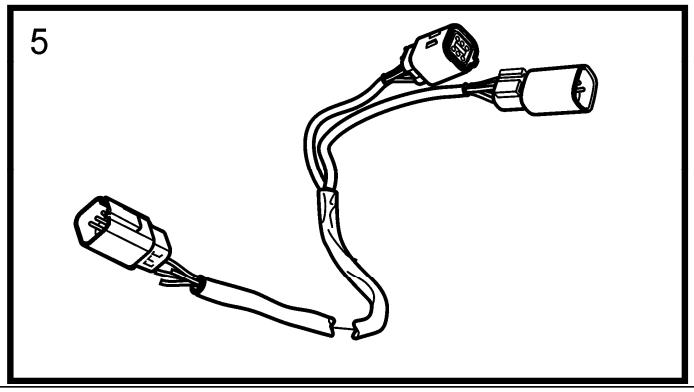

26363

Plus d'informations sur www.dbmoteurs.fr

No Réf	No Pièce	Qté requis	Désignation	Notes
1	21846926	1	Panneau afficheur	
2	3588972	3	Kit cables	
3	3886666	1	Cable	
4	21469055	1	Bloc connexion	
5	21421941	2	Cable	
6	21846873	1	Bouton contrôle	
7	21427460	1	Cable	
8	21427463	1	Cable	
9	977184	1	· Isolant	
10	873765	1	Relais	12V
	3171420	1	Relais	24V
11	21287072	1	Faisceau de cables	

Plus d'informations sur www.dbmoteurs.fr

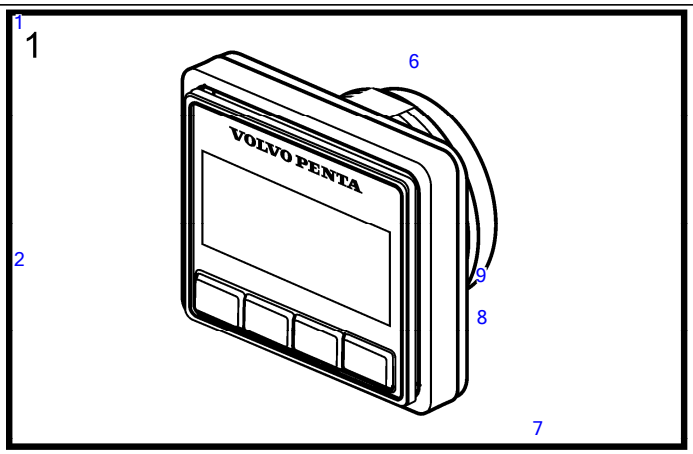

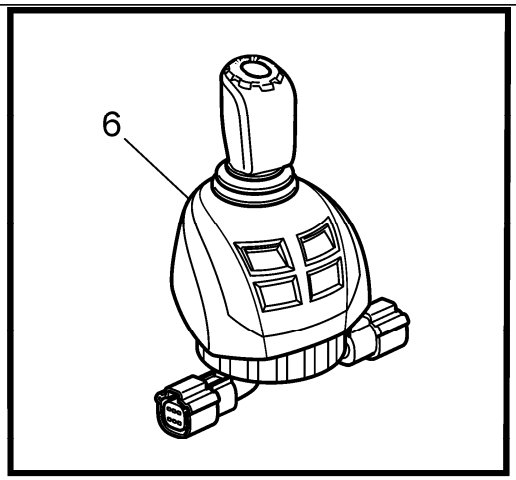

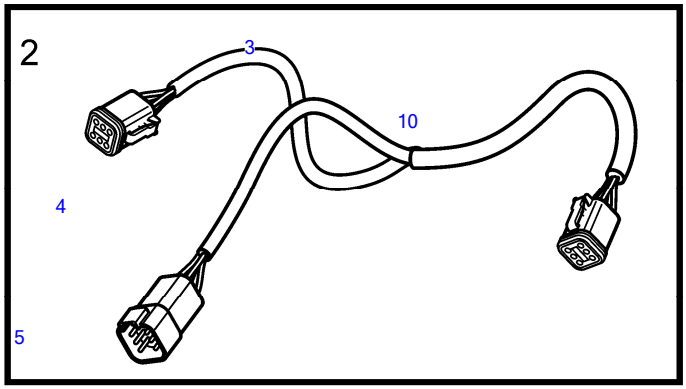

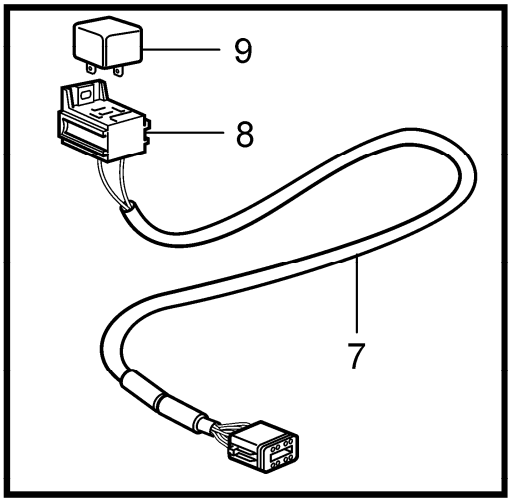

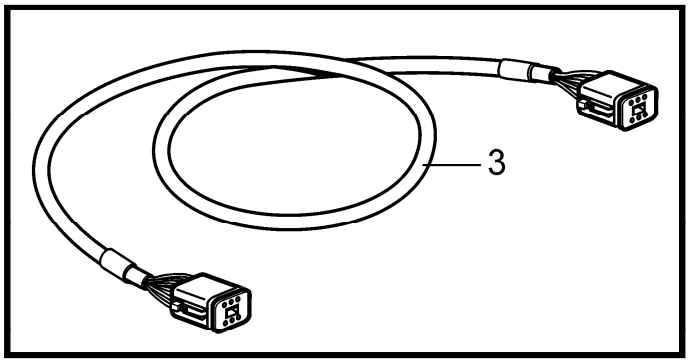

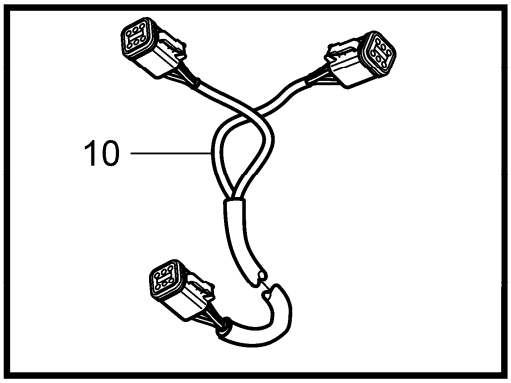

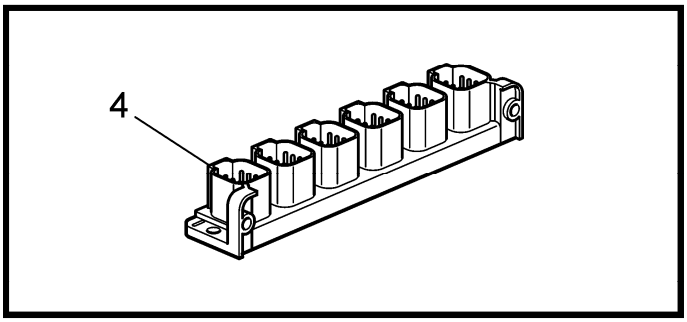

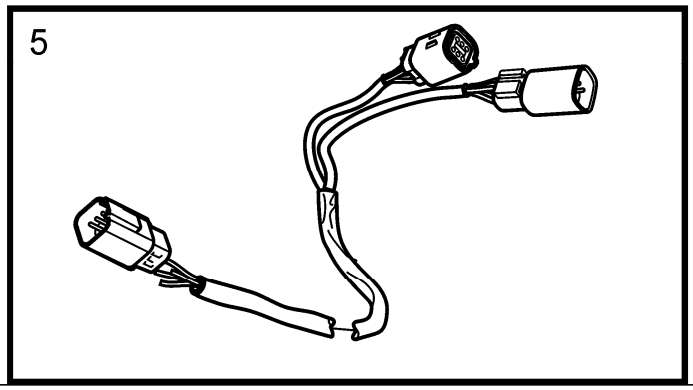

26366

Plus d'informations sur www.dbmoteurs.fr

No Réf	No Pièce	Qté requis	Désignation	Notes
1	21846926	1	Panneau afficheur	
2	3588972	4	Kit cables	
3	3886666	1	Cable	
4	21469055	1	Bloc connexion	
5	21421941	2	Cable	
6	21846873	1	Bouton contrôle	
7	21427463	1	Cable	
8	977184	1	· Isolant	
9	873765	1	Relais	12V
	3171420	1	Relais	24V
10	21287072	1	Faisceau de cables	

Plus d'informations sur www.dbmoteurs.fr

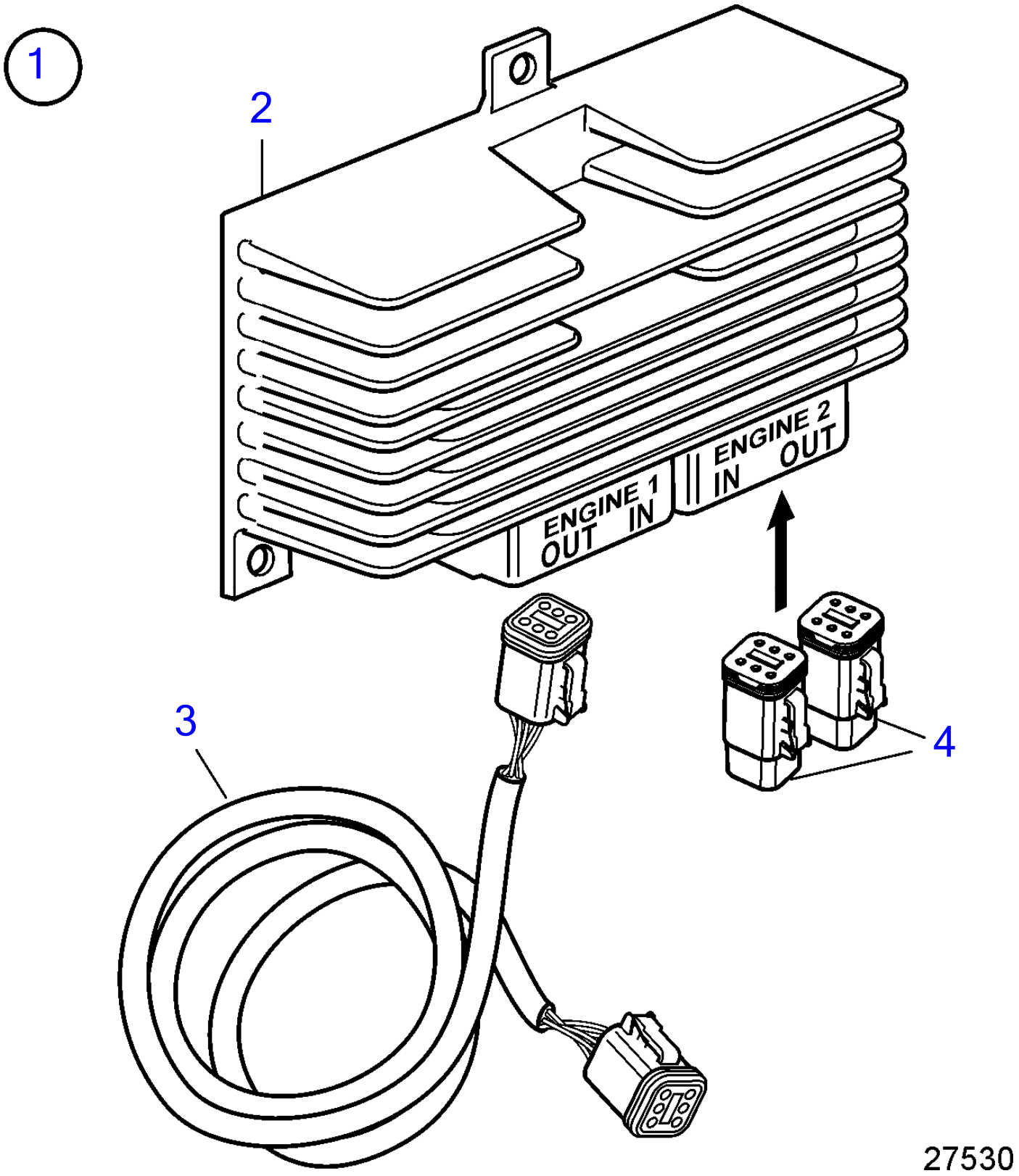

Plus d'informations sur www.dbmoteurs.fr

No Réf	No Pièce	Qté requis	Désignation
1	22389826	1	Régulateur de tensio
2		1	· Régulateur de tensio
3	874789	1	· Kit cables
4	3840433	2	· Tampon étanchéité

Plus d'informations sur www.dbmoteurs.fr

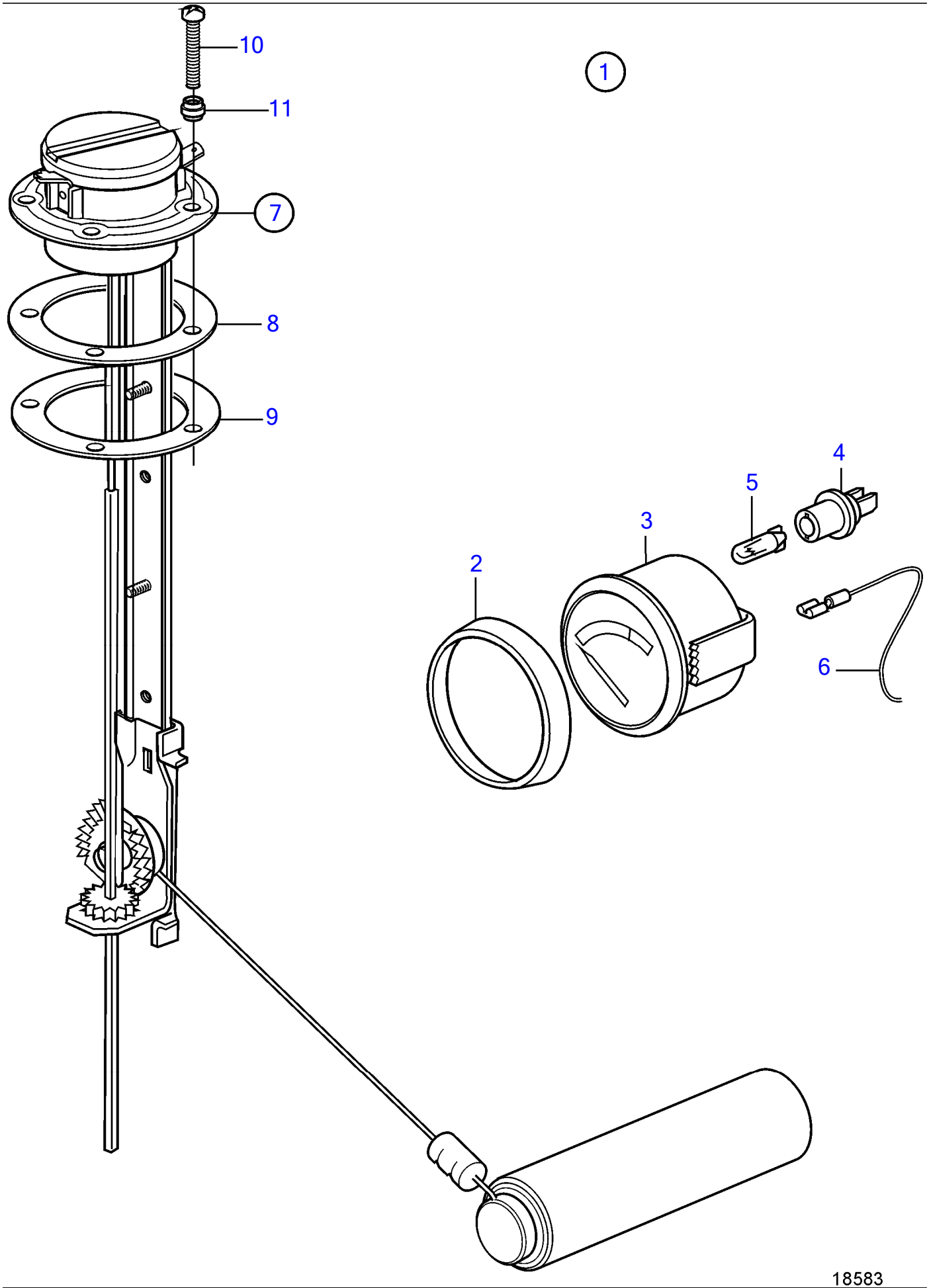

Plus d'informations sur www.dbmoteurs.fr

30 Kit de jauge pour carburant

D6-300A-F, D6-300D-F (MC), D6-300I-F, D6-330A-F, D6-330D-F, D6-330I-F, D6-370A-F, D6-370D-F, D6-370I-F, D6-400A-F, D6-435D-F, D6-435I-SC-F, D6-435I-TC-F, D6-435I-WJ-F

No Réf	No Pièce	Qté requis	Désignation	Notes
1	873808	1	Jauge de carburant	(858879)
2	858643	1	· Bague frontale	
3	863940	1	· Jauge de carburant	
	873207	1	· · Jeu étriers	
		2	· · · Ecrou	Pas vendu séparément
		2	· · Entretoise	Pas vendu séparément
4	863945	1	· · Porte-lampe	Pour instrument d'ancien modèle, une ampoule blanche 19923 et une dou
5	863946	1	· · Ampoule	Pour instrument d'ancien modèle, une ampoule blanche 19923 et une dou
6		X	· Faisceau cables	
7	873772	1	· Sonde de réservoir	(837999)
8	89865	1	· · Joint	
9	834480	1	· · Bride	
10	969407	4	· · Vis à 6 pans creux	(956078)
	969409	1	· · Vis à 6 pans creux	
11	834481	5	· · Joint	

Plus d'informations sur www.dbmoteurs.fr

18583

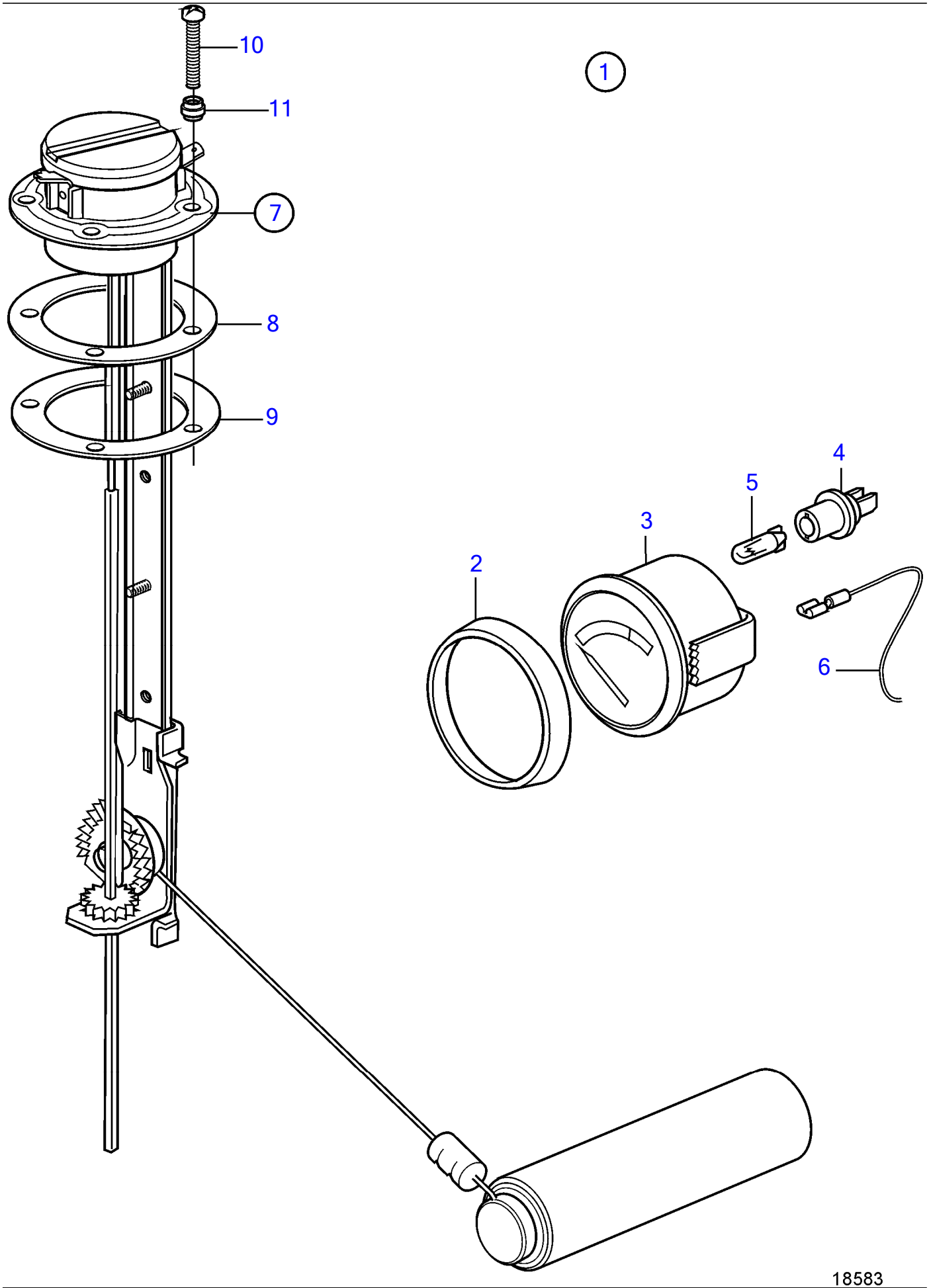

Plus d'informations sur www.dbmoteurs.fr

30 Kit de jauge pour eau douce

D6-300A-F, D6-300D-F (MC), D6-300I-F, D6-330A-F, D6-330D-F, D6-330I-F, D6-370A-F, D6-370D-F, D6-370I-F, D6-400A-F, D6-435D-F, D6-435I-SC-F, D6-435I-TC-F, D6-435I-WJ-F

No Réf	No Pièce	Qté requis	Désignation	Notes
1	(1140462)	1	Lot indicateur de ni	(858881), Réféence hors de gamme
2	858643	1	· Bague frontale	
3	(863942)	1	· Indicateur de niveau	Réféence hors de gamme
4	863945	1	· · Porte-lampe	Pour instrument d'ancien modèle, une ampoule blanche 19923 et une dou
5	863946	1	· · Ampoule	Pour instrument d'ancien modèle, une ampoule blanche 19923 et une dou
6		X	· Faisceau cables	
7	834389	1	· Sonde de réservoir	
8	89865	1	· · Joint	
9	834480	1	· · Bride	
10	969407	4	· · Vis à 6 pans creux	(956078)
	969409	1	· · Vis à 6 pans creux	
11	834481	5	· · Joint	

Plus d'informations sur www.dbmoteurs.fr

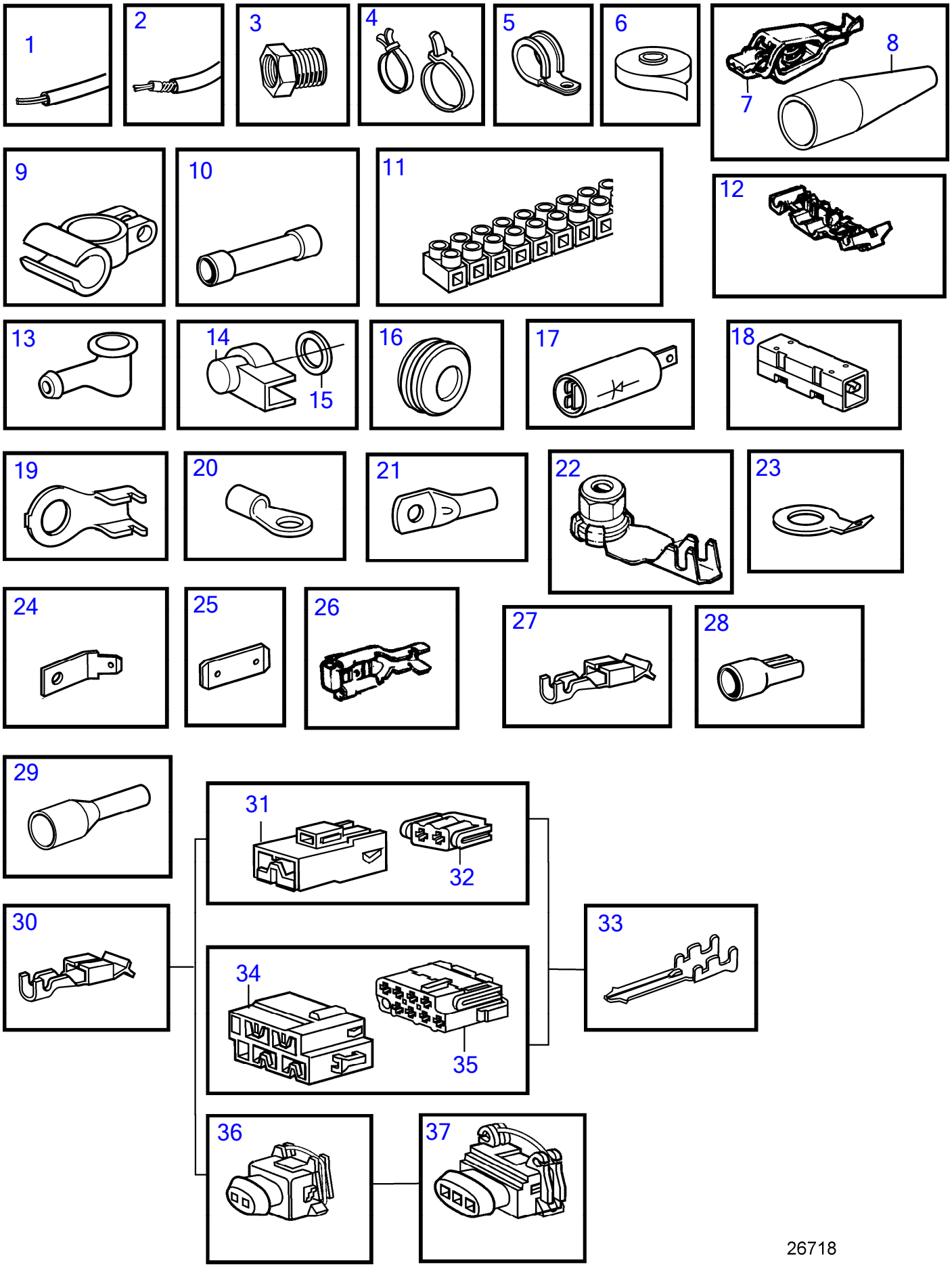

Plus d'informations sur www.dbmoteurs.fr

No Réf	No Pièce	Qté requis	Désignation	Notes
1	970624	1	Fil électrique, type RK	1,5mm², noir
	970626	1	Fil électrique, type RK	1,5mm², rouge
	970661	1	Fil électrique, type R2	1,5mm², rouge
	(970663)	1	Fil électrique, type R2	Réféence hors de gamme, 2,5mm², noir
	970698	1	Fil électrique, type R2	2,5mm², rouge
	970700	1	Fil électrique, type RK	4,0mm², noir
	(970709)	1	Fil électrique, type RK	Réféence hors de gamme, 6,0mm², noir
	970711	1	Fil électrique, type R2	6,0mm², rouge
	954485	1	Fil électrique, type RK	16,0mm², rouge
	(954500)	1	Fil électrique, type RK	Réféence hors de gamme, 25,0mm², rouge
	954502	1	Fil électrique, type RK	35,0mm², rouge
2	874854	1	Câble d'alimentation	Cable marin non armé homologue par les normes de classificat
	(863657)	1	Cable	Réféence hors de gamme, Cable marin armé homologue par le
	874855	1	Câble d'alimentation	Cable marin non armé homologue par les normes de classificat
	(842092)	1	Cable	Réféence hors de gamme, Cable marin non armé homologue p
	(874858)	1	Câble d'alimentation	Réféence hors de gamme, Cable marin non armé homologue p
	(842090)	1	Cable	Réféence hors de gamme, Cable marin non armé homologue p
	874861	1	Câble d'alimentation	Cable marin non armé homologue par les normes de classificat
	874862	1	Câble d'alimentation	Cable marin non armé homologue par les normes de classificat
	846639	1	Fil électrique	Cable marin non armé homologue par les normes de classificat
	874870	1	Câble d'alimentation	Cable marin non armé homologue par les normes de classificat
	846346	1	Cable	Remplacé par le faisceau de câbles 872679 et l'adaptateur 872
	(874346)	1	Fil électrique	Réféence hors de gamme, Cable marin armé homologue par le
	872679	1	Faisceau de cables	(846346)
3	872939	1	Raccord reducteur	(846346)
4	948211	1	Serre-câble	3x1,5mm²
	949666	1	Serre-câble, avec alesage de fixation	3x4,0mm²
	948616	1	Serre-câble	3x6,0mm²
	980464	1	Serre-câble	Réféence hors de gamme
	862832	1	Serre-câble, acier	4x1,5mm²
	980881	1	Serre-câble	
5	947827	1	Collier serrage	25,4mm
6	858283	1	Ruban	4x2,5mm²
7	844280	1	Clip, cable de batterie Borne +	16x1,5mm²
8	(844278)	1	Isolation	Réféence hors de gamme, Rouge
	(844279)	1	Isolation	Réféence hors de gamme, Noir
9	954505	1	Cosse de câbles, cable de batterie Borne -	D=77mm L=280mm
	954506	1	Cosse de câbles, cable de batterie Borne +	D=42mm L=170mm
10	956956	1	Douille raccord	D=102mm L=362mm
	956958	1	Douille raccord	1,5-2,5mm², bleu
	956960	1	Douille raccord	L=61mm
11	(926219)	1	Accouplement	Réféence hors de gamme, Noir
12	944306	1	Raccord	Bleu
13	829200	1	Capuchon de protecti	0,5-1,0mm², rouge
14	(1234326)	1	Capot protection	Réféence hors de gamme, 1,5-2,5mm², bleu
15	960140	1	Rondelle	3-6mm², jaune
16	941269	1	Tampon	20mm² maxi, 12 broches
	821053	1	Bague protection	Diamètre interieur=35mm
	943920	1	Tampon	Diamètre interieur=40mm
17	20382270	1	Diode	
18	20382270	1	Diode	
19	970788	1	Cosse de câbles	M5x1,1-2,5mm²
	970789	1	Cosse de câbles	M6x1,1-2,5mm²
	(970791)	1	Cosse de câbles	Réféence hors de gamme, M10x1,1-2,5mm²
20	881492	1	Cosse de câbles	M4x1,1-2,5mm²
	881493	1	Cosse de câbles	M5x1,1-2,5mm²
	881508	1	Cosse de câbles	M6x1,1-2,5mm²
	881494	1	Cosse de câbles	M8x1,1-2,5mm²
	881504	1	Cosse de câbles	M10x1,1-2,5mm²
	881506	1	Cosse de câbles	M4x2,6-6,0mm²
	881495	1	Cosse de câbles	M5x2,6-6,0mm²
	881496	1	Cosse de câbles	M6x2,6-6,0mm²
	881497	1	Cosse de câbles	M8x2,6-6,0mm²
	881498	1	Cosse de câbles	M10x2,6-6,0mm²
	940331	1	Cosse de câbles	M5x6,1-10,0mm²
	(940332)	1	Cosse de câbles	Réféence hors de gamme, M6x6,1-10,0mm²

Plus d'informations sur www.dbmoteurs.fr

No Réf	No Pièce	Qté requis	Désignation	Notes
	940333	1	Cosse de câbles	M8x6,1-10,0mm²
	(940334)	1	Cosse de câbles	Réféence hors de gamme, M10x6,1-10,0mm²
	881512	1	Cosse de câbles	M5x10,1-16,0mm²
	940335	1	Cosse de câbles	M6x10,1-16,0mm²
	940336	1	Cosse de câbles	M8x10,1-16,0mm²
	940337	1	Cosse de câbles	M10x10,1-16,0mm²
21	949587	1	Cosse de câbles	M10x10mm²
22	8140576	1	Écrou	M4
23	865758	1	Cosse de câbles	I.D=12,5 D=23mm
24	944485	1	Cosse de câbles	6,3xM5x180
25	839328	1	Fiche plate	16,3x6,3x0,8
26	881491	1	Cosse de câbles	6,3x0,75-2,1mm²
27	853015	1	Cosse de câbles	Pour instrument de réglage d'assiette., Pour 853866, Yasaki
28	942429	1	Cosse de câbles	Pour 853866, Yasaki
29	3829867	1	Cosse de câbles	
	3829868	1	Cosse de câbles	
30	970777	1	Cosse de câbles	
31	968377	1	Isolant	2,8x2 naturel
	968379	1	Isolant	2,8x2 gris
32	968376	1	Isolant	4,8/2,8x2 naturel
	968378	1	Isolant	4,8/2,8x2 gris
33	974313	1	Cosse de câbles	2,8x0,8x1,1-2,5mm²
34	968401	1	Isolant	2,8x8 naturel
35	968400	1	Isolant	4,8/2,8x8 naturel
36	976256	1	Isolant	2 bornes
37	967713	1	Isolant	3 bornes

Plus d'informations sur www.dbmoteurs.fr

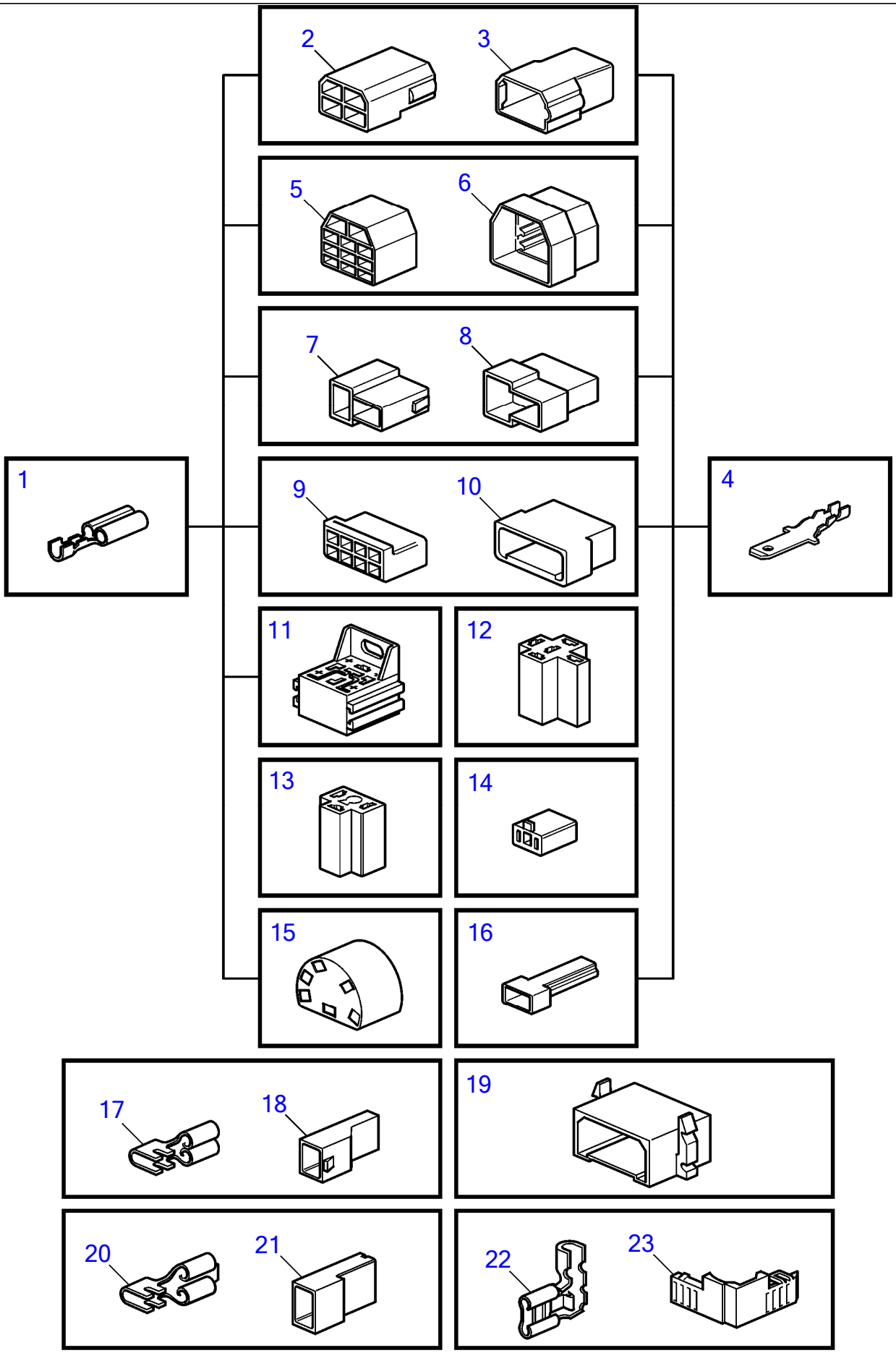

Plus d'informations sur www.dbmoteurs.fr

No Réf	No Pièce	Qté requis	Désignation	Notes
1	973150	1	Cosse de câbles	6,3x0,8x1,1-2,5mm²
	949206	1	Cosse de câbles	6,3x0,8x4,0-6,0mm²
2	948856	1	Isolant	6,3x4 naturel
3	948855	1	Isolant	6,3x4 naturel
4	973117	1	Cosse de câbles	6,3x0,8x0,5-1,0mm²
	881487	1	Cosse de câbles	6,3x0,8x0,75-2,5mm²
	881488	1	Cosse de câbles	6,3x0,8x4,0-6,0mm²
5	945830	1	Isolant	6,3x11 naturel
6	945831	1	Fiche isolante	6,3x11 naturel
7	958210	1	Isolant	6,3x2 noir
8	958209	1	Isolant	6,3x2 noir
9	944076	1	Isolant	6,3x8 naturel
10	948857	1	Isolant	6,3x8 naturel
11	977184	1	Isolant	6,3x5x4,8/2,8x4
12	1214948	1	Isolant	6,3x5 noir
13	945469	1	Isolant	6,3x3 noir
14	1578937	1	Isolant	6,3x2 naturel
15	828624	1	Douille isolante	6,3x6
16		1	Isolant	6,3x1 noir
17	949405	1	Cosse de câbles	4,8x1,1-2,5mm²
18	947848	1	Isolant	4,8x1 naturel
19	944077	1	Isolant	6,3x8 naturel
20	881483	1	Cosse de câbles	6,3x0,8x1,1-2,5mm²
	881484	1	Cosse de câbles	6,3x0,8x4,0-6,0mm²
21	949597	1	Isolant	6,3x1 naturel
	943511	1	Isolant	6,3x1 naturel
22	881489	1	Cosse de câbles	6,3x0,8x1,1-2,5
23	944221	1	Isolant	6,3x1 naturel

Plus d'informations sur www.dbmoteurs.fr

17905

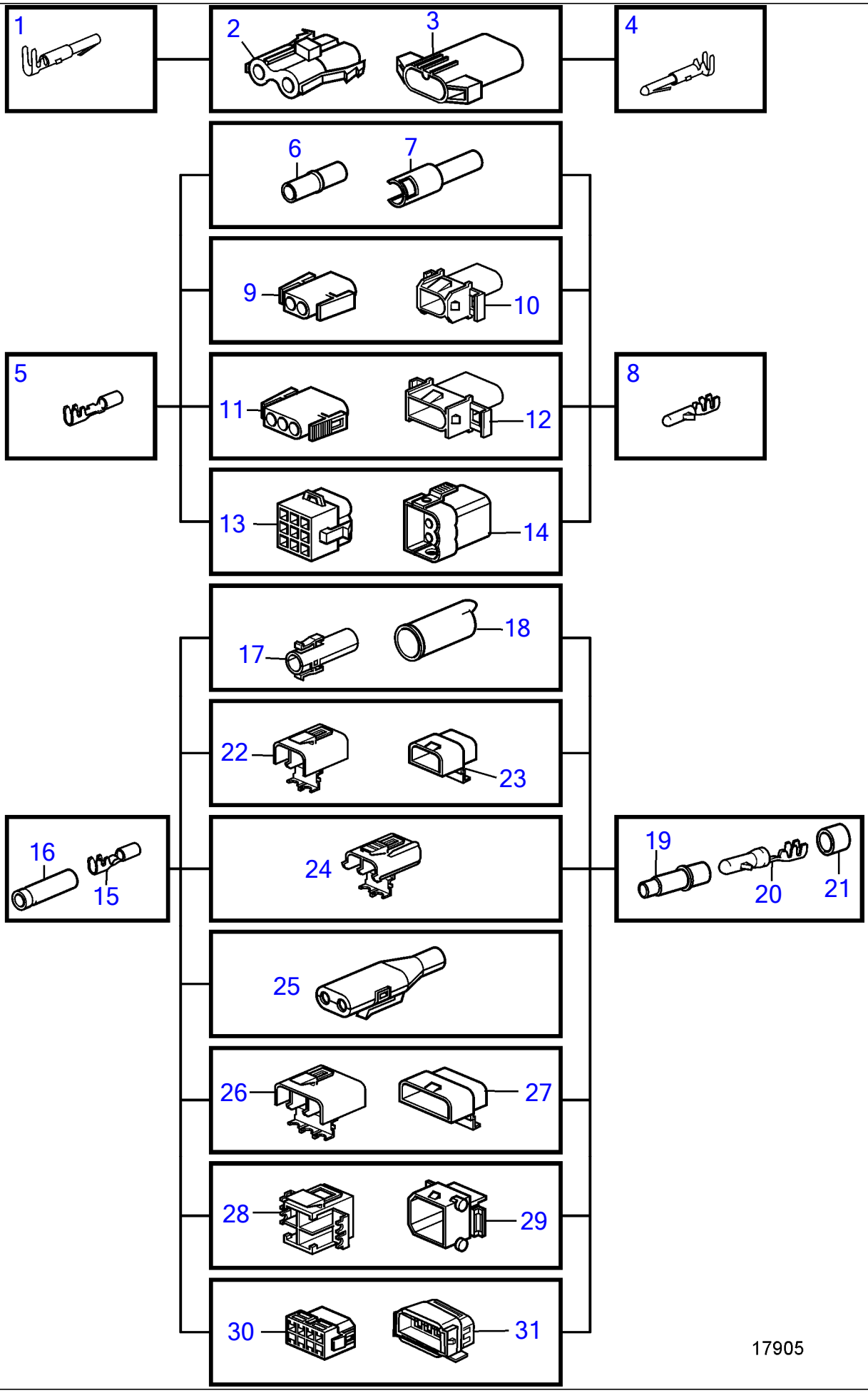

Plus d'informations sur www.dbmoteurs.fr

No Réf	No Pièce	Qté requis	Désignation	Notes
1	946038	1	Cosse de câbles	2,1x0,5-1mm²
2	944224	1	Isolant	2 bornes
3	944223	1	Isolant	2 bornes
4		1	Cosse cable	Non commercialisé par Volvo Penta., 2,1x0,5-1mm²
5	965822	1	Cosse de câbles	3,5x1,1-2,5mm²
	948289	1	Cosse de câbles	3,5x2,5-4,0mm²
6	949584	1	Isolant	3,5x1 naturel
7	949583	1	Isolant	3,5x1 naturel
8	969831	1	Cosse de câbles	3,5x0,5-1mm²
	965824	1	Cosse de câbles	3,5x1,1-2,5mm²
	965825	1	Cosse de câbles	3,5x2,6-4,0mm²
9	948996	1	Isolant	3,5x2 naturel
10	948995	1	Isolant	3,5x2 naturel
11	948296	1	Isolant	3,5x3 naturel
12	948297	1	Isolant	3,5x3 naturel
13	948294	1	Isolant	3,5x9 naturel
14	948295	1	Isolant	3,5x9 naturel
15	949371	1	Cosse de câbles	3,5x0,75-1,5mm²
	1598753	1	Isolateur	3,5x2,5-4,5mm²
16	1598753	1	Isolateur	
17	1307035	1	Isolant	1-pol.
18	1308436	1	Isolant	1-pol.
19	1608765	1	Isolateur	
20	965824	1	Cosse de câbles	3,5x2,5-4,5mm²
21	1608766	1	Étanchéité	
22	1307048	1	Isolant	2 bornes
23	1307049	1	Isolant	2 bornes
24	970753	1	Isolant	2 bornes
25	1624477	1	Isolant	2 bornes
26	1259828	1	Isolant	3 bornes
27	3523442	1	Fiche isolante	3-polig (1259829)
28	1259830	1	Isolant	4 bornes
29	1259831	1	Isolant	4 bornes
30	966812	1	Isolant	8 bornes
31	967809	1	Isolant	8 bornes

Plus d'informations sur www.dbmoteurs.fr

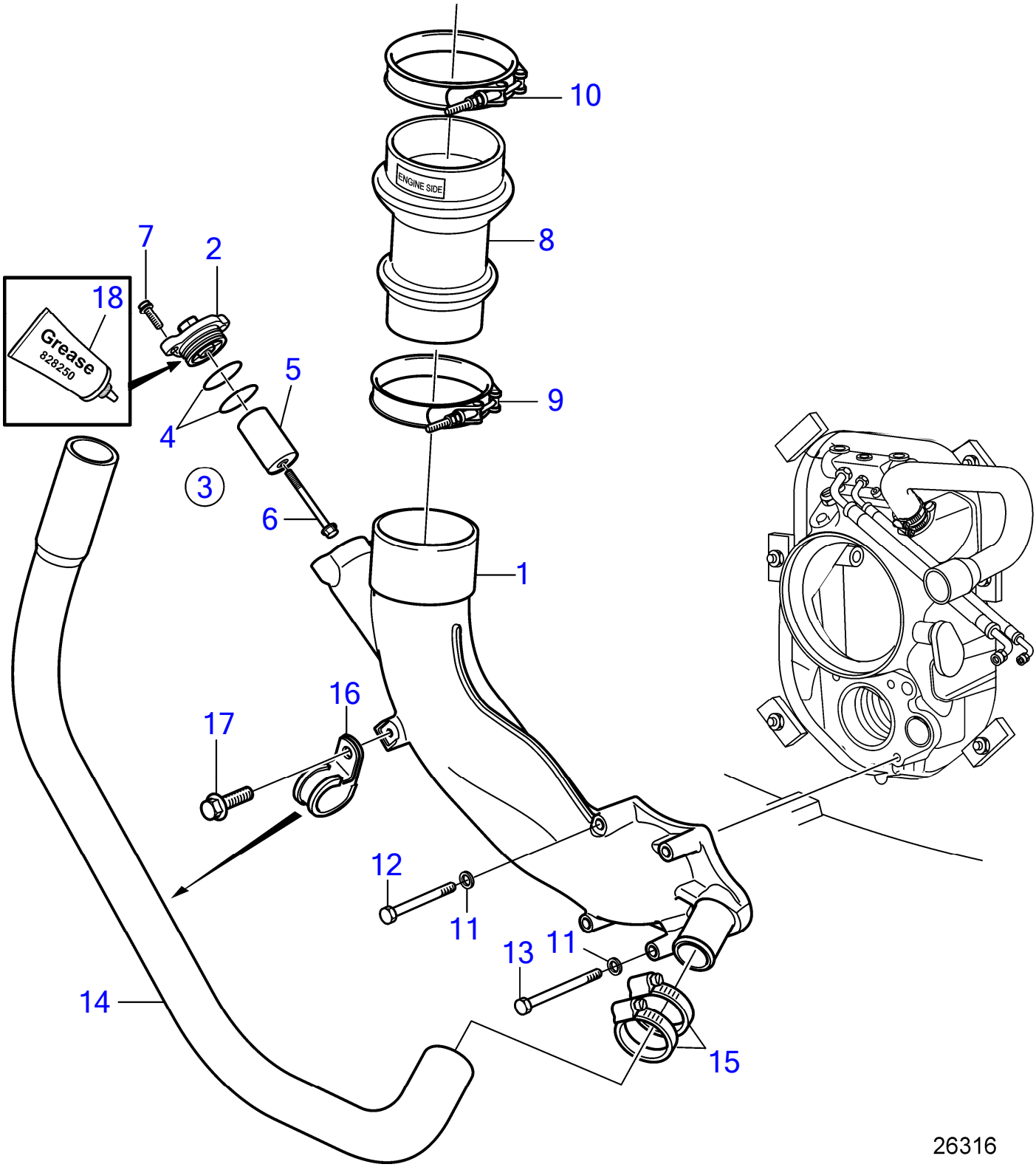

Plus d'informations sur www.dbmoteurs.fr

No Réf	No Pièce	Qté requis	Désignation	Notes
1	21114146	1	Tuyau echappement	
2	21700007	1	Gaine extérieure	
3	21868040	1	Kit d'anode, zinc	
	21868041	1	Kit d'anode, magnésium	
	21868042	1	Kit d'anode, aluminium	
4	976042	2	· Joint torique	
5		1	· Anode	
6	981497	1	Vis à embase	
7	984257	2	Vis à 6 pans creux	
8	3584167	1	Flexible echappement	Pour moteurs D4.
	3584168	1	Flexible echappement	Pour moteurs D6.
9	3817485	1	Collier serrage	
10	3817484	1	Collier serrage	Pour moteurs D4.
	3817486	1	Collier serrage	Pour moteurs D6.
11	984391	4	Rondelle	
12	984367	2	Vis à tête hexagonal	L=70mm
13	984700	2	Vis à tête hexagonal	L=90mm
14	21768904	1	Flexible	
15	961671	2	Collier serrage	
16	984474	1	Collier serrage	
17	948746	1	Vis à embase	
18	828250	X	Graisse	
			· bulletin P-18-4-6	Graisse hydrofuge pour pistolet graisseur

Plus d'informations sur www.dbmoteurs.fr

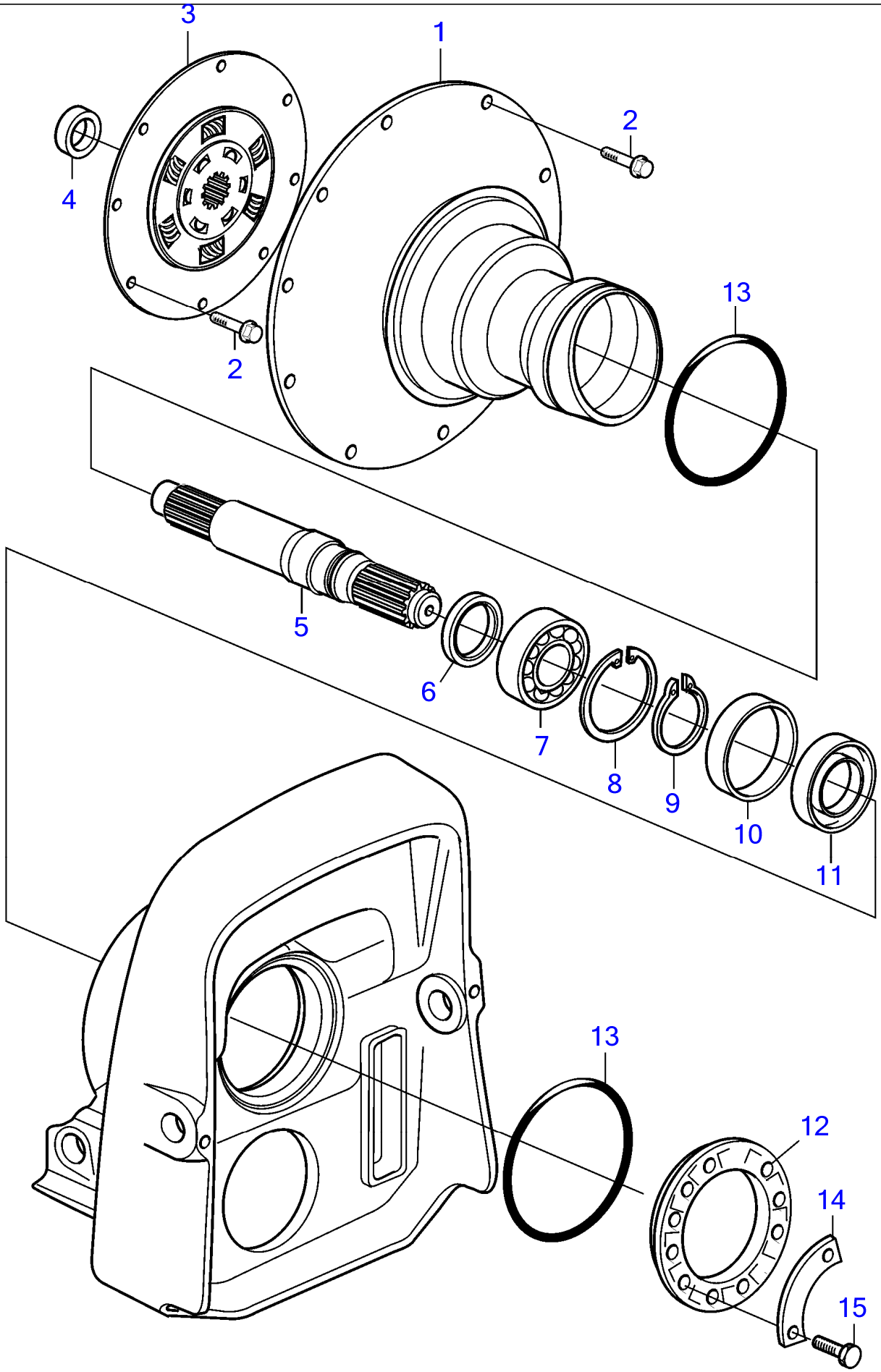

26128

Plus d'informations sur www.dbmoteurs.fr

No Réf	No Pièce	Qté requis	Désignation	Notes
1	21201104	1	Carter volant	(3589844)
2	946752	18	Vis à embase	L=35mm
3	3886887	1	Coupleur flexible	
4	888264	1	Bague	
5	21324794	1	Arbre	
6	6842273	1	Joint à lèvre	
7	184841	1	Roulement billes	
8	914533	1	Circlip	
9	914462	1	Circlip	
10	888545	1	Bague	
11	958860	1	Bague étanchéité	
12	873048	1	Bague serrage	
13	804190	2	Bague caoutchouc	
14	806624	3	Gache	
15	191844	6	Vis à tête hexagonal	

Plus d'informations sur www.dbmoteurs.fr

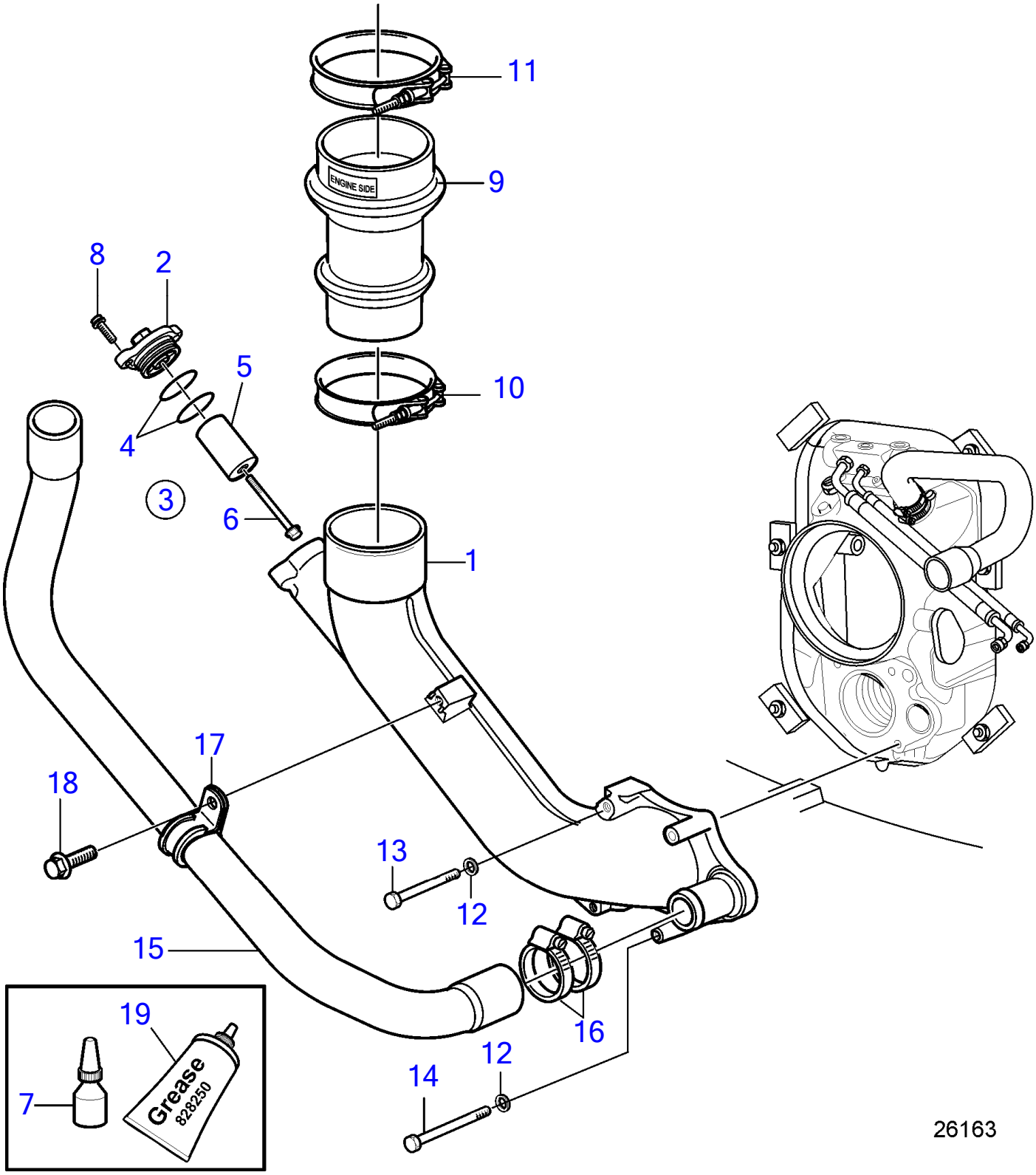

Plus d'informations sur www.dbmoteurs.fr

44 Unité de commande DPH/DPR de la conduite d'eau de refroidissement et du tube d'échappement, étendue

D6-300A-F, D6-370A-F, D6-400A-F

No Réf	No Pièce	Qté requis	Désignation	Notes
1	21698559	1	Tuyau echappement	
2	21700007	1	Gaine extérieure	
3	21868040	1	Kit d'anode, zinc	
	21868041	1	Kit d'anode, magnésium	
	21868042	1	Kit d'anode, aluminium	
4	976042	2	· Joint torique	
5		1	· Anode	
6	981497	1	Vis à embase	
7	1161053	1	Produit de blocage	
8	984257	2	Vis à 6 pans creux	
9	3584168	1	Flexible echappement	
10	3817485	1	Collier serrage	
11	3817486	1	Collier serrage	
12	984391	4	Rondelle	
13	984367	2	Vis à tête hexagonal	L=70mm
14	984700	2	Vis à tête hexagonal	L=90mm
15	21511542	1	Flexible	
16	961671	2	Collier serrage	
17	984474	1	Collier serrage	
18	948746	1	Vis à embase	
19	828250	X	Graisse	
			· bulletin P-18-4-6	Graisse hydrofuge pour pistolet graisseur

Plus d'informations sur www.dbmoteurs.fr

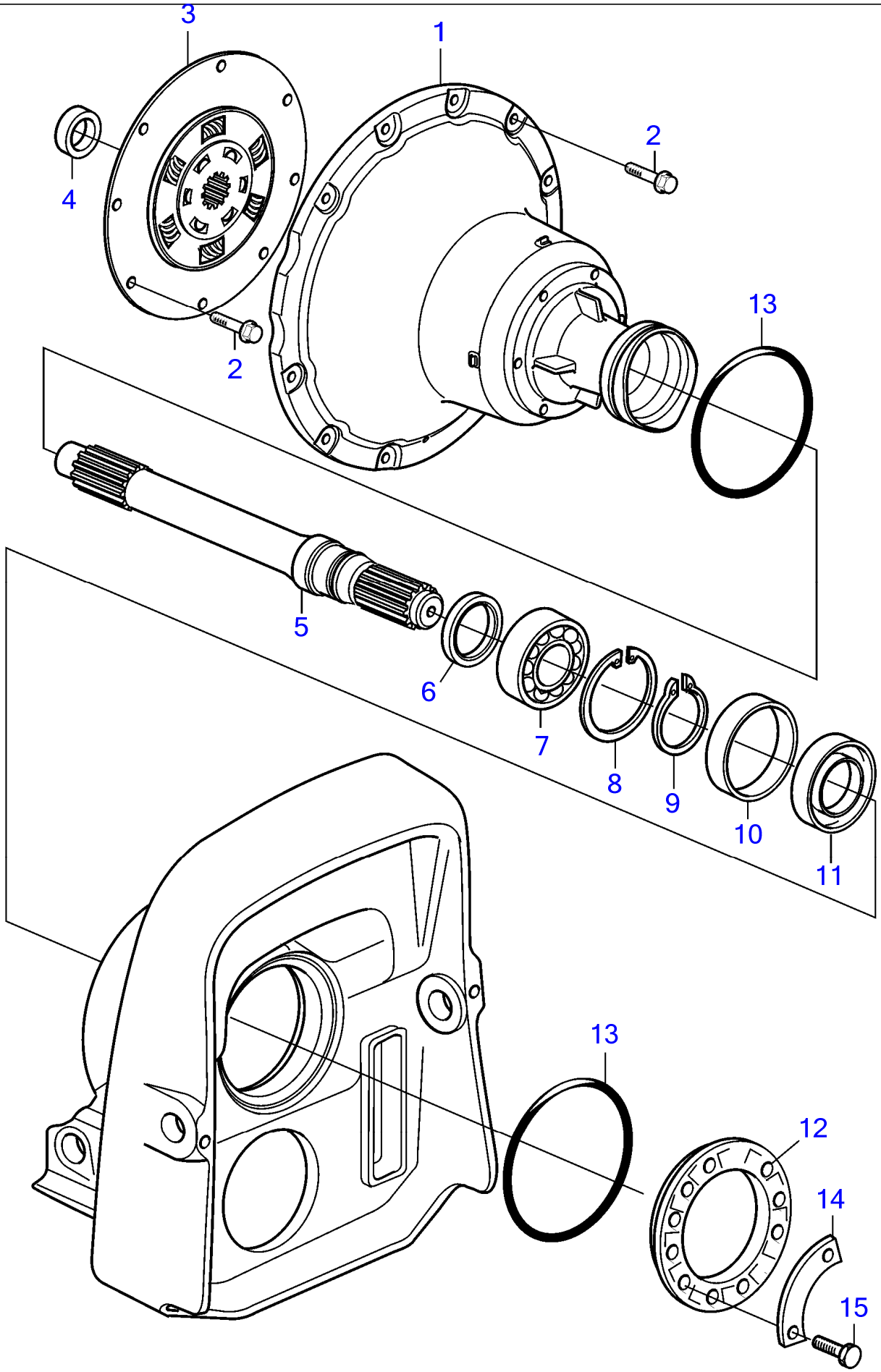

26095

Plus d'informations sur www.dbmoteurs.fr

44 Carter de volant moteur et arbre primaire, étendus

D6-400A-F

No Réf	No Pièce	Qté requis	Désignation	Notes
1	21440998	1	Carter volant	
2	946752	18	Vis à embase	L=35mm
3	21424060	1	Coupleur flexible	SN-2006039886
	21581138	1	Coupleur flexible	SN2006039887-
4	888264	1	Bague	
5	21511536	1	Arbre	
6	6842273	1	Joint à lèvre	
7	184841	1	Roulement billes	
8	914533	1	Circlip	
9	914462	1	Circlip	
10	888545	1	Bague	
11	958860	1	Bague étanchéité	
12	873048	1	Bague serrage	
13	804190	2	Bague caoutchouc	
14	806624	3	Gache	
15	191844	6	Vis à tête hexagonal	

Plus d'informations sur www.dbmoteurs.fr

26169

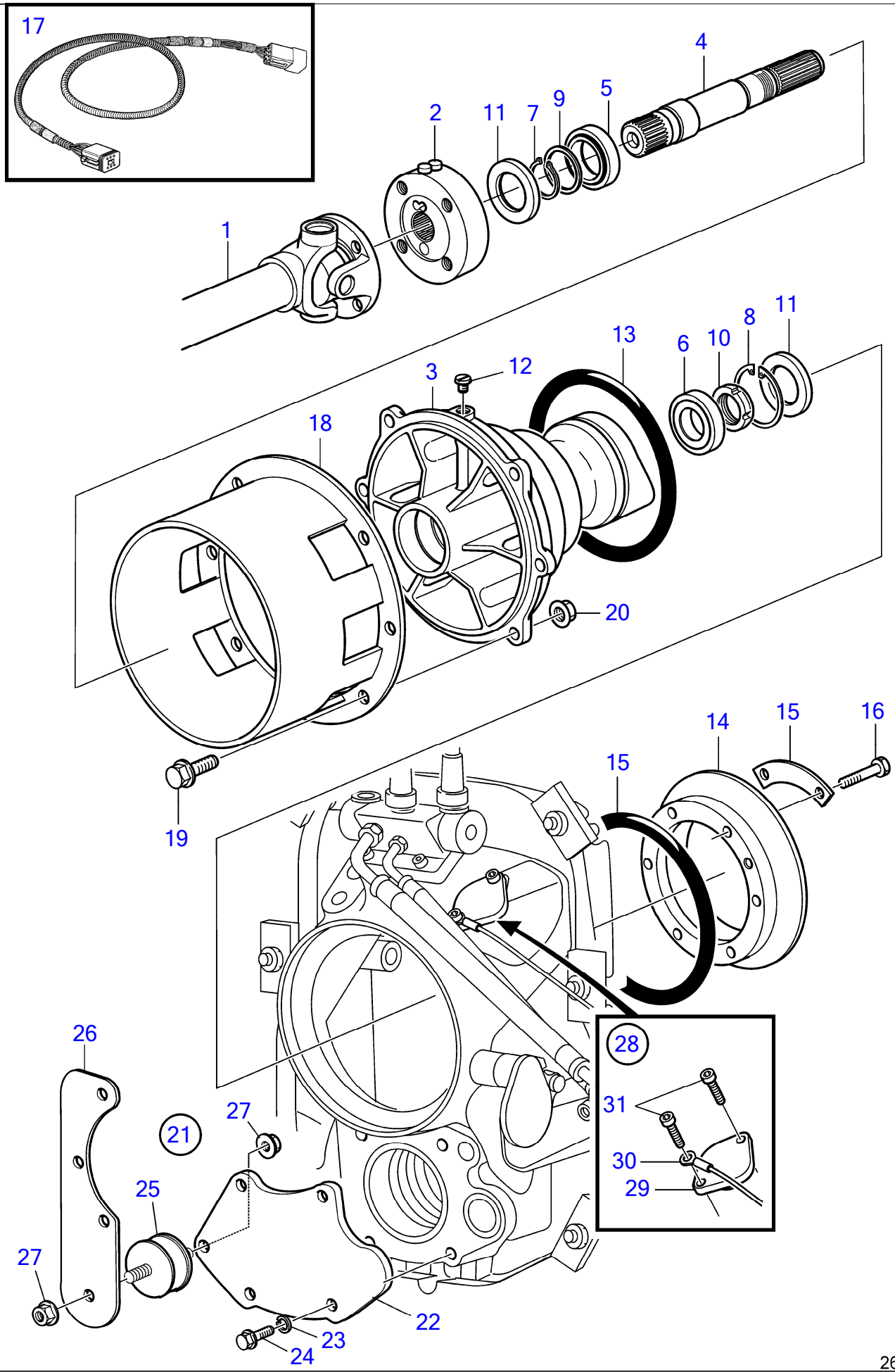

Plus d'informations sur www.dbmoteurs.fr

44 Kit d'arbre de transmission

D6-300A-F, D6-330A-F, D6-370A-F, D6-400A-F

No Réf	No Pièce	Qté requis	Désignation	Notes
1		1	Arbre de ve'rin	
2	3862153	1	Bride	
3	3807369	1	Boitier intermediair	
4	21736958	1	Arbre	
5	183647	1	Roulement à rouleaux	
6	11041	1	Roulement à rouleaux	
7	914465	1	Circlip	
8	914533	1	Circlip	
9	968950	1	Rondelle support	
10	969072	1	Écrou rond	
11	958860	2	Bague étanchéité	
12	804262	1	Tampon	
13	858464	2	Bague caoutchouc	
14	873048	1	Bague serrage	
15	806624	3	Gache	
16	191844	6	Vis à tête hexagonal	
17	3842733	1	Cable de rallonge	3m
18	3588817	1	Gaine extérieure	
19	965192	6	Vis à embase	
20	977938	6	Contre-écrou à bride	
21	(888216)	1	Lot	Réféence hors de gamme
22	3807219	1	· Bride	
23	941908	4	· Rondelle élastique	
24	984914	4	· Vis à tête hexagonal	
25	3588654	1	Fondation	
26	3588656	1	Console	
27	977938	2	Contre-écrou à bride	
28	3807366	1	Lot	
29		1	· Bride	Pas vendu séparément
30	3588898	1	Sangle	
31	946541	2	Vis à six pans creux	

Plus d'informations sur www.dbmoteurs.fr

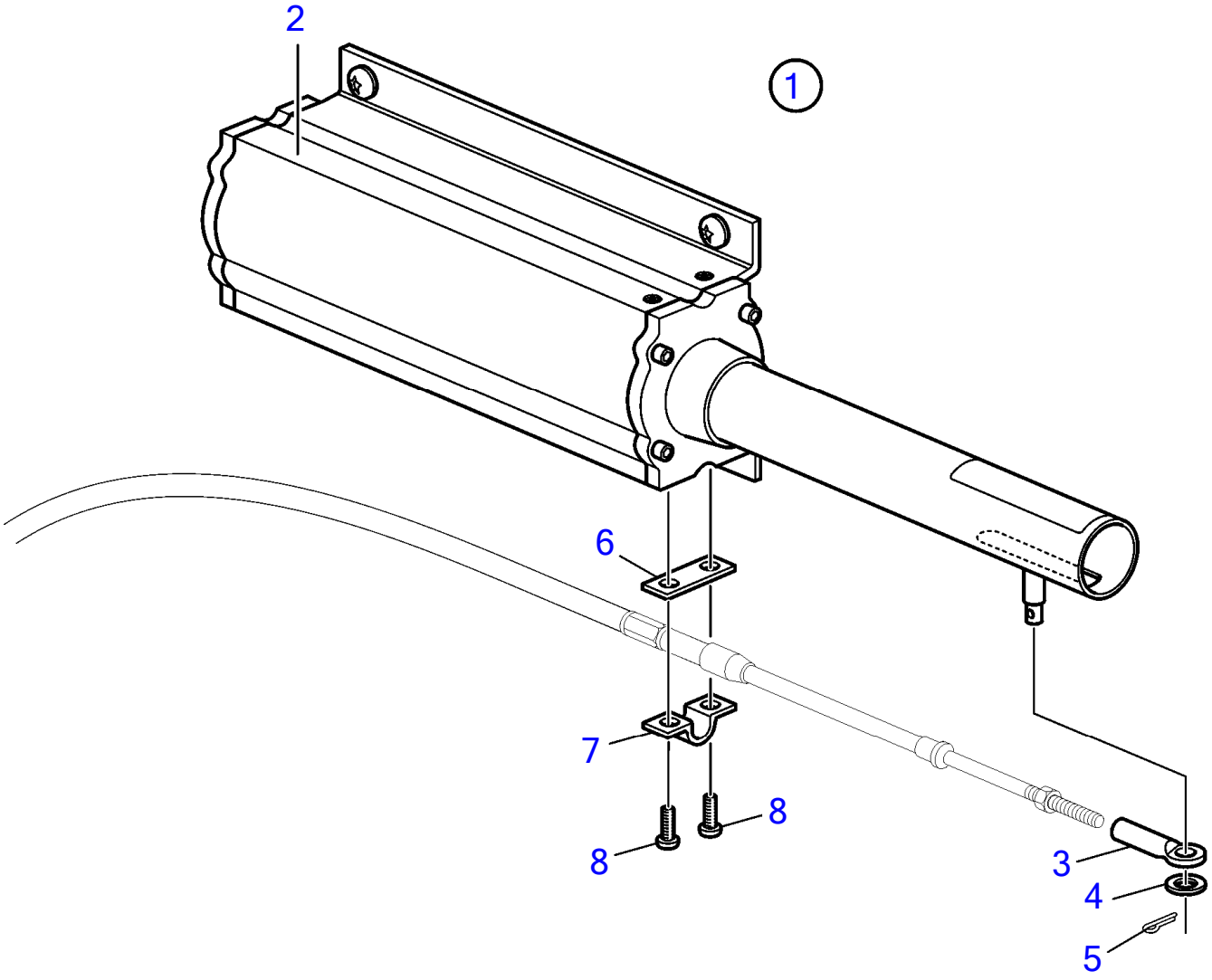

24272

Plus d'informations sur www.dbmoteurs.fr

D6-300A-F, D6-330A-F, D6-370A-F, D6-400A-F

No Réf	No Pièce	Qté requis	Désignation	Notes
1	3817496	1	Actionneur	Remplacé par 21146097
	21146097	1	Actionneur	Remplacé par 21505553
	21505553	1	Actionneur	
2		1	· Actionneur	
3	3850941	1	· Raccord reducteur	
4	940191	1	· Rondelle	
5	17253	1	· Goupille fendue	
6	819068	1	· Rondelle	
7	21471054	1	· Console	
8	973155	2	· Vis à 6 pans creux	

Plus d'informations sur www.dbmoteurs.fr

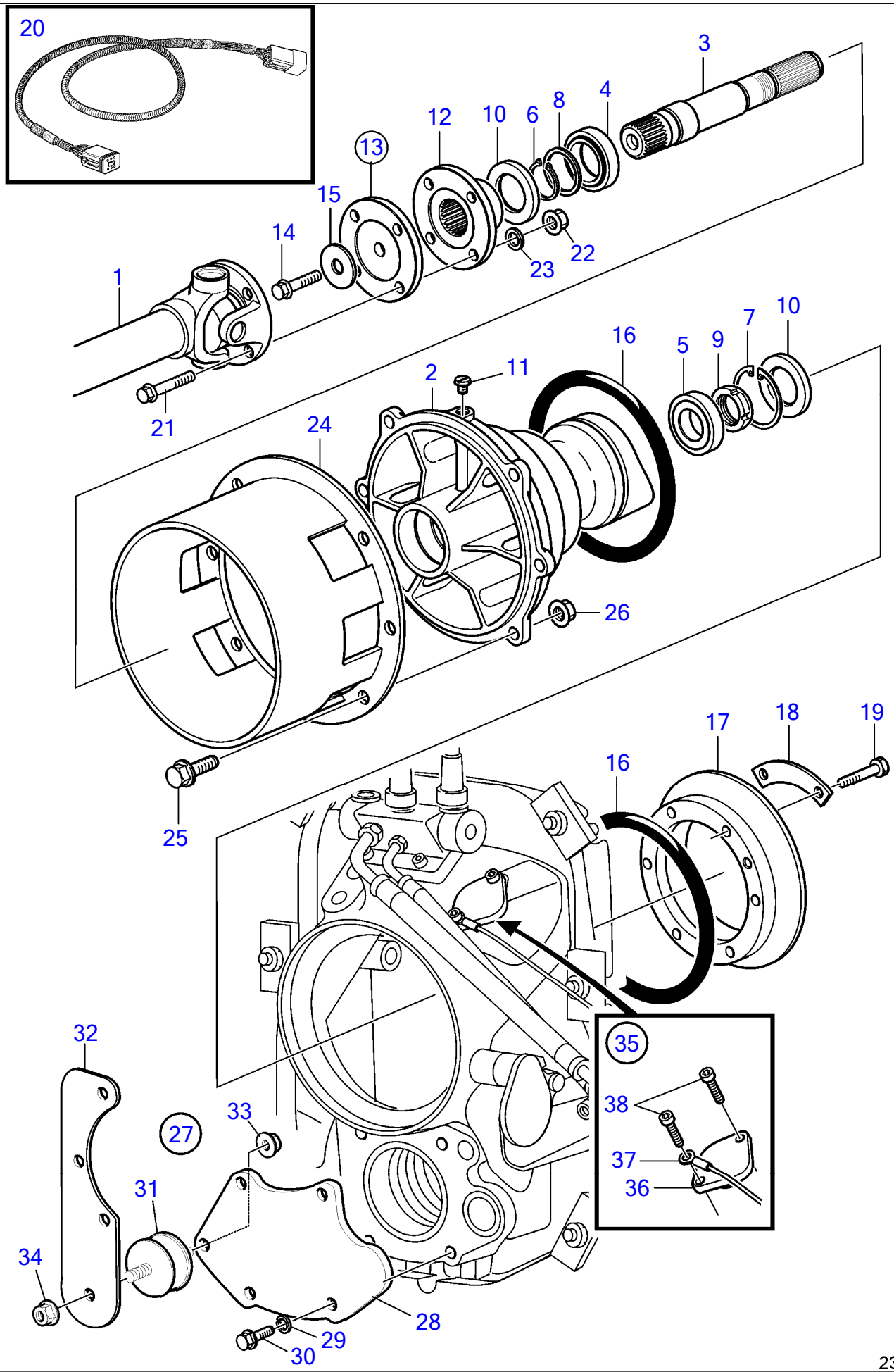

Plus d'informations sur www.dbmoteurs.fr

No Réf	No Pièce	Qté requis	Désignation	Notes
1		1	Arbre de ve'rin	Acheter localement
2	3807369	1	Boitier intermediair	
3	3588815	1	Arbre	
4	183647	1	Roulement à rouleaux	
5	11041	1	Roulement à rouleaux	
6	914465	1	Circlip	
7	914533	1	Circlip	
8	968950	1	Rondelle support	
9	969072	1	Écrou rond	
10	958860	2	Bague étanchéité	
11	804262	1	Tampon	
12	838422	1	Bride accouplement	
13	3857016	1	Bride	
14	969445	1	· Vis à embase	
15	947541	1	Rondelle	
16	858464	2	Bague caoutchouc	
17	873048	1	Bague serrage	
18	806624	3	Gache	
19	191844	6	Vis à tête hexagonal	
20	3842733	1	Cable de rallonge	3m
21	945996	4	Vis à tête hexagonal	
22	950375	4	Contre-écrou	
23	949818	4	Rondelle	
24	3588817	1	Gaine extérieure	
25	965192	6	Vis à embase	
26	977938	6	Contre-écrou à bride	
27	(888216)	1	Lot	Réféence hors de gamme
28	3807219	1	· Bride	
29	941908	4	· Rondelle élastique	
30	984914	4	· Vis à tête hexagonal	
31	3588654	1	Fondation	
32	3588656	1	Console	
33	977938	1	Contre-écrou à bride	
34	977938	1	Contre-écrou à bride	
35	3807366	1	Lot	
36		1	· Bride	Pas vendu séparément
37	3588898	1	Sangle	
38	946541	2	Vis à six pans creux	

Plus d'informations sur www.dbmoteurs.fr

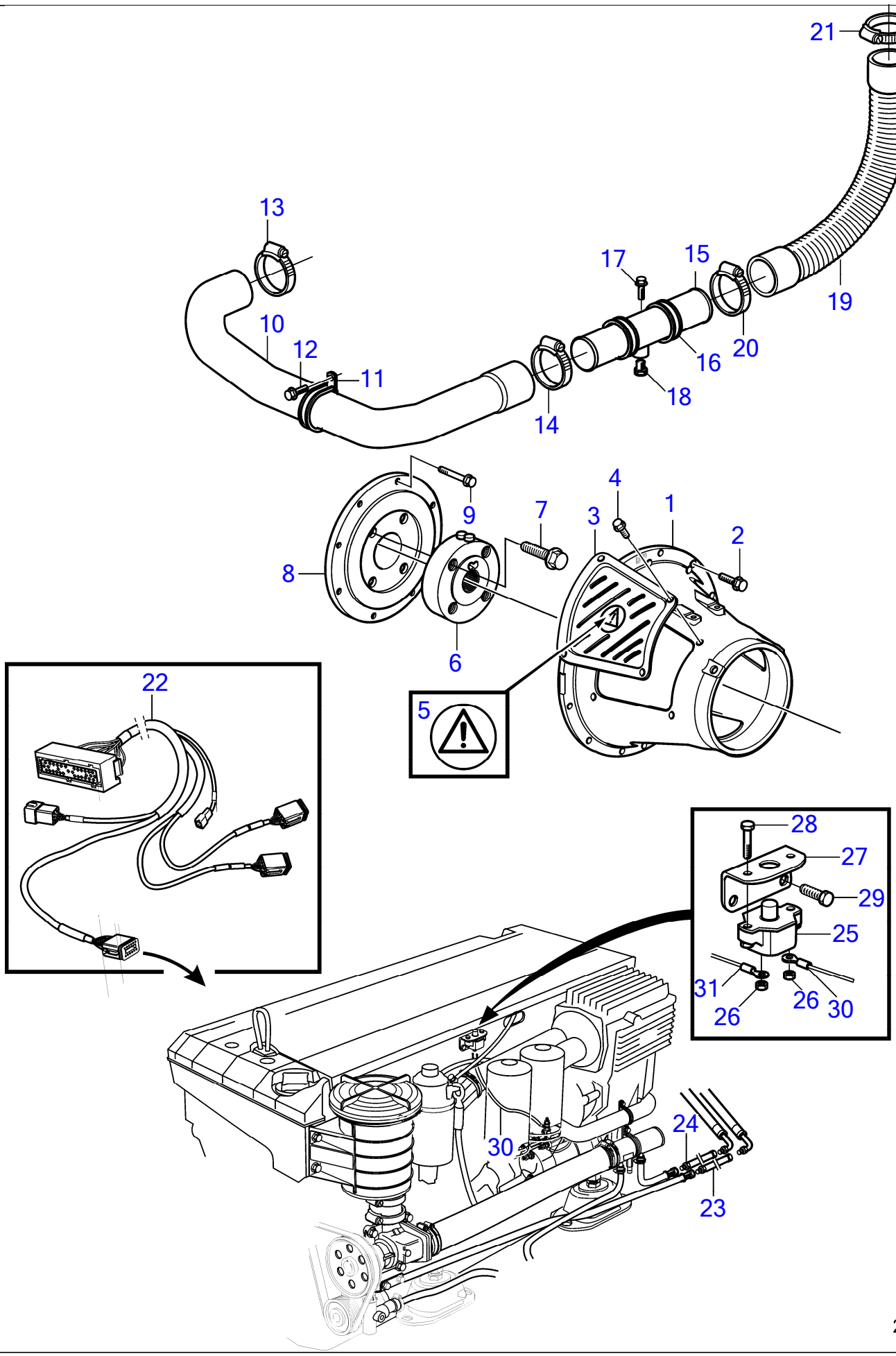

Plus d'informations sur www.dbmoteurs.fr

No Réf	No Pièce	Qté requis	Désignation	Notes
1	3817751	1	Capot protection	
2	946752	14	Vis à embase	
3	3862871	2	Écran de protection	
4	968476	8	Vis à embase	
5	3817024	2	Autocollant	
6	3588578	1	Raccord reducteur	
7	465826	4	Vis à embase	
8	3847980	1	Coupleur flexible	Remplacé par 21111686
	21111686	1	Coupleur flexible	Remplacé par 21393521
	21393521	1	Coupleur flexible	
9	965186	8	Vis à embase	
10	3808080	1	Flexible	
11	969354	1	Collier serrage	
12	946440	1	Vis à embase	
13	961671	1	Collier serrage	
14	961672	1	Collier serrage	
15	3808510	1	Modèle	
16	984474	2	Collier serrage	
17	945444	2	Vis à embase	
18	861551	1	Tampon	
19	3588788	1	Flexible	
20	961672	1	Collier serrage	
21	961671	1	Collier serrage	
22	3808576	1	Faisceau de cables	EVC-C, L=2,65 m
	3808577	1	Faisceau de cables	EVC-C, L=4.65m
	40005754	1	Faisceau de cables	EVC-C2
23	3589107	1	Flexible hydraulique	Pression
24	3589106	1	Flexible hydraulique	Return
25	856337	1	Fusible automatique, 50A	Pompe hydraulique
26		2	· Ecrou	
27	3808612	1	Support	
28	3853620	2	Vis à tête hexagonal	
29	967949	2	Vis à embase	
30	3885076	1	Cable	Positif batterie, du démarreur
31		1	Cable	Pompe hydraulique

Plus d'informations sur www.dbmoteurs.fr

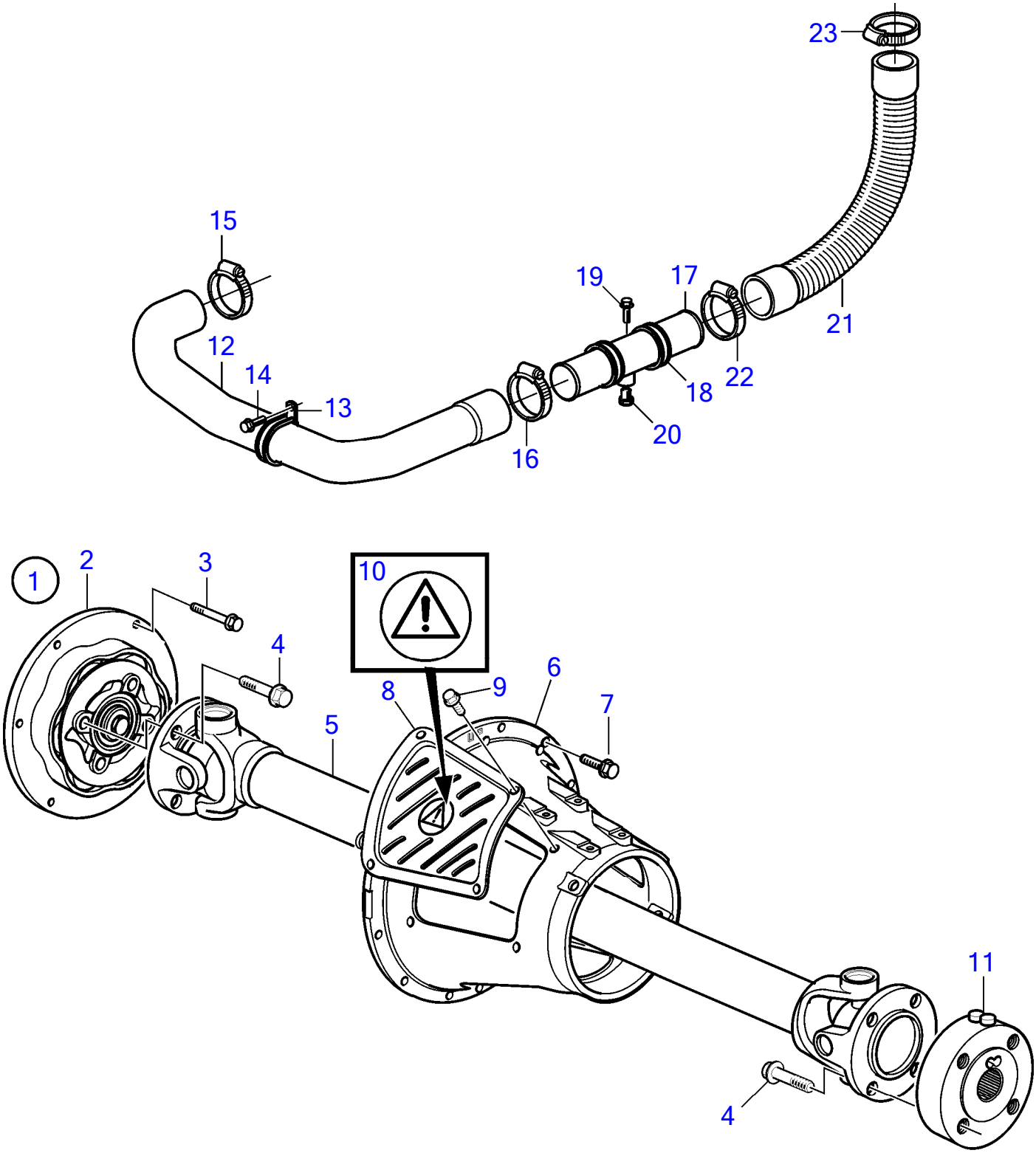

26201

Plus d'informations sur www.dbmoteurs.fr

No Réf	No Pièce	Qté requis	Désignation	Notes
1	21393521	1	Coupleur flexible	
2	21509615	1	· Kit rouleaux	Le kit contient 6 galets en caoutchouc
3	965186	8	Vis à embase	
4	465826	8	Vis à embase	
5	3861048	1	Arbre hélice	L=335-405mm
	3818295	1	Arbre hélice	L=570-650mm
	3818293	1	Arbre hélice	L=670-750mm
	3818292	1	Arbre hélice	L=770-850mm
	3818291	1	Arbre hélice	L=870-950mm
	3818290	1	Arbre hélice	L=970-1050mm
	3818289	1	Arbre hélice	L=1070-1150mm
	3818288	1	Arbre hélice	L=1170-1250mm
	3817454	1	Arbre hélice	L=1270-1350mm
	3817453	1	Arbre hélice	L=1370-1450mm
	3817452	1	Arbre hélice	L=1470-1550mm
	3817451	1	Arbre hélice	L=1570-1650mm
	3817450	1	Arbre hélice	L=1670-1750mm
6	21657788	1	Capot protection	
7	946752	12	Vis à embase	M10x35mm
8	3862871	2	Écran de protection	
9	968476	8	Vis à embase	
10	3817024	2	Autocollant	
11	3862153	1	Bride	
12	3808080	1	Flexible	
13	969354	1	Collier serrage	
14	946440	1	Vis à embase	
15	961671	1	Collier serrage	
16	961672	1	Collier serrage	
17	3808510	1	Modèle	
18	984474	2	Collier serrage	
19	945444	2	Vis à embase	
20	861551	1	Tampon	
21	3588788	1	Flexible	
22	961672	1	Collier serrage	
23	961671	1	Collier serrage	

Plus d'informations sur www.dbmoteurs.fr

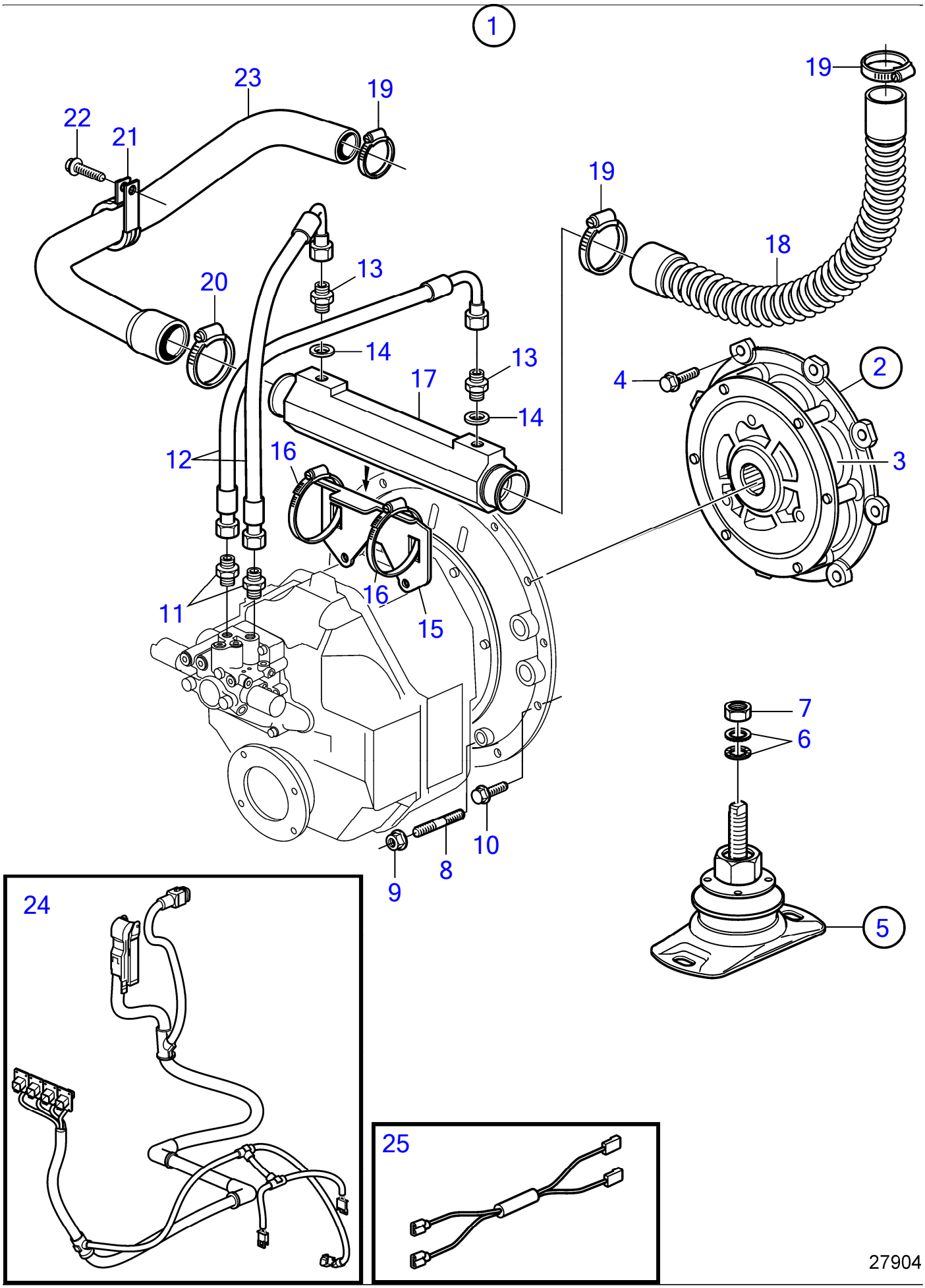

27904

Plus d'informations sur www.dbmoteurs.fr

No Réf	No Pièce	Qté requis	Désignation	Notes
1		1	Kit de connexion	
2	21111688	1	· Coupleur flexible	
3	21509613	1	· · Kit rouleaux	Le kit contient 4 galets en caoutchouc
4	965185	8	· Vis à embase	
5	21203504	2	· Coussin caoutchouc	
			· bulletin P-08-2-2	Outil de mesure pour silentblocs
6	847766	1	· · Rondelle verrouillag	
7	955786	1	· · Écrou hexagonal	
8	953067	2	· Goujon	
9	971095	2	· Écrou à bride	
10	946752	10	· Vis à embase	
11	941750	2	· Raccord	
12	3584428	2	· Flexible	
13	963948	2	· Raccord	
14	976930	2	· Joint	
15	3584440	1	· Console	
16	943481	2	· Collier serrage	
17	3584435	1	· Radiateur huile	
18	3588788	1	· Flexible	
19	961671	2	· Collier serrage	
20	961672	2	· Collier serrage	
21	969354	1	· Collier serrage	
22	946440	1	· Vis à embase	
23	3583845	1	· Flexible	
24	21865858	1	· Faisceau de cables	
25	22310813	1	Résistance	24V, Solution de service.

Plus d'informations sur www.dbmoteurs.fr

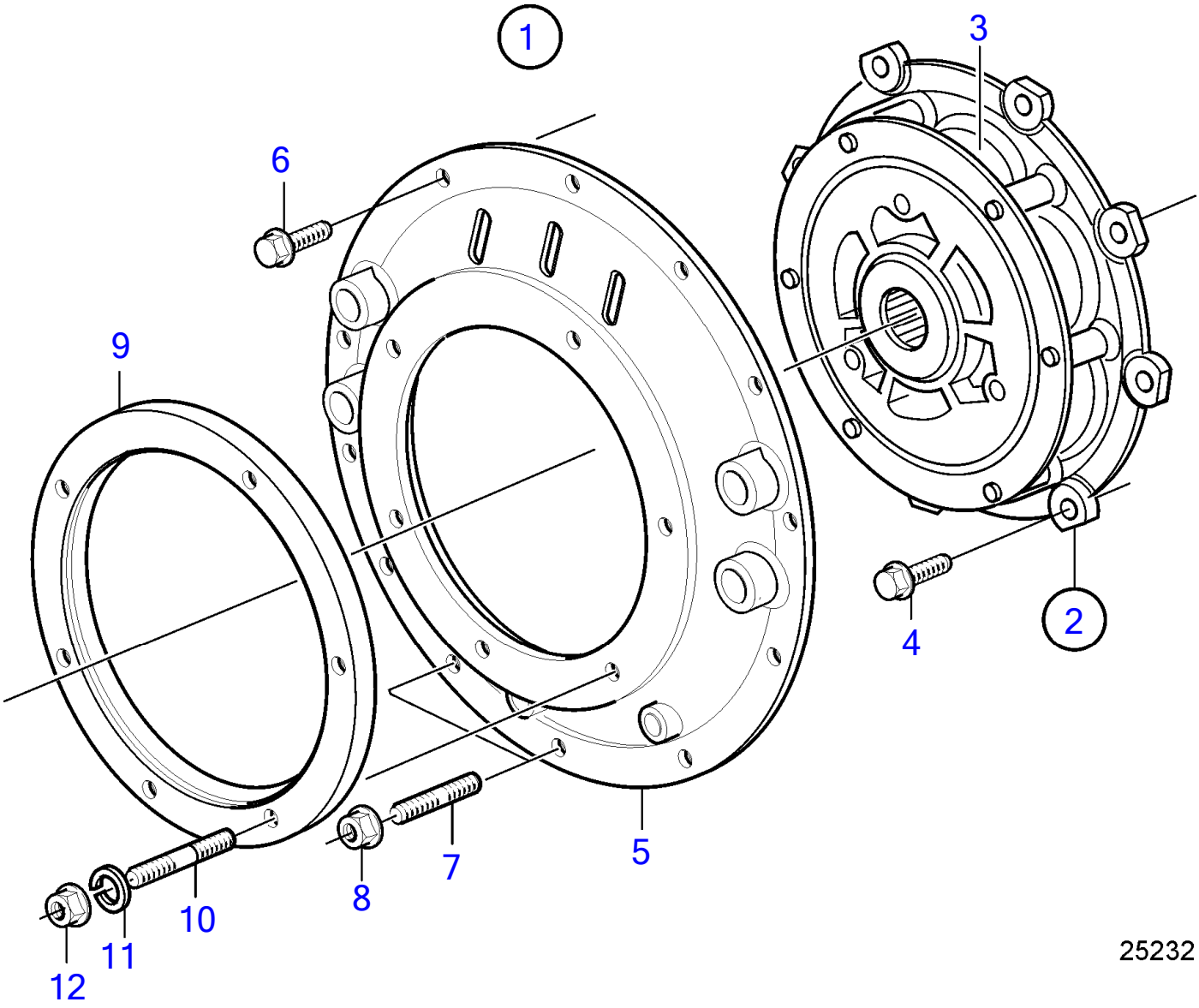

Plus d'informations sur www.dbmoteurs.fr

44 Kit de connexion pour Borg Warner SAE4 et SAE7

D6-330I-F, D6-370I-F

No Réf	No Pièce	Qté requis	Désignation	Notes
1		1	Kit de connexion	
2	21111688	1	· Coupleur flexible	
3	21509613	1	· · Kit rouleaux	Le kit contient 4 galets en caoutchouc
4	965185	8	· Vis à embase	
5	3584253	1	· Gaine extérieure	
6	946472	10	· Vis à embase	
7	953067	2	· Goujon	
8	971095	2	· Écrou à bride	
9	3808744	1	· Bague entretoise	
10	924081	6	· Goujon	
11	942336	6	· Rondelle élastique	
12	971071	6	· Écrou hexagonal	

Plus d'informations sur www.dbmoteurs.fr

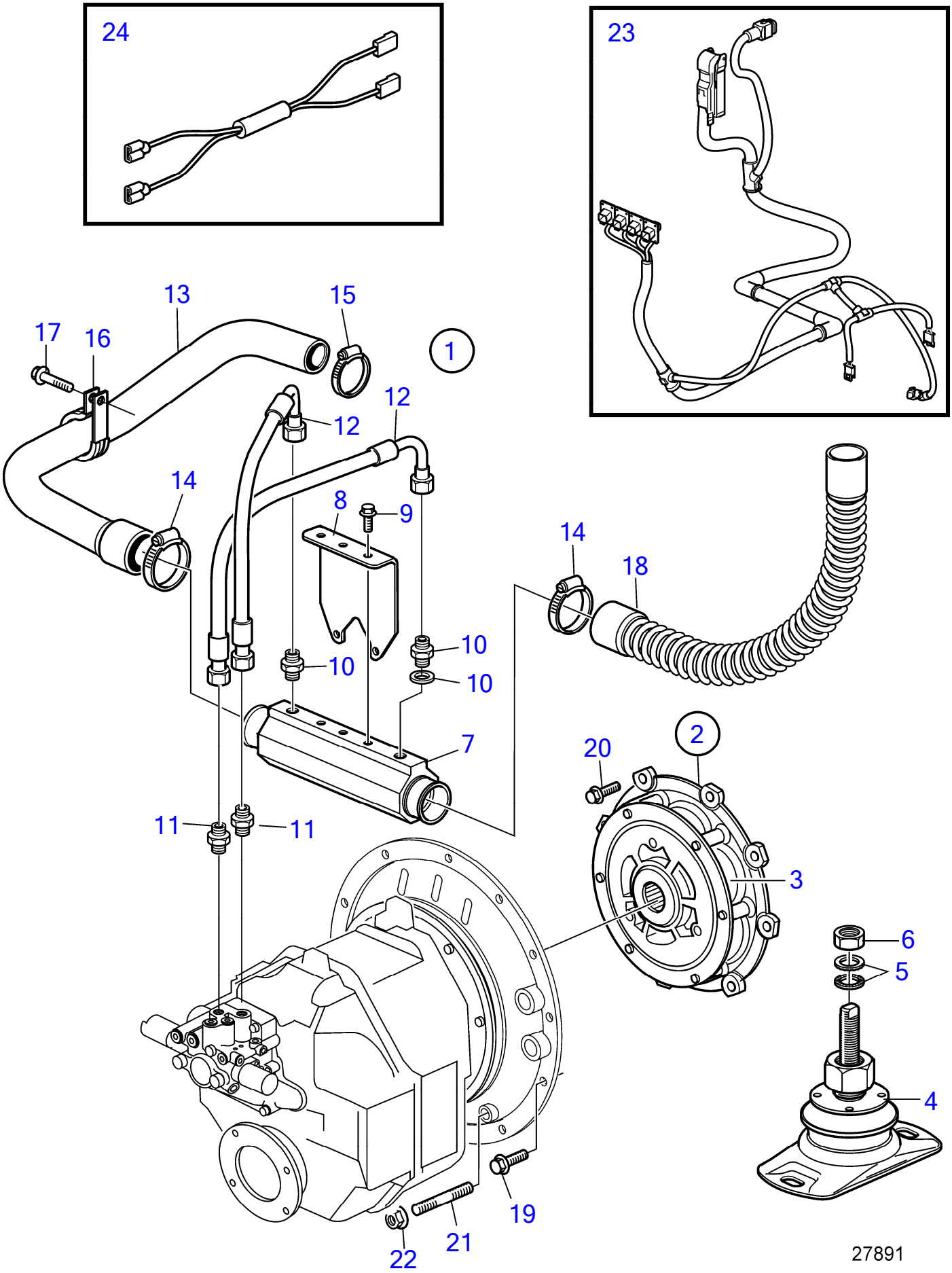

Plus d'informations sur www.dbmoteurs.fr

No Réf	No Pièce	Qté requis	Désignation	Notes
1		1	Kit de connexion	
2	21111689	1	· Coupleur flexible	
3	21509615	1	· · Kit rouleaux	Le kit contient 6 galets en caoutchouc
4	21203504	2	· Coussin caoutchouc	
			· bulletin P-08-2-2	Outil de mesure pour silentblocs
5	847766	1	· · Rondelle verrouillag	
6	955786	1	· · Écrou hexagonal	
7	3843851	1	· Radiateur huile	
8		1	· Console	
9	947107	3	· Vis à embase	
10	995391	2	· Raccord	
11	941750	2	· Raccord	
12	3584428	2	· Flexible	
13	3888109	1	· Flexible	
14	961673	2	· Collier serrage	
15	961671	1	· Collier serrage	
16	969354	1	· Collier serrage	
17	946440	1	· Vis à embase	
18	3843850	1	· Flexible	
19	946752	10	· Vis à embase	
20	965185	8	· Vis à embase	
21	953067	2	· Goujon	
22	971095	2	· Écrou à bride	
23	21865858	1	· Faisceau de cables	
24	22310813	1	Résistance	24V, Solution de service.

Plus d'informations sur www.dbmoteurs.fr

27895

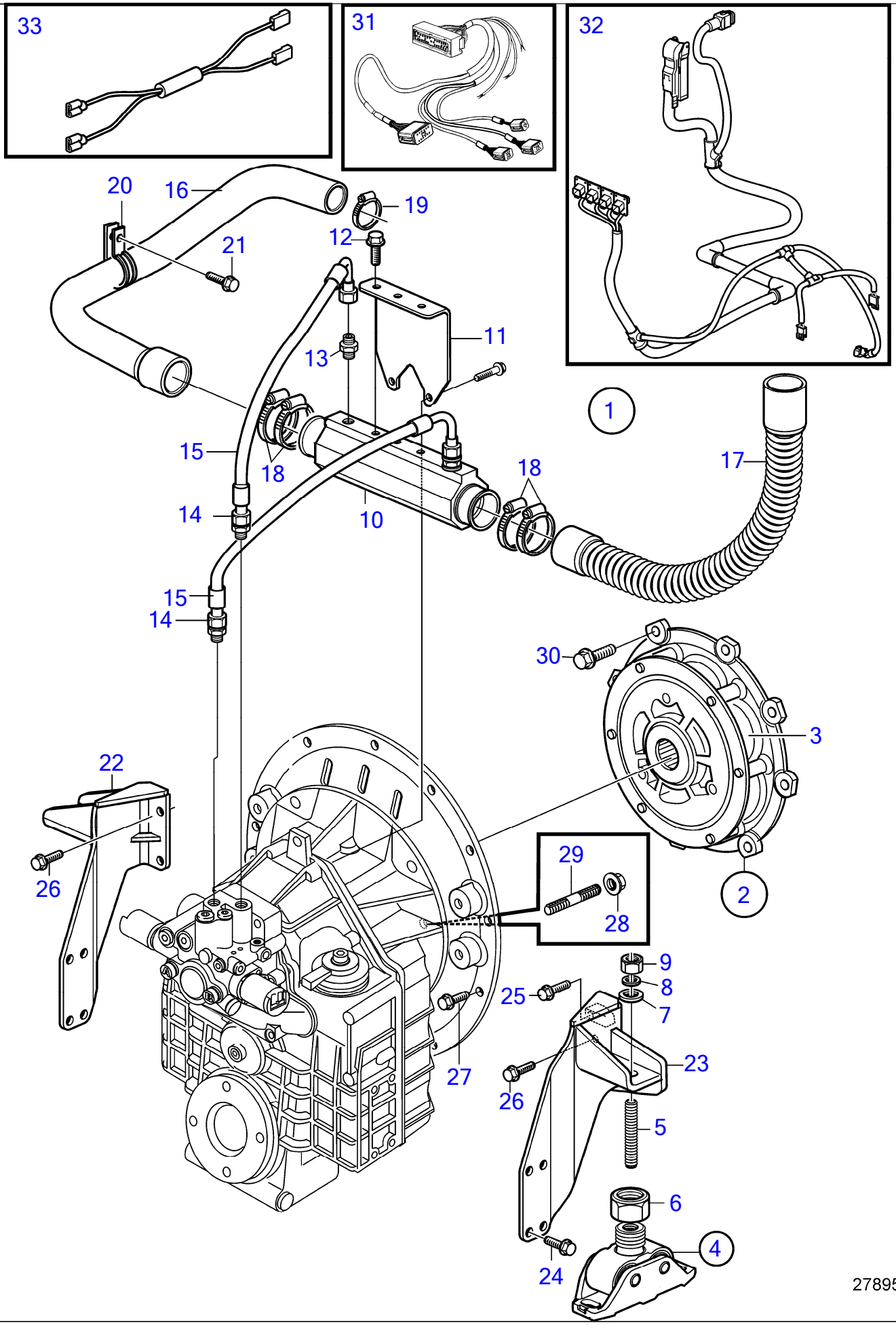

Plus d'informations sur www.dbmoteurs.fr

No Réf	No Pièce	Qté requis	Désignation	Notes
1		1	Kit de connexion	
2	21111689	1	· Coupleur flexible	
3	21509615	1	· · Kit rouleaux	Le kit contient 6 galets en caoutchouc
4	3886942	2	· Coussin caoutchouc	
5	3817323	1	· · Vis réglage	
6	3839409	1	· · Écrou hexagonal	
7	120224	1	· · Rondelle	
8	990697	1	· · Rondelle verrouillag	
9	955786	1	· · Écrou hexagonal	
10	3843851	1	· Radiateur huile	
11		1	· Console	
12	947107	3	· Vis à embase	
13	995391	2	· Raccord	
14	941750	2	· Raccord	
15	3584428	2	· Flexible	
16	3888109	1	· Flexible	
17	3843850	1	· Flexible	
18	961673	4	· Collier serrage	
19	961671	1	· Collier serrage	
20	969354	1	· Collier serrage	
21	946440	1	· Vis à embase	
22	3595290	1	· Console	BB
23	3595291	1	· Console	TB
24	965191	8	· Vis à embase	
25	990811	1	· Vis à embase	M12x55mm
26	965225	3	· Vis à embase	M12x35mm
27	946752	10	· Vis à embase	
28	971095	2	· Écrou à bride	
29	953067	2	· Goujon	
30	965185	8	· Vis à embase	
31	21122603	1	· Cable	
32	21865858	1	· Faisceau de cables	
33	22310813	1	Résistance	24V, Solution de service.

Plus d'informations sur www.dbmoteurs.fr

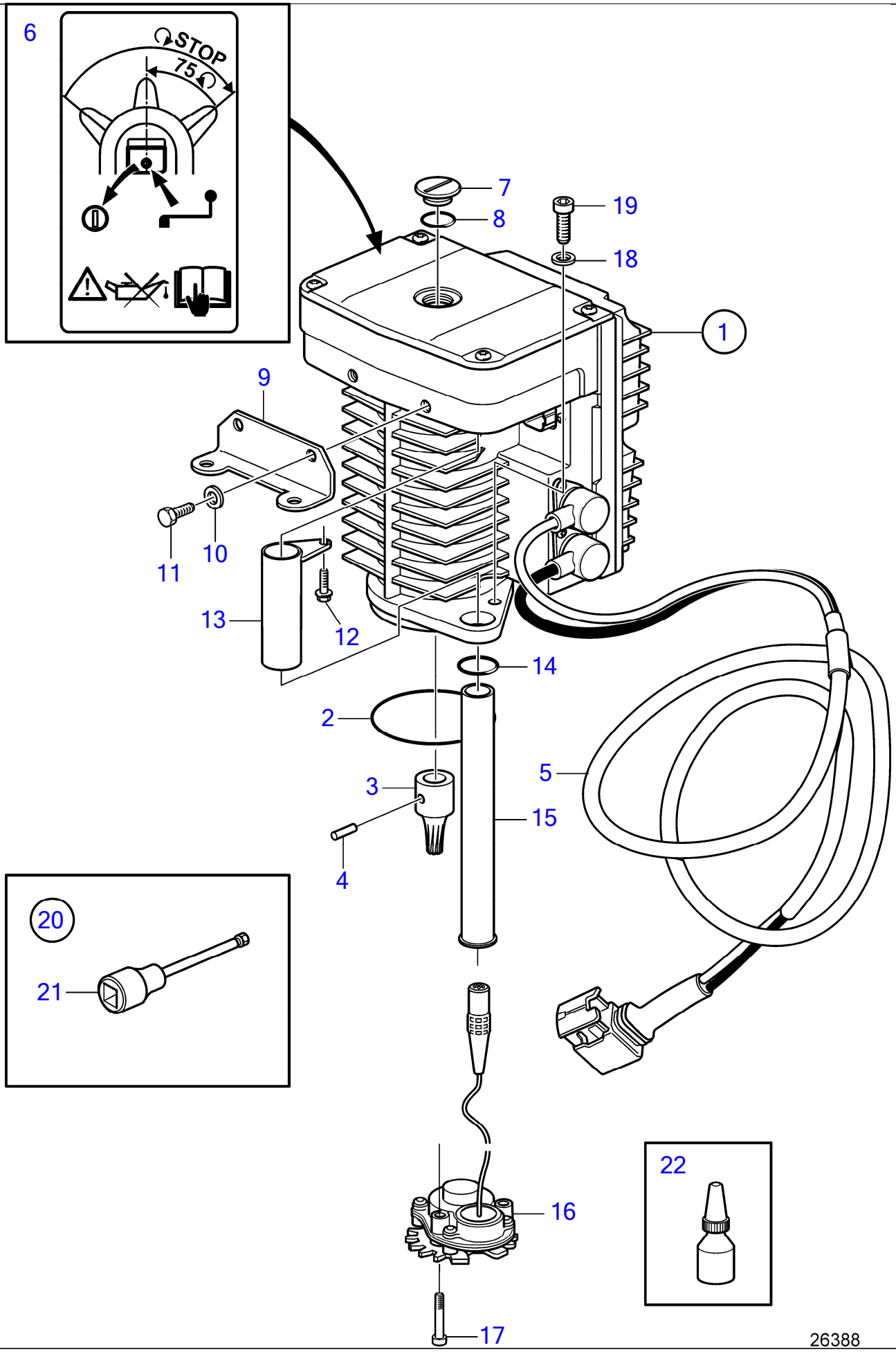

Plus d'informations sur www.dbmoteurs.fr

No Réf	No Pièce	Qté requis	Désignation	Notes
1	3801475	1	Unité servo	EVC-E
	3809285	1	Logiciel	Programmation Vodia. Cette référence ne peut pas être commandée, mais s
	3809286	1	Logiciel	Programmation entrepôt. Cette référence ne peut pas être commandée, mais
2	925258	1	· Joint torique	
3	3588108	1	· Planétaire	
4	949796	1	· Goupille tubulaire	
5	21586516	1	· Faisceau de cables	Std
	21586874	1	· Faisceau de cables	Arbre de ve'rin
6	3809619	1	· Autocollant	
7	3809775	1	· Tampon	
8	955994	1	· Joint torique	
9	21408647	1	Console	
10	941670	2	Rondelle	
11	984697	2	Vis à tête hexagonal	
12	945358	1	Vis à embase	
13	3587842	1	Tuyau	
14	949657	1	Joint torique	
15	3862558	1	Tuyau	
16	21147917	1	Kit détecteur	
17	959207	2	Vis à six pans creux	
18	946541	2	Vis à six pans creux	
19	941670	2	Rondelle	
20	21673149	1		
21	3863070	1	· Outil	
22	9434520	1	Produit de blocage	Utiliser pour espace entre resolver et SUS.

Plus d'informations sur www.dbmoteurs.fr

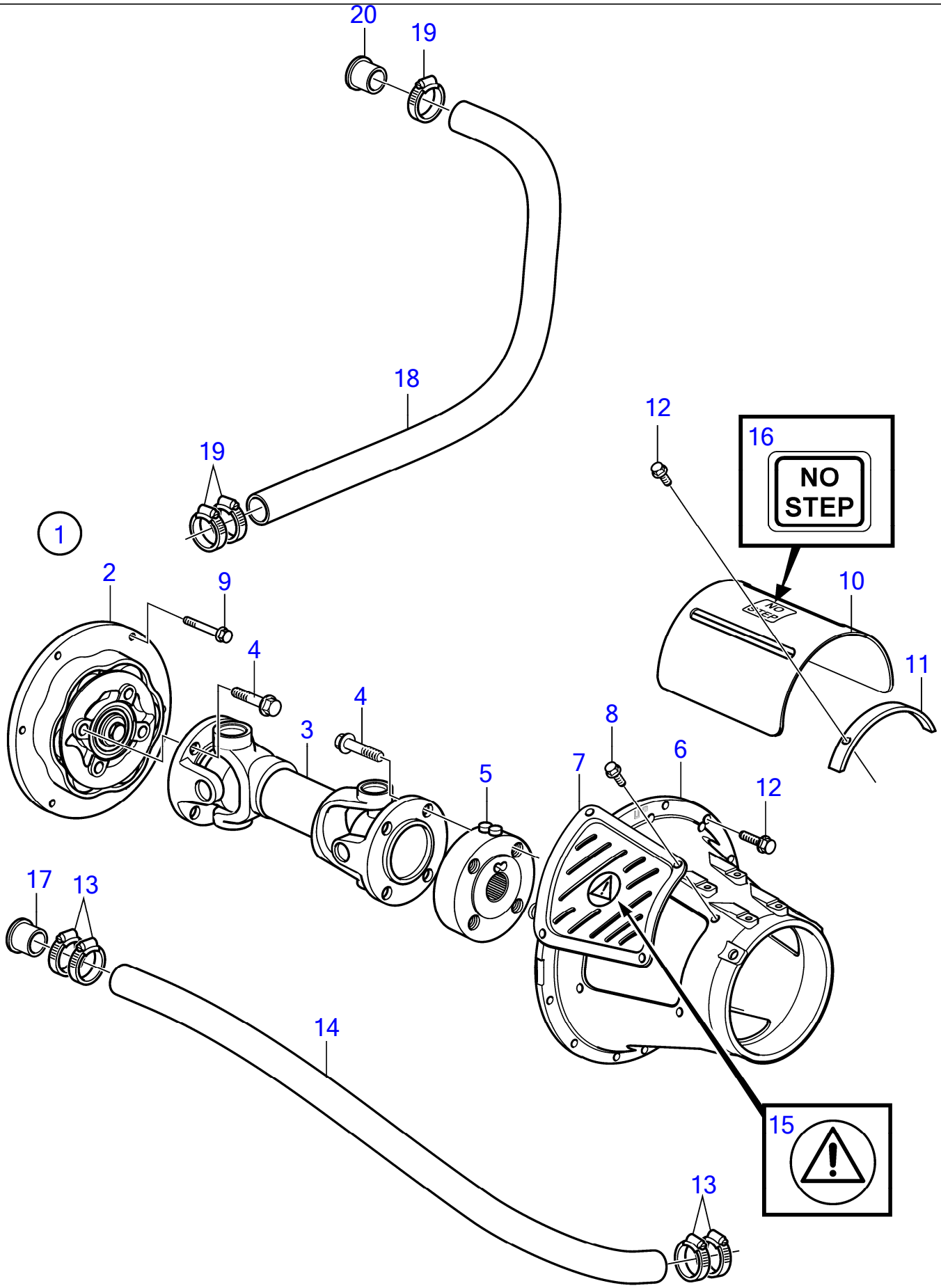

Plus d'informations sur www.dbmoteurs.fr

44 Arbre d'accouplement et boîtier, diesel, 335mm

D6-330D-F, D6-370D-F, D6-435D-F

No Réf	No Pièce	Qté requis	Désignation	Notes
1	21393521	1	Coupleur flexible	
2	21509615	1	· Kit rouleaux	Le kit contient 6 galets en caoutchouc
3	3861048	1	Arbre hélice	L=335mm
4	465826	8	Vis à embase	
5	3862153	1	Bride	
6	21657788	1	Capot protection	
7	3862871	2	Écran de protection	
8	968476	8	Vis à embase	L=13mm
9	965186	8	Vis à embase	L=50mm
10	3862515	1	Tôle protection	
11	3862869	1	Bague serrage	
12	946752	12	Vis à embase	L=35mm
13	961672	4	Collier serrage	Std/rehausse
14	1140670	X	Flexible echappement	
15	3817024	2	Autocollant	
16	841144	1	Autocollant	
17	3883983	1	Manchon	Ratio 2.08:1
18	1140670	1	Flexible echappement	Ratio 1.94:1, Ratio 1.82:1, Std/rehausse, L=780mm
19	961672	3	Collier serrage	Ratio 1.94:1, Ratio 1.82:1
20	3819914	1	Manchon	Ratio 1.94:1, Ratio 1.82:1

Plus d'informations sur www.dbmoteurs.fr

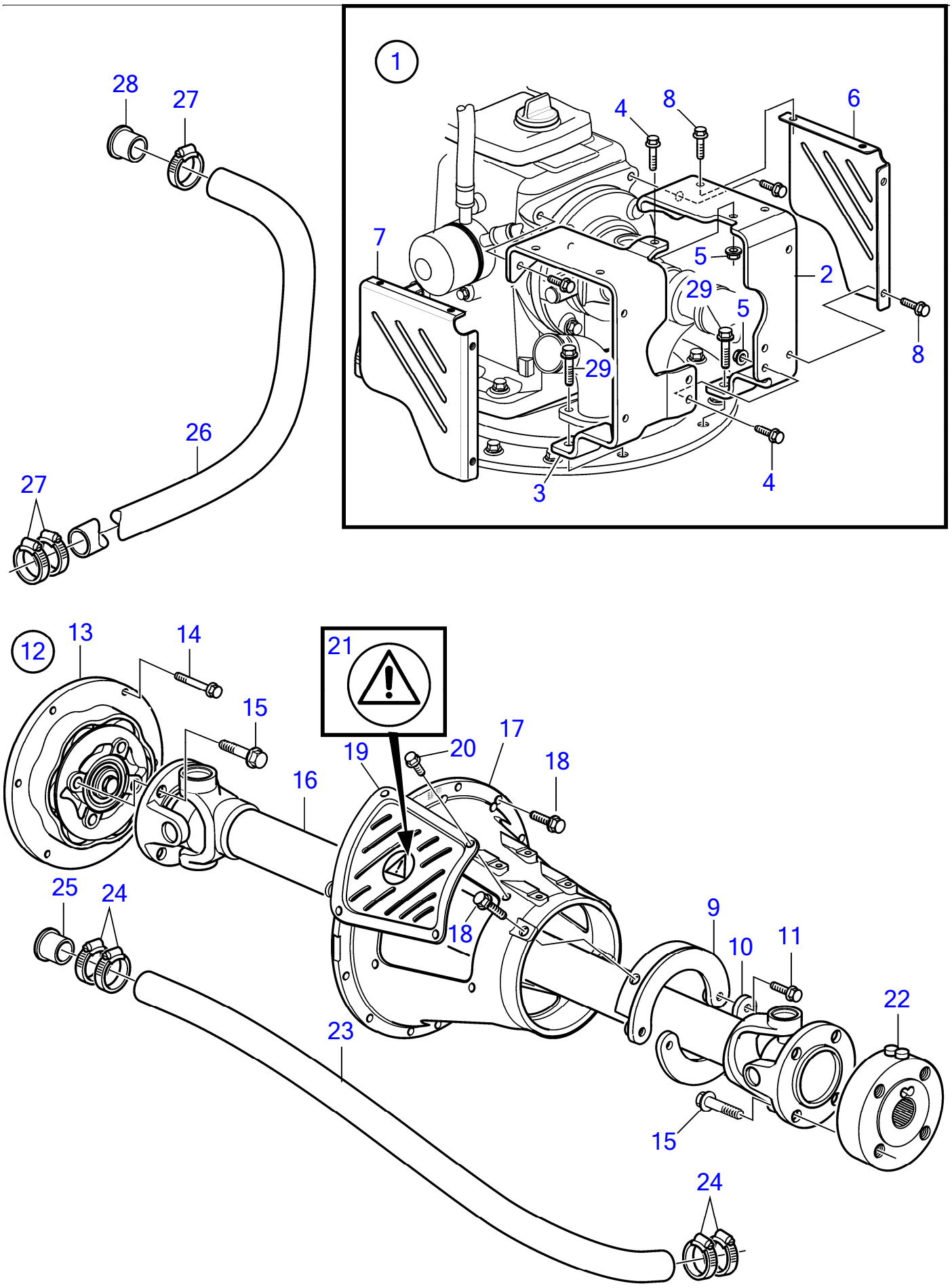

Plus d'informations sur www.dbmoteurs.fr

No Réf	No Pièce	Qté requis	Désignation	Notes
1		1	Blocage sécurité	
2	3812835	1	· Console	Bâbord
3	3812812	1	· Console	Tribord
4	946472	5	· Vis à embase	
5	971095	3	· Écrou à bride	
6	21496784	1	· Gaine	
7	3812863	1	· Gaine	
8	946173	8	· Vis à embase	
9	3594012	1	· Blocage sécurité	
10	3817572	1	· Tôle	
11	946472	2	· Vis à embase	
12	21393521	1	Coupleur flexible	
13	21509615	1	· Kit rouleaux	Le kit contient 6 galets en caoutchouc
14	965186	8	Vis à embase	
15	465826	8	Vis à embase	
16	3818295	1	Arbre hélice	L=570-650mm
	3818293	1	Arbre hélice	L=670-750mm
	3818292	1	Arbre hélice	L=770-850mm
	3818291	1	Arbre hélice	L=870-950mm
	3818290	1	Arbre hélice	L=970-1050mm
	3818289	1	Arbre hélice	L=1070-1150mm
	3818288	1	Arbre hélice	L=1170-1250mm
	3817454	1	Arbre hélice	L=1270-1350mm
	3817453	1	Arbre hélice	L=1370-1450mm
	3817452	1	Arbre hélice	L=1470-1550mm
	3817451	1	Arbre hélice	L=1570-1650mm
	3817450	1	Arbre hélice	L=1670-1750mm
17	21657788	1	Capot protection	
18	946752	12	Vis à embase	M10x35mm
19	3862871	2	Écran de protection	
20	968476	8	Vis à embase	
21	3817024	2	Autocollant	
22	3862153	1	Bride	
23	1140670	X	Flexible echappement	
24	961672	4	Collier serrage	
25	3883983	1	Manchon	Ratio 2.08:1
26	1140670	1	Flexible echappement	Ratio 1.94:1, Ratio 1.82:1
27	961672	3	Collier serrage	Ratio 1.94:1, Ratio 1.82:1
28	3819914	1	Manchon	Ratio 1.94:1, Ratio 1.82:1
29		2	Vis	

Plus d'informations sur www.dbmoteurs.fr

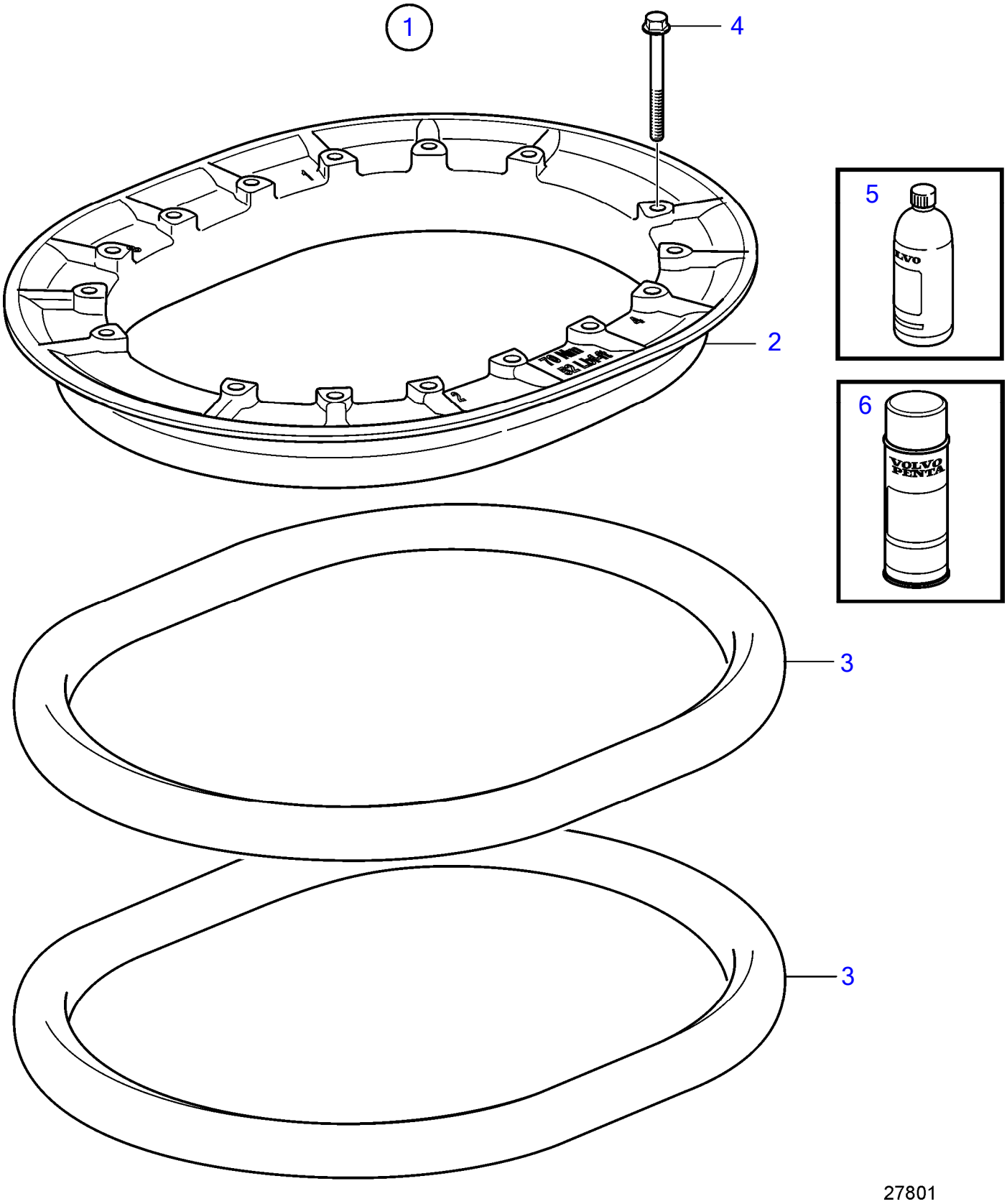

Plus d'informations sur www.dbmoteurs.fr

44 Kit de montage, bague de serrage

D6-370D-F, D6-435D-F

No Réf	No Pièce	Qté requis	Désignation	Notes
1		1	Kit montage	
2	22490672	1	· Bague serrage	
3	3861068	2	· Bague caoutchouc	
4	983943	16	· Vis à embase	L=115mm
5	3817243	1	· Lubrifiant	
6	9510227	1	Produit antirouille	Utilisé en haut de bague de serrage.

Plus d'informations sur www.dbmoteurs.fr

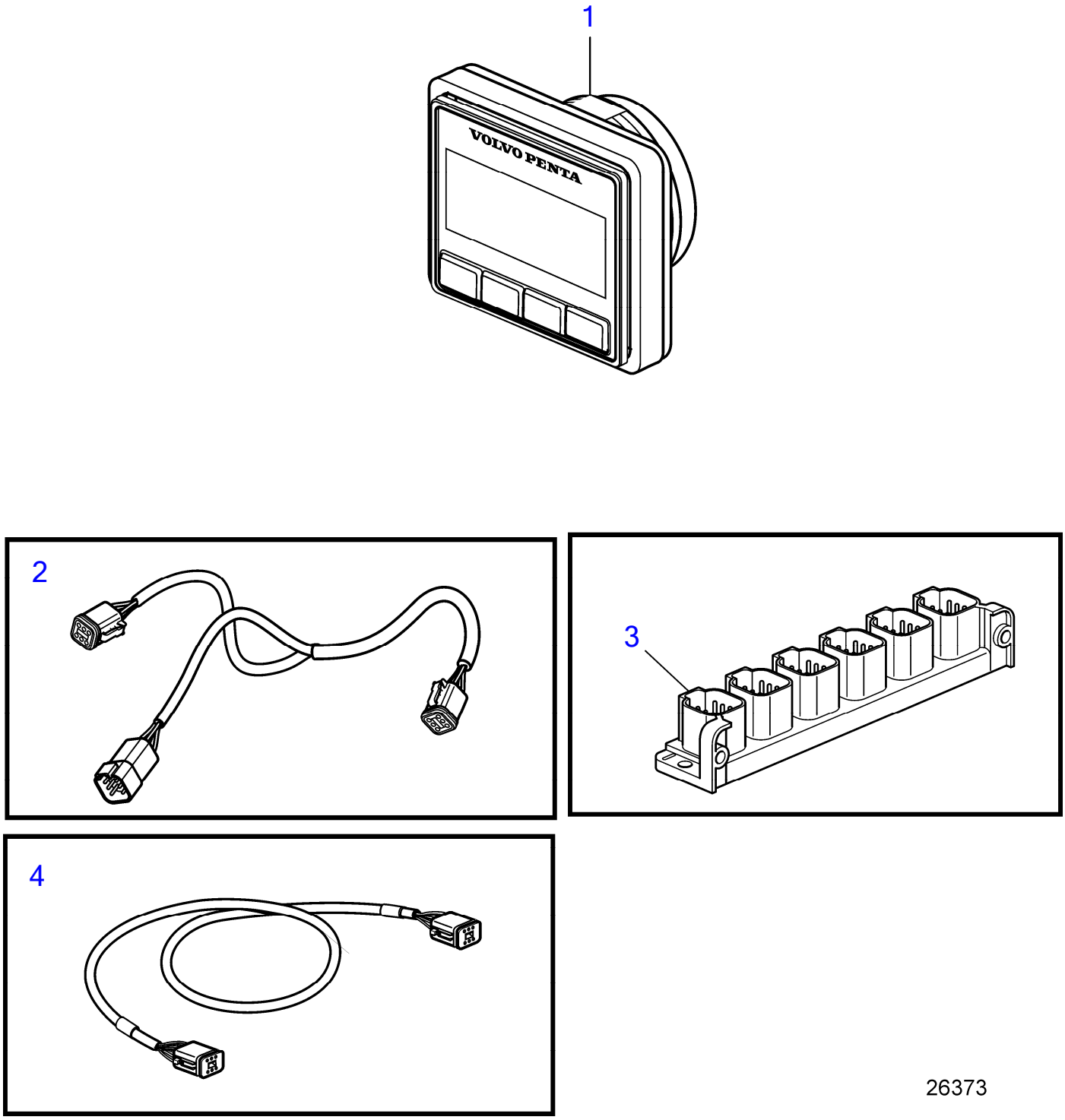

Plus d'informations sur www.dbmoteurs.fr

No Réf	No Pièce	Qté requis	Désignation
1	21846926	1	Panneau afficheur
2	3588972	1	Kit cables
3	21469055	1	Bloc connexion
4	3886666	3	Cable

Plus d'informations sur www.dbmoteurs.fr

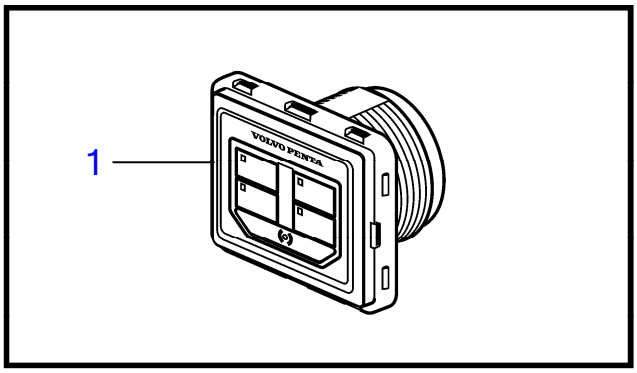

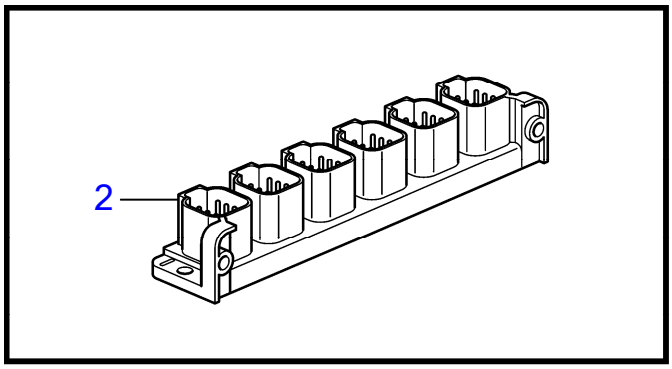

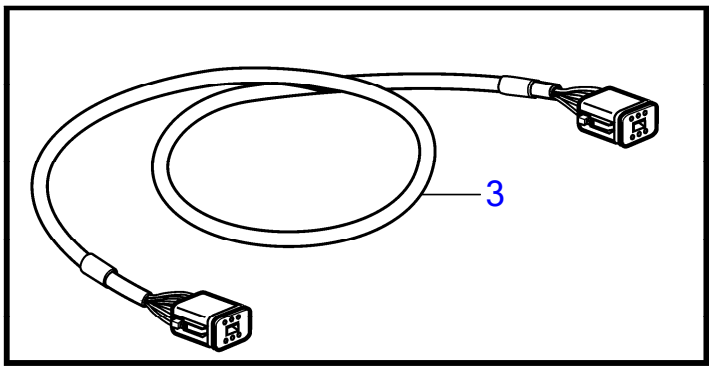

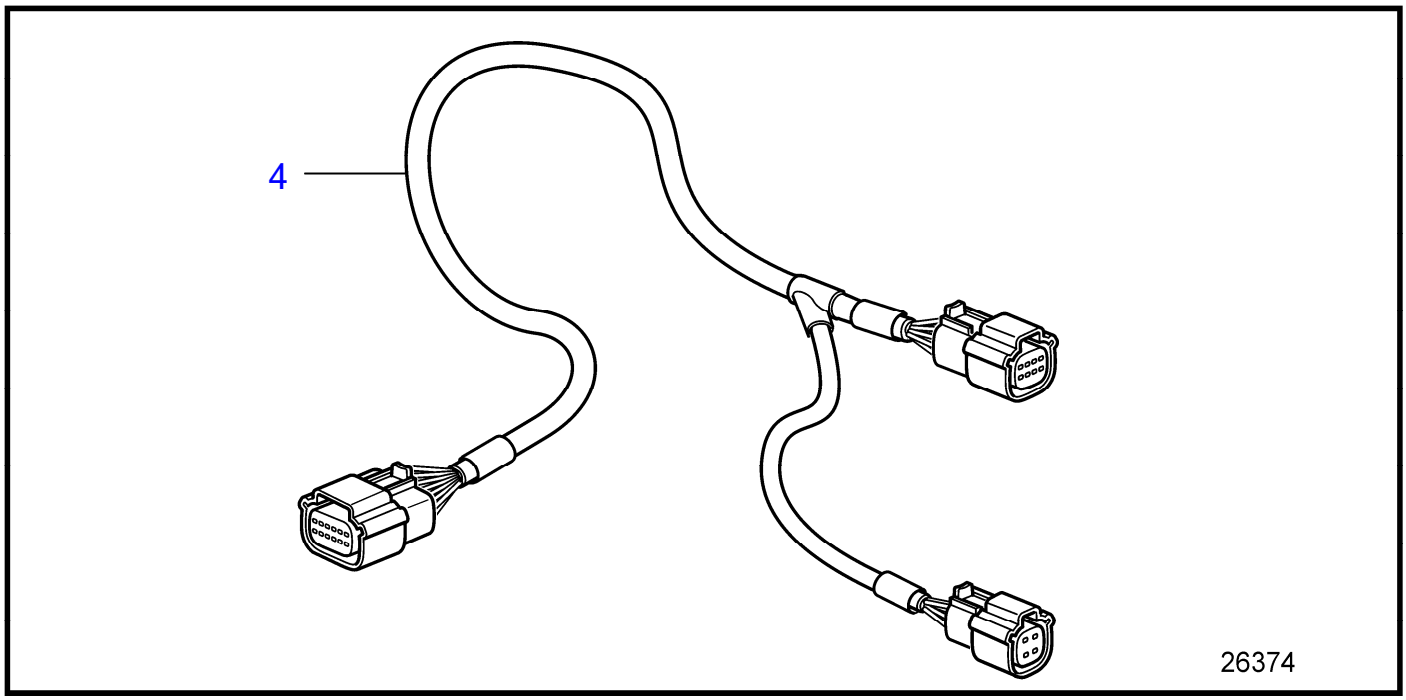

Plus d'informations sur www.dbmoteurs.fr

No Réf	No Pièce	Qté requis	Désignation
1	21836809	1	Panneau
2	21469055	1	Bloc connexion
3	3886666	1	Cable
4	21693208	1	Cable

Plus d'informations sur www.dbmoteurs.fr

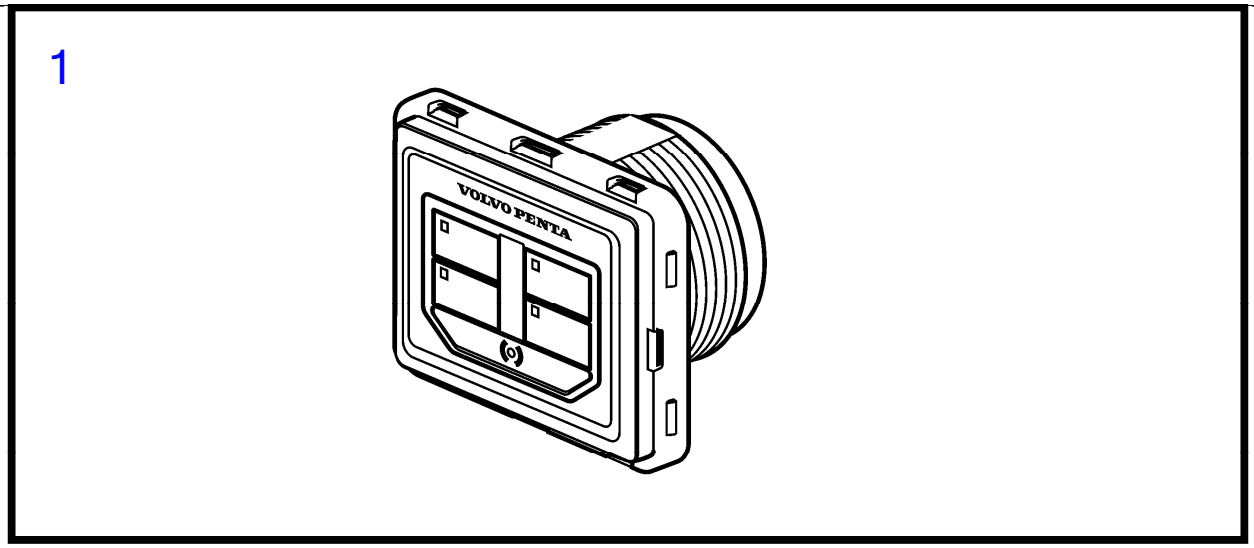

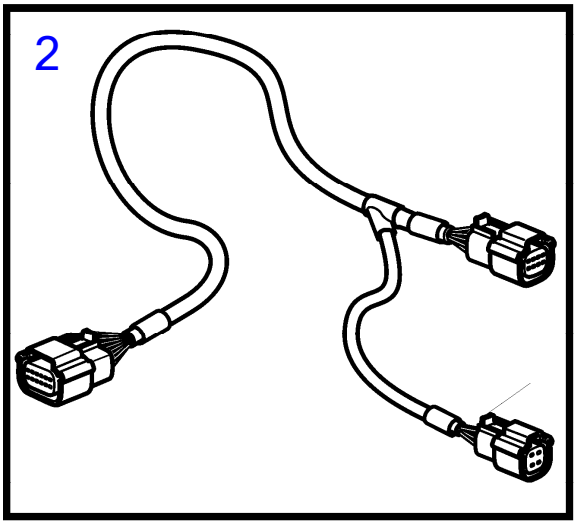

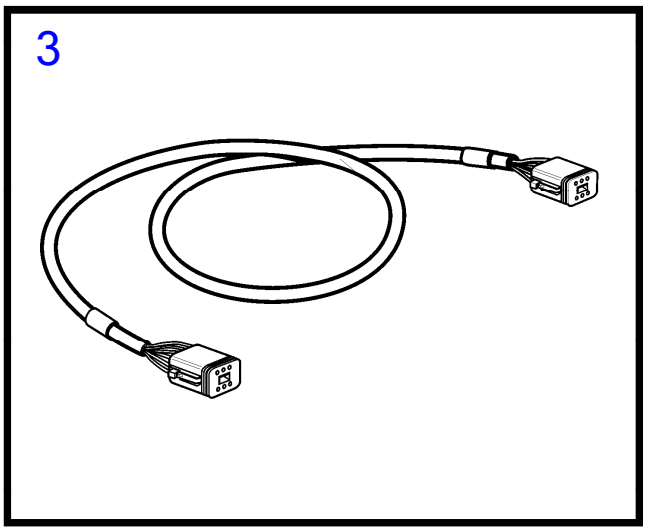

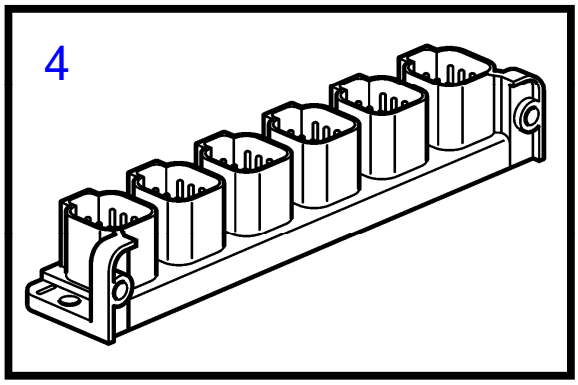

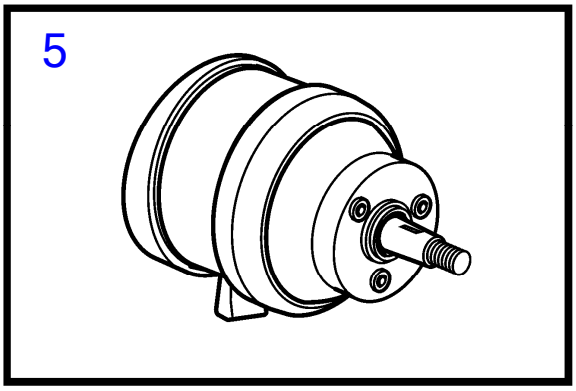

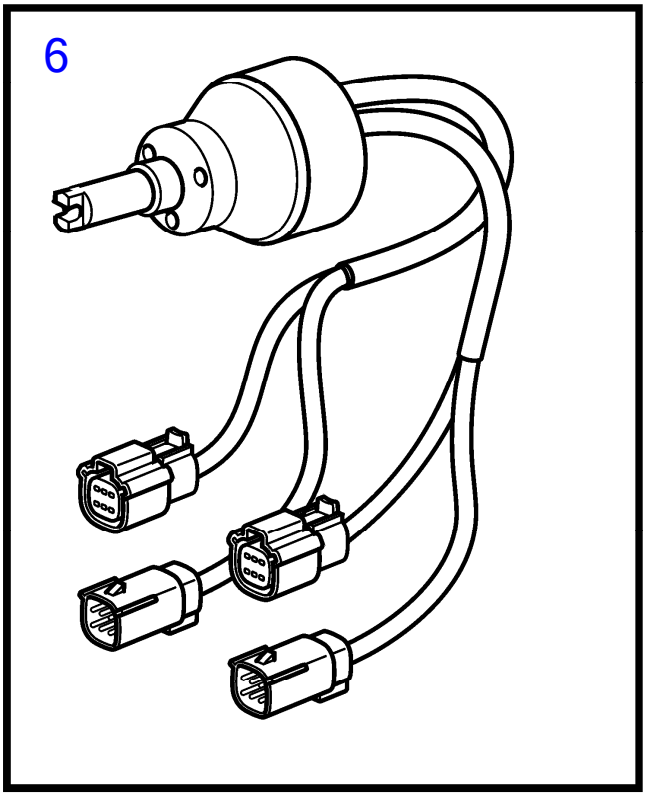

Plus d'informations sur www.dbmoteurs.fr

No Réf	No Pièce	Qté requis	Désignation	Notes
1	21836809	2	Panneau	Tableau double
2	21693208	1	Cable	Clé électronique faisceau de câbles double
3	3886666	7	Cable	
4	21469055	2	Bloc connexion	
5	21581323	1	Réglage volant	
6	21469560	1	Moyeu de volant	

Plus d'informations sur www.dbmoteurs.fr

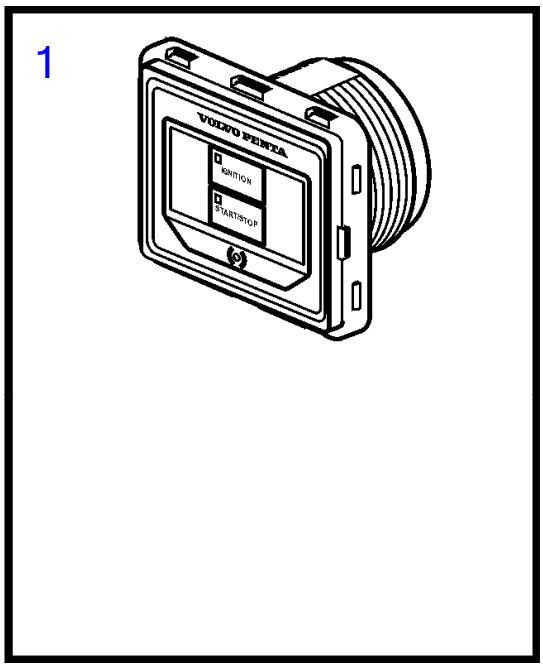

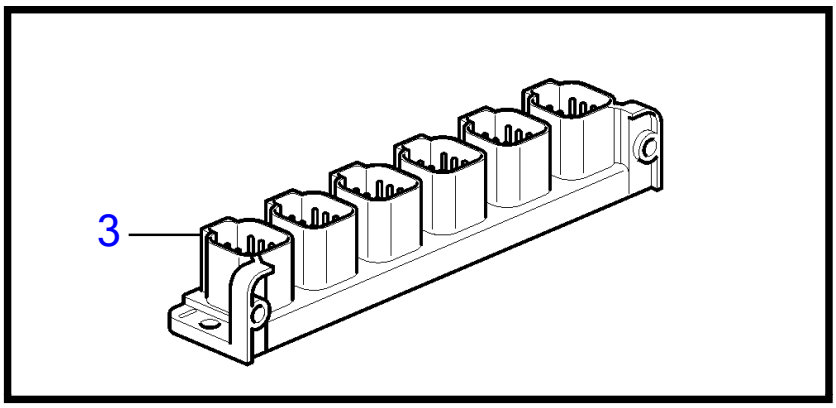

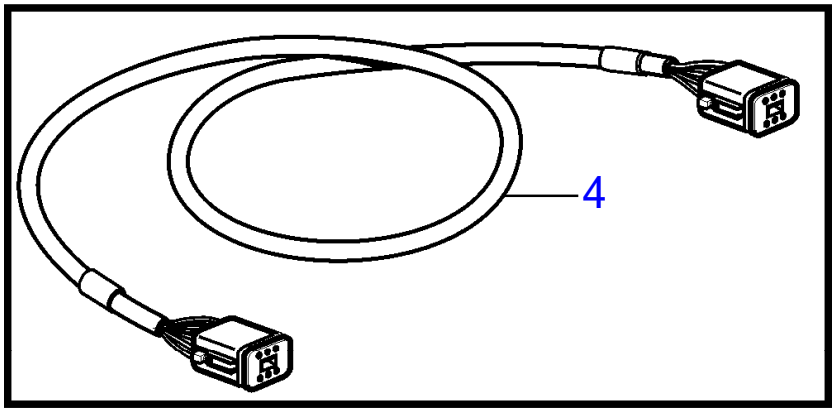

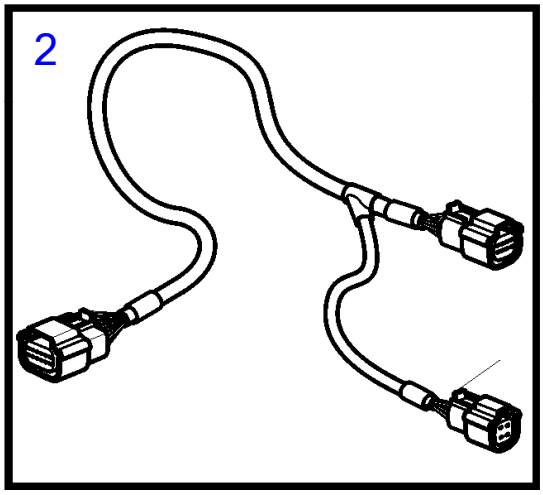

26368

Plus d'informations sur www.dbmoteurs.fr

No Réf	No Pièce	Qté requis	Désignation	Notes
1	21758304	1	Panneau	
2	21693204	1	Cable	Clé électronique faisceau de câbles simple
3	21469055	1	Bloc connexion	
4	3886666	3	Cable	

Plus d'informations sur www.dbmoteurs.fr

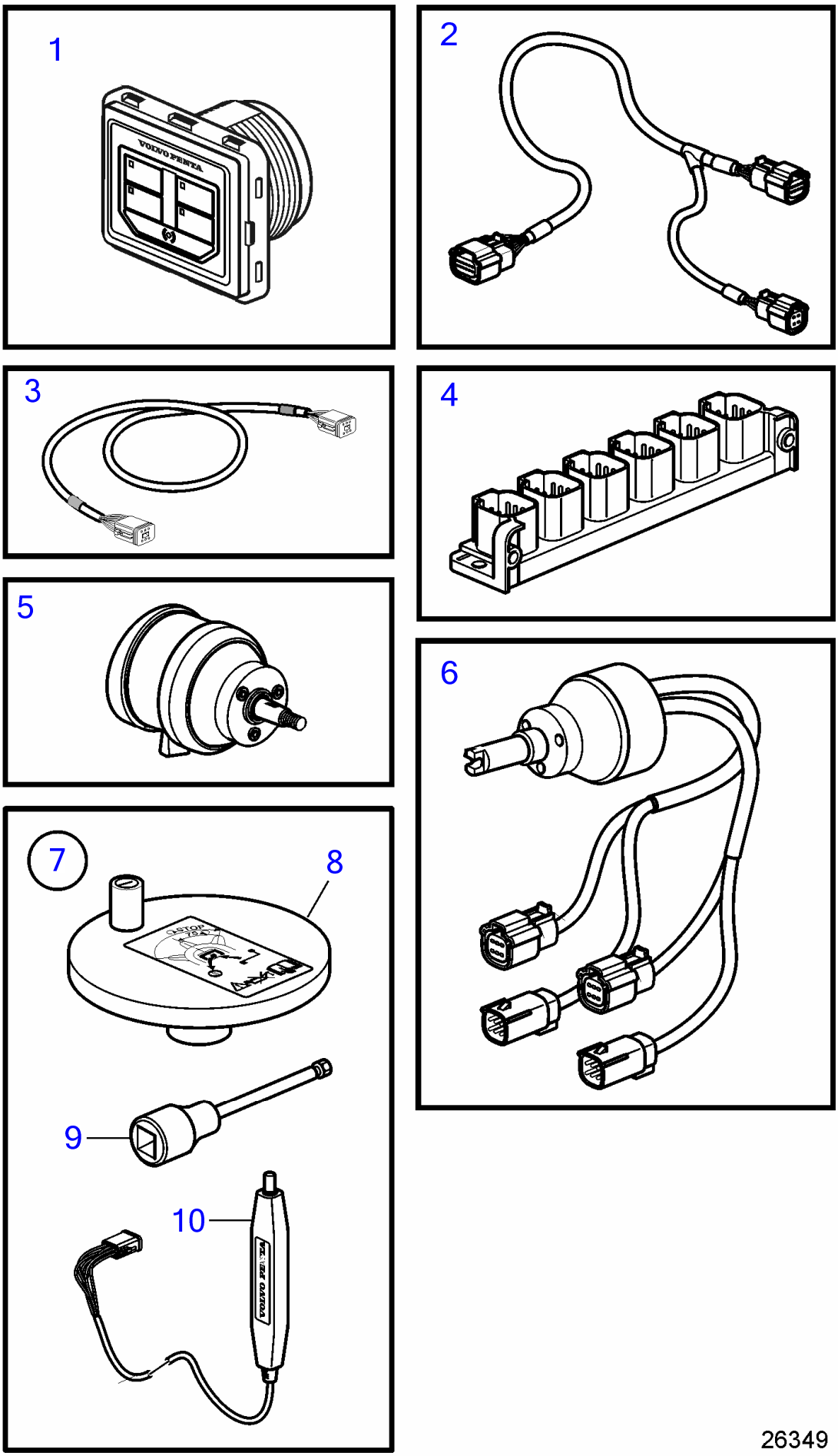

26349

Plus d'informations sur www.dbmoteurs.fr

No Réf	No Pièce	Qté requis	Désignation	Notes
1	21836809	1	Panneau	
2	21693208	1	Cable	
3	3886666	5	Cable	
4	21469055	1	Bloc connexion	
5	21581323	1	Réglage volant	
6	21469560	1	Moyeu de volant	
7	21673149	1		
8	3809570	1	· Manivelle	
9	3863070	1	· Outil	
10	(21379527)	1	· Rupteur	Réféence hors de gamme

Plus d'informations sur www.dbmoteurs.fr

26352

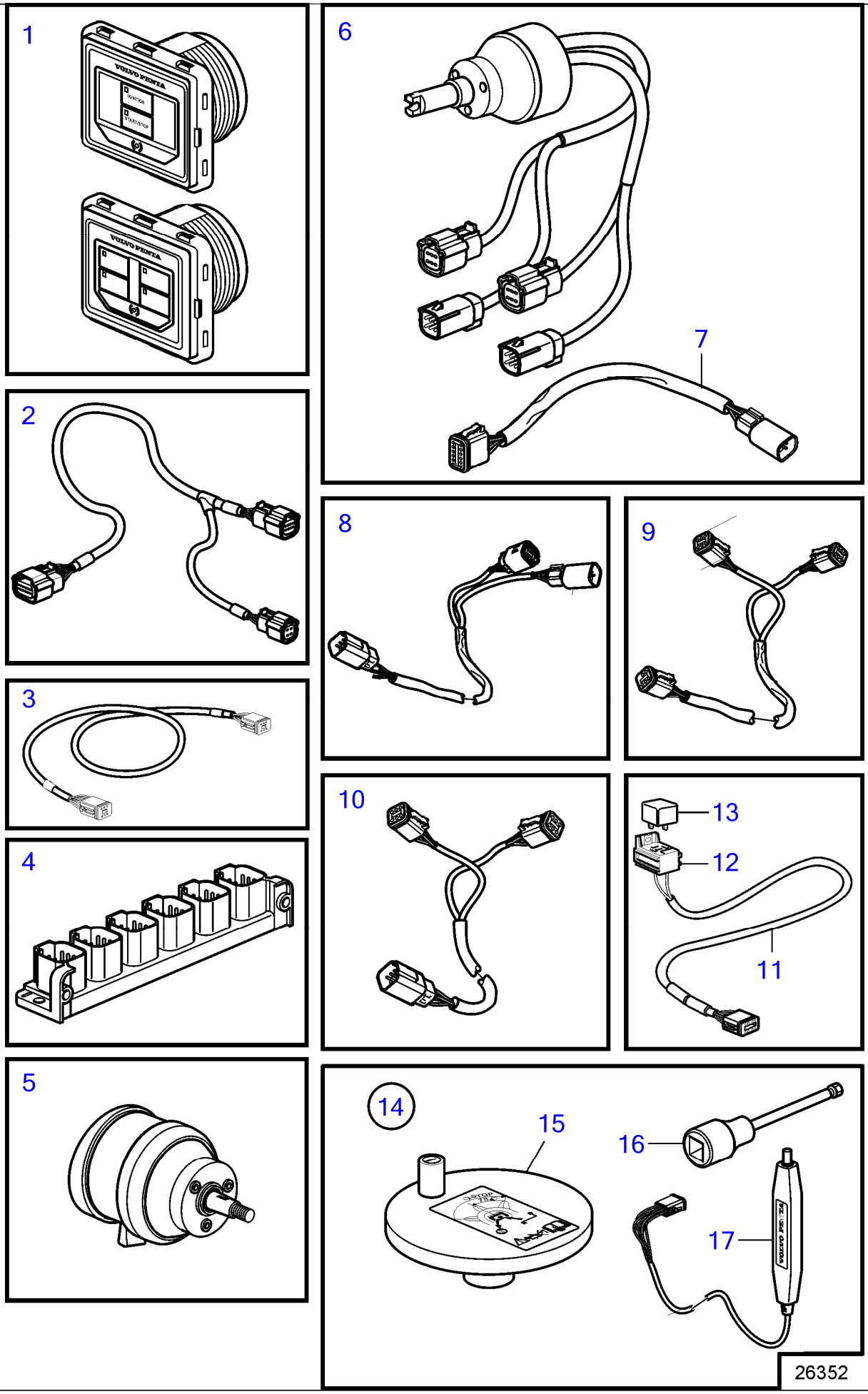

Plus d'informations sur www.dbmoteurs.fr

No Réf	No Pièce	Qté requis	Désignation	Notes
1	21758304	1	Panneau	Tableau simple
	21836809	1	Panneau	Tableau double
2	21693204	1	Cable	Clé électronique faisceau de câbles simple
	21693208	1	Cable	Clé électronique faisceau de câbles double
3	3886666	7	Cable	
4	21469055	2	Bloc connexion	
5	21581323	1	Réglage volant	
6	21469560	1	Moyeu de volant	
7	21421942	1	Cable	
8	21421941	2	Cable	Pour le système EVC et le moyeu 21469560.
9	21287072	1	Faisceau de cables	
10	21427460	1	Cable	
11	21427463	1	Cable	
12	977184	1	· Isolant	
13	873765	1	Relais	12V
	3171420	1	Relais	24V
14	21673149	1		
15	3809570	1	· Manivelle	
16	3863070	1	· Outil	
17	(21379527)	1	· Rupteur	Réféence hors de gamme

Plus d'informations sur www.dbmoteurs.fr

26353

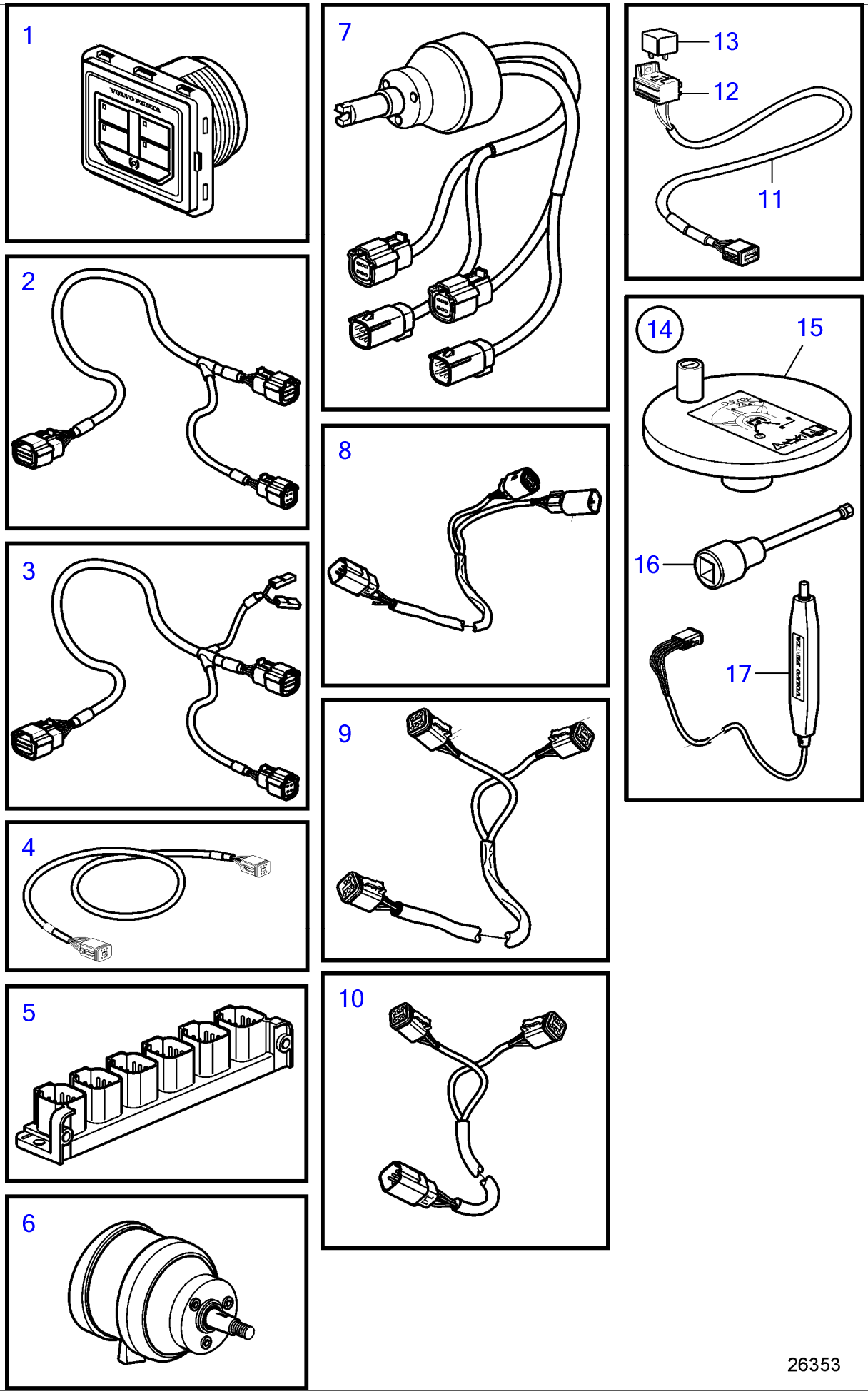

Plus d'informations sur www.dbmoteurs.fr

No Réf	No Pièce	Qté requis	Désignation	Notes
1	21836809	2	Panneau	Tableau double
2	21693208	1	Cable	Clé électronique faisceau de câbles double
3	21876876	1	Cable	Clé électronique faisceau de câbles quadruple
4	3886666	7	Cable	
5	21469055	2	Bloc connexion	
6	21581323	1	Réglage volant	
7	21469560	1	Moyeu de volant	
8	21421941	2	Cable	Pour le système EVC et le moyeu 21469560.
9	21287072	1	Faisceau de cables	
10	21427460	1	Cable	
11	21450563	2	Cable	
12	977184	1	· Isolant	
13	873765	1	Relais	12V
	3171420	1	Relais	24V
14	21673149	1		
15	3809570	1	· Manivelle	
16	3863070	1	· Outil	
17	(21379527)	1	· Rupteur	Réféence hors de gamme

Plus d'informations sur www.dbmoteurs.fr

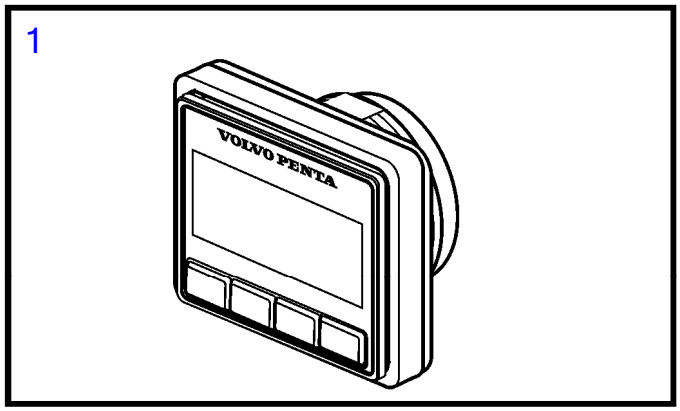

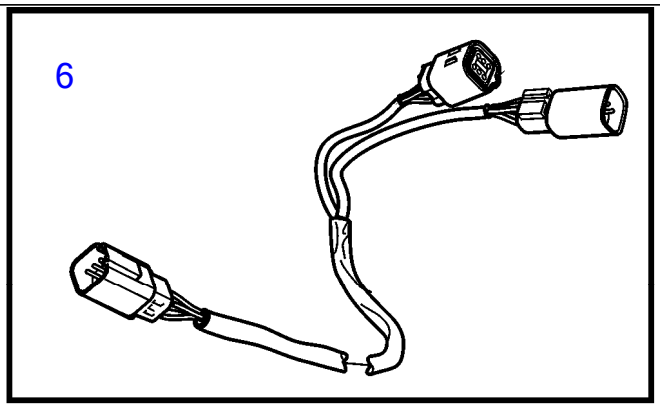

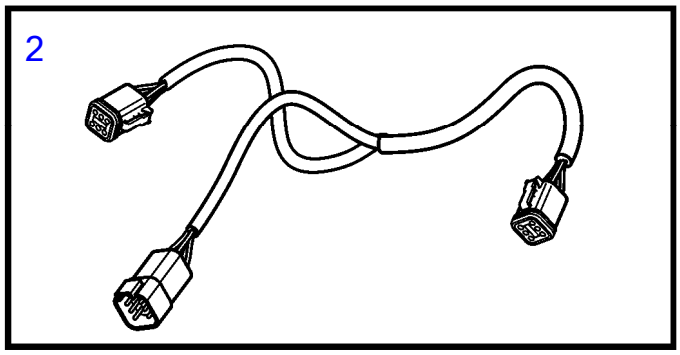

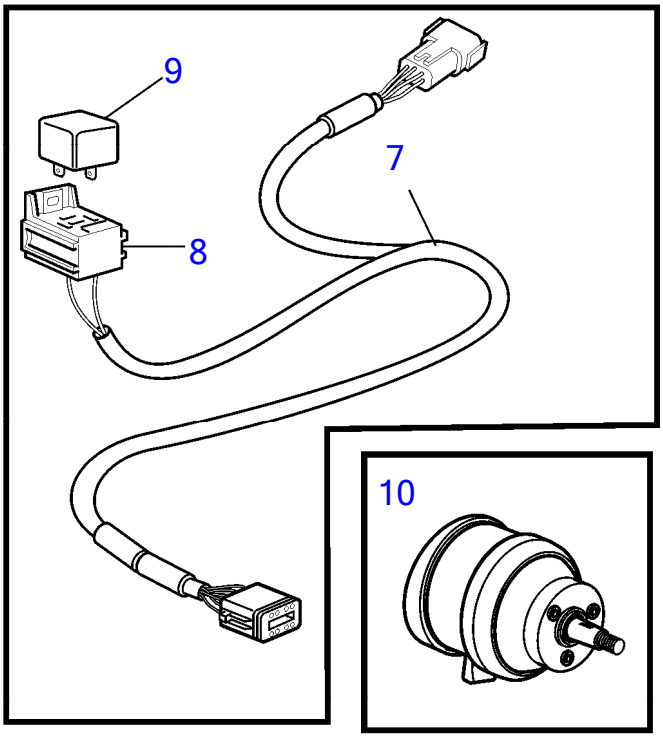

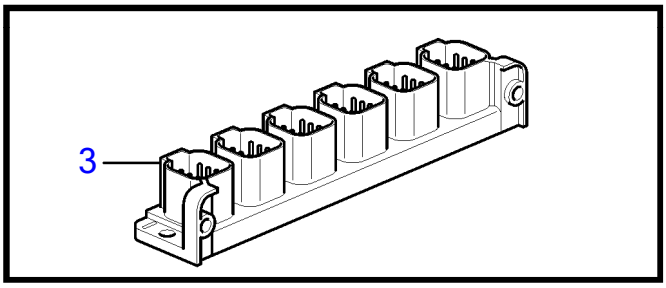

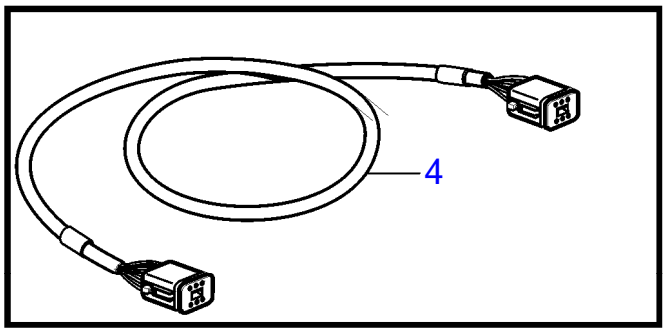

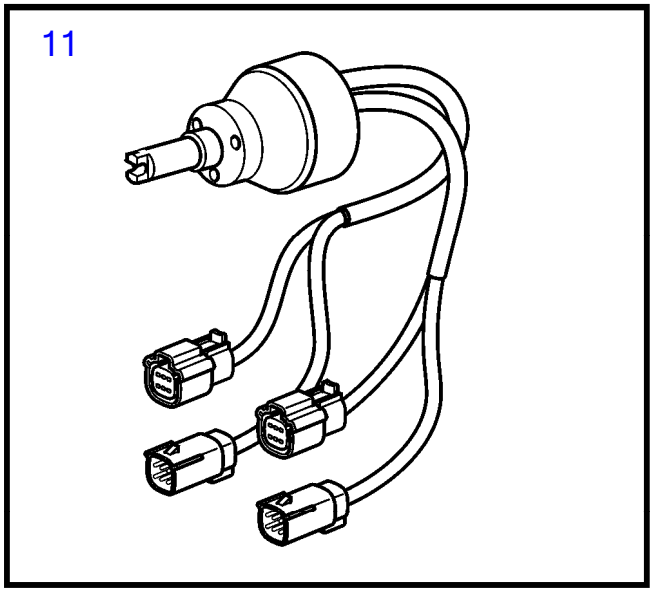

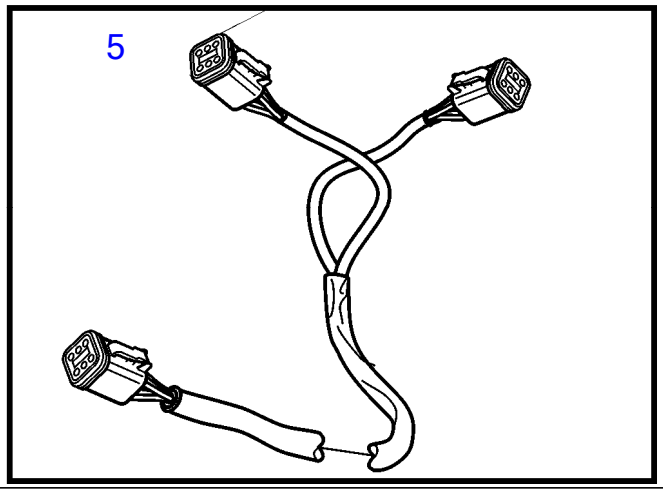

26359

Plus d'informations sur www.dbmoteurs.fr

No Réf	No Pièce	Qté requis	Désignation	Notes
1	21846926	1	Panneau afficheur	
2	3588972	4	Kit cables	
3	21469055	2	Bloc connexion	
4	3886666	9	Cable	
5	21287072	1	Faisceau de cables	
6	21421941	2	Cable	
7	21427463	1	Cable	
8	977184	1	· Isolant	
9	873765	1	Relais	12V
	3171420	1	Relais	24V
10	21581323	1	Réglage volant	
11	21469560	1	Moyeu de volant	

Plus d'informations sur www.dbmoteurs.fr

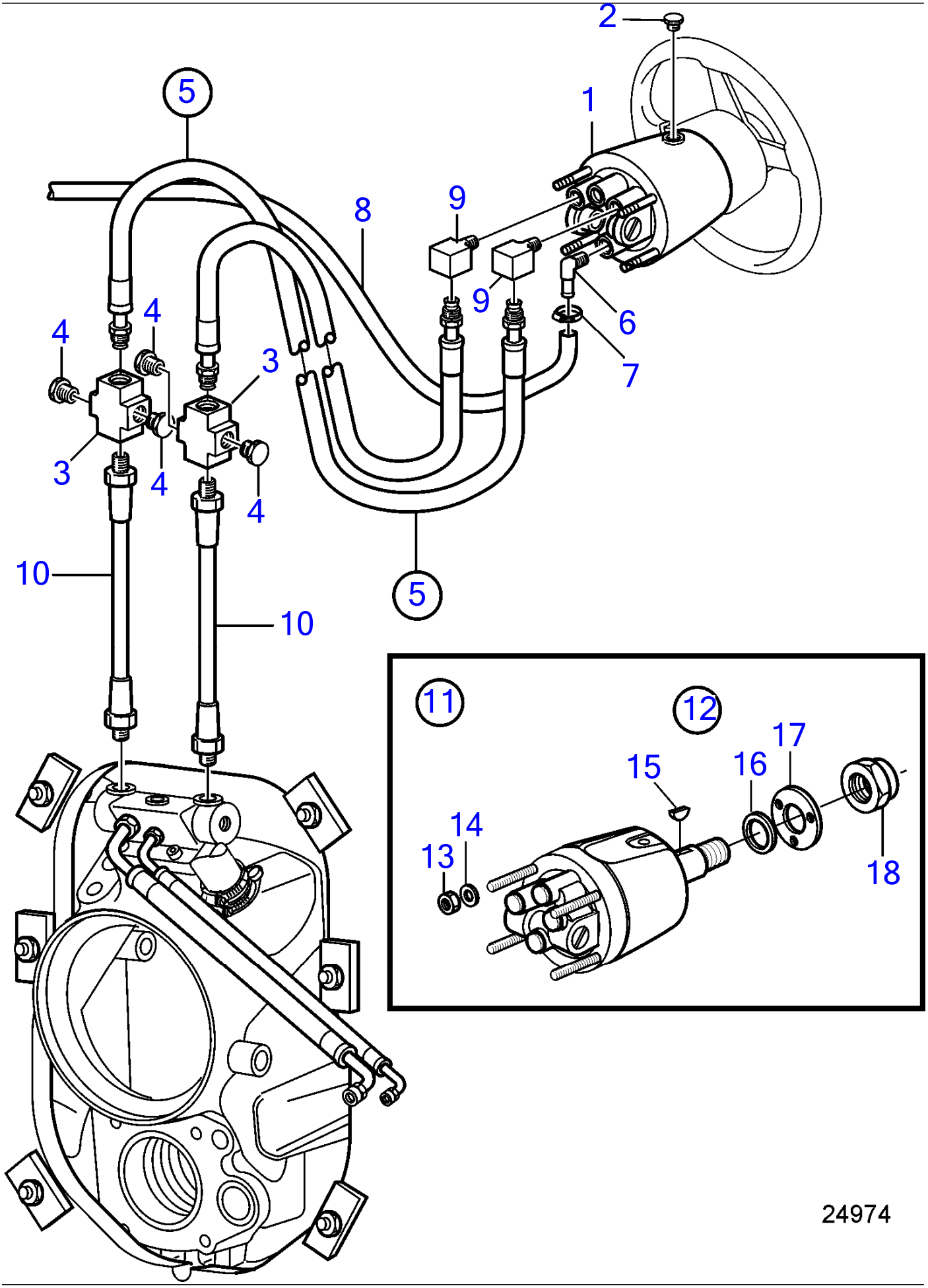

Plus d'informations sur www.dbmoteurs.fr

No Réf	No Pièce	Qté requis	Désignation	Notes
1	21349962	1	Pompe	Std, (888154)
	21349964	1	Pompe	Bascul., (888155)
2	889171	1	Tampon	Alt
	3588306	1	Tampon, purge	Alt
3	990205	2	Raccord en x	
4	984377	4	Tampon	
5	889150	1	Flexible	L=0,5m
	889151	1	Flexible	L=2,0m
	889152	1	Flexible	L=4,0m
	889153	1	Flexible	L=4,5m
	889154	1	Flexible	L=5.0m
	889155	1	Flexible	L=5,5m
	889156	1	Flexible	L=6,0m
	889157	1	Flexible	L=6,5m
	889158	1	Flexible	L=7,0m
	889159	1	Flexible	L=7,5m
	889160	1	Flexible	L=8,0m
	889161	1	Flexible	L=8,5m
	889162	1	Flexible	L=9.0m
	889163	1	Flexible	L=9,5m
	889164	1	Flexible	L=10,0m
	889165	1	Flexible	L=10,5m
	889167	1	Flexible	L=11,0m
	(889168)	1	Flexible	Réféence hors de gamme, L=11,5m
	889169	1	Flexible	L=12,0m
6		1	· Raccord flexible	
7	961663	2	· Collier serrage	
8		1	· Flexible	
		1	· Flexible retour	
9	984412	2	· Raccord coudé	
10	888202	2	Conduit flexible	
11	21349962	1	Pompe	
12	21384615	1	· Kit service	
13		4	· · Rondelle	
14		4	· · Ecrou	
15		1	· · Clé	
16		1	· · Bague	
17		1	· · Tôle étanchéité	
18		1	· · Ecrou	

Plus d'informations sur www.dbmoteurs.fr

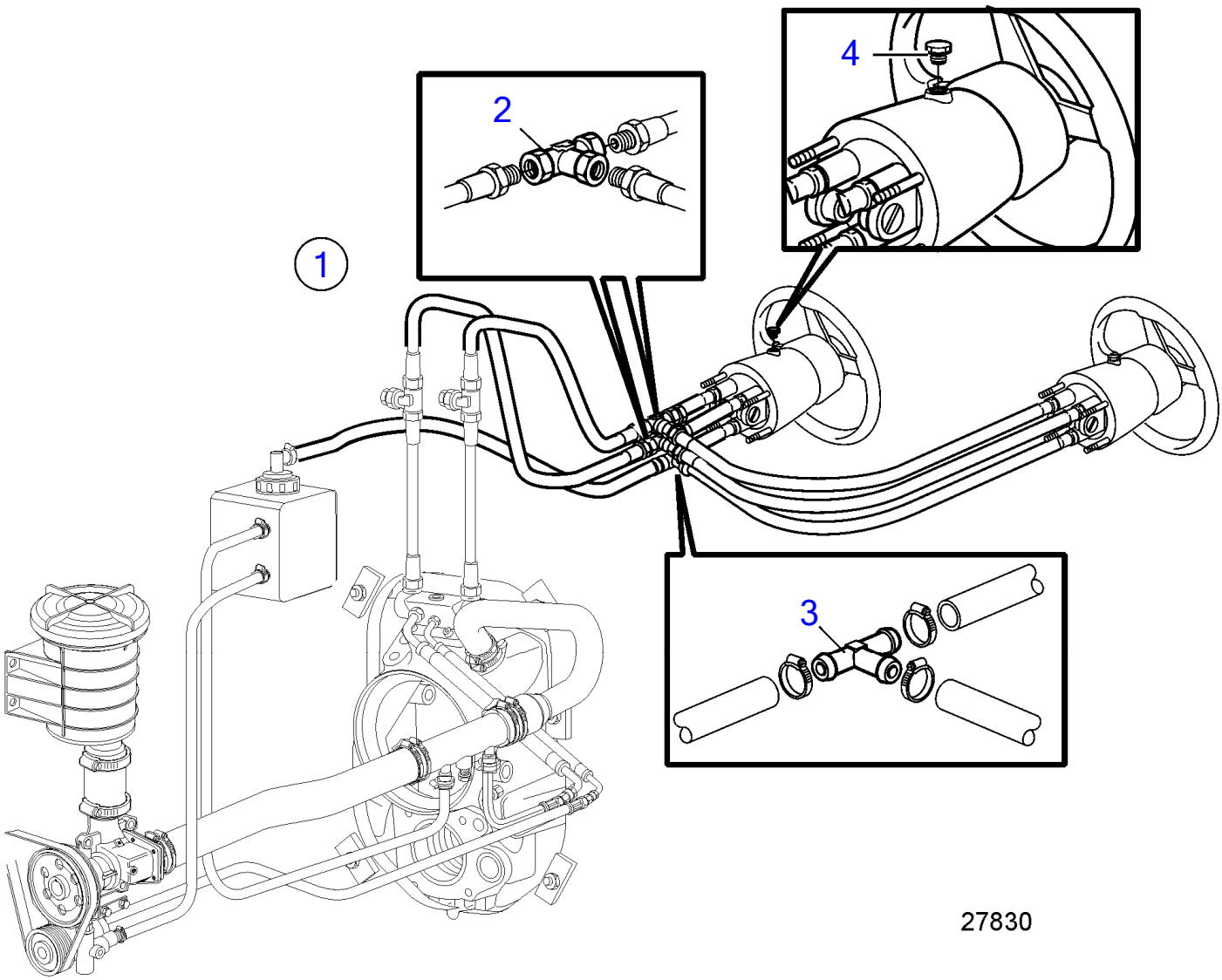

Plus d'informations sur www.dbmoteurs.fr

No Réf	No Pièce	Qté requis	Désignation
1	889276	1	Kit bouclier
2	984414	2	· Raccord-t
3	984445	1	· Raccord-t
4	889171	1	· Tampon

Plus d'informations sur www.dbmoteurs.fr

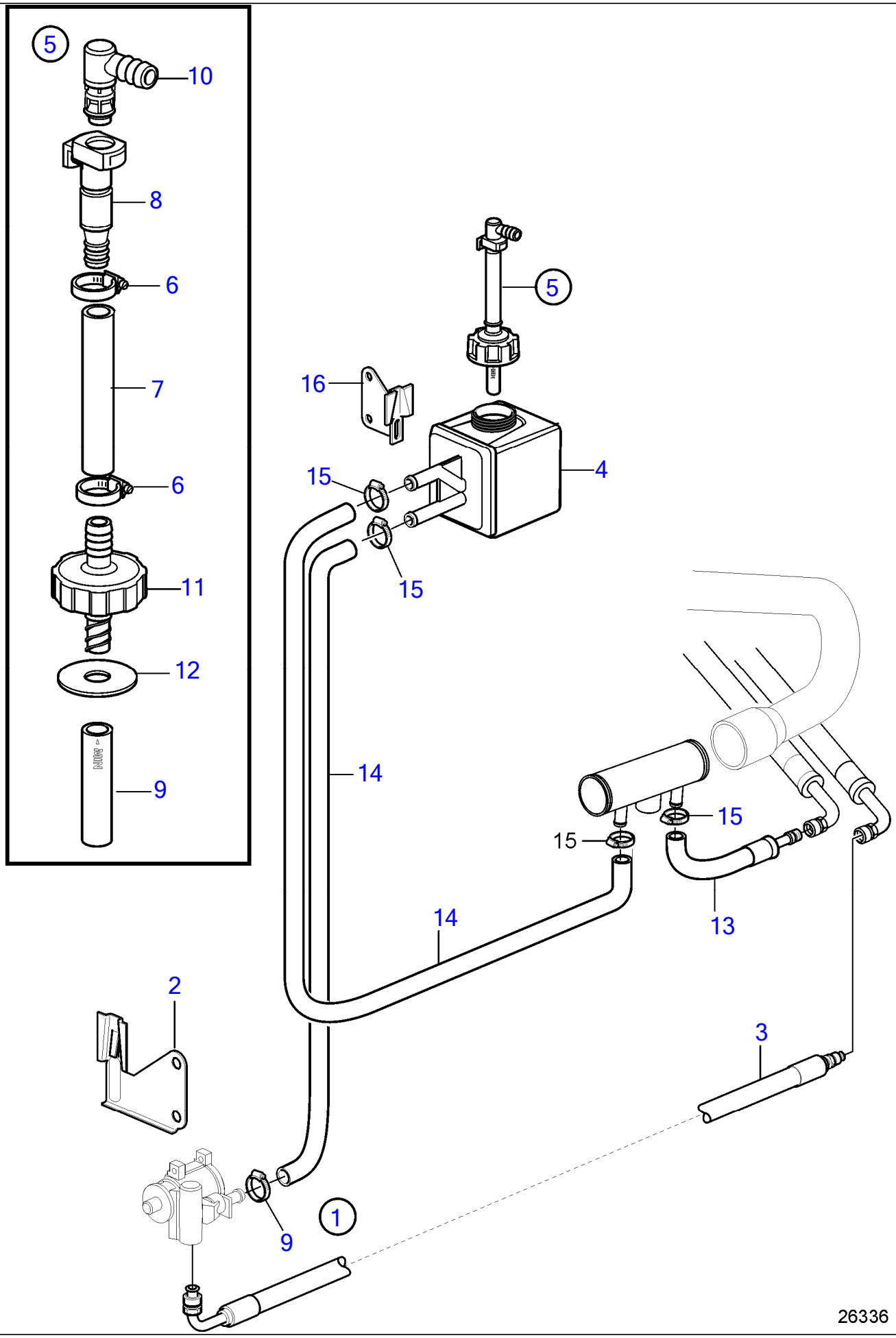

Plus d'informations sur www.dbmoteurs.fr

No Réf	No Pièce	Qté requis	Désignation	Notes
1		1	Kit montage	
2	856768	1	· Console	
3	21287109	1	· Flexible hydraulique	
	21503249	1	· Flexible hydraulique	Pour arbre de renvoi
4	3863190	1	· Réservoir	
5	21757268	1	· Gaine	
6	978166	2	· Collier serrage	
7	996189	1	· Flexible	
8	3588105	1	·	
9	3807238	1	· Tuyau	
10	3863252	1	· Coude	
11	21757269	1	· Gaine	
12	21769163	1	· Joint	
13	3808486	1	· Flexible hydraulique	
14	941995	X	· Flexible	L=2,5m
15	961664	3	· Collier serrage	
	961666	2	· Collier serrage	
16	856768	1	· Console	

Plus d'informations sur www.dbmoteurs.fr

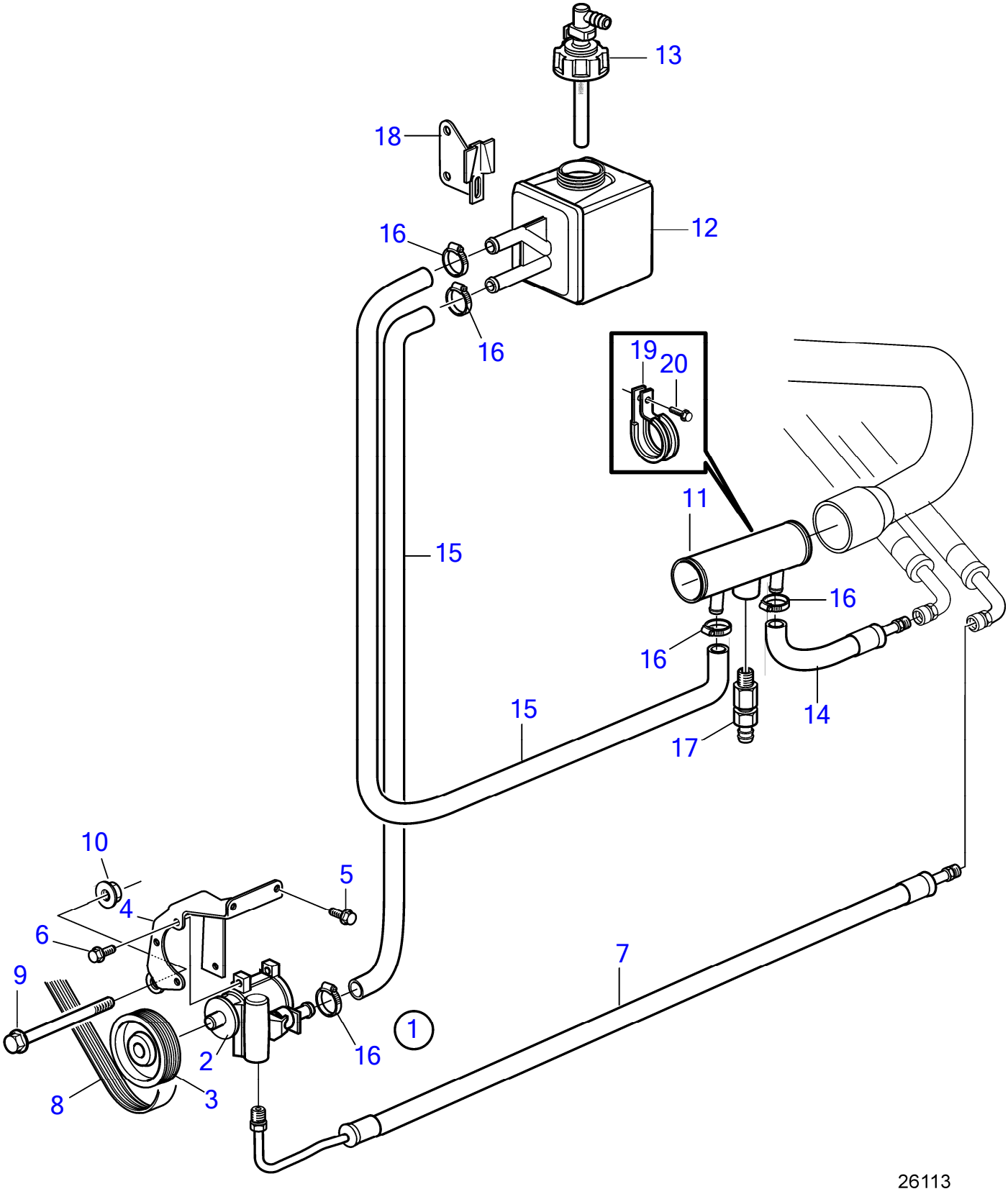

Plus d'informations sur www.dbmoteurs.fr

64 Kit de pompe d'assistance de direction, production récente. SN2006041050--

D6-300A-F, D6-300D-F (MC), D6-300I-F, D6-330A-F, D6-330D-F, D6-330I-F, D6-370A-F, D6-370D-F, D6-370I-F, D6-400A-F, D6-435D-F, D6-435I-SC-F, D6-435I-WJ-F

No Réf	No Pièce	Qté requis	Désignation	Notes
1	21474337	1	Servopompe	
2	21317314	1	· Pompe	
3	21299963	1	· Poulie	
4	21279536	1	· Console	
5	946025	2	· Vis à embase	
6	946440	3	· Vis à embase	
7	21287109	1	· Flexible hydraulique	
	21342749	1	Flexible hydraulique	Pour arbre de renvoi
8	21407028	1	Courroie striée	
9	946474	1	Vis à embase	
10	971096	1	Écrou à bride	
11	3584243	1	Radiateur	
12	3863190	1	Réservoir	
13	3863122	1	Gaine extérieure	
14	3808486	1	Flexible hydraulique	(889430)
15	941995	X	Flexible	L=2,5m
16	961664	3	Collier serrage	
	961666	2	Collier serrage	
17	949918	1	Robinet de fermeture	
18	856768	1	Console	
19	984474	1	Collier serrage	
20	945444	1	Vis à embase	

Plus d'informations sur www.dbmoteurs.fr

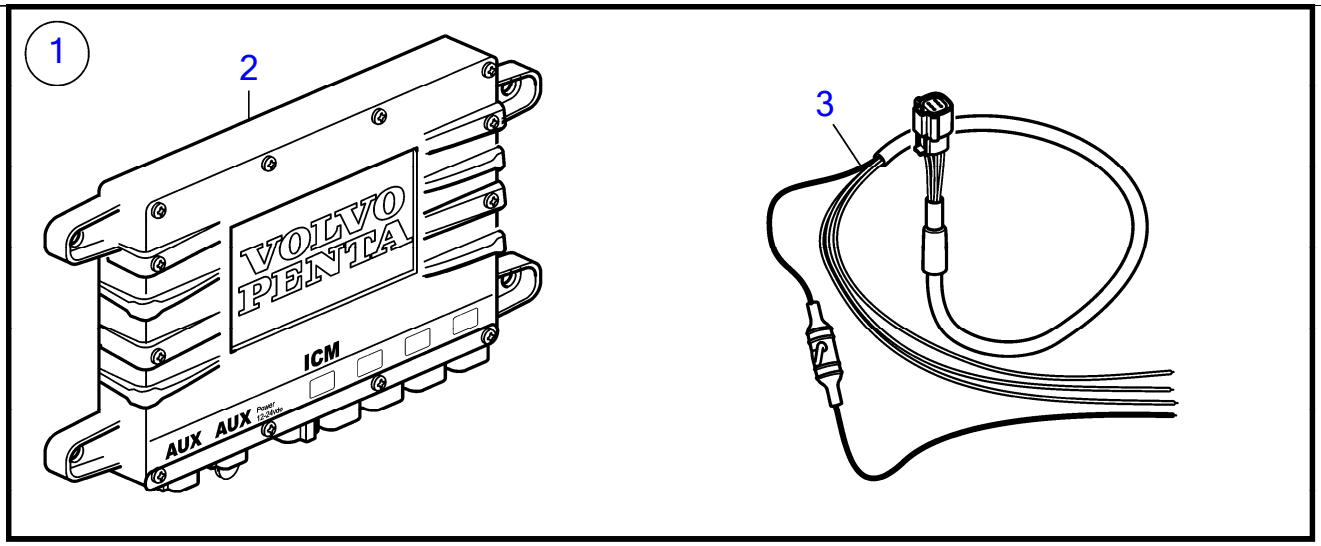

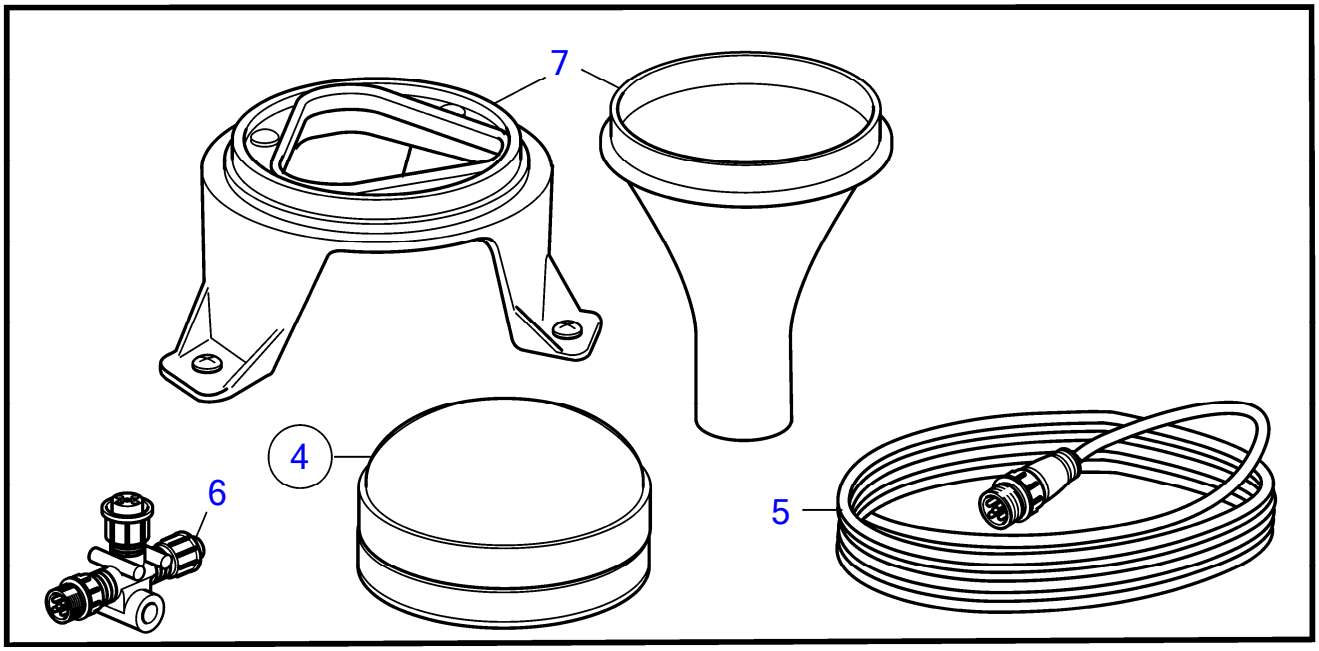

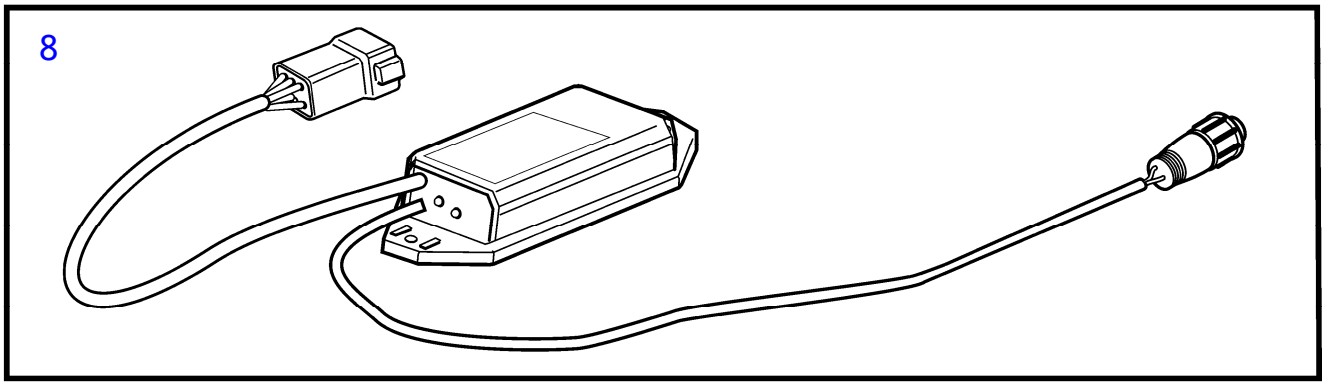

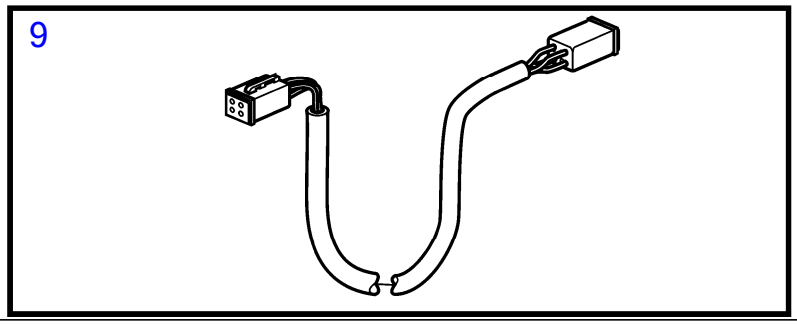

27893

Plus d'informations sur www.dbmoteurs.fr

No Réf	No Pièce	Qté requis	Désignation	Notes
1	21875631	1	Lot	AUTO
2	(21888395)	1	· Unité de commande	Réféence hors de gamme
3	21888965	1	· Câble d'alimentation	
4	(22079532)	1	Récepteur gps	Réféence hors de gamme, www.garmin.com (support)
5	21812194	1	· Cable	
6	21812195	1	· Raccord	
7	(22079542)	1	· Kit montage	Réféence hors de gamme, www.garmin.com (support)
8	3889758	1	Convertisseur	
9	21875632	1	Faisceau de cables	L=4000mm

Plus d'informations sur www.dbmoteurs.fr

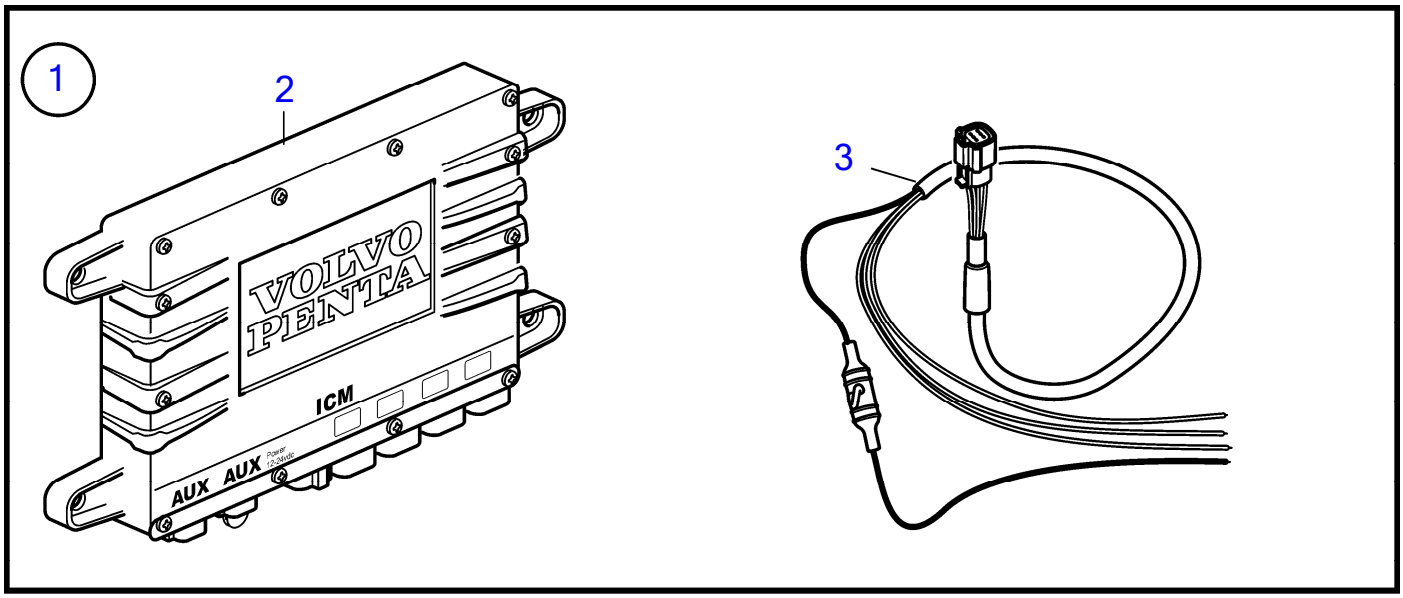

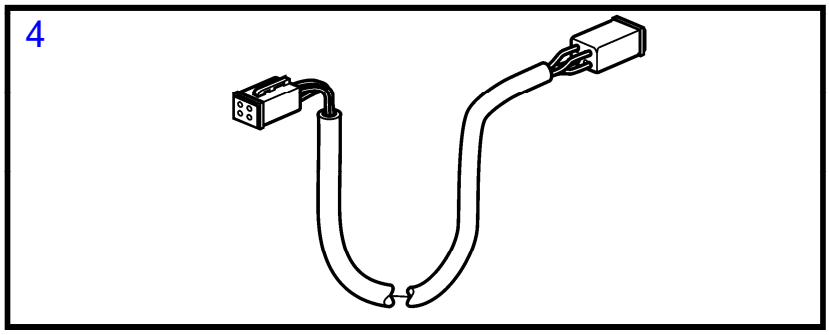

27894

Plus d'informations sur www.dbmoteurs.fr

No Réf	No Pièce	Qté requis	Désignation	Notes
1	21888398	1	Lot	MAN
2	(21888392)	1	· Unité de commande	Réféence hors de gamme
3	21888965	1	· Câble d'alimentation	
4	21875632	1	Faisceau de cables	L=4000mm

Plus d'informations sur www.dbmoteurs.fr

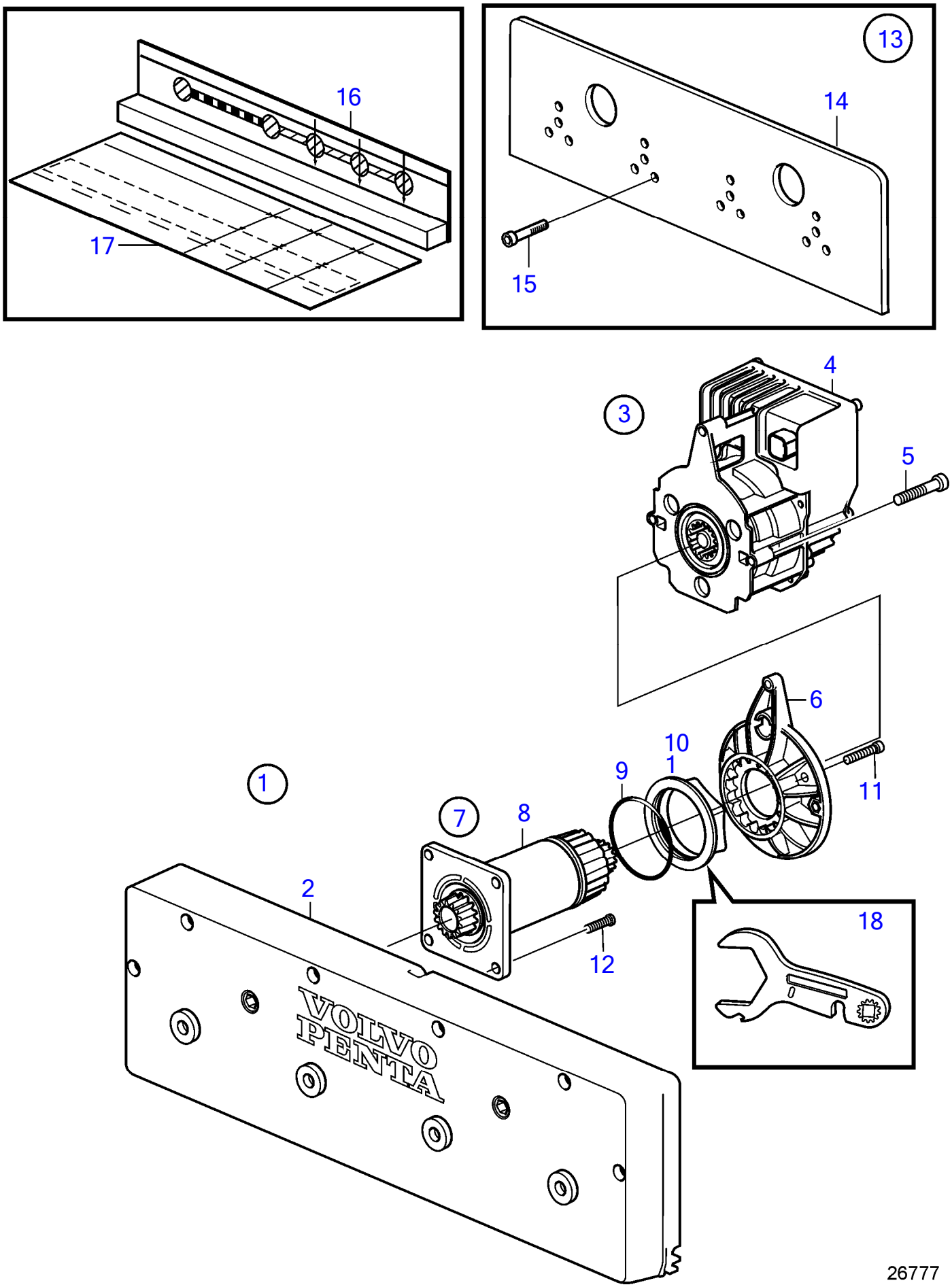

Plus d'informations sur www.dbmoteurs.fr

D6-300A-F, D6-300D-F (MC), D6-300I-F, D6-330A-F, D6-330D-F, D6-330I-F, D6-370A-F, D6-370D-F, D6-370I-F, D6-400A-F, D6-435D-F, D6-435I-SC-F, D6-435I-TC-F, D6-435I-WJ-F

No Réf	No Pièce	Qté requis	Désignation	Notes
1		1	Lot	
2	21947166	1	· Lot	
		1	· · Plaque de centrage	
3	21948237	2	Lot	
4	(21875630)	1	· Unité servo	Réféence hors de gamme
5	997677	3	· Vis à six pans creux	
6	21888972	2	· Plateau entraineur	
7	21888969	1	Kit d'essieu moteur	
8		1	· Arbre	
9	22088469	1	· Joint torique	
10	21890405	1	· Écrou à bride	
11	21890471	3	· Vis à 6 pans creux	
12	21955937	4	· Vis à 6 pans creux	
13	21889194	1	Lot	
14		1	· Plaque-guide	
15	996642	8	· Vis à six pans creux	
16	21970434	1	Gabarit percage	
17	21970436	1	Support	
18	21888526	1	Clé à vis	

Plus d'informations sur www.dbmoteurs.fr

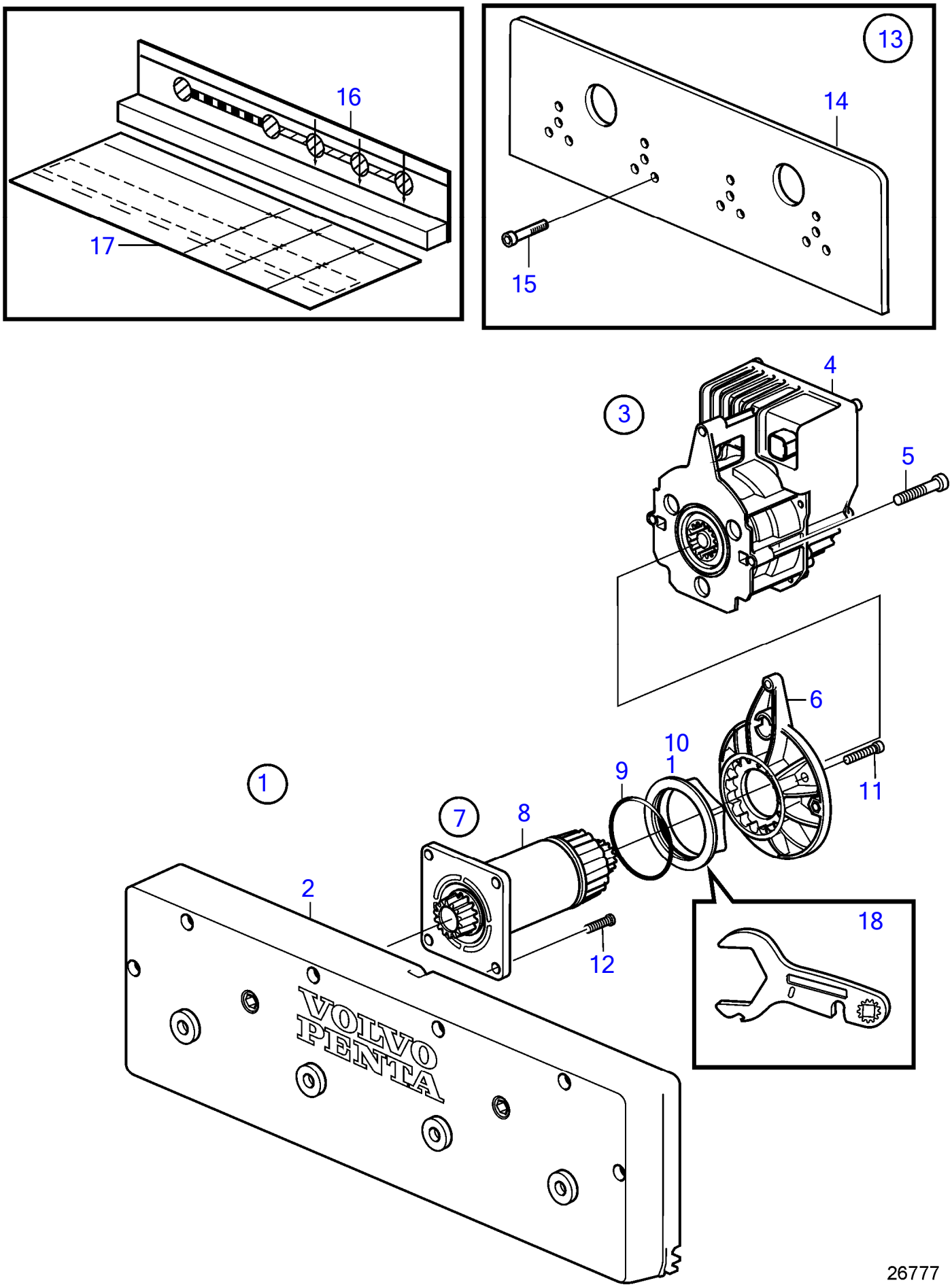

Plus d'informations sur www.dbmoteurs.fr

D6-300A-F, D6-300D-F (MC), D6-300I-F, D6-330A-F, D6-330D-F, D6-330I-F, D6-370A-F, D6-370D-F, D6-370I-F, D6-400A-F, D6-435D-F, D6-435I-SC-F, D6-435I-TC-F, D6-435I-WJ-F

No Réf	No Pièce	Qté requis	Désignation	Notes
1		1	Lot	
2	21947167	1	· Lot	
		1	· · Plaque de centrage	
3	21948237	2	Lot	
4	(21875630)	1	· Unité servo	Réféence hors de gamme
5	997677	3	· Vis à six pans creux	
6	21888972	2	· Plateau entraineur	
7	21888969	1	Kit d'essieu moteur	
8		1	· Arbre	
9	22088469	1	· Joint torique	
10	21890405	1	· Écrou à bride	
11	21890471	3	· Vis à 6 pans creux	
12	21955937	4	· Vis à 6 pans creux	
13	21889195	1	Lot	
14		1	· Plaque-guide	
15	996642	10	· Vis à six pans creux	
16	21970434	1	Gabarit percage	
17	21970436	1	Support	
18	21888526	1	Clé à vis	

Plus d'informations sur www.dbmoteurs.fr

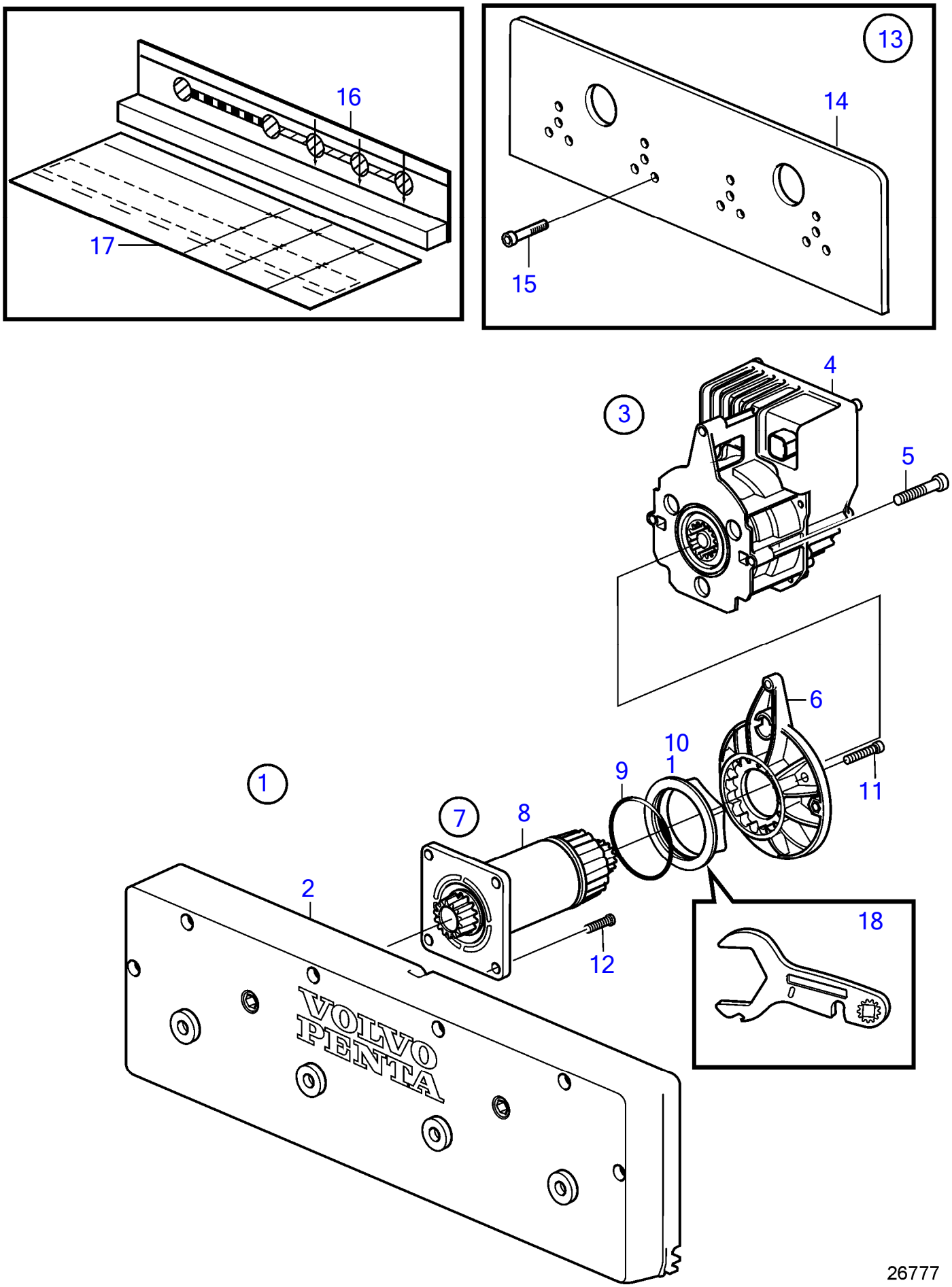

Plus d'informations sur www.dbmoteurs.fr

D6-300A-F, D6-300D-F (MC), D6-300I-F, D6-330A-F, D6-330D-F, D6-330I-F, D6-370A-F, D6-370D-F, D6-370I-F, D6-400A-F, D6-435D-F, D6-435I-SC-F, D6-435I-TC-F, D6-435I-WJ-F

No Réf	No Pièce	Qté requis	Désignation	Notes
1		1	Lot	
2	21947168	1	· Lot	
		1	· · Plaque de centrage	
3	21948237	2	Lot	
4	(21875630)	1	· Unité servo	Réféence hors de gamme
5	997677	3	· Vis à six pans creux	
6	21888972	2	· Plateau entraineur	
7	21888969	1	Kit d'essieu moteur	
8		1	· Arbre	
9	22088469	1	· Joint torique	
10	21890405	1	· Écrou à bride	
11	21890471	3	· Vis à 6 pans creux	
12	21955937	4	· Vis à 6 pans creux	
13	21889196	1	Lot	
14		1	· Plaque-guide	
15	996642	12	· Vis à six pans creux	
16	21970434	1	Gabarit percage	
17	21970436	1	Support	
18	21888526	1	Clé à vis	

Plus d'informations sur www.dbmoteurs.fr

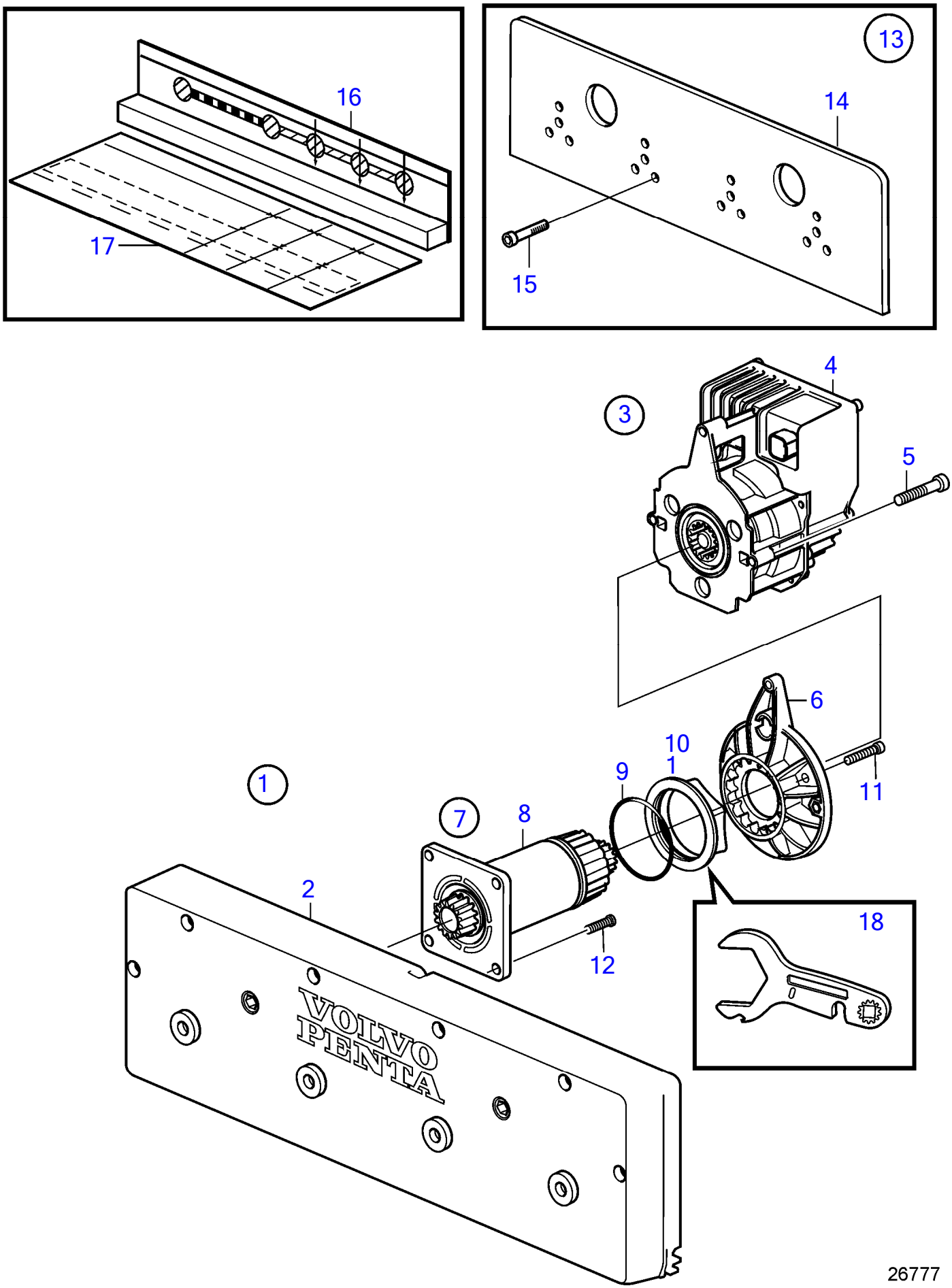

Plus d'informations sur www.dbmoteurs.fr

D6-300A-F, D6-300D-F (MC), D6-300I-F, D6-330A-F, D6-330D-F, D6-330I-F, D6-370A-F, D6-370D-F, D6-370I-F, D6-400A-F, D6-435D-F, D6-435I-SC-F, D6-435I-TC-F, D6-435I-WJ-F

No Réf	No Pièce	Qté requis	Désignation	Notes
1		1	Lot	
2	21947169	1	· Lot	
		1	· · Plaque de centrage	
3	21948237	2	Lot	
4	(21875630)	1	· Unité servo	Réféence hors de gamme
5	997677	3	· Vis à six pans creux	
6	21888972	2	· Plateau entraineur	
7	21888969	1	Kit d'essieu moteur	
8		1	· Arbre	
9	22088469	1	· Joint torique	
10	21890405	1	· Écrou à bride	
11	21890471	3	· Vis à 6 pans creux	
12	21955937	4	· Vis à 6 pans creux	
13	21889197	1	Lot	
14		1	· Plaque-guide	
15	996642	14	· Vis à six pans creux	
16	21970434	1	Gabarit percage	
17	21970436	1	Support	
18	21888526	1	Clé à vis	

Plus d'informations sur www.dbmoteurs.fr

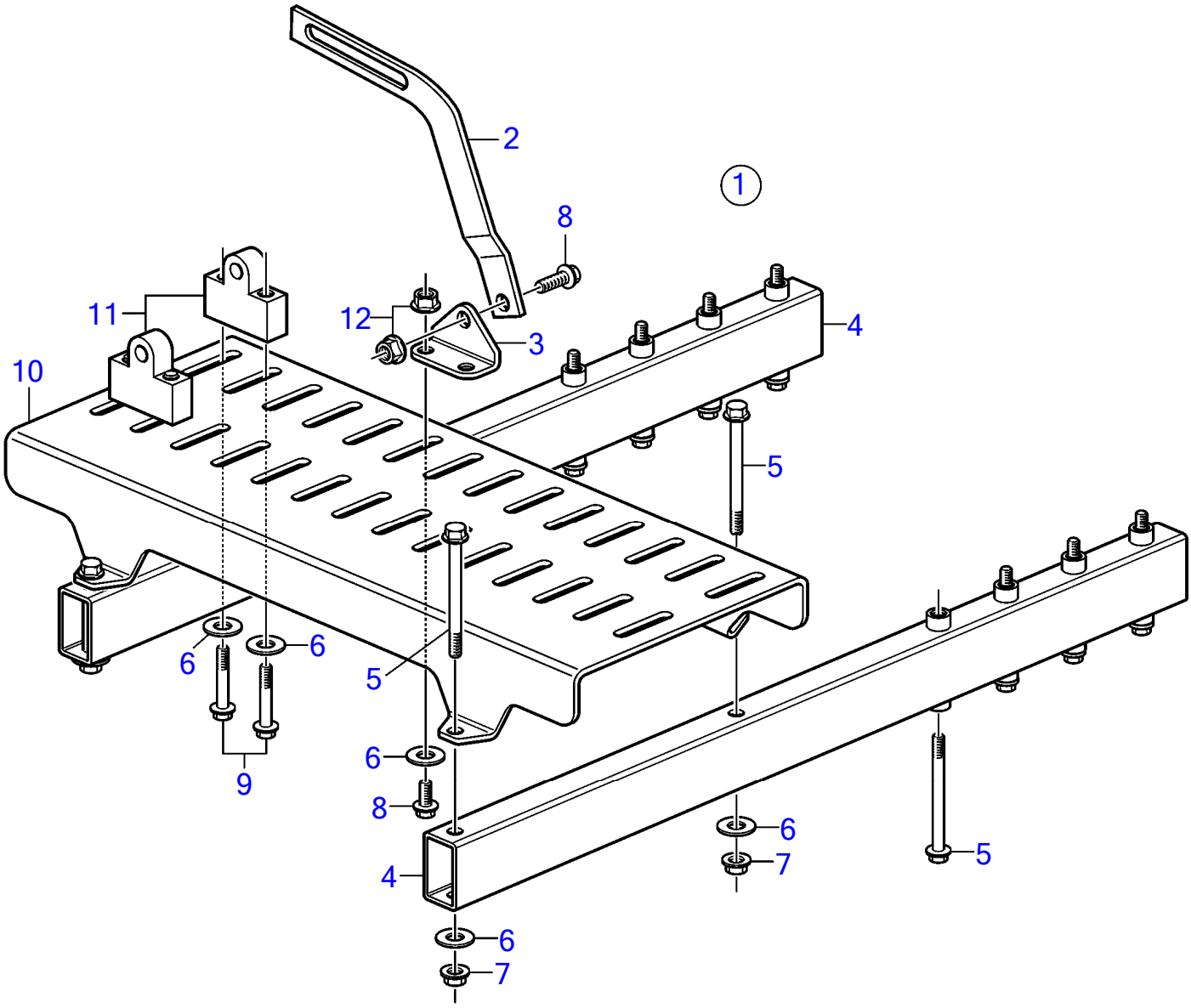

Plus d'informations sur www.dbmoteurs.fr

D6-300A-F, D6-300D-F (MC), D6-300I-F, D6-330A-F, D6-330D-F, D6-330I-F, D6-370A-F, D6-370D-F, D6-370I-F, D6-400A-F, D6-435D-F, D6-435I-SC-F, D6-435I-WJ-F

No Réf	No Pièce	Qté requis	Désignation
1	3584501	1	Console universelle
2	845021	2	· Bride serrage
3	858177	4	· Console
4	3807983	2	· Console
5	965182	12	· Vis à embase
6	948880	10	· Rondelle
7	948645	4	· Contre-écrou à bride
8	946173	6	· Vis à embase
9	947760	4	· Vis à embase
10	3807984	1	· Console
11	3808661	2	· Support
12	945408	6	· Écrou à bride

Plus d'informations sur www.dbmoteurs.fr

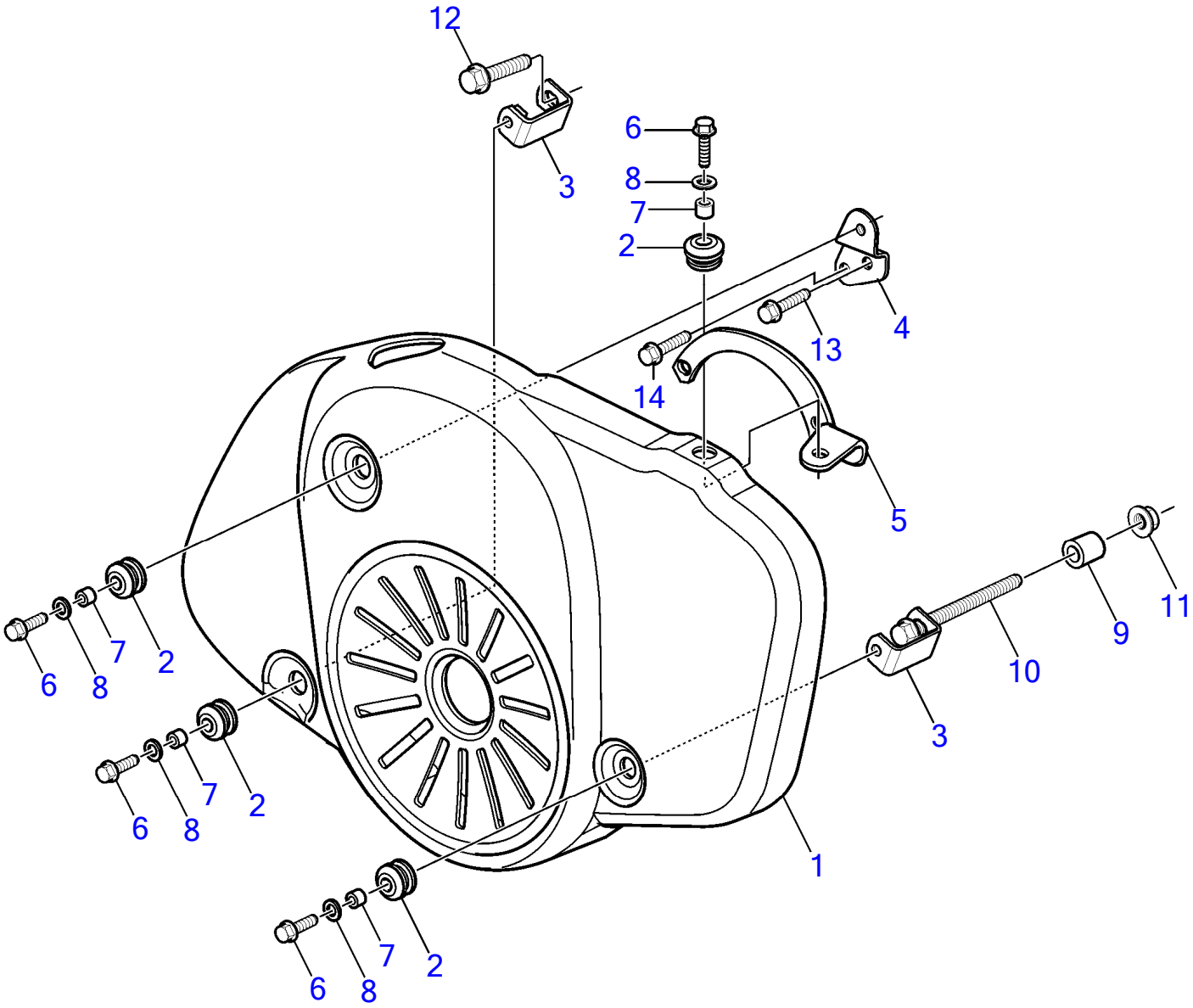

25511

Plus d'informations sur www.dbmoteurs.fr

No Réf	No Pièce	Qté requis	Désignation	Notes
1	3808882	1	Garde-courroie	Remplacé par 21119492
	21119492	1	Garde-courroie	Remplacé par 21262732
	21262732	1	Garde-courroie	
2	673989	4	· Passe-cable	
3	3588731	2	Console	
4	3588732	1	Console	
5	21368512	1	Console	
6	946730	4	Vis à tête hexagonal	
7	3830336	4	Entretoise	
8	941670	4	Rondelle	
9	1678297	1	Douille entretoise	
10	979935	1	Vis à embase	
11	971096	1	Écrou à bride	
12	979935	1	Vis à embase	
13	965186	1	Vis à embase	
14	965190	1	Vis à embase	

Plus d'informations sur www.dbmoteurs.fr

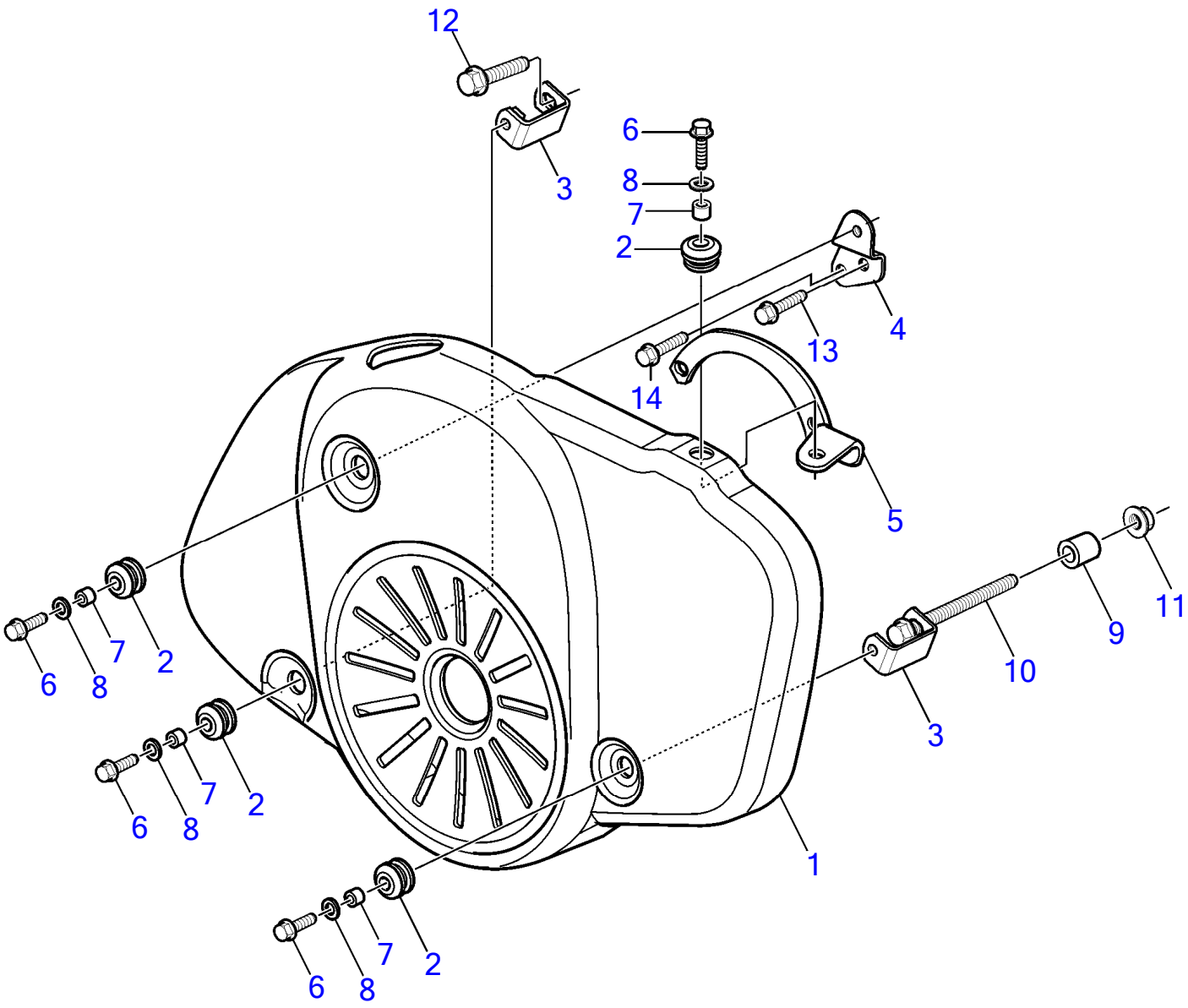

25511

Plus d'informations sur www.dbmoteurs.fr

No Réf	No Pièce	Qté requis	Désignation
1	21262732	1	Garde-courroie
2	673989	4	· Passe-cable
3	3588731	2	Console
4	3588732	1	Console
5	21368512	1	Console
6	946730	4	Vis à tête hexagonal
7	3830336	4	Entretoise
8	941670	4	Rondelle
9	1678297	1	Douille entretoise
10	979935	1	Vis à embase
11	971096	1	Écrou à bride
12	979935	1	Vis à embase
13	965186	1	Vis à embase
14	965190	1	Vis à embase

Plus d'informations sur www.dbmoteurs.fr

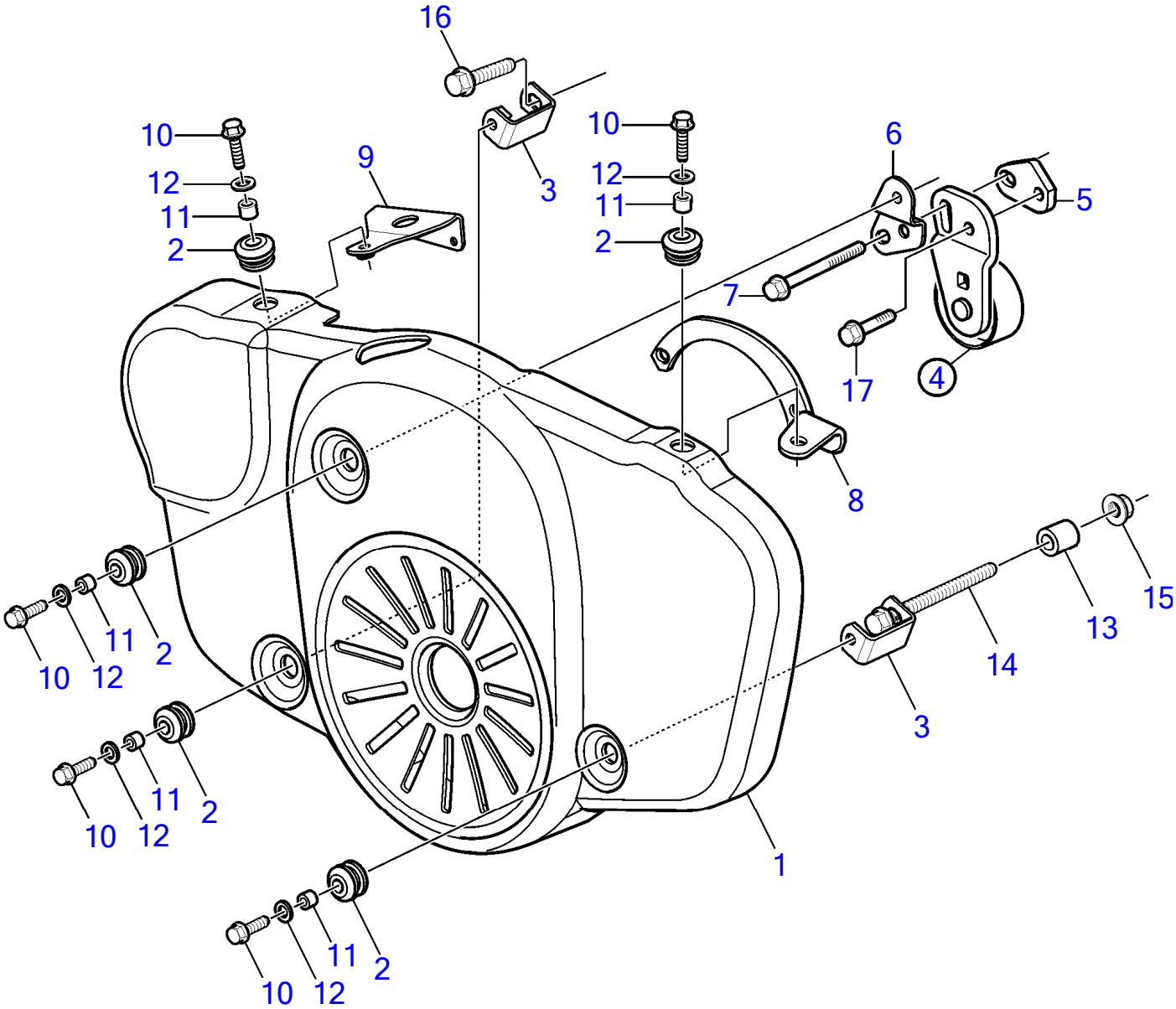

26335

Plus d'informations sur www.dbmoteurs.fr

No Réf	No Pièce	Qté requis	Désignation	Notes
1	21262733	1	Garde-courroie	SOLAS
2	673989	5	· Passe-cable	
3	3588731	2	Console	
4	21344508	1	Tendeur de courroie	
5	965190	1	· Vis à embase	
6		1	· Console	
7		1	· Disque entretoise	
8	21368512	1	Console	
9	21195415	1	Console	
10	963567	5	Vis à tête hexagonal	
11	3830336	5	Entretoise	
12	941670	5	Rondelle	
13	1678297	1	Douille entretoise	
14	979935	1	Vis à embase	L=160mm
15	971096	1	Écrou à bride	
16	978447	1	Vis à embase	
17	965186	1	Vis à embase	

Plus d'informations sur www.dbmoteurs.fr

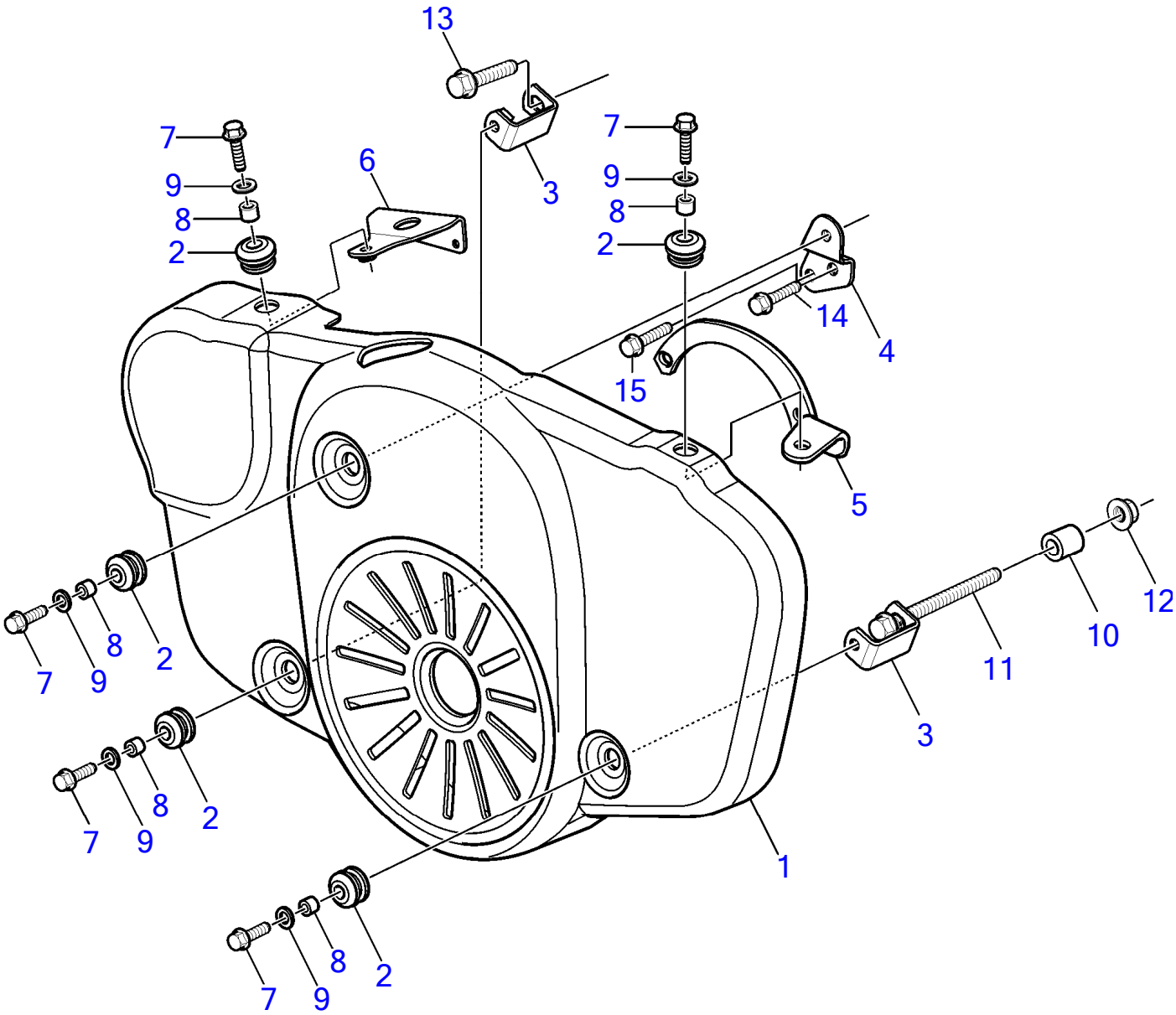

25510

Plus d'informations sur www.dbmoteurs.fr

No Réf	No Pièce	Qté requis	Désignation	Notes
1	3808883	1	Garde-courroie	Remplacé par 21119505
	21119505	1	Garde-courroie	Remplacé par 21262733
	21262733	1	Garde-courroie	SOLAS
2	673989	5	· Passe-cable	
3	3588731	2	Console	
4	3588732	1	Console	
5	21368512	1	Console	
6	21142168	1	Console	
7	963567	5	Vis à tête hexagonal	
8	3830336	5	Entretoise	
9	941670	5	Rondelle	
10	1678297	1	Douille entretoise	
11	979935	1	Vis à embase	L=160mm
12	971096	1	Écrou à bride	
13	978447	1	Vis à embase	
14	965186	1	Vis à embase	
15	965190	1	Vis à embase	

Plus d'informations sur www.dbmoteurs.fr

No Réf	No Pièce	Qté requis	Désignation	Notes
1	21371111	1	Kit joints	
	21165390	1	· Joint	
	947622	2	· Joint	
	877072	6	· Joint gueue de soup	
	964106	1	· Joint	
	976039	1	· Joint torique	Réféence hors de gamme
	947776	1	· Joint torique	
	975309	1	· Joint torique	
	969011	7	· Joint	
	11994	12	· Joint	
	3887602	6	· Joint torique	(3583078)
	3583336	1	· Joint	
	3582725	2	· Joint	
	3588435	1	· Kit joints	
	3588436	1	· Kit joints	
	1161370	1	· Colle	
	1161059	1	· Pâte joint	
	888661	1	· Colle	
	3588434	1	Kit joints, renovation	
	976025	1	· Joint torique	
	3582748	1	· Bague étanchéité	
	3586960	1	· Kit joints étanchéit	
	925058	2	· Joint torique	
	469846	1	· Bague étanchéité	
	949659	1	· Joint torique	
	948888	1	· Joint torique	
	8631580	1	· Joint torique	
	3583647	8	· Joint torique	
	3583831	1	· Joint torique	
	3583832	1	· Joint torique	
	3818912	1	· Joint	(3583811)
	945512	2	· Joint torique	
	1544710	1	· Bague étanchéité	
	3838406	4	· Joint torique	(3583632)
	3583634	1	· Joint	
	1161370	1	· Colle	
	888661	1	· Colle	
	3588435	1	Kit joints, turbo	
	3583335	1	· Joint	
	947627	2	· Joint	
	11994	2	· Joint	
	420641	1	· Joint plan	
	860105	1	· Joint	
	949841	1	· Joint torique	
	(949971)	1	· Joint torique	Réféence hors de gamme
	3588436	1	Kit joints, echangeur de temperature	
	949722	2	· Joint torique	
	969415	1	· Joint torique	
	976041	1	· Joint torique	
	976051	2	· Joint torique	
	3588437	1	Lot, kit d'indicateur de temp	
		1	· Thermostat	
	3583831	1	· Joint torique	
	3583832	1	· Joint torique	
	3588438	1	Lot, eau de refroidissement	
	8149182	1	· Thermostat	(8149517)
	945512	2	· Joint torique	
	1544710	1	· Bague étanchéité	
	3588474	1	Lot, liquiuide refridssem	
		1	· Arbre	
	3582673	1	· Bague étanchéité	
	3583673	1	· Vis	

Plus d'informations sur www.dbmoteurs.fr

No Réf	No Pièce	Qté requis	Désignation	Notes
	3818912	1	· Joint	(3583811)
	21495819	1	Kit reparation	
	(21422639)	2	· Roulement billes	Réféence hors de gamme
	(21422640)	2	· Circlip	Réféence hors de gamme
	(21422635)	1	· Arbre	Réféence hors de gamme
	(21422641)	1	· Circlip	Réféence hors de gamme
		1	· Poulie	
	3818868	1	Kit service	
	3808091	1	· Raccord tuyau	
	3808092	1	· Raccord tuyau	
	3808093	1	· Flexible	
	961672	2	· Collier serrage	
	1161370	1	· Colle	50ml
	21704967	1	Kit service	
			· bulletin P-26-6-6	Nouveaux kits d'entretien pour les pompes à eau de mer
1	3582732	1	· Filtre huile	
	21632901	1	· Filtre huile	
	3583443	1	· Filtre	
			· bulletin P-23-3-5	Absence de joint intérieur pour le filtre à carburant
1	21702999	1	· Cartouche	
	3584145	1	· Cartouche	
	22030848	1	· Filtre huile	
	22030852	1	· Filtre huile	
	3593573	1	· Kit impulseur	
	22383876	1	Kit service	SN2006040970-
			· bulletin P-26-6-6	Nouveaux kits d'entretien pour les pompes à eau de mer
1	21951358	1	· Kit impulseur	
	21718912	1	· Filtre	
	3584145	1	· Cartouche	
	21702999	1	· Cartouche	
	22030852	1	· Filtre huile	
	22030848	1	· Filtre huile	
	3593573	1	Kit impulseur	
	804781	1	· Rondelle étanchéité	
	(3819486)	1	· Roue aubes	Réféence hors de gamme
	3583604	2	· Vis à tête hexagonal	
	3583611	1	· Joint torique	
	(3819657)	1	Kit de bord	Réféence hors de gamme
			· bulletin P-02-1-9	Kits on-bords, D4 and D6 series
1	21951358	1	· Kit impulseur	
	3583729	1	· Ceinture	
	3583696	1	· Tampon	
	3582696	1	· Courroie striée	
	11994	10	· Joint	
	969011	5	· Joint	
	3583122	5	· Ressort verrouillage	
	943479	2	· Collier serrage	
	943472	2	· Collier serrage	
	948211	10	· Serre-câble	
	858283	1	· Ruban	
	858631	1	· Sac	
	858284	1	· Caisse	

Plus d'informations sur www.dbmoteurs.fr

Désignation	Notes
Long block, échange	D6-300A-F, D6-300D-F (MC), D6-300I-F, D6-330A-F, D6-330D-F, D6-330I-F, D6-370A-F, D6-370
Long block, échange	D6-400A-F, D6-435D-F, D6-435I-SC-F, D6-435I-WJ-F
Culasse, échange	D6-300A-F, D6-300D-F (MC), D6-300I-F, D6-330A-F, D6-330D-F, D6-330I-F, D6-370A-F, D6-370
Culasse, échange	D6-400A-F, D6-435D-F, D6-435I-SC-F, D6-435I-WJ-F
Bloc-cylindres et carter de volant moteur	D6-300A-F, D6-300D-F (MC), D6-300I-F, D6-330A-F, D6-330D-F, D6-330I-F, D6-370A-F, D6-370
Arbre à cames et chaîne d'arbre à cames	D6-330A-F, D6-330D-F, D6-330I-F, D6-370A-F, D6-370D-F, D6-370I-F, D6-400A-F, D6-435D-F,
Embiellage	D6-300A-F, D6-300D-F (MC), D6-300I-F, D6-330A-F, D6-330D-F, D6-330I-F, D6-370A-F, D6-370
Robinet de reniflard du carter moteur, SOLAS	D6-330A-F, D6-330D-F, D6-330I-F, D6-370A-F, D6-370D-F, D6-370I-F
Embiellage	D6-400A-F, D6-435D-F, D6-435I-SC-F, D6-435I-WJ-F
Suspension moteur pour transmission en v	D6-300I-F, D6-330I-F, D6-370I-F, D6-435I-SC-F, D6-435I-WJ-F
Suspension de moteur	D6-330A-F, D6-370A-F
Suspension de moteur	D6-330D-F, D6-330I-F, D6-370D-F, D6-370I-F, D6-400A-F, D6-435D-F, D6-435I-SC-F, D6-435I-
Capot de protection	D6-300A-F, D6-300I-F, D6-330A-F, D6-330D-F, D6-330I-F, D6-370A-F, D6-370D-F, D6-370I-F
Capot de protection	D6-400A-F, D6-435D-F, D6-435I-SC-F, D6-435I-WJ-F

Plus d'informations sur www.dbmoteurs.fr

Désignation	Notes
Système de lubrification	D6-330A-F, D6-330D-F, D6-330I-F, D6-370A-F, D6-370D-F, D6-370I-F, D6-400A-F, D6-435D-F,
Pompe a huile, pièces	D6-300A-F, D6-300D-F (MC), D6-300I-F, D6-330A-F, D6-330D-F, D6-330I-F, D6-370A-F, D6-370
Pompe de cale électrique 12V/24V: 12V	D6-300A-F, D6-300D-F (MC), D6-300I-F, D6-330A-F, D6-330D-F, D6-330I-F, D6-370A-F, D6-370
Pompe de cale électrique 12V/24V: 24V	D6-300A-F, D6-300D-F (MC), D6-300I-F, D6-330A-F, D6-330D-F, D6-330I-F, D6-370A-F, D6-370

Plus d'informations sur www.dbmoteurs.fr

Désignation	Notes
Systeme d'alimentation	D6-300A-F, D6-300I-F, D6-330A-F, D6-330D-F, D6-330I-F, D6-370A-F, D6-370D-F, D6-370I-F
Systeme d'alimentation	D6-400A-F, D6-435D-F, D6-435I-SC-F, D6-435I-WJ-F
Pompe d'alimentation	D6-300A-F, D6-300D-F (MC), D6-300I-F, D6-330A-F, D6-330D-F, D6-330I-F, D6-370A-F, D6-370
Filtre a carburant	D6-300A-F, D6-300I-F, D6-330D-F, D6-330I-F, D6-370A-F, D6-370D-F, D6-370I-F, D6-400A-F, D
Filtre á carburant et sèparateur d'eau, homologation RINA	D6-300A-F, D6-300D-F (MC), D6-300I-F, D6-330A-F, D6-330D-F, D6-330I-F, D6-370A-F, D6-370
Filtre á carburant et sèparateur d'eau	D6-300A-F, D6-300D-F (MC), D6-300I-F, D6-330A-F, D6-330D-F, D6-330I-F, D6-370A-F, D6-370
Filtre á carburant et sèparateur d'eau	D6-300A-F, D6-300D-F (MC), D6-300I-F, D6-330A-F, D6-330D-F, D6-330I-F, D6-370A-F, D6-370
Filtre á carburant et sèparateur d'eau, homologation RINA	D6-300A-F, D6-300D-F (MC), D6-300I-F, D6-330A-F, D6-330D-F, D6-330I-F, D6-370A-F, D6-370
Filtre á carburant et sèparateur d'eau	D6-300A-F, D6-300D-F (MC), D6-300I-F, D6-330A-F, D6-330D-F, D6-330I-F, D6-370A-F, D6-370

Plus d'informations sur www.dbmoteurs.fr

Désignation	Notes
Turbo, collecteurs d'admission et tuyau èchappement	D6-300A-F, D6-300I-F
Turbo, collecteurs d'admission et tuyau èchappement	D6-330A-F, D6-330D-F, D6-330I-F, D6-370A-F, D6-370D-F, D6-370I-F
Turbo, collecteurs d'admission et tuyau èchappement	D6-400A-F, D6-435D-F, D6-435I-SC-F, D6-435I-WJ-F
Kit de tube de montée d'échappement, AQ	D6-300A-F, D6-330A-F, D6-370A-F, D6-400A-F
Kit de tuyau d'échappement, AQ	D6-300A-F, D6-330A-F, D6-370A-F, D6-400A-F
Kit rehausseur d?échappement, IPS	D6-300D-F (MC), D6-330D-F, D6-370D-F
Kit de tuyau d'échappement pour IPS	D6-300D-F (MC), D6-330D-F, D6-370D-F, D6-435D-F
Kit de tube de montée d'échappement, in-bord	D6-300I-F, D6-330I-F, D6-370I-F, D6-435I-SC-F, D6-435I-WJ-F
Kit de tuyau d'échappement, INB	D6-300I-F, D6-330I-F, D6-370I-F, D6-435I-SC-F, D6-435I-WJ-F
Kit rehausseur d?échappement, transmission v	D6-300I-F, D6-330I-F, D6-370I-F, D6-435I-SC-F, D6-435I-WJ-F
Compresseur	D6-370D-F
Compresseur	D6-400A-F, D6-435D-F, D6-435I-SC-F
Kit rehausseur d?échappement, IPS	D6-435D-F
Filtre à air pour compresseur	D6-370A-F, D6-370D-F
Filtre à air pour compresseur	D6-400A-F, D6-435D-F, D6-435I-SC-F
Filtre á air	D6-300A-F, D6-300I-F, D6-330A-F, D6-330D-F, D6-330I-F, D6-370I-F
Filtre á air	D6-400A-F, D6-435D-F, D6-435I-SC-F, D6-435I-TC-F
Aeration de carter moteur	D6-300A-F, D6-300D-F (MC), D6-300I-F, D6-330A-F, D6-330D-F, D6-330I-F, D6-370A-F, D6-370
Aeration de carter moteur	D6-400A-F

Plus d'informations sur www.dbmoteurs.fr

Désignation	Notes
Échangeur de chaleur et vase d'expansion	D6-300A-F, D6-300D-F (MC), D6-300I-F, D6-330A-F, D6-330D-F, D6-330I-F, D6-370A-F, D6-370
Échangeur de chaleur et vase d'expansion	D6-400A-F, D6-435D-F, D6-435I-SC-F, D6-435I-WJ-F
Echangeur de tempèrature, pièces	D6-400A-F
External Keel cooling	D6-300A-F, D6-330A-F, D6-370A-F, D6-400A-F
Dry exhaust pipe For External Keel Cooling	D6-300I-F, D6-330I-F, D6-370I-F, D6-435I-SC-F, D6-435I-WJ-F
Rear Bracket for External Keel Cooling	D6-300I-F, D6-330I-F, D6-370I-F, D6-435I-SC-F, D6-435I-WJ-F
Keel cooling	D6-300I-F, D6-330I-F, D6-370I-F, D6-435I-SC-F, D6-435I-WJ-F
Oil cooler for engine with keel cooling	D6-300I-F, D6-330I-F, D6-370I-F, D6-435I-SC-F, D6-435I-WJ-F
Pompe á eau	D6-300A-F, D6-300D-F (MC), D6-300I-F, D6-330A-F, D6-330D-F, D6-330I-F, D6-370A-F, D6-370
Boîtier de thermostat	D6-300A-F, D6-300I-F, D6-330A-F, D6-330D-F, D6-330I-F, D6-370D-F, D6-370I-F, D6-400A-F, D
Refroidisseur de suralimentation	D6-300A-F, D6-300I-F, D6-330A-F, D6-330D-F, D6-330I-F
Refroidisseur de suralimentation	D6-330A-F, D6-330D-F, D6-370A-F, D6-370D-F, D6-370I-F
Refroidisseur de suralimentation	D6-400A-F, D6-435D-F, D6-435I-SC-F, D6-435I-WJ-F
Pompe eau de mer et filtre eau de mer pour moteur avec transmission	D6-300A-F, D6-330A-F, D6-330D-F, D6-370A-F, D6-370D-F, D6-435D-F
Pompe eau de mer et durites, In-board	D6-300I-F, D6-330I-F, D6-370I-F, D6-435I-SC-F, D6-435I-WJ-F
Pompe eau de mer et filtre eau de mer pour moteur avec transmission	D6-400A-F
Pompe á eau de mer, pièces	D6-300A-F, D6-300D-F (MC), D6-330A-F, D6-330D-F, D6-370A-F, D6-370D-F, D6-400A-F, D6-4
Pompe á eau de mer, pièces	D6-300I-F
Kit de vase d'expansion auxiliaire	D6-300A-F, D6-300D-F (MC), D6-300I-F, D6-330A-F, D6-330D-F, D6-330I-F, D6-370A-F, D6-370
Prise d'eau de refroidissement	D6-300A-F, D6-300D-F (MC), D6-300I-F, D6-330A-F, D6-330D-F, D6-330I-F, D6-370A-F, D6-370
Sortie d'eau chaude	D6-300A-F, D6-300D-F (MC), D6-300I-F, D6-330A-F, D6-330D-F, D6-330I-F, D6-370A-F, D6-370

Plus d'informations sur www.dbmoteurs.fr

Désignation	Notes
Joystick EVC-C	D6-300A-F, D6-300D-F (MC), D6-300I-F, D6-330A-F, D6-330D-F, D6-330I-F, D6-370A-F, D6-370
Joystick, AQ, EVC-E	D6-300A-F, D6-330A-F, D6-370A-F, D6-400A-F
Commande électronique pour installation latérale, EVC-E	D6-300A-F, D6-300D-F (MC), D6-300I-F, D6-330A-F, D6-330D-F, D6-330I-F, D6-370A-F, D6-370
Régulateur de vitesse électronique avec bouton Trim, embase, EVC-E, installation monomoteur	D6-300A-F, D6-330A-F, D6-370A-F, D6-400A-F
Régulateur de vitesse électronique avec bouton Trim, embase, EVC-E, installation bimoteur	D6-330A-F, D6-370A-F, D6-400A-F
	D6-300A-F, D6-330A-F, D6-370A-F, D6-400A-F
Joystick, IPS, EVC-E	D6-300D-F (MC), D6-330D-F, D6-330I-F, D6-370D-F, D6-370I-F, D6-435D-F, D6-435I-SC-F, D6-
Régulateur de vitesse électronique sans bouton Trim, in-bord, EVC-D, EVC-E, installation monomoteur	D6-300I-F, D6-330A-F, D6-330I-F, D6-370I-F, D6-435I-SC-F, D6-435I-WJ-F
Régulateur de vitesse électronique sans bouton Trim, in-bord ou IPS, EVC-D, EVC-E, installation bimoteur	D6-300I-F, D6-330D-F, D6-330I-F, D6-370D-F, D6-370I-F, D6-400A-F, D6-435D-F, D6-435I-SC-F
Cables de commande	D6-300A-F, D6-300D-F (MC), D6-300I-F, D6-330A-F, D6-330D-F, D6-330I-F, D6-370A-F, D6-370
Cables de commande, type 233, 333, 443: Type 233	D6-300A-F, D6-300D-F (MC), D6-300I-F, D6-330A-F, D6-330D-F, D6-330I-F, D6-370A-F, D6-370
Cables de commande, type 233, 333, 443: Type 333	D6-300A-F, D6-300D-F (MC), D6-300I-F, D6-330A-F, D6-330D-F, D6-330I-F, D6-370A-F, D6-370
Cables de commande, type 233, 333, 443: Type 443	D6-300A-F, D6-300D-F (MC), D6-300I-F, D6-330A-F, D6-330D-F, D6-330I-F, D6-370A-F, D6-370
Lanière de sûreté	D6-300A-F, D6-300D-F (MC), D6-300I-F, D6-330A-F, D6-330D-F, D6-330I-F, D6-370A-F, D6-370

Plus d'informations sur www.dbmoteurs.fr

Désignation	Notes
Alternateur supplementaire	D6-300A-F, D6-300D-F (MC), D6-300I-F, D6-330A-F, D6-330D-F, D6-330I-F, D6-370A-F, D6-370
Alternateur avec pièces de montage	D6-300A-F, D6-300I-F, D6-330A-F, D6-330D-F, D6-330I-F, D6-370D-F, D6-370I-F, D6-400A-F, D
Alternateur 14V 115A, composants	D6-300D-F (MC), D6-300I-F, D6-330A-F, D6-330D-F, D6-330I-F, D6-370A-F, D6-370D-F, D6-370
Poulie supplementaire	D6-330A-F, D6-330D-F, D6-330I-F, D6-370A-F, D6-370D-F, D6-370I-F, D6-400A-F, D6-435D-F
Dèmarreur	D6-300A-F, D6-300D-F (MC), D6-300I-F, D6-330A-F, D6-330D-F, D6-330I-F, D6-370A-F, D6-370
Unité de commande, ECU	D6-300A-F, D6-300I-F, D6-330A-F, D6-330D-F, D6-330I-F, D6-370I-F, D6-435I-SC-F, D6-435I-W
Unité de commande, ECU	D6-370A-F, D6-370D-F, D6-435D-F
Câbles, EVC-E, EVC-E2	D6-300A-F, D6-300D-F (MC), D6-300I-F, D6-330A-F, D6-330D-F, D6-330I-F, D6-370A-F, D6-370
Alternator Cables, EVC-E, EVC-E2, EVC-D	D6-300A-F, D6-300D-F (MC), D6-300I-F, D6-330A-F, D6-330D-F, D6-330I-F, D6-370A-F, D6-370
Unité de commande et câbles, EVC-E2	D6-300A-F, D6-300I-F, D6-330A-F, D6-330D-F, D6-330I-F
Unité de commande et câbles, EVC-E	D6-300A-F, D6-300I-F, D6-330A-F, D6-330D-F, D6-330I-F
Systeme electrique	D6-300A-F, D6-300D-F (MC), D6-300I-F, D6-330A-F, D6-330D-F, D6-330I-F, D6-370A-F, D6-370
Contacts et capteurs	D6-300A-F, D6-330A-F, D6-370A-F, D6-370D-F, D6-400A-F, D6-435D-F
Contacts et capteurs	D6-300I-F, D6-330I-F, D6-370I-F, D6-435I-SC-F, D6-435I-WJ-F
Poste secondaire, installation monomoteur, EVC-E	D6-300A-F, D6-300D-F (MC), D6-300I-F, D6-330A-F, D6-330D-F, D6-330I-F, D6-370A-F, D6-370
e-Key, EVC-E	D6-300A-F, D6-300I-F, D6-330A-F, D6-330D-F, D6-330I-F, D6-370A-F, D6-370D-F, D6-370I-F, D
Afficheur couleur EVC-E 4"	D6-300A-F, D6-300I-F, D6-330A-F, D6-330D-F, D6-330I-F, D6-370A-F, D6-370D-F, D6-370I-F, D
Afficheur couleur EVC-E2 4"	D6-300A-F, D6-300I-F, D6-330A-F, D6-330D-F, D6-330I-F, D6-370A-F, D6-370D-F, D6-370I-F, D
Afficheur couleur EVC-E 7"	D6-300A-F, D6-300I-F, D6-330A-F, D6-330D-F, D6-330I-F, D6-370A-F, D6-370D-F, D6-370I-F, D
Afficheur couleur EVC-E2 7"	D6-300A-F, D6-300I-F, D6-330A-F, D6-330D-F, D6-330I-F, D6-370A-F, D6-370D-F, D6-370I-F, D
"Afficheur d'information 2,5"", EVC-E, EVC-D"	D6-300A-F, D6-300I-F, D6-330A-F, D6-330D-F, D6-330I-F, D6-370A-F, D6-370D-F, D6-370I-F, D
Poste secondaire, direction électronique double, EVC-E	D6-300A-F, D6-300I-F, D6-330A-F, D6-330D-F, D6-370A-F, D6-370D-F, D6-370I-F, D6-400A-F,
"Tableau bouton générique 2.5"", EVC-E, EVC-D"	D6-300A-F, D6-330A-F, D6-330D-F, D6-330I-F, D6-370A-F, D6-370D-F, D6-370I-F, D6-400A-F,
Auto Pilot, EVC-E	D6-300A-F, D6-330A-F, D6-330D-F, D6-370A-F, D6-370D-F, D6-435D-F
Poste d'accostage, embase, installation bimoteur, EVC-E	D6-300A-F, D6-330A-F, D6-400A-F
Antenne pour système de positionnement dynamique	D6-300D-F (MC), D6-330D-F, D6-370D-F, D6-435D-F
Poste secondaire IPS, installation triple, EVC-E	D6-330D-F, D6-370D-F, D6-435D-F
Poste d'accostage, IPS, installation triple, EVC-E	D6-330D-F, D6-370D-F, D6-435D-F
Poste d'accostage, IPS, installation quadruple, EVC-E	D6-330D-F, D6-370D-F, D6-435D-F
Régulateur de tensio, EVC-D, EVC-E	D6-300A-F, D6-300D-F (MC), D6-300I-F, D6-330A-F, D6-330D-F, D6-330I-F, D6-370A-F, D6-370
Kit de jauge pour carburant	D6-300A-F, D6-300D-F (MC), D6-300I-F, D6-330A-F, D6-330D-F, D6-330I-F, D6-370A-F, D6-370
Kit de jauge pour eau douce	D6-300A-F, D6-300D-F (MC), D6-300I-F, D6-330A-F, D6-330D-F, D6-330I-F, D6-370A-F, D6-370
Equipement èlectrique	D6-300A-F, D6-300D-F (MC), D6-300I-F, D6-330A-F, D6-330D-F, D6-330I-F, D6-370A-F, D6-370
Equipement èlectrique	D6-300A-F, D6-300D-F (MC), D6-300I-F, D6-330A-F, D6-330D-F, D6-330I-F, D6-370A-F, D6-370
Equipement èlectrique	D6-300A-F, D6-300D-F (MC), D6-300I-F, D6-330A-F, D6-330D-F, D6-330I-F, D6-370A-F, D6-370

Plus d'informations sur www.dbmoteurs.fr

Désignation	Notes
Tuyau échapp. et conduite eau refroid. transm. DPH/DPR	D6-300A-F, D6-330A-F, D6-370A-F
C rter de volant moteur et arbre primaire	D6-300A-F, D6-330A-F, D6-400A-F
Unité de commande DPH/DPR de la conduite d'eau de refroidissement et du tube d'échappement, étendue	D6-300A-F, D6-370A-F, D6-400A-F
Carter de volant moteur et arbre primaire, étendus	D6-400A-F
Kit d'arbre de transmission	D6-300A-F, D6-330A-F, D6-370A-F, D6-400A-F
Actionneur	D6-300A-F, D6-330A-F, D6-370A-F, D6-400A-F
Kit d'arbre de transmission	D6-330A-F, D6-370A-F
Arbre renvoi, composants connexion	D6-300I-F, D6-330I-F
Arbre renvoi, composants connexion	D6-330A-F, D6-370A-F, D6-400A-F
Organes de liaison, inverseur HS80AE	D6-330I-F, D6-370I-F
Kit de connexion pour Borg Warner SAE4 et SAE7	D6-330I-F, D6-370I-F
Organes de liaison, inverseur HS80AE, HS85AE	D6-435I-SC-F, D6-435I-WJ-F
Organes de liaison, inverseur HS80VE, HS85IVE	D6-435I-SC-F, D6-435I-WJ-F
Moteur de gouvernail, EVC-E	D6-300D-F (MC), D6-330D-F, D6-370D-F, D6-435D-F
Arbre d'accouplement et boîtier, diesel, 335mm	D6-330D-F, D6-370D-F, D6-435D-F
Arbre d'accouplement et boîtier, diesel, longueur >335mm	D6-370D-F, D6-435D-F
Kit de montage, bague de serrage	D6-370D-F, D6-435D-F

Plus d'informations sur www.dbmoteurs.fr

Désignation	Notes
Poste principal, installation bimoteur, EVC-E	D6-300A-F, D6-300D-F (MC), D6-330A-F, D6-330D-F, D6-330I-F, D6-370A-F, D6-370D-F, D6-37
Poste principal, installation bimoteur, in-bord/AQ, EVC-E	D6-300A-F, D6-300I-F, D6-330A-F, D6-330I-F, D6-370A-F, D6-370I-F, D6-400A-F, D6-435I-SC-F
Poste principal, embase, direction électronique double, EVC-E	D6-300A-F, D6-300I-F, D6-330A-F, D6-330I-F, D6-370A-F, D6-370I-F, D6-400A-F, D6-435I-SC-F
Poste principal, installation simple, in-bord/AQ, EVC-E	D6-300A-F, D6-300I-F, D6-330D-F, D6-330I-F, D6-370A-F, D6-370I-F, D6-435I-SC-F, D6-435I-T
Poste principal IPS, direction électronique double, EVC-E	D6-300I-F, D6-330D-F, D6-330I-F, D6-370D-F, D6-370I-F, D6-435D-F
Poste principal IPS, installation triple, EVC-E	D6-330D-F, D6-370D-F, D6-435D-F
Poste principal IPS, installation quadruple, EVC-E	D6-330D-F, D6-370D-F, D6-435D-F
Poste secondaire IPS2, installation quadruple, EVC-E	D6-300D-F (MC), D6-330D-F, D6-370D-F, D6-435D-F
Systã¨me de direction	D6-330A-F, D6-370A-F
Système de direction. Connexion second poste de commande	D6-330A-F, D6-370A-F
Power Steering Pump	D6-330A-F, D6-370A-F, D6-400A-F
Kit de pompe d'assistance de direction, production récente. SN2006041050--	D6-300A-F, D6-300D-F (MC), D6-300I-F, D6-330A-F, D6-330D-F, D6-330I-F, D6-370A-F, D6-370

Plus d'informations sur www.dbmoteurs.fr

Désignation	Notes
Unité de commande et câbles, EVC-E2	D6-300A-F, D6-300D-F (MC), D6-300I-F, D6-330A-F, D6-330D-F, D6-330I-F, D6-370A-F, D6-370
Unité de commande et câbles, EVC-E2	D6-300A-F, D6-300D-F (MC), D6-300I-F, D6-330A-F, D6-330D-F, D6-330I-F, D6-370A-F, D6-370
Intercepteur IS600	D6-300A-F, D6-300D-F (MC), D6-300I-F, D6-330A-F, D6-330D-F, D6-330I-F, D6-370A-F, D6-370
Intercepteur IS750	D6-300A-F, D6-300D-F (MC), D6-300I-F, D6-330A-F, D6-330D-F, D6-330I-F, D6-370A-F, D6-370
Intercepteur IS900	D6-300A-F, D6-300D-F (MC), D6-300I-F, D6-330A-F, D6-330D-F, D6-330I-F, D6-370A-F, D6-370
Intercepteur IS1050	D6-300A-F, D6-300D-F (MC), D6-300I-F, D6-330A-F, D6-330D-F, D6-330I-F, D6-370A-F, D6-370

Plus d'informations sur www.dbmoteurs.fr

Désignation	Notes
Support universel	D6-300A-F, D6-300D-F (MC), D6-300I-F, D6-330A-F, D6-330D-F, D6-330I-F, D6-370A-F, D6-370
Cache-courroie pour les moteurs sans compresseur. équipement auxiliaire	D6-300A-F, D6-300D-F (MC), D6-300I-F, D6-330A-F, D6-330D-F, D6-330I-F, D6-370I-F
Cache-courroie pour les moteurs sans compresseur. équipement auxiliaire	D6-330D-F, D6-370I-F
Cache-courroie pour les moteurs avec compresseur. équipement auxiliaire	D6-370A-F, D6-370D-F, D6-400A-F, D6-435D-F, D6-435I-SC-F, D6-435I-WJ-F
Cache-courroie pour les moteurs avec compresseur. équipement auxiliaire	D6-370A-F, D6-370D-F, D6-400A-F, D6-435D-F, D6-435I-SC-F, D6-435I-WJ-F

Plus d'informations sur www.dbmoteurs.fr

Désignation	Notes
Kits de rèparation	D6-300A-F, D6-300D-F (MC), D6-300I-F, D6-330A-F, D6-330D-F, D6-330I-F, D6-370A-F, D6-370D-F, D6-370I-F,

Plus d'informations sur www.dbmoteurs.fr

No Réf	Désignation
21	Moteur
22	Système de lubrification
23	Système d'alimentation
25	Système de tuyau et d'échappement
26	Système de refroidissement
27	Commandes
30	Equipement électrique
44	Transmission
64	Système de direction
89	GAMME CORRECTEURS D'ASSIETTE
90	Equipements divers
99	Jeux de réparation

Plus d'informations sur www.dbmoteurs.fr